ELITE X

RGK

Al

ALUMINIUM 7020

Dernière mise à jour :
17.03.2025

CE

Adresse de facturation ou n° de client		**Adresse de livraison** (si différente de l'adresse de facturation)	
Personne de contact		Personne de contact	
Rue		Rue	
NPA / Lieu		NPA / Lieu	
E-mail		E-mail	
Tél.		Tél.	

Informations supplémentaires

☐ Devis	☐ Commande	Nom de l'utilisateur	
Date		Poids de l'utilisateur (kg)	
Commission		Taille de l'utilisateur	
N° de commande Sunrise Medical		E-mail	

Remarques importantes

Cette commande est soumise à nos conditions générales de vente. Sous réserve d'erreurs, de fautes d'impression et de modifications.
Tous les prix en CHF, hors TVA / prix de vente recommandé.

☐ **Par la présente, je confirme avoir compris et accepté les informations suivantes.**

Dans la phase préliminaire, nous vous facturons CHF 295.- hors TVA pour la réalisation du devis et du contrat. Ce montant comprend le premier dessin technique plus deux modifications. Cette somme vous sera créditée si vous passez commande.

À partir de la 3ème modification, CHF 295.00 hors TVA seront à nouveau facturés.

Après confirmation, vous recevrez un dessin technique du fauteuil en CAD. En apposant votre signature sous ce dessin, vous lancerez la production du fauteuil RGK personnalisé. **Il ne peut être fabriqué qu'avec ce dessin signé.**

Veuillez noter que les fauteuils RGK sur-mesure ne peuvent être échangés.

SUNRISE MEDICAL

Instructions :

● Standard ■ Options standard □ Options supplémentaires ⓘ Informations nécessaires

DESIGN DU CADRE

● **EXAXZ010 ELITE X**
CHF 5'990

□ EXAXA062 Cadre standard

□ EXAXA063 Cadre standard avec une tube d'assise de 25 mm
CHF 95

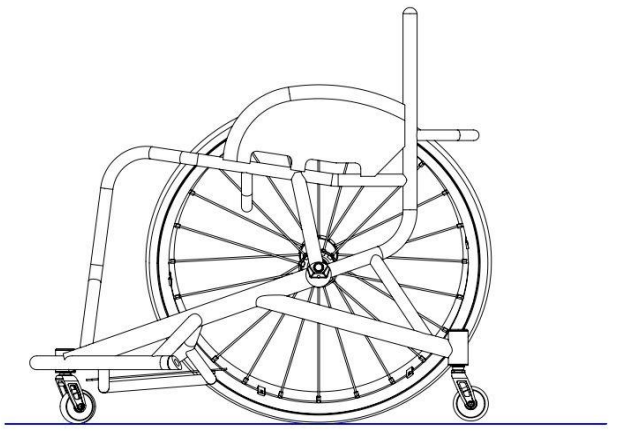

Charge utile max. : 125 kg

ATTENTION : TOUS LES FAUTEUILS RGK SONT FAITS MAIN ET ONT UNE TOLÉRANCE DIMENSIONNELLE DE FABRICATION DE +/- 5 MM

DIMENSIONS

■ XY010 Largeur d'assise ***(mesurée entre les protections latérales)***

ⓘ _____ mm *(max. 500 mm)* *(min. 250 mm)*

■ XY020 Profondeur d'assise

ⓘ _____ mm *(max. 500 mm)* *(min. 250 mm)*

□ XY030 Longueur de châssis suppl. *(apporte un support de jambe supplémentaire et facilite les transferts)*

ⓘ _____ mm

■ XY050 Hauteur de châssis avant

ⓘ _____ mm *(max. 630 mm)* *(min. 360 mm)*

■ XY060 Hauteur de châssis arrière

ⓘ _____ mm *(max. 630 mm)* *(min. 360 mm)*

■ XY070 Longueur de châssis *(influe sur l'angle du châssis)*

ⓘ _____ mm *(min. = XY020 + XY030 + 140 mm)*

□ XA020 Siège ergonomique *(tube d'assise légèrement plié pour un meilleur positionnement)*
CHF 89

Longueur

ⓘ _____ mm *(standard = 120 mm)*

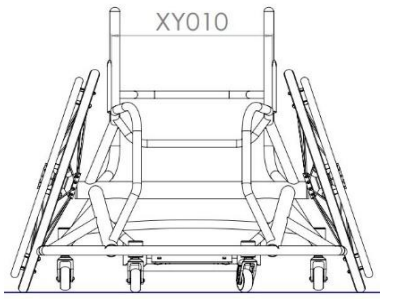

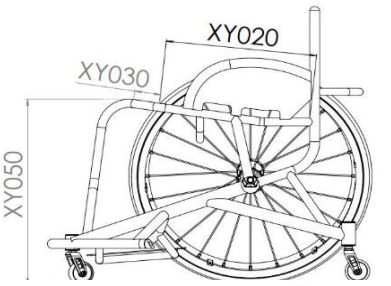

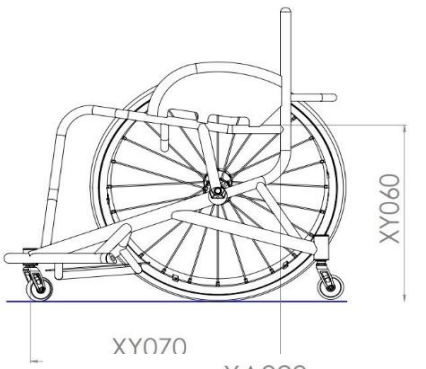

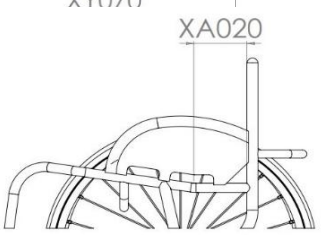

CHÂSSIS AVANT ET ASSISE

Rétrécissement du châssis avant

☐ XY080 Châssis avant : rétrécissement supérieur;
la flexion commence après le bord avant de la toile d'assise
(Largeur supérieure du châssis avant, mesurée entre les deux faces internes du châssis)

Largeur _____ mm

(en option si la largeur (supérieure) du châssis avant est inférieure à la largeur d'assise : améliore le positionnement et le guidage des jambes)

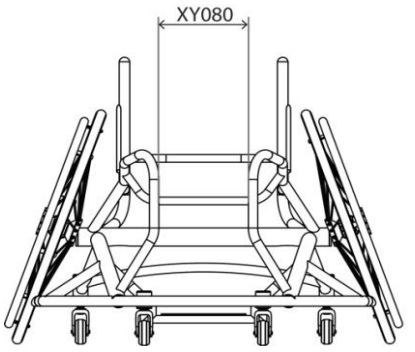

☐ XA130 Châssis avant : rétrécissement en V vers le bas
CHF 236

(Largeur inférieure du châssis, mesurée entre les deux faces internes du châssis)

Largeur _____ mm

(Le rétrécissement des tubes de châssis commence à l'extrémité arrière de l'assise, c.-à-d. la largeur d'assise se rétrécit vers l'avant)

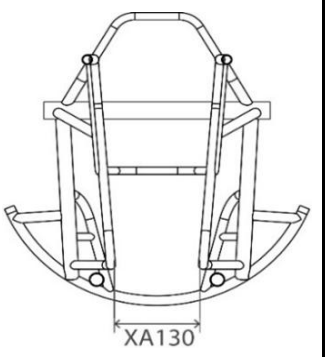

Rétrécissement du châssis avant : autres options

☐ XY082 Position du rétrécissement du châssis
CHF 93

Noter svp la dimension entre la face avant du tube de dossier et le début souhaité du rétrécissement.

Noter la dimension _____ mm

(La dimension ne peut être inférieure à la longueur des protections latérales)

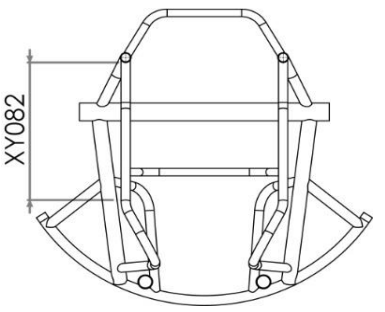

☐ XA131 Tubes d'assise en V se rétrécissant vers l'avant en combinaison avec le rétrécissement du châssis
CHF 317

Largeur avant de la surface d'assise (A) _____ mm

Largeur du châssis avant (B) _____ mm

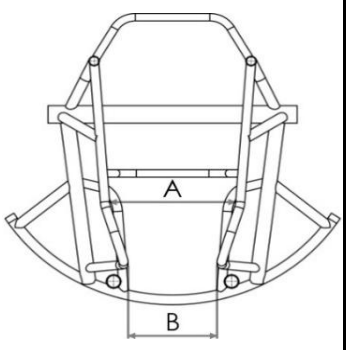

☐ XA136 Design parallèle du châssis avant
CHF 93 *(incompatible avec châssis avant XY080)*

Largeur du châssis avant _____ mm

(Le rétrécissement ne commence que très tard et au-dessous de l'angle de genou. Le châssis avant est ainsi encore large en haut (largeur d'assise) et ne se rétrécit que dans le bas.)

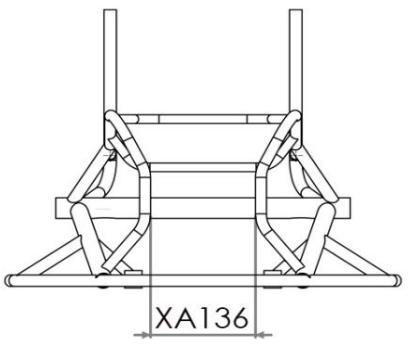

☐ XA135 Rétrécissement asymétrique du châssis
CHF 260

Dimension entre les tubes de châssis avant (A) _____ mm

Rétrécissement (B) _____ mm

Noter le côté où le rétrécissement est décalé

☐ *gauche* ☐ *droit*

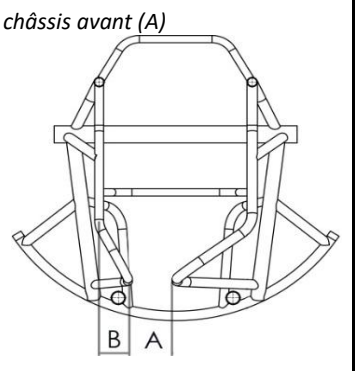

Assise

☐ XR050 Plaque d'assise carbone, avec tubes de renfort
CHF 370 *(rivetés au châssis)*

Longueur de la plaque d'assise _____ mm *(standard XY020 -20 mm)*

☐ XA260 Surface d'assise inclinée vers l'avant
CHF 215 *(avec XR050)*

Noter l'inclinaison _____ mm *(standard = 20 mm)*

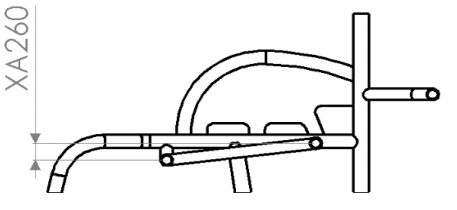

REPOSE-PIEDS

Repose-pieds fixe

☐ EXAXB080 Repose-pieds fixe, soudé
(pas de réglage en hauteur)

☐ EXAXB145 Repose-pieds multi-positions
CHF 156
(trois tubes transversaux au lieu d'une palette : permettent différentes positions du pied sur le repose-pieds.)

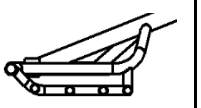

Hauteur et position

☐ Hauteur du repose-pieds avant

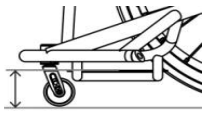

_____ mm *(min. 35 mm)*

☐ Hauteur du repose-pieds arrière

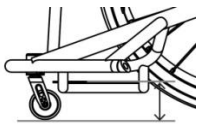

_____ mm *(min. 35 mm)*

☐ Distance entre le repose-pieds et le support de roue avant

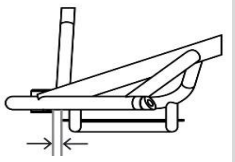

_____ mm

Taille de la palette (pas pour palette plastique ABS)

☐ Largeur de la palette

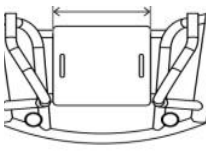

_____ mm *(Std= 200 mm)*

☐ Profondeur de la palette

_____ mm *(Std = 250 mm)*

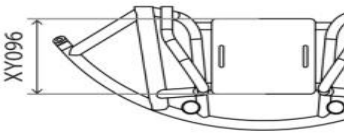

Repose-pieds

☐ XB190 Repose-pieds en carbone
CHF 244

☐ EXAXB140 Kit de distance
CHF 20
(+25 mm de réglage en hauteur)

Repose-pieds

☐ XB100 Repose-pieds moulé, plastique ABS
CHF 143
Longueur

_____ mm *(max. 380 mm)*
(standard = 330 mm)

Palette du repose-pieds

☐ XB240 Bords surélevés, alu
CHF 83
(prix par bord surélevé)

☐ *avant* ☐ *arrière* ☐ *gauche* ☐ *droit*

Hauteur
_____ *(max. 60 mm)*

☐ XB250 Bords surélevés, carbone
CHF 573
(seulement sur un côté)

☐ *avant* ☐ *arrière*

Hauteur
_____ *(max. 45 mm)*

Écartement des roues avant

■ XY330 Écartement des roues avant *(mesuré du boulon d'une fourche au boulon de l'autre fourche)*

_____ mm *(max. 320 mm)*

☐ Dimensions optimisées
(Largeur de la palette +50 mm)

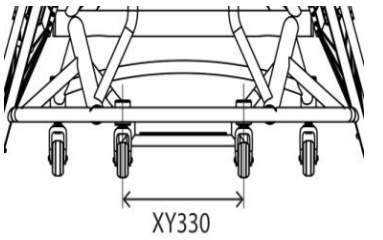

BARRE DE CARROSSAGE, BARRE D'ATTAQUE & ANTI-BASCULEMENT

Centre de gravité

☐ EXAXY510 Centre de gravité fixe, fermement soudé

Noter la dimension

mm

*(**Note :** mesuré de la face avant du tube de dossier au milieu de la barre de carrossage)*

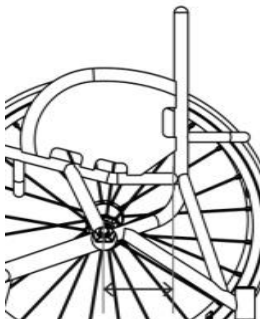

Carrossage des roues arrière

■ XY390 Angle de carrossage

18 ☐ 20 ☐

Barre d'attaque

☐ EXAXA110 Barre d'attaque pour basket-ball "Offence", ronde

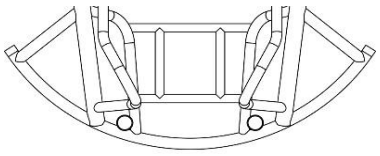

☐ EXAXA125 Barre d'attaque pour basket-ball "Offence", en forme de flèche
CHF 196

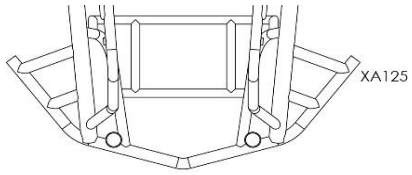

☐ EXAXA120 Barre d'attaque pour basket-ball "Offence", en forme de trapèze
CHF 196

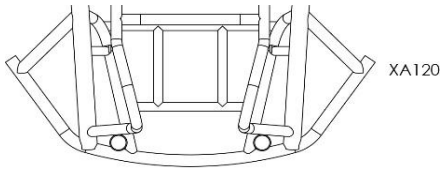

Dispositif anti-basculement pour centre de gravité fixe

☐ EXAXJ040 Dispositif anti-basculement sport, soudé

☐ EXAXJ060 Dispositif anti-basculement sport, double, soudé
CHF 276

PROTECTIONS LATÉRALES

☐ EXAXE230 **CHF 276** — Protections latérales, soudées, Sport *(incompatible avec EXAXY510)*

☐ EXAXE250 **CHF 265** — Protections latérales, soudées, Sport avec inlay en carbone *(incompatible avec EXAXY510)*

☐ XE310 **CHF 196** — Supplément protections latérales hautes *(uniquement en combinaison avec EXAXE230)*

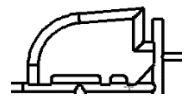

Design des protections latérales

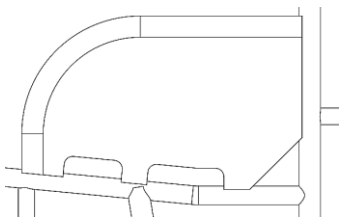

☐ Design droit

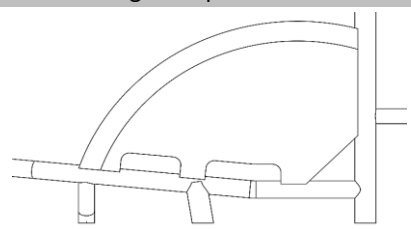

☐ Design arrondi

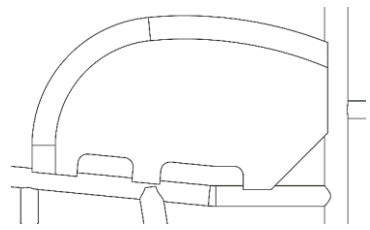

☐ Sa forme suit celle du pneu

Dimension des protections latérales

☐ Longueur des protections latérales

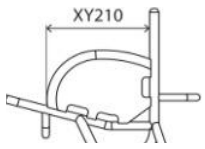

ⓘ _____ mm

☐ Hauteur des protections latérales (arrière)

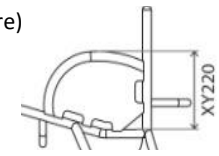

ⓘ _____ mm

☐ Hauteur des protections latérales (avant)
(en option)

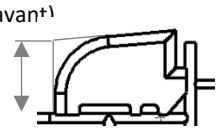

_____ mm

☐ Sa forme suit celle du pneu

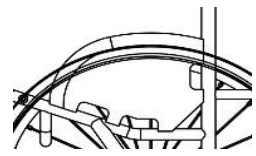

☐ 25 mm au-dessus du pneu
(sa forme suit celle du pneu)

☐ Personnalisée au-dessus du pneu
(sa forme suit celle du pneu)

_____ mm

☐ Protections latérales
à hauteur du pneu
(sa forme suit celle du pneu)

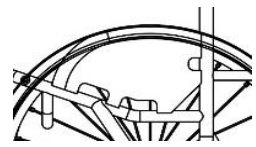

DOSSIER

Hauteur de dossier

☐ XY230 — Hauteur de dossier fixe
(non réglable)

Hauteur

ⓘ _____ mm

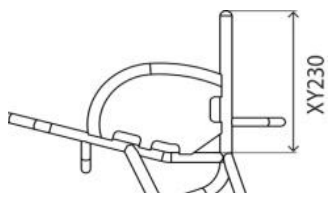

Angle de dossier / appui lombaire / dossier rétréci ou évasé

■ XY360 — Angle de dossier

-5 ☐ -3 ☐ 0 ☐ +3 ☐ +5 ☐

Individuel *(degrés max. -10 / +10)*

_____ degrés

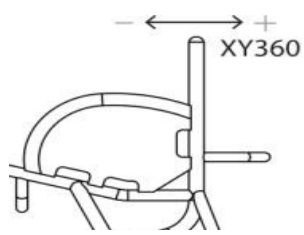

☐ XG100 **CHF 89** — Appui lombaire

Hauteur de la partie verticale inférieure:

_____ mm

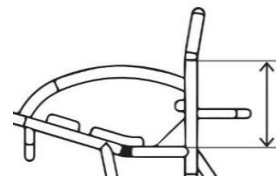

Inclinaison pour la partie supérieure

_____ mm

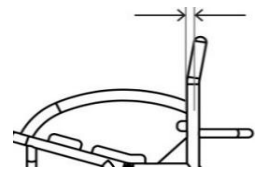

☐ XG110 **CHF 89** — Largeur de dossier rétréci
(incompatible avec EXAXY245)

Indiquer la mesure entre les tubes de dossier

_____ mm

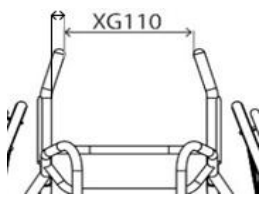

☐ XG120 **CHF 89** — Largeur de dossier évasée
(incompatible avec EXAXY245)

Indiquer la mesure entre les tubes de dossier

_____ mm

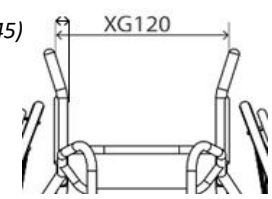

ROUES AVANT & ROUES ARRIÈRES

Roues avant et fourches

- ■ XC160 — Roues avant, Sport, 61 mm *(noires)*
- ■ XC200 — Fourches "Sport micro"
- ☐ XC181 — Roulements haute performance "Bones Reds" *(tous les roulements des roues avant)*
- ☐ XC182 **CHF 309** — Roulements ultra-performance "Bones Swiss Ceramic", billes en céramique *(tous les roulements des roues avant)*

Roues arrière

Diamètre des roues

- ☐ XY420 — Roues 24"
- ☐ XY430 — Roues 25"
- ☐ XY440 — Roues 26"
- ☐ XY450 — Roues 700c

Écartement des roues arrières / protections latérales

☐ XY460 — Espace entre roues et protections latérales / châssis

15 ☐ 20 ☐ 25 ☐ 30 ☐

Individuel _____ mm

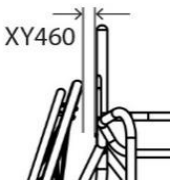

OU

☐ XY470 — Écartement de roue à roue
Nécessaire pour XA130, XA131

_____ mm

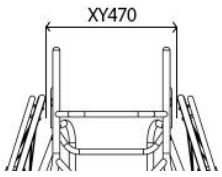

Roues arrières

- ☐ XK080 **CHF 771** — Spinergy **SLX** 24 rayons
- ☐ XK101 **CHF 813** — Spinergy **XSLX** 24 rayons croisés *(couvercle de moyeu inclus)*
- ☐ XK330 **CHF 1'426** — Spinergy **SLX R10** Heavy Duty, 24 rayons *(possible uniquement avec angle de carrossage 18°)*
- ☐ XK521 **CHF 195** — Roulements céramique pour roues avant Spinergy (option de mise à niveau)

Spinergy couleur rayons

☐ Noir ☐ Blanc ☐ Jaune
☐ Rouge ☐ Bleu ☐ Rose
☐ Violet ☐ Orange ☐ Vert

☐ XK180 **CHF 181** — Couleur personnalisée des rayons *(à indiquer ici svp)*
rayons intérieurs : _____
rayons extérieurs : _____

Spinergy couleurs moyeu/jante, anodisées (XK070/roue BLXL uniquement jante en couleur)

- ■ XK190 — Moyeu/jante noir
- ☐ XK200 **CHF 95** — Moyeu/jante argent
- ☐ XK201 **CHF 382** — Moyeu/jante rouge
- ☐ XK205 **CHF 392** — Personnalisation couleur moyeu/jante : _____
- ☐ XK202 **CHF 382** — Moyeu/jante violet
- ☐ XK203 **CHF 382** — Moyeu/jante bleu
- ☐ XK204 **CHF 382** — Moyeu/jante or

Montage mains-courantes

- ☐ XY480 — Montage étroit
- ☐ XY485 — Montage large
- ☐ XL090 **CHF 113** — Découpe des pattes de fixation (possible uniquement avec montage étroit) *(recommandé si la distance entre le châssis et la roue est étroite)*
- ☐ XL080 **CHF 226** — Montage de main courante super étroit et découpe des pattes de fixation *(uniquement avec XL040)*

Mains courantes

- ☐ XL010 — Main courante en alu, anodisé, **6 pattes de fixation**
- ☐ XL040 **CHF 267** — Main courante en titane, **6 pattes de fixation** ***(incompatible avec 700c)***
- ☐ XL070 **CHF 113** — Main courante en alu, anodisé, **12 pattes de fixation** ***(incompatible avec 24")***
- ☐ XL050 **CHF 147** — Main courante en inox, **6 pattes de fixation**

Pneus

- ☐ XM070 — Kenda Kaliente ☐ *Rouge* ☐ *Bleu*
- ☐ XM095 **CHF 45** — Kenda Wide *(uniquement en gris)*
- ☐ XM150 **CHF 92** — IRC Exeracer Pro *(uniquement en rouge)*
- ☐ XM080 **CHF 93** — Tufo MS3, sans chambre à air *(uniquement en bleu)*

Types de valves pour chambre à air

- ☐ XY500 — Chambre à air avec valve Schraeder

- ☐ XY490 — Chambre à air avec valve Presta *(standard si aucune option sélectionnée)*

COULEURS ET FINITIONS DE CHASSIS

Châssis / composants

☐ XN010 Couleur de châssis thermopoudrée

☐ XN150 Accessoires thermopoudrés *(de la couleur du châssis si pas d'indication)*

Châssis	Composants	***brillant***	Châssis	Composants	***mat***	Châssis	Composants	***spécial***
☐	☐	Black gloss 103	☐	☐	Black matt 105	☐	☐	Chrome Mirror 300
☐	☐	White gloss 100	☐	☐	White matt 101	☐	☐	Sparkle silver 170
☐	☐	Grey gloss 132	☐	☐	Grey matt 131	☐	☐	Metallic black matt 104
☐	☐	Cream gloss 135	☐	☐	Light grey matt 133	☐	☐	Metallic grey matt 130
☐	☐	Red gloss 108	☐	☐	Navy blue matt 152	☐	☐	Black sandpaper 201
☐	☐	Yellow gloss 120				☐	☐	Grey sandpaper 202
☐	☐	Forest green gloss 143				☐	☐	White sandpaper 200
☐	☐	Green gloss 107						
☐	☐	Dark blue gloss 151						
☐	☐	Royal blue gloss 154						
☐	☐	Blue gloss 174						
☐	☐	Duckegg blue gloss 141						
☐	☐	Pink gloss 188						
☐	☐	Orange gloss 180						
☐	☐	Purple gloss 157						

☐ XN200 **CHF 205** Couleur personnalisée (code RAL) : _____ Châssis ☐ Composants ☐

☐ EXAXN030 **CHF 350** Finition de châssis sans revêtement, sablé par billes de verre ***composants noir, sauf que XN160/XN170 choisi)***

☐ EXAXN050 **CHF 263** Finition de châssis sans revêtement, polie ***composants noir, sauf que XN160/XN170 choisi)***

☐ XN160 **CHF 112** Composants sans revêtement, sablé par billes de verre *(non indispensable pour EXAXB080 und XY230)*

☐ XN170 **CHF 174** Composants sans revêtement, polie *(non indispensable pour EXAXB080 und XY230)*

Couleur de contraste

Fourches, fixations repose-pieds, bouchons tube roues avant et autocollants

ⓘ

☐ Noir ☐ Argent

☐ Rouge ☐ Bleu

☐ Violet

☐ XN250 **CHF 205** Couleur de contraste personnalisée : _____

TOILES

Toile d'assise

☐ XP040 Toile d'assise, réglable en tension par sangles

Toile de dossier

■ XP055 Toile de dossier "Airtech Sport", réglable en tension par sangles, noir

☐ XP070 **CHF 133** Ailes de dossier renforts en cuir, noir

Toile de dossier (couleur des coutures)

☐ Argent ☐ Noir ☐ Bleu ☐ Couleur personnalisée :

☐ Rouge ☐ Orange ☐ Violet _____

Toile de dossier (couleur du motif RGK)

☐ Blanc (Std.) ☐ Vert ☐ Bleu ☐ Couleur personnalisée :

☐ Rouge ☐ Orange ☐ Violet _____

Toile de dossier (couleur du motif Elite)

☐ Blanc (Std.) ☐ Vert ☐ Bleu ☐ Couleur personnalisée :

☐ Rouge ☐ Orange ☐ Violet _____

COUSSIN D'ASSISE

☐ XP080 **CHF 93** — Coussin d'assise, mousse *(choisissez la fermeté et la hauteur du coussin)*
☐ souple (CMS040) ☐ medium (CMS050) ☐ 100 mm
☐ 50 mm ☐ 75 mm ☐ autre _____ *mm*

☐ XP340 **CHF 87** — Coussin d'assise plastazote (mousse dure) *(svp noter la hauteur max.)*
☐ 58 mm ☐ 63 mm

Housse de coussin

☐ XP085 — Housse de coussin, nylon, noire

☐ XP090 **CHF 72** — Housse de coussin "Air Lite", noire

☐ XP380 **CHF 99** — Housse de coussin, néoprène, noire

SANGLES

Sangles velcro

☐ XS050 **CHF 133** — Sangle à fermeture velcro "pro", 100 mm, renforcée et rembourrée, avec broderie RGK

☐ XS055 **CHF 133** — Sangle à fermeture velcro "pro", 50 mm, renforcée et rembourrée

☐ XS057 **CHF 134** — Sangle de genou à fermeture velcro "pro", 50 mm, *(de tube à tube, mesuré au-dessus des genoux)*

Position sangles velcro

☐ **Sangle 1** *Type* _____

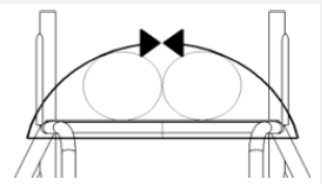

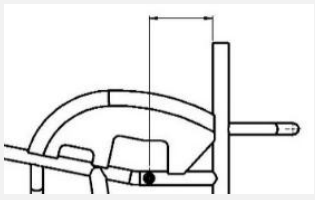

Longueur de la sangle _____ mm

Distance à partir de la face avant du tube de dossier _____ mm

☐ **Sangle 2** *Type* _____

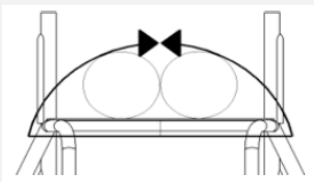

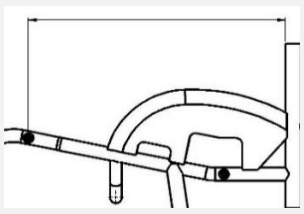

Longueur de la sangle _____ mm

Distance à partir de la face avant du tube de dossier _____ mm

Sangles fermeture à click

☐ XS020 **CHF 91** — Sangle fermeture à clic *(rembourrage 11" x 2")*

☐ XS021 **CHF 92** — Sangle fermeture à clic "Sport" *(rembourrage continu)*

☐ XS025 **CHF 236** — Sangle fermeture à clic "Pelvi Loc 2DA" *(pour cuisses et genoux)*

Choisir la taille :
☐ M (12") ☐ L (14")

☐ XS030 **CHF 252** — Sangle fermeture à clic "Pelvi Loc 3DA" *(pour les hanches)*

Choisir la taille :
☐ S (8") ☐ M (12") ☐ L (14") ☐ XL (17")

☐ XS035 **CHF 150** — Sangle fermeture à clic "M2" *(pour cuisses et genoux)*
☐ 8" ☐ 10" ☐ 12"

☐ XS036 **CHF 149** — Sangle fermeture à clic "M2" *Sangle fermeture à clic ''M2''(pour les pieds, rembourrage continu)*
☐ 8" ☐ 10" ☐ 12"

☐ **Sangle 1** *Type* _____

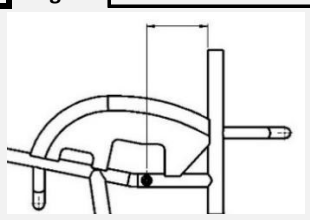

Distance à partir de la face avant du tube de dossier _____ mm

☐ **Sangle 2** *Type* _____

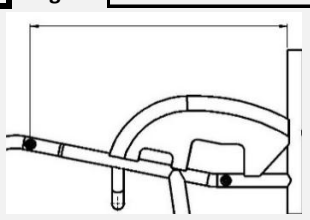

Distance à partir de la face avant du tube de dossier _____ mm

☐ XS040 **CHF 95** — Points de fixation pour le montage des sangles sur le châssis *(une paire)* ☐ x1 ☐ x2 ☐ x3

☐ XS045 **CHF 95** — Pinces de montage pour les sangles *(un set par sangle)* ☐ x1 ☐ x2 ☐ x3

OPTIONS

☐ XR060 **CHF 113** — Passants soudés pour sangle de mollets

☐ XR065 **CHF 113** — Passants de sangle soudés

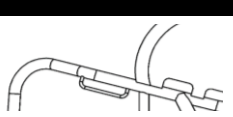

ACCESSOIRES

☐ XR030 **CHF 204** — Sac pour 3 roues arrière, noir

☐ XP130 **CHF 101** — Protection de châssis, nylon, rembourrée, avec logo

☐ XA150 **CHF 72** — Fourreau synthétique pour couvrir la barre d'attaque

☐ XS070 — Sangle de pieds

☐ XS060 — Sangle mollets

■ XP400 — Protection barre de dossier, rembourrée, fermeture velcro

■ XR090 — Kit outils

NOTES – rédigez svp vos commentaires !