SUNRISE MEDICAL

GEMINO

GEMINO 30 / 30 M PARKINSON

Freinage inversé

Frein ralentisseur

Ligne laser

CE

BON DE COMMANDE

L'illustration peut diverger de l'exécution réelle du produit. Sous réserve d'erreurs, de fautes d'impression et de modifications. À tout moment, il est possible de demander une liste de prix actuelle.

Adresse de facturation ou n° du client		Adresse de livraison ☐ correspond à l'adresse de facturation	
N° client		N° client	
Nom		Nom	
Rue		Rue	
NPA / Lieu		NPA / Lieu	
E-mail		E-mail	
Tél.		Tél.	

Informations relatives à la commande	
☐ Commande ☐ Devis	Commission:
Dernière mise à jour : 01.01.2025, prix valables jusqu'à nouvel avis	

Prix de base **CHF 1'210**

Prix hors TVA / prix de vente recommandé

Dimensions

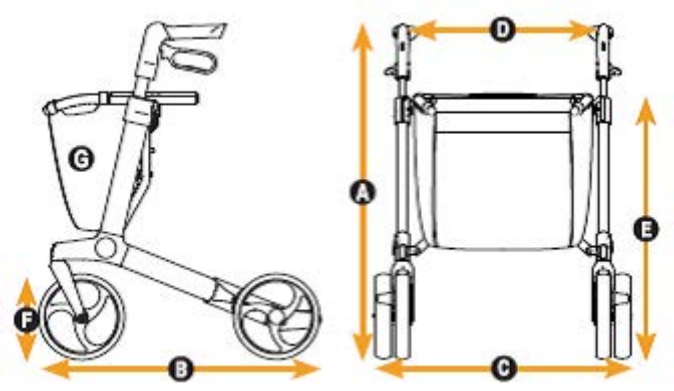

		Gemino 30 Parkinson	Gemino 30 M Parkinson
A	Hauteur totale	780 - 1000 mm	690 - 880 mm
B	Longueur totale	650 mm	650 mm
C	Largeur totale	600 mm	600 mm
D	Largeur entre les poignées	470 mm	470 mm
E	Hauteur d'assise	620 mm	550 mm
	Hauteur replié	800 mm	760 mm
	Longueur replié	650 mm	650 mm
	Largeur replié	230 mm	230 mm
	Rayon de braquage	840 mm	840 mm
F	Diamètre roues	200 x 36 mm	200 x 36 mm
	Poids total sans sac à rabat	7,5 kg	7,4 kg
	Poids total avec SpeedControl	8,8 kg	8,7 kg
G	Poids sac à rabat, standard	0,3 kg	0,3 kg
	Poids max. utilisateur	**150 kg**	**130 kg**
	Poids max. avec SpeedControl	100 kg	100 kg
	Poids max. dans le sac à rabat	5 kg	5 kg
	Taille recommandée	1500 - 2000 mm	1350 - 1700 mm

Dimensions et couleurs			CHF	Quantité
Gemino 30 Parkinson				
☐	7100070	Gemino 30 Parkinson, Silver grey	1210	
☐	7100071	Gemino 30 Parkinson, Sapphire blue	1210	
☐		Gemino 30 Parkinson, avec SpeedControl Supplément	555	
Gemino 30 M Parkinson				
☐	7100270	Gemino 30 M Parkinson, Silver grey	1210	
☐		Gemino 30 M Parkinson, avec SpeedControl Supplément	555	

Accessoires (sans montage)			CHF	Quantité
Chariot de courses pour Gemino 30 Parkinson				
☐	9012369	Chariot de courses «Shop-n-Go»	253	
Sacs à rabat pour Gemino 30 Comfort Parkinson / Gemino 30 M Comfort Parkinson				
☐	9012315	Sac, avec clips de fixation, Alcantara/noir	130	
☐	9012314	Sac, avec clips de fixation, noir	120	
☐	9012316	Sac, avec clips de fixation, graphite/noir	120	
☐	9012317	Sac, avec clips de fixation, vert menthe/noir	120	
☐	9012318	Sac, avec clips de fixation, rouge/noir	120	
☐	9012319	Sac, avec clips de fixation, bleu/noir	120	
☐	9012320	Sac, avec clips de fixation, vert/noir	120	
☐	9012321	Sac, avec clips de fixation, rose/noir	120	
Accessoires				
☐	7109011	Porte-béquille	34	
☐	7109140	Tablette	51	
☐	9012220	Dossier	78	
☐	9012222	Dossier confort	86	
☐	7109060	Parapluie, noir	111	
☐	7109050	Panier porte-bouteille oxygène	99	
☐	7109090	Support de fixation universel	22	
☐	7109095	Eclairage	66	
☐	7109100	Porte-perfusion	111	
☐	9012281	Poignées de poussée longues, avec graduation Seulement en Silver grey. Incompatible avec Gemino 30 M	70	
☐	9009329	Équipé de SpeedControl (poids utilisateur max. 100 kg)	668	
☑	7109080	Frein ralentisseur Incompatible avec SpeedControl	Std	
☑	9011971	Freinage inversé	Std	
☑	9012050	Ligne laser	Std	

Frais d'expédition		CHF	Totale
☐	Par déambulateur	25	
☐	Palette de 5 piéce	95	
☐	Palette de 10 piéce		gratuit

Gemino 30 / 30 M Parkinson	CHF
Prix de base	
Total des suppléments	
Emballage et participation aux frais d'expédition	
Prix hors TVA	
TVA 8.1%	
Prix T.T.C.	

Date			Signature
Jour	Mois	Année	

Envoyer l'e-mail

Sunrise Medical SA

Erlenauweg 17
3110 Münsingen
031 958 38 38
cs@sunrisemedical.ch
www.SunriseMedical.ch

GEMINO ACCESSOIRES

Sac avec poignée, bandoulière et clips de fixation

// 9012369
Chariot de courses «Shop-n-Go»

// 9012315
Sac, avec clips de fixation, Alcantara/noir

// 9012314
Sac, avec clips de fixation, noir/noir

// 9012316
Sac, avec clips de fixation, graphite/noir

// 9012317
Sac, avec clips de fixation, vert menthe/noir

// 9012318
Sac, avec clips de fixation, rouge/noir

// 9012319
Sac, avec clips de fixation, bleu/noir

// 9012320
Sac, avec clips de fixation, vert/noir

// 9012321
Sac, avec clips de fixation, rose/noir

Accessoires

// 7109011
Porte-béquille

// 7109140
Tablette

// 9012220
Dossier

// 9012222
Dossier confort

// 7109060
Parapluie, noir

// 7109050
Panier porte-bouteille oxygène

// 7109090
Support de fixation universel

// 7109095
Eclairage

// 7109100
Porte-perfusion

// 9012281
Poignées longues, avec graduation

// 9009329
Speedcontrol

// 7109080
Frein ralentisseur

// 9011971
Freinage inversé

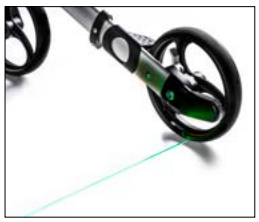

// 9012050
Ligne laser

Sunrise Medical SA
Erlenauweg 17 I 3110 Münsingen I 031 958 38 38
cs@sunrisemedical.ch I www.SunriseMedical.ch