SUNRISE MEDICAL

GEMINO

GEMINO 20 / 20 M / 20 S

CE

BON DE COMMANDE

L'illustration peut diverger de l'exécution réelle du produit. Sous réserve d'erreurs, de fautes d'impression et de modifications. À tout moment, il est possible de demander une liste de prix actuelle.

Adresse de facturation ou n° du client		Adresse de livraison ☐ correspond à l'adresse de facturation	
N° client:		N° client:	
Nom:		Nom:	
Rue:		Rue:	
NPA/Lieu:		NPA/Lieu:	
E-mail:		E-mail:	
Tél.:		Tél.:	

Informations relatives à la commande

☐ Commande ☐ Devis

Commission:

Dernière mise à jour : 01.01.2025, prix valables jusqu'à nouvel avis

Prix de base **CHF 380**

Prix hors TVA / prix de vente recommandé

Dimensions

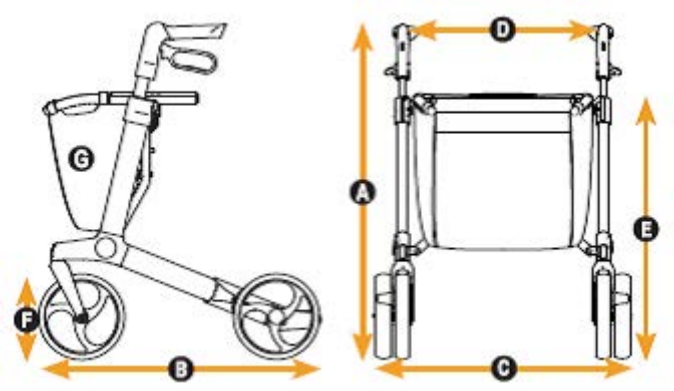

		Gemino 20	Gemino 20 M	Gemino 20 S
A	Hauteur totale	780 - 1000 mm	690 - 880 mm	650 - 770 mm
B	Longueur totale	650 mm	650 mm	680 mm
C	Largeur totale	600 mm	600 mm	550 mm
D	Largeur entre les poignées	470 mm	470 mm	420 mm
E	Hauteur d'assise	620 mm	550 mm	480 mm
	Hauteur replié	800 mm	760 mm	690 mm
	Longueur replié	650 mm	650 mm	680 mm
	Largeur replié	230 mm	230 mm	230 mm
	Rayon de braquage	840 mm	840 mm	790 mm
F	Diamètre roues	200 x 36 mm	200 x 36 mm	200 x 36 mm
	Poids total sans sac à rabat	7,1 kg	7 kg	6,6 kg
G	Poids sac à rabat, standard	0,3 kg	0,3 kg	0,25 kg
	Poids max. utilisateur	**150 kg**	**130 kg**	**125 kg**
	Poids max. dans le sac à rabat	5 kg	5 kg	5 kg
	Taille recommandée	1500 - 2000 mm	1350 - 1700 mm	1250 - 1650 mm

Dimensions et couleurs		CHF	Quantité
Gemino 20			
☐ 7120000	Gemino 20, Grey	380	
Gemino 20 M			
☐ 7120200	Gemino 20 M, Grey	380	
Gemino 20 S			
☐ 7120100	Gemino 20 S, Grey	380	

Accessoires (sans montage)		CHF	Quantité
☐ 7109011	Porte-béquille	34	
☐ 7109140	Tablette	51	
☐ 9012220	Dossier – Gemino 20, Gemino 20 M	78	
☐ 9012221	Dossier – Gemino 20 S	78	

// 7109011
Porte-béquille

// 7109140
Tablette

// 9012220 & 9012221
Dossier

Frais d'expédition		CHF	Totale
☐	Par déambulateur	25	
☐	Palette de 5 piéce	95	
☐	Palette de 10 piéce		gratuit

Gemino 20 / 20 M / 20 S	CHF
Prix de base	
Total des suppléments	
Emballage et participation aux frais d'expédition	
Prix hors TVA	
TVA 8.1%	
Prix T.T.C.	

Date			Signature
Jour	Mois	Année	

Envoyer l'e-mail

Sunrise Medical SA

Erlenauweg 17
3110 Münsingen
031 958 38 38
cs@sunrisemedical.ch
www.SunriseMedical.ch