QUICKIE IRIS

Edition: 05/2025

Adresse de facturation :
Société :
Rue :
NPA/Lieu :
Fon :

Date :
Commission :

Adresse de livraison :
Société :
Rue :
NPA/Lieu :
Fon :

No de commande de Sunrise Medical :

☐ Commande ☐ Devis ☐ built4me

Prière d'envoyer les commandes à **cs@sunrisemedical.ch**

Garantie

Selon nos conditions générales.

Prière de cocher les variantes et les accessoires désirés sur ce bon de commande.

Toutes les mesures en mm, mesures arrondies ± 10 mm

Sous réserve de modifications techniques et de fautes d'mpression

● = Standard n/c = options sans supplément

Charge utile max. (version standard)	**135**	**kg**
Charge utile max. (version renforcé)	**180**	**kg**
Poids de l'utilisateur		**kg**

Position tarifaire de l'assurance sociale : 90.401.100

Prix de base CHF 5730

Prix hors TVA / prix de vente recommandé

	Châssis		
	Modell		
❑	183WM56	QUICKIE IRIS grandissant (EIZ4)	5730
		Fauteuil de soins polyvalent et châssis pour coque d'assise	
	Fixations pour le transport handicapés montées/marquées		
●	183TO38	Récepteurs de fixation pour transp. de pers. handicapées	Std
	Châssis	(châssis renforcé uniquement avec accoudoirs fixé par 2 points)	
●	183FS23	Base et châssis de l'assise adapté à la croissance (max. 135 kg)	Std
❑	183HV2	Châssis renforcé (max. 180 kg)	504
❑	183FS24	Fixation respirateur/batterie [1, 2, 3]	548
	Mécanisme de bascule siège		
●	183TT8	Mécanisme de bascule par une pédale (sans câbles) [4]	Std
		Pédale ❑ droite ❑ gauche (vue de l'arrière !)	
❑	183TT12	Mécanisme de bas.manuel avec des câbles droite/gauche	n/c
	Siège		
	Surface du siège		
❑	183ST35	Planche de siège fixée au-dessus du châssis de l'assise [7]	120
❑	183ST36	Planche de siège fixée au-dessous du châssis de l'assise [6, 7]	120
	Domaine d'inclinaison 55°	**(modification ultérieur possible)**	
❑	183TA5	-5 à 50° [6, 8]	n/c
●	183TA6	0 à 55°	Std
❑	183TA7	+5 à 60° [6]	n/c
	Domaine d'inclinaison 40°	**(modification ultérieur possible)**	
❑	183TA8	-5 à 35° [6, 8]	n/c
●	183TA1	0 à 40°	Std
❑	183TA10	+5 à 45° [6]	n/c
	JAY	**Voir aussi les bons de commande JAY** pour les coussins et dossiers JAY et page 4.	
	Largeur siège		
❑	183W5	355 mm (14")	n/c
❑	183W6	380 mm (15")	n/c
❑	183W7	405 mm (16")	n/c
❑	183W8	430 mm (17")	n/c
❑	183W9	460 mm (18")	n/c
❑	183W10	485 mm (19")	n/c
❑	183W11	510 mm (20")	n/c
❑	183W12	535 mm (21")	210
❑	183W13	560 mm (22") [9]	210
	Longueur du cadre		
❑	183FL91	Cadre court (Profondeur siège 355 - 460 mm / 14 - 18")	n/c
❑	183FL92	Cadre moyen (Profondeur siège 405 - 510 mm / 16 - 20")	n/c
❑	183FL93	Cadre long (Profondeur siège 460 - 560 mm / 18 - 22")	n/c

	Coloris du châssis		
❑	183C215	Matte Black	n/c
❑	183C214	Gloss Black	n/c
❑	183C216	Metallic Shadow	n/c
❑	183C227	Starlight White	n/c
❑	183C225	Silver Ore	n/c
❑	183C228	Storm Gray	n/c
❑	183C213	Desert Tan	n/c
❑	183C212	Desert Sage	n/c
❑	183C223	Salute Green	n/c
❑	183C211	Celestial Sapphire	n/c
❑	183C217	Midnight Blue	n/c
❑	183C222	Royal Blue	n/c
❑	183C224	Scarlet Noir	n/c
❑	183C221	Red Pepper	n/c
❑	183C229	Turbo Green	n/c
❑	183C220	Pink Power	n/c
❑	183C219	Petal Pink	n/c
❑	183C218	Mystic Purple	n/c
❑	183C226	Solar Orange	n/c
❑	183C230	Velocity Yellow	n/c
	Coloris spéciales		
❑	183C112	Desert Camouflage	260
❑	183C43	Mossy Oak Camouflage	260
❑	183C108	Zebra (choisir une couleur standard, noir pas possible)	260
	Profondeur du châssis		
	(Profondeur siège variable, dépend de la position des tubes de dossier)		
❑	183FD5	355 mm (14")	n/c
❑	183FD6	380 mm (15")	n/c
❑	183FD7	405 mm (16")	n/c
❑	183FD8	430 mm (17")	n/c
❑	183FD9	460 mm (18")	n/c
❑	183FD10	485 mm (19")	n/c
❑	183FD11	510 mm (20")	210
❑	183FD16	535 mm (21")	210
❑	183FD17	560 mm (22") [10]	210

	Notes
1)	Roulette anti bascule à l'arrière du châssis (183AT1) incl.
2)	Incompatible avec largeur siège/châssis 355 mm (14") et 380 mm (15"), hauteur d'assise minimale 430mm (17")
3)	Incompatible avec freins à pied pour accompagnateur
4)	Incopatible avec fixation respirateur/batterie, incomp. avec profondeur 535 - 560 mm (21/22") et domaine d'inclinaison +5°
6)	Incompatible avec châssis renforcé
7)	Voir tableau d'élargissement pour les plaques de siège, page 5
8)	Incompatible avec hauteur d'assise 320mm
9)	Pas grandissant
10)	Incompatible avec dossier Reclining / dossier Reclining avec poignée poussette

Dossier : Choisissez 1., 2., 3. ou 4. (pas de mix des options possible)			
❑	**1. Dossier régl. en hauteur avec barre de poussée à réglable en angle**		
❑	183PH8	Barre de poussée standard	260
❑	183PH9	Barre de poussée longue	260
❑	183B200	Tube de dossier 380 - 535 mm	n/c
❑	183B201	Tubes de dossier 460 - 610 mm	n/c
❑	**2. Dossier Reclining (0 - 40°)** [12]		
❑	183BT21	Dossier Reclining [12]	1024
❑	183B5	Moyen hauteur du dossier 21" / 460 mm	n/c
❑	183B9	Haut hauteur du dossier 24" / 610 mm	n/c
❑	**3. Dossier Reclining avec barre de poussée (combinaison 1. + 2.)** [12]		
❑	183BP64	Dossier Reclining (réglable 480 - 585 mm)	1024
❑	183PH8	Barre de poussée standard	260
❑	183PH9	Barre de poussée longue	260
	Dossier dynamique [1, 2]		
❑	183BT101	Absorbe la pression / le choc suite à des mouvements incontrôlés (par exemple spasticité, etc) [1, 2]	1024

Protège-vêtements et accoudoirs			
	Protège-vêtements		
❑	183AA63	Fixé par 2 points, réglable en hauteur	260
❑	183AA43	Fixé par 2 points, rabattable vers l'arrière	155
❑	183AA62	Fixé par 2 points	n/c
❑	183AA48	Fixé par 2 points, réglable en hauteur et rabattable	307
	Voir matrice accoudoirs page 5		
❑	183AA11	Fixé par 1 point, réglable en hauteur, haut [2]	260
❑	183AA29	Fixé par 1 point, réglable en hauteur, bas [2]	260
❑	183AR18	Pinces de montage, PV fixé par 1 point, haut [2]	n/c
❑	183AR17	Pinces de montage, PV fixé par 1 point, bas [2, 13]	n/c
❑	183AA1	Tube, réglable en angle / rabattable vers l'arrière [2]	307
❑	183AA7	Tube réglable en angle et en longeur / rabattable vers l'arrière [2]	307
❑	183AA14	sans protège-vêtements [2]	n/c
	Capitonnage		
❑	183AM23	Accoudoirs 250 mm, Classic incomp. avec 183AA1	n/c
❑	183AM24	Accoudoirs 350 mm, Classic incomp. avec 183AA1	n/c
❑	183AM9	Accoudoirs Foam court pour 183AA7	n/c
❑	183AM10	Accoudoirs Foam long pour 183AA7	n/c

Tubes / palettes de repose-pieds : choisissez 1. ou 2. (pas de mix des options possible !)			
	1. Palettes de repose-pieds fixée à la potence		
	(palettes sans tube de fixation intermédiaire, montées directement à la potence)		
	Repose-pied		
❑	183H140	70° amovibles / pivotants, fixés depuis l'avant [9]	n/c
❑	183H142	80° amovibles / pivotants, fixés depuis l'avant [9]	n/c
❑	183H158	90° amovibles / pivotants, fixés depuis l'avant [9]	n/c
❑	183H146	70° renforcés, amovibles, fixés depuis l'avant [9]	132
❑	183H132	80° renforcés, amovibles, fixés depuis l'avant [3, 9]	132
❑	183H147	90° renforcés, amovibles, fixés depuis l'avant [3, 9]	132
❑	183H161	90° relevables séparément en hauteur, amovibles / pivotants [4, 6, 9]	410
	Rallonge de la potence des repose-pieds		
❑	183E23	50 mm (2")	40
❑	183E24	100 mm (4") [5]	40
	Palettes de repose-pieds		
❑	183F4	Bi-partis, alu, réglables en angle, **petit**, incl.soutiens mollet [6]	205
❑	183F8	Bi-partis, alu, réglables en angle, **grand**, incl. soutiens talons	n/c
❑	183A7	sans palettes de repose-pieds	n/c
	2. Palettes de repose-pieds fixées avec des tubes		
	(palettes fixées aux tubes intermédiaires)		
	Repose-pied		
❑	183H145	60° amovibles / pivotants	n/c
❑	183H139	70° amovibles / pivotants	n/c
❑	183H141	80° amovibles / pivotants [11]	n/c
❑	183H160	Repose-pieds relevables séparément en hauteur [4]	342
❑	183H159	Repose-pieds relevables séparément en hauteur, adap.longueur [4]	410
	Tubes de repose-pieds		
❑	183E1	Court 280 - 355 mm (11" - 14")	n/c
❑	183E2	Moyen 355 - 430 mm (14" - 17" haut.d'ass. 320 mm imcomp.	n/c
❑	183E5	Long 430 - 485 mm (17" - 19" haut.d'ass. 320 mm imcomp.	n/c
❑	183E16	Fixé en hauteur [9]	71
	Palettes de repose-pieds		
●	183F271	Bi-partis, plastique avec maintien des talons	Std
❑	183F3	Bi-partis, alu, réglables en angle, **grand** maintien des talons	205
❑	183F4	Bi-partis, alu, réglables en angle, **petit** maintien des talons [6]	205
❑	183F5	Bi-partis, alu, réglables, pour repose-pieds relevables	n/c
❑	183F48	Monobloc, alu, régl. en angle et en hauteur, soutien-mollets [6, 7, 8]	205
❑	183F7	sans palettes de repose-pieds, sans tubes de repose-pieds	n/c

Repose-pieds, options			
❑	183HL1	Maintien des talons	n/c
❑	183HL5	Soutien-mollets	n/c
❑	183IG2	Protection pour châssis Neoprene	58
❑	183H32	Sans repose-pieds	n/c
❑	183HL4	Sans maintien des talons	n/c
❑	183HL6	Sans soutien-mollets	n/c
❑	188DI47	Protège-genou, pour RP relevable en hauteur	158
❑	188DI48	Protège-genou, housse avec gel, pour RP relevable en hauteur	205
❑	183MZ02	Repose-pieds, montage standard droit	n/c
❑	183MZ01	Repose-pieds, montage avec abduction de 50 mm [10]	199

Roues avant					
	Roues avant				
❑	183CW73	4 x 1.25"	(100 x 32.0 mm)	Polyuréthane Soft [2]	n/c
❑	183CW53	5 x 1"	(125 x 25.0 mm)	Polyuréthane	n/c
❑	183CW7	5 x 1.5"	(125 x 37.5 mm)	Polyuréthane Soft	n/c
●	183CW45	6 x 1"	(150 x 25.0 mm)	Polyuréthane	Std
❑	183CW35	6 x 1.5"	(150 x 37.5 mm)	Polyuréthane Soft	n/c
❑	183CW46	8 x 1"	(200 x 25.0 mm)	Polyuréthane	n/c
❑	183CW39	8 x 1.5"	(200 x 37.5 mm)	Polyuréthane Soft	n/c
❑	183CW36	8 x 2"	(200 x 50.0 mm)	Pneumatique	n/c
❑	183CW37	8 x 2"	(200 x 50.0 mm)	Pneum. avec remp. flexel	139

Notes

1) Incompatible avec dossier Reclining, incompatible avec profondeur 480 - 560 mm
2) incompatible avec le châssis renforcé
3) Incompatible avec roues avant 4"
4) Incompatible avec palettes monobloc
5) Incompatible avec repose-pieds 90° amovibles/pivotants et renforcés amovibles
6) Uniquement avec largeur siège 355 (14") à 405 mm (16")
7) Incompatible avec tubes de repose-pieds moyen
8) Imcompatible avec repose-pieds relevable en hauteur
9) Uniquement avec palettes de repose-pieds bi-partis
10) Conflit possible avec repose-pieds 80°/90° / incomp. avec préréglage du basculement -5 à 50° + -5 à 35°
11) Incompatible avec roues avant 8"
12) Incompatible avec prof. siège 560 mm (22") et uniq. avec domaine d'inclinaison 40°
13) Incompatible avec SwissOption "protège-habits/garde-boue, fixe, ajuste à la roue, réglable hauteur"

Matrice longueur jambes

Potence	Rallonge de la potence ou tube de repose-pieds	De la plaque d'assise au bord supérieur de la palette	
		min.	max.
70° vissé par devant	sans tube	90 mm	230 mm
	2"	90 mm	292 mm
	4"	90 mm	343 mm
80° vissé par devant	sans tube	90 mm	241 mm
	2"	90 mm	305 mm
	4"	90 mm	355 mm
90° vissé par devant	sans tube	76 mm	228 mm
ELR vissé par devant	sans tube	76 mm	177 mm
60° S/A	court	230 mm	317 mm
	moyen	230 mm	368 mm
	long	292 mm	406 mm
70° S/A	court	267 mm	394 mm
	moyen	267 mm	444 mm
	long	343 mm	482 mm
80° S/A	court	279 mm	368 mm
	moyen	279 mm	419 mm
	long	330 mm	457 mm
ALR	court	216 mm	381 mm
	moyen	254 mm	431 mm
	long	305 mm	482 mm
ELR	court	203 mm	368 mm
	moyen	241 mm	419 mm
	long	292 mm	470 mm

Longueur de jambe en mm

Veuillez respecter la procédure de mesure

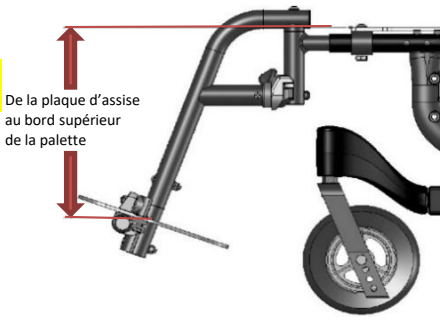

Axes et roures arrières

	Plaque de fixation		
●	183AL33	Plaque de fixation standard	Std
	Commande unilatérale		
❑	183AL17	Commande unilatérale [1, 2]	1449
❑	183OA2	Mains-courantes standard	n/c
❑	183HM1	Mains-courantes fixée à droite	n/c
❑	183HM2	Mains-courantes fixée à gauche	n/c
❑	183OA1	Mains-courantes avec diamètre plus petit [3]	n/c
❑	183HM1	Mains-courantes fixée à droite	n/c
❑	183HM2	Mains-courantes fixée à gauche	n/c
	Axes		
❑	183AX1	Axes à déverrouillage rapide [4]	n/c
❑	183AX17	Axes fixes (incompatible avec roue arrières 24" à rayons)	n/c
	Roues arrières		
●	183RW13	12" MAG plastique [5, 6, 7]	Std
❑	183RW14	16" MAG plastique [6, 8]	n/c
❑	183RW3	20" MAG plastique [9]	n/c
❑	183RW8	22" MAG plastique [9]	n/c
❑	183RW1	24" MAG plastique	n/c
❑	183RW51	24" Roues à rayons	n/c
	Pneus		
❑	183RT3	Polyuréthane	103
❑	183RT4	Polyuréthane, Low (pour roue 12" MAG)	103
❑	183RT1	Pneumatique	n/c
❑	183RT2	Pneu avec remplissage flexel	139
	Mains courantes (à partir des roues arrières 20")		
❑	183HR1	Aluminum	n/c
❑	183HR4	Plastifiées (avec freins tambours seul. 24")	146
❑	183HR7	Sans mains-courantes	
❑	183HR8	8 tenons fixés avec inclinaison latéral (seul. 24" MAG)	250
	Frein de moyeu (incompatible avec commande unilatérale)		
❑	183LK01	12" roue	84
❑	183LK02	16" roue	84
	Freins		
❑	183WL8	Freins à pousser	n/c
❑	183WL41	Freins à pied pour accompagnateur [10]	66
❑	183WL10	sans freins	
	Rallonges de freins		
❑	183EH7		58
	Roulettes anti bascule (version Quickie)		
❑	183AT1	Roulette anti bascule à l'arrière du châssis	142

Accessoires

	Sac à dos		
❑	183A1	Noir	83
	Sac pour siège		
❑	183A8	Noir	60
	Divers		
❑	183A54	Sangle mollets, noir (supplémentaire)	49
❑	183A82	Porte-bagages [11]	148
❑	183A601	Fixation pour bouteille d'oxigène [12]	205
❑	183A701	Fixation pour support à perfusion [13]	173
	Ceinture de positionnement		
❑	183ZZ25	50 mm large, non rembourrée, Push Button	109
❑	183ZZ26	50 mm large, rembourrée, Push Button	131
❑	183A117	50 mm large, fermeture encliquetable	141
❑	183A118	50 mm large, rembourée, fermeture encliquetable	151
❑	183A120	Uniq. pinces de montage pour ceinture de positionnement	46
	Protège rayons		
❑	183A24	transparent, seul. roues 22", 24", incomp. avec roues MAG	212
❑	Sopur	avec motif, voir page 6	292
	Motif :		
	Protège vêtements		
❑	183SG3	Plastique, amovible, grand	n/c
❑	183SG4	Plastique, amovible, petit	n/c

SwissOption

❑	**Axe vissé**	16" freins à tambours pour accomp. (Flexel)			724
❑		20" freins à tambours pour accomp. (Flexel)			724
❑		22" freins à tambours pour accomp. (Pneu)			724
❑		22" freins à tambours pour accomp. (Flexel)			863
❑		24" freins à tambours pour accomp. (Pneu)			724
❑		24" freins à tambours pour accomp. (Poly)			827
❑		24" freins à tambours pour accomp. (Flexel)			863
❑		7 x 1 3/4" (178 x 25mm) pneu avec remplissage flexel			139
❑		Protège-habits/garde-boue, fixe ajuste à la roue, réglable hauteur [14, 15, 17]			410
❑		Levier de basculement	❑ Mont.droite	❑ Mont. gauche	51
			❑ Montage à droite et à gauche		102
❑		Roulette anti bascule [16]	❑ Mont.droite	❑ Mont. gauche	155
		(version Sopur)	❑ Montage à droite et à gauche		310

Palettes de repose-pieds – version SOPUR

Palettes de repose-pieds

❑	Palette monobloc aluminium, réglable en angle et en profondeur (version Sopur)	*LS 360 - 540 mm*	205

JAY coussin pour siège / dossier

Voir aussi les bons de commande JAY pour les coussins et dossiers JAY et page 4.

Notes

1) Incompatible avec le châssis renforcé
2) Incompatible avec roues arrières MAG 12" et 16" et roues arrières rayons 24"
3) Incompatible avec roues arrières 20" MAG
4) Incompatible avec commande unilatérale
5) Combinaison roues arrières 12" avec freins à pied pour accompagnateur et domaine d'inclinaison +5° à -60° incompatible
6) Roues arrières 12" et 16" incompatible avec mains courantes
7) Uniquement avec pneus pneumatiques, pneu avec remp. flexel où Poly Low
8) Uniquement avec pneus pneumatiques ou pneu avec rempl. flexel
9) Incompatible avec mains-courantes à tenons
10) Incompatible avec rallonges de freins et incompatible avec commande unilatérale
11) Uniquement avec palettes de repose-pieds fixées avec des tubes
12) Uniquement avec dossier 1 incompatible avec fixations pour le transport handicapés
13) Incompatible avec fixations pour le transport handicapés
14) Uniquement avec protège-vêtements, fixé par 1 point, 183AA11 ou 183AA29
15) Seulement avec freins à tambour
16) En cas de mécanisme de bascule par une pédale seul. une roulette anti bascule possible Sopur possible
17) Incompatible avec roues arrières 12" et 16"

Veuillez vous informer auprès de notre service clientèle pour des fauteuils roulants bâtis sur mesures.

QUICKIE IRIS	**Prix de base**	**CHF**	**5730**
Somme des suppléments/réductions de prix		**CHF**	
Frais de port et d'emballage		**CHF**	95
TVA 8.1%		**CHF**	
Prix total		**CHF**	

Coussins et dossiers JAY

Veuillez noter :
Les prix indiqués ici ne sont valables que pour les tailles standard. Le supplément (net) pour les coussins JAY de tailles spéciales est de CHF 50.00.
Si vous avez des demandes spéciales, veuillez consulter le bon de commande spécifique ou alors notre service clients.

Coussins JAY : veuillez prendre en considération les bons de commandes pour des informations détaillées !

			CHF excl.
❑	Soft Combi P	confort & stabilité	300
❑	Easy Visco	de la mousse relaxante dans la zone des fesses, base avec contour pour bonne stabilité	430
❑	Easy Fluid	base anatomique pour bonne stabilité et un fluide dans la zone des fesses pour une bonne tolérance d'assise	550
❑	**Taille spéciale**	**_____ x _____ mm** **supplément**	**50**

Soft Combi P

Easy Visco

Easy Fluid

Dossier JAY J3 : veuillez prendre en considération le bon de commande pour des informations détaillées !

Mesure en mm

		Galbe peu profond (SC)					Galbe moyen (MC)					Galbe profond (DC)				Galbe profond central (MDC)				
	Largeur du dossier :	**310**	**360**	**410**	**460**	**510**	**310**	**360**	**410**	**460**	**510**	**360**	**410**	**460**	**510**	**310**	**360**	**410**	**460**	**510**
Hauteur du dossier :		**CHF 1'180**					**CHF 1'280**					**CHF 1'410**				**CHF 1'410**				
Thoracique	court (S) - 170		❑	❑	❑															
inférieur	moyen (M) - 200	❑	❑	❑	❑												❑	❑	❑	
(LT)	grand (T) - 240	❑	❑	❑	❑	❑ *											❑	❑	❑	❑
Thoracique	court (S) - 300	❑	❑	❑	❑ *	❑ *	❑	❑	❑	❑ *	❑ *					❑	❑	❑	❑ *	❑ *
moyen	moyen (M) - 340	❑	❑	❑	❑ *	❑ *	❑	❑	❑	❑ *	❑ *					❑	❑	❑	❑ *	❑ *
(MT)	grand (T) - 380	❑	❑	❑	❑ *	❑ *	❑	❑	❑	❑ *	❑ *					❑	❑	❑	❑ *	❑ *
	grand (T) - 380**																	❑	❑ *	❑ *
Thoracique	court (S) - 420	❑	❑	❑	❑	❑	❑	❑	❑	❑	❑	❑	❑	❑	❑	❑	❑	❑	❑	❑
supérieur	moyen (M) - 460		❑	❑	❑	❑		❑	❑	❑	❑	❑	❑	❑	❑		❑	❑	❑	❑
(UT)	moyen (M) - 460**												❑	❑	❑			❑	❑	❑
	grand (T) - 500		❑	❑	❑	❑		❑	❑	❑	❑	❑	❑	❑	❑		❑	❑	❑	❑
Toujours avec fixation HD (Heave Duty)							**Pelotes latérales, appui-tête et ceinture disponibles**													
Hauteur	court (S) - 530		❑	❑	❑	❑		❑	❑	❑	❑	❑	❑	❑	❑		❑	❑	❑	❑
d'épaule	moyen (M) - 570			❑	❑	❑			❑	❑	❑		❑	❑	❑			❑	❑	❑
(SH)	grand (T) - 610				❑	❑				❑	❑			❑	❑				❑	❑
Toujours avec fixation HD (Heave Duty)							**Pelotes latérales, appui-tête et ceinture disponibles**													

** Profondeur de galbe 180 mm

* Commande possible avec fixation renforcée (HD) (225 kg); pas de supplément

Hauteur du siège

Dimensions roues arrière	Dimensions roues avant 4"	5"	6"	8x1"	8x1,5"	8x2"
	❑ 320mm	❑ 345mm				
12" MAG		❑ 420mm	❑ 420mm		❑ 420mm	
		❑ 430mm	❑ 430mm	❑ 430mm	❑ 430mm	❑ 430mm
		❑ 445mm	❑ 445mm	❑ 445mm	❑ 445mm	
				❑ 460mm	❑ 460mm	❑ 460mm
12" Low Poly		❑ 405mm	❑ 405mm		❑ 405mm	
		❑ 420mm	❑ 420mm	❑ 420mm	❑ 420mm	❑ 420mm
		❑ 430mm	❑ 430mm	❑ 430mm	❑ 430mm	❑ 430mm
		❑ 445mm		❑ 445mm		
16" MAG		❑ 345mm				
		❑ 355mm				
		❑ 370mm	❑ 370mm			
		❑ 380mm	❑ 380mm			
		❑ 460mm	❑ 460mm	❑ 460mm	❑ 460mm	❑ 460mm
		❑ 470mm	❑ 470mm	❑ 470mm	❑ 470mm	
			❑ 485mm	❑ 485mm	❑ 485mm	❑ 485m
					❑ 495mm	
20" MAG		❑ 405mm	❑ 405mm		❑ 405mm	
		❑ 420mm	❑ 420mm	❑ 420mm	❑ 420mm	❑ 420mm
		❑ 430mm	❑ 430mm	❑ 430mm	❑ 430mm	❑ 430mm
		❑ 445mm		❑ 445mm		
22" MAG		❑ 430mm	❑ 430mm	❑ 430mm		❑ 430mm
		❑ 445mm	❑ 445mm	❑ 445mm	❑ 445mm	
		❑ 460mm	❑ 460mm	❑ 460mm	❑ 460mm	❑ 460mm
		❑ 470mm			❑ 470mm	
24" MAG		❑ 460mm	❑ 460mm		❑ 460mm	❑ 460mm
		❑ 470mm	❑ 470mm	❑ 470mm	❑ 470mm	
			❑ 485mm	❑ 485mm	❑ 485mm	❑ 485mm
				❑ 495mm		

Élargissement des plaques de siège

La plaque de siège respective peut être adaptée en largeur.
La profondeur de siège peut également être réglée.

Largeur de siège choisie	**L' adaptation de plaque de siège**
355 mm	355 - 405 mm
380 mm	380 - 405 mm
405 mm	405 - 460 mm
430 mm	430 - 460 mm
460 mm	460 - 510 mm
480 mm	480 - 510 mm
510 mm	510 - 560 mm
535 mm	535 - 560 mm
560 mm	pas possible

Matrice accoudoirs fixés par 1 point

Accoudoirs	Longueur tube **D**	Pince de montage	Capitonnage CLASSIC Zone d'ajustage en hauteur **H**	longueur du coussin **L**
grand	202.5 mm	haut	272.5 à 400 mm	250/350 mm
		bas	222.5 à 350 mm	
petit	132.5 mm	haut	227.5 à 330 mm	
		bas	185.0 à 285 mm	

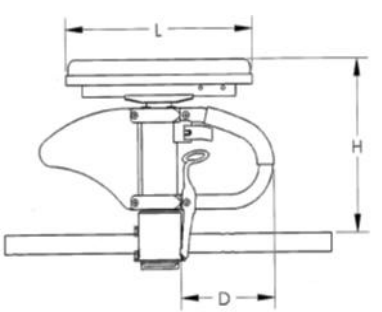

SOPUR PROTEGES RAYONS

5000 Princess

5002 Jungle Fever

5003 Superhero

5004 Happy Lions

5007 Monkeys

5008 Pirates

5009 Tiger

5010 Zebra

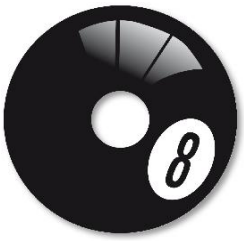

5013 Pool

5015 Feather

5016 Hot Wheels

5017 Chrome Wheel

5018 Graffiti

5020 Silk

5021 Space

5022 Flying Water

5023 Basketball

5024 Basketball 2

5025 Oriental

5134 Galaktica

Illustrations concernant la page 1

183WM56
cadre grandissant

183TO38
Récepteurs de fixation pour
transp. de pers. handicapées

183FS24
Fixation respirateur/batterie

Illustrations concernant la page 2

Dossier réglable hauteur avec
barre de poussée angle réglable

183BT21
dossier reclining

183BT101
dossier dynamique

183AA63
Protège-vêtement, fixé par 2 points,
réglable en hauteur

183AA43
Protège-vêtement, fixé par 2 points,
rabattable vers l'arrière

183AA62
Protège-vêtement, fixé par 2 points

183AA48
Protège-vêtement, fixé par 2 points,
réglable en hauteur & rabattable vers l'arrière

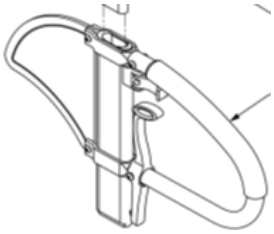

183AA11 / 183AA29
Protège-vêtements, fixé par 1 point,
réglable en hauteur, haut / bas

183AA1 / 183AM9 / 183AM10
Tube, réglable en angle,
rabattable vers l'arrière

183AA7 / 183AM23 / 183AM24
Tube réglable en angle et en longeur /
rabattable vers l'arrière

183AM23 / 183AM24
Capitonnage Classic
Accoudoir 250 / 350 mm

1. Palettes de repose-pieds fixée à la potence

183H140
70° amovibles, pivotants,
fixés depuis l'avant

183H142
80° amovibles / pivotants,
fixés depuis l'avant

183H158
90° amovibles / pivotants,
fixés depuis l'avant

Illustrations concernant la page 2

183H146
70° renforcés, amovibles,
fixés depuis l'avant

183H132
80° renforcés, amovibles,
fixés depuis l'avant

183H147
90° renforcés, amovibles,
fixés depuis l'avant

183H161
90° relevables séparément en hauteur,
amovibles / pivotants

183E23
Rallonge de la potence des
repose-pieds 50 mm (2")

183E24
Rallonge de la potence des
repose-pieds 100 mm (4")

2. Palettes de repose-pieds fixées avec des tubes :

183H139
70° amovibles / pivotants

183H160
Repose-pieds relevables
séparément en hauteur

183H159
Repose-pieds relevables sép.
en hauteur, adap.longueur

183E1 / 183E2 / 183E5
Tubes de repose-pieds
court, moyen, long

183E16
Tubes de repose-pieds,
fixé en hauteur

183F271
Palettes de repose-pieds, bi-partis,
plastique avec maintien des talons

183F8 / 183F3
Palettes de repose-pieds, bi-partis,
alu, réglables en angle, grand

183F4
Palettes de repose-pieds, bi-partis,
alu, réglables en angle, petit

183F5
Palettes de repose-pieds, bi-partis, alu,
réglables, pour repose-pieds relevables

183F48
Palettes de repose-pieds, bi-partis,
plastique avec maintien des talons

183IG2
Protection pour châssis
Neoprene

183DI47 / 183DI48
Protège-genou, pour RP relevable en hauteur
avec ou sans housse avec gel

183MZ02
Repose-pieds, montage
standard droit

183MZ01
Repose-pieds, montage avec
abduction de 50 mm

183HR8
8 tenons fixés avec inclinaison latéral

183WL8
Freins à pousser

183WL41
Freins à pied pour accompagnateur

183EH7
Rallonges de freins amovibles / pivotants

183AT1
Roulette anti bascule à l'arrière du châssis

SwissOption
Roulette anti bascule
Version SOPUR

183A1
Sac à dos

183A8
Sac pour siège

183A82
Porte-bagages

183A601
Fixation pour bouteille d'oxigène

183A701
Fixation pour support à perfusion

183ZZ25
Ceinture de positionnement
50 mm large, non rembourrée,
Push Button

183ZZ26
Ceinture de positionnement
50 mm large, rembourrée,
Push Button

183A117
Ceinture de positionnement
50 mm large,
fermeture encliquetable

183A118
Ceinture de positionnement
50 mm large, rembourrée,
fermeture encliquetable

183A120
Uniq. pinces de montage
pour ceinture de positionnement

183A24
Protège rayons transparent