Instrukcja obsługi

ALLSTAR
ALLSTAR G2
ALLSTAR A2

PL

Allstar – Instrukcja obsługi
UM-Allstar-Range-023-EU

WÓZEK INWALIDZKI
INSTRUKCJA UŻYTKOWANIA

Dziękujemy za wybranie produktu RGK.

Witamy w rodzinie właścicieli produktów RGK. Mamy nadzieję, że produkt i obsługa spełniają Państwa oczekiwania. Zachęcamy do uważnej lektury tej instrukcji, ponieważ pozwoli to zapoznać się z nowym wózkiem RKG, wykorzystać jego pełny potencjał, zadbać o bezpieczeństwo użytkowania oraz maksymalnie wydłużyć okres eksploatacji.

Pragniemy, aby użytkownicy byli zadowoleni z naszych produktów i obsługi, dlatego też stale je rozwijamy. W naszej ofercie mogą następować zmiany dotyczące wzornictwa, technologii i wyposażenia. W konsekwencji, zawarte w niniejszej instrukcji dane i ilustracje nie mogą stanowić podstawy do reklamacji.

Przed pierwszym użyciem:

1. Ostrożnie wyjąć produkt i wszelkie luźne części z pudełka. Upewnić się, że nic nie pozostało w opakowaniu.
2. Dokładnie zapoznać się z treścią niniejszej instrukcji obsługi i zrozumieć zagrożenia dla bezpieczeństwa.
3. Zamocować koła i oddzielne części.
4. Sprawdzić, czy produkt jest kompletny i zgodny z zamówienie oraz czy wszystkie części są zabezpieczone, działają i są prawidłowo ustawione, łącznie z ciśnieniem w oponach.
5. Wyregulować tapicerkę tak, aby zapewniała poziom podparcia dopasowany do postawy i wymagań dotyczących komfortu użytkownika.
6. W razie potrzeby wyregulować wysokość podnóżka, aby odpowiednio podpierał stopy i zapewniał równowagę.
7. Po przygotowaniu wózka i w bezpiecznym otoczeniu ostrożnie przesiąść się na nowy wózek i upewnić się, że działa on prawidłowo.
8. Przed użyciem wózka podczas aktywności sportowej należy dokładnie go przetestować oraz poznać jego punkt równowagi i zasadę działania.
9. Wszelkie pytania dotyczące ustawienia wózka należy kierować do autoryzowanego sprzedawcy. Miłej jazdy!

UWAGA:

Rozporządzenie w sprawie wyrobów medycznych (UE) 2017/745
Ogólne porady dla użytkownika.
Nieprzestrzeganie niniejszych instrukcji może spowodować urazy, uszkodzenie produktu lub szkody dla środowiska naturalnego.

Informacja dla użytkownika lub pacjenta: Wszelkie poważne zdarzenia z udziałem tego produktu należy zgłaszać producentowi oraz odpowiedniej instytucji w państwie członkowskim, w którym znajduje się użytkownik i/lub pacjent.

SUNRISE MEDICAL posiada certyfikaty EN ISO 13485 na stosowany system zarządzania. Niniejszy produkt spełnia wymogi stawiane przez przepisy UE i Wielkiej Brytanii.

⚠ OSTRZEŻENIE:

Nie należy korzystać z tego produktu bez uprzedniego przeczytania i zrozumienia niniejszej instrukcji obsługi. Jeśli ostrzeżenia i instrukcje są niezrozumiałe, przed użyciem produktu należy skontaktować się z RGK, lekarzem lub terapeutą – w przeciwnym razie może dojść do urazu lub uszkodzenia produktu.

UWAGA:

Produkty indywidualne B4Me

Aby produkt B4Me działał zgodnie z założeniami producenta, RGK WHEELCHAIRS gorąco zaleca, aby przed pierwszym użyciem dokładnie przeczytać i zrozumieć wszystkie dokumenty dla użytkownika dostarczone wraz z produktem.

RGK WHEELCHAIRS zaleca też, aby po przeczytaniu dokumentacji dla użytkownika nie wyrzucać jej, ale zachować do wykorzystania w przyszłości.

UWAGA:

Zestawy wyrobów medycznych

Ten wyrób medyczny może łączyć się z co najmniej jednym innym wyrobem medycznym lub innym produktem. Informacje o możliwych zestawach można znaleźć na stronie www.Sunrisemedical.co.uk. Wszystkie wymienione zestawy zostały sprawdzone pod kątem spełniania ogólnych wymogów dotyczących bezpieczeństwa i działania opisanych w załączniku I, punkt 14.1 rozporządzenia w sprawie wyrobów medycznych (2017/745).

CE Jako producent, SUNRISE MEDICAL deklaruje, że ten produkt spełnia wymagania rozporządzenia UE w sprawie wyrobów medycznych (2017/745).

Sunrise Medical GmbH
Kahlbachring 2-4
69254 Malsch/Heidelberg
Deutschland
Tel.: +49 (0) 7253/980-0
Fax: +49 (0) 7253/980-222
www.sunrise-medical.de

Spis treści

3 Spis treści
4 Wózek manualny Allstar
5 Wózek manualny Allstar G2
6 Wózek manualny Allstar A2
7 Kwestie bezpieczeństwa
8 Kwestie bezpieczeństwa, cd.
9 Kwestie bezpieczeństwa, cd.
10 Kwestie bezpieczeństwa, cd.
11 Listra kontrolna – kontrola bezpieczeństwa
12 Rozwiązywanie problemów – usterki mechaniczne
13 Procedura 1 – tapicerka
14 Procedura 2 – tylne koła
15 Procedura 3 – opony i dętki
15 Procedura 4 – koła samonastawne i widelce
16 Procedura 5 – podnóżek
16 Procedura 6 – osłony boczne
17 Procedura 7 - Regulowane oparcie
18 Procedura 8 - Allstar A2: Regulowana wysokość siedziska z przodu
19 Procedura 9 - Allstar A2: Regulacja rozpórki podtrzymującej
20 Procedura 10 - Allstar A2: Regulacja wysokość siedziska z tyłu
20 Procedura 11 - Allstar A2: Regulacja środka ciężkości
21 Procedura 12 - Allstar A2: Demontowana podpora
22 Dane techniczne - Allstar
23 Dane techniczne - Allstar G2
24 Dane techniczne - Allstar A2
25 Dane techniczne - Recykling i utylizacja
26 Numer identyfikacyjny/seryjny
27 Gwarancja producenta

Definicje

UWAGA:

Porada ogólna lub najlepsze zalecane działanie

⚠ UWAGA:

Wskazówka dla użytkownika dotycząca potencjalnego ryzyka uszkodzenia sprzętu w przypadku niezastosowania się do zaleceń.

⚠ OSTRZEŻENIE:

Wskazówki dla użytkownika dotycząca potencjalnego ryzyka odniesienia obrażeń w przypadku niezastosowania się do zaleceń.

⚠ NIEBEZPIECZEŃSTWO:

Wskazówki dla użytkownika dotycząca potencjalnego ryzyka odniesienia obrażeń lub śmierci w przypadku niezastosowania się do zaleceń.

UWAGA:

Poruszanie się wózkiem wymaga odpowiednich możliwości poznawczych, fizycznych i wzrokowych. Użytkownik musi być w stanie ocenić skutki działań podejmowanych podczas obsługi wózka i, jeśli to konieczne, skorygować je. Sunrise Medical nie ma możliwości oceny tych możliwości ani możliwości bezpiecznego użytkowania elementów wyposażenia dodatkowego. Nie ponosimy odpowiedzialności za jakiekolwiek szkody powstałe z tego powodu.

Należy zapoznać się z instrukcjami obsługi wózka i elementów wyposażenia dodatkowego. Poinstruować użytkownika o bezpiecznym użytkowaniu wózka inwalidzkiego i elementów wyposażenia dodatkowego. Informować użytkowników o konkretnych ostrzeżeniach, które należy przeczytać, zrozumieć i których należy przestrzegać.

UWAGA:

Wózki przedstawione i opisane w tej instrukcji mogą nie odpowiadać we wszystkich szczegółach danemu modelowi wózka. Jednakże wszystkie instrukcje obowiązują w całości, bez względu na różnice w szczegółach. Producent zastrzega sobie prawo do zmian masy, wymiarów i innych parametrów technicznych zawartych w instrukcji, bez uprzedniego powiadomienia. Wszystkie wartości, wyniki pomiarów i wydajności zawarte w instrukcji są przybliżone i nie są częścią charakterystyki technicznej wózka.

UWAGA:

Poniżej należy zanotować
adres i numer telefonu autoryzowanego sprzedawcy.
W przypadku
usterki należy skontaktować się ze sprzedawcą
i przedstawić wszystkie ważne szczegóły, co przyspieszy udzielenie pomocy.

ISO 7010-M002
Należy zapoznać się z instrukcją!
(Niebieska ikona)

Wózek manualny Allstar

Rys. 1.

A - OPARCIE

B - TYLNE KOŁA

C - KÓŁKA SAMONASTAWNE

D - WIDELCE KÓŁKA SAMONASTAWNEGO

E - PODNÓŻEK

F - OSŁONA PODNÓŻKA

G - DRĄŻEK STABILIZACYJNY

H - RAMA

I - DRĄŻEK WZMACNIAJĄCY POD SIEDZISKIEM

J - PODUSZKA I POKROWIEC

K - OSŁONA BOCZNA

Wózek manualny Allstar G2

Rys. 2.

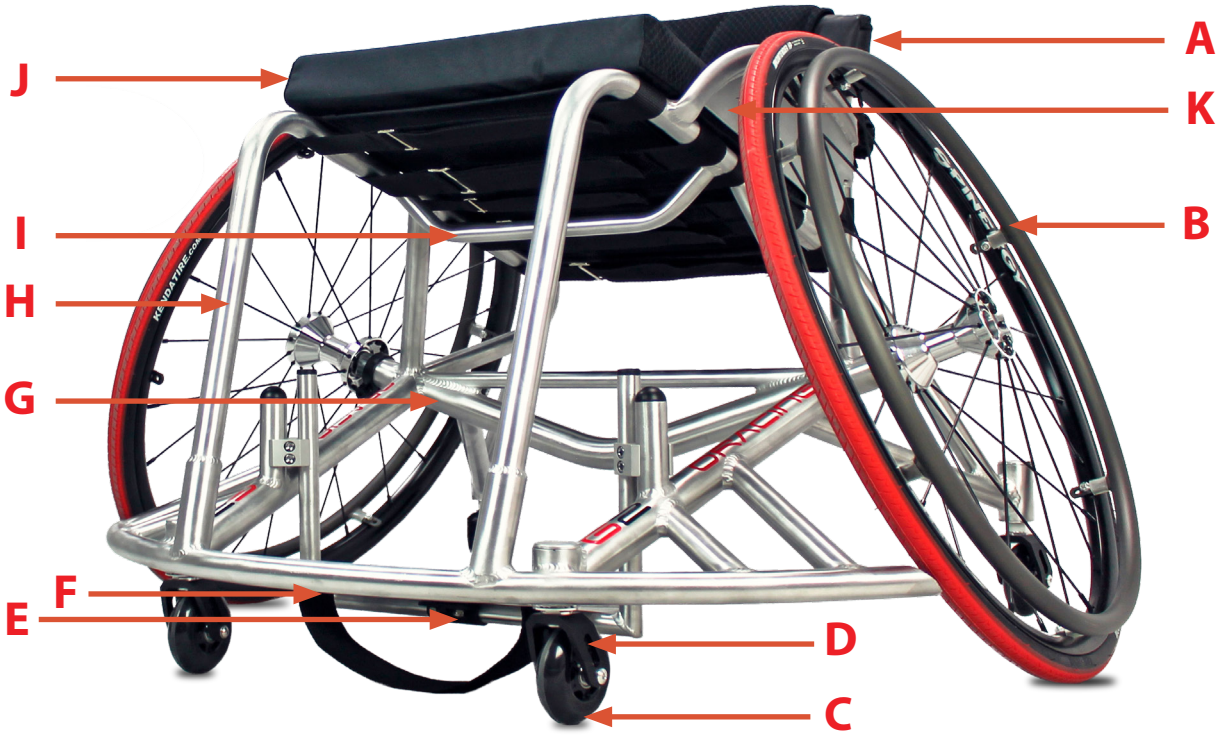

A - OPARCIE

B - TYLNE KOŁA

C - KÓŁKA SAMONASTAWNE

D - WIDELCE KÓŁKA SAMONASTAWNEGO

E - PODNÓŻEK

F - OSŁONA PODNÓŻKA

G - DRĄŻEK STABILIZACYJNY

H - RAMA

I - DRĄŻEK WZMACNIAJĄCY POD SIEDZISKIEM

J - PODUSZKA I POKROWIEC

K - OSŁONA BOCZNA

Wózek manualny Allstar A2

Rys. 3.

A – REGULOWANE OPARCIE

B - TYLNE KOŁA

C - KÓŁKA SAMONASTAWNE

D - WIDELCE KÓŁKA SAMONASTAWNEGO

E - PODNÓŻEK

F - OSŁONA PODNÓŻKA

G – OŚ

H - RAMA

I - DRĄŻEK WZMACNIAJĄCY POD SIEDZISKIEM

J - PODUSZKA I POKROWIEC

K - OSŁONA BOCZNA

L – REGULACJA WYSOKOŚCI SIEDZISKA Z PRZODU

M – REGULACJA WYSOKOŚĆ SIEDZISKA Z TYŁU

N– REGULACJA ŚRODKA CIĘŻKOŚCI

O – DEMONTOWANA PODPORA

Kwestie bezpieczeństwa

Przeznaczenie

Wózki sportowe są przeznaczone do uprawiania sportu w pomieszczeniach i na świeżym powietrzu przez dzieci i dorosłych o ograniczonej możliwości poruszania się lub którzy nie są w stanie biegać, chodzić albo szybko manewrować. Wózek jest przeznaczony do użytku osobistego, rekreacyjnego lub profesjonalnego w zamkniętych i otwartych obiektach sportowych. Wózek sportowy jest obsługiwany przez użytkownika i napędzany poprzez popychanie obręczy napędowej. Jest przeznaczony do użytku na równych powierzchniach sportowych i nie jest przeznaczony do manewrowania na krawężnikach lub nierównych, wyboistych powierzchniach.

Wózek może być używany w sportach kontaktowych i ma za zadanie zapewniać rozsądny poziom bezpieczeństwa zawodnikowi podczas kontaktu z innymi zawodnikami. Ponieważ kontakt w sporcie jest powszechny i akceptowany przez sportowców, użytkownik może podczas uprawiania sportu doznać obrażeń, za które ponosi odpowiedzialność.

Gwarancja jest ważna wyłącznie wtedy, gdy produkt jest używany zgodnie z przeznaczeniem i we właściwych warunkach. Zakładany okres użytkowania wózka wynosi 2 lat. NIE NALEŻY używać ani montować do wózka części innych producentów, o ile nie zostały oficjalnie zaakceptowane przez RGK Wheelchairs Ltd.

Zakres stosowania

Wiele wariantów montażu i modułowa konstrukcja wózka zapewniają możliwość jego używania przez osoby niemogące chodzić lub o ograniczonej zdolności ruchu z powodu:

- Paraliżu
- Utraty lub amputacji kończyny (nogi)
- Wady lub deformacji kończyny
- przykurczy stawów;
- chorób serca i układu krążenia, zaburzeń równowagi, kacheksji oraz z przyczyn geriatrycznych (u osób wciąż władających górną częścią ciała).

Przy rozważaniu zakupu wózka należy brać pod uwagę wymiary ciała, masę, uwarunkowania fizyczne i psychiczne, wiek osoby oraz warunki życia i otoczenia.

Ostatecznego wyboru wózka pod kątem danej osoby może dokonać wyłącznie użytkownik wraz z lekarzem lub terapeutą wykwalifikowanym do podjęcia takiej decyzji.

⚠ OSTRZEŻENIE:

NIEBEZPIECZEŃSTWO ZAKRZTUSZENIA – wózek zawiera drobne elementy, które w pewnych okolicznościach mogą grozić zakrztuszeniem się przez małe dzieci.

Bezpieczeństwo ogólne

Konstrukcja i zastosowane rozwiązania techniczne wózka zapewniają maksymalne bezpieczeństwo jego użytkowania. Produkt spełnia obowiązujące międzynarodowe normy bezpieczeństwa. Użytkownik może narazić się na ryzyko poprzez nieprawidłowe użytkowanie wózka. Dla własnego bezpieczeństwa użytkownik musi bezwzględnie przestrzegać następujących zasad.

Nieprofesjonalne lub błędne zmiany i regulacje zwiększają ryzyko wypadku. Podczas pierwszej jazdy nowym wózkiem należy zachować ostrożność i dokładnie poznać jego możliwości, zanim weźmie się udział w aktywności sportowej.

⚠ OSTRZEŻENIE:

Jazda z góry z większą prędkością może powodować wibrację kółek samonastawnych, co może prowadzić do niestabilności i wypadku oraz potencjalnych urazów.

Przed każdym użyciem należy skontrolować:

- Półosie szybkiego montażu tylnych kół
- Rzepy na siedzisku i oparciu
- Opony i ciśnienie w oponach

Przed regulacją wózka należy przeczytać odpowiedni rozdział tej instrukcji obsługi.

⚠ NIEBEZPIECZEŃSTWO:

NIGDY nie przekraczać dopuszczalnego łącznego obciążenia wózka Allstar wynoszącego 100 kg (115 kg dla wózka Allstar G2, 125 kg dla wózka Allstar A2) dla osoby jadącej i wszystkich przewożonych elementów. Należy zwrócić uwagę na informacje o wadze dla opcji dotyczących mniejszej wagi, które są podane oddzielnie. Przekroczenie dopuszczalnego obciążenia może prowadzić do uszkodzenia siedziska, upadku lub przewrócenia, utraty kontroli i w konsekwencji, do poważnych obrażeń użytkownika i innych osób.

Kwestie bezpieczeństwa, cd.

- Jeżeli jest to możliwe, podczas jazdy autem przystosowanym dla osób niepełnosprawnych, użytkownicy powinni korzystać z siedzeń w samochodzie i odpowiednich pasów bezpieczeństwa. Jest to jedyny sposób prawidłowej ochrony użytkowników pojazdu podczas wypadku.
- Aby uniknąć upadków i niebezpiecznych sytuacji, należy przećwiczyć posługiwanie się wózkiem na poziomym podłożu i przy dobrej widoczności.
- Ten wózek inwalidzki powinien być stosowany wyłącznie do transportu jednej osoby jednocześnie. Wszelkie inne użycie jest niezgodne z przeznaczeniem.
- Przy siadaniu na wózku i wstawaniu z niego nie należy korzystać z podnóżków.
- W zależności od średnicy i ustawienia kółek przednich, jak również położenia środka ciężkości wózka, kółka te mogą wpaść w szybkie drgania. Może to doprowadzić do blokady kółek i przewrócenia się wózka.
- Należy zbadać wpływ zmiany środka ciężkości na zachowanie wózka, na przykład na pochyłościach, zboczach o różnym nachyleniu i podczas pokonywania przeszkód. Czynności te wykonywać w obecności osoby ubezpieczającej.

Ćwiczenia siłowe

RGK NIE ZALECA wykorzystywania swoich wózków do ćwiczeń siłowych. Produkt NIE został stworzony ani przetestowany pod kątem wykorzystania do ćwiczeń siłowych. Jeśli użytkownik użyje wózka do przeprowadzenia ćwiczeń siłowych, firma RGK NIE ponosi odpowiedzialności za jakiekolwiek urazy lub uszkodzenia produktu, a gwarancja natychmiast traci ważność.

⚠ OSTRZEŻENIE:

Pozostawienie dowolnego produktu w skrajnie wysokiej lub niskiej temperaturze może spowodować, że jego powierzchnia będzie bardzo zimna lub bardzo gorąca, co może doprowadzić do urazów.

Nie należy wystawiać produktu ani żadnych akcesoriów na działanie wysokiej temperatury ani otwartego ognia, w tym papierosów.

Produkt zawiera elementy ruchome, a zatem może powodować urazy palców. Podczas poruszania elementami wózka należy zachować ostrożność.

Stabilność i równowaga

Aby zadbać o stabilność i właściwe funkcjonowanie wózka, należy zawsze utrzymywać równowagę. Wózek został zaprojektowany tak, aby stał pionowo i stabilnie podczas wykonywania normalnych czynności, o ile użytkownik nie wysunie się poza środek ciężkości. Niemal każdy ruch użytkownika w wózku ma wpływ na położenie środka ciężkości.

Przed wychyleniem się do przodu należy upewnić się, że kółka samonastawne są skierowane w tył. W tym celu można przejechać wózkiem do przodu, a następnie wycofać się w linii prostej. Patrz Rys. 4.

Rys. 4.

⚠ OSTRZEŻENIE:

Położenie podnóżka i drążka pochylenia osi, wysokość oparcia, a także napięcie tapicerki oparcia to kwestie bezpośrednio wpływające na stabilność wózka. Zmiana dowolnego ustawienia lub ich wszystkich może negatywnie odbić się na stabilności wózka. Podczas poruszania się w nowej pozycji po raz pierwszy należy zachować SZCZEGÓLNĄ ostrożność.

⚠ OSTRZEŻENIE:

Ciśnienie w oponach

NIE NALEŻY korzystać z wózka, o ile opony nie są napompowane do prawidłowego ciśnienia (PSI).

NIE POMPOWAĆ opon do zbyt dużego ciśnienia. Nieprzestrzeganie tych wytycznych może spowodować wybuch opony i urazy.

Kwestie bezpieczeństwa, cd.

- Kółka anty-wywrotne powinny chronić wózek przed przypadkowym przewróceniem się do tyłu. Pod żadnym pozorem nie mogą one pełnić roli kółek do transportu w wąskich przejściach ani być używane do przewożenia osób wózkiem przy zdemontowanych tylnych kołach.
- Przy krańcowych ustawieniach (np. tylnych kołach przesuniętych maksymalnie do przodu) i niedbałej pozycji użytkownika może nastąpić przewrócenie wózka, nawet na równym podłożu.
- Nie wolno wieszać ciężkich przedmiotów, np. toreb z zakupami lub plecaków, na rączkach do prowadzenia, zagłówku ani oparciu wózka. Może to doprowadzić do przesunięcia środka ciężkości i niesie ze sobą ryzyko przewrócenia wózka do tyłu.
- Podczas sięgania po przedmioty (z przodu, boku lub tyłu wózka) nie należy się zbytnio wychylać poza wózek. W przeciwnym wypadku zmienia się położenie środka ciężkości, a wózek może się przewrócić lub stoczyć.
- Używać wózka tylko w odpowiedni sposób. Na przykład: unikać pokonywania przeszkód bez hamowania (schody, krawężniki), omijać szczeliny.
- Schody pokonywać wyłącznie z pomocą osoby towarzyszącej. Należy korzystać z takich udogodnień, jak specjalne podjazdy i windy. Jeżeli nie ma takich urządzeń, wózek musi być przechylony i przeniesiony po schodach (2 pomocników).
- Upewnić się, że osoba towarzysząca podnosi wózek, trzymając za pewnie umocowane części (a nie, np. za podnóżek lub boczne osłony).
- Podczas jazdy o zmroku należy nosić jasną odzież lub odzież z odblaskami, aby użytkownik był łatwy do zauważenia przez innych. Upewnić się, że odblaski na bokach i z tyłu wózka są dobrze widoczne. Zaleca się również wyposażenie wózka w aktywne oświetlenie.
- Mechanizmy wózka, a w szczególności podzespoły istotne z punktu widzenia bezpieczeństwa, np. kółka zabezpieczające czy oparcie, mogą regulować wyłącznie autoryzowani sprzedawcy.
- Zalecamy częste czyszczenie i dezynfekowanie całego wózka, a zwłaszcza tapicerkę.
- Nie należy odchylać wózka bez pomocy drugiej osoby.
- Jednorazowych elementów mocujących nie należy używać wielokrotnie.
- Zawsze należy korzystać z wind i ramp. Jeśli nie są one dostępne, należy poprosić osobę towarzyszącą o pomoc. Powinny one chwytać wózek wyłącznie za pewnie zamontowane części. Nigdy nie wolno podnosić wózka z osobą siedzącą; w takim wypadku należy go tylko popychać.
- Uszkodzone zawiesie siedziska i oparcia należy natychmiast wymienić.
- Nie należy podnosić ani przenosić wózka za tylne rurki.
- Podczas obchodzenia się z ogniem należy zachować ostrożność, a w szczególności podczas palenia papierosów. Zawiesia siedziska i oparcia mogą się zapalić.

Wskazania:

Wiele wariantów dopasowania i modułowa konstrukcja wózka zapewnia możliwość jego używania przez osoby niemogące chodzić lub o ograniczonej zdolności poruszania się z powodu:
- paraliżu
- utraty lub amputacji kończyny (nogi)
- wady lub deformacji kończyny
- przykurczu lub uszkodzenia stawów
- chorób serca i układu krążenia, zaburzeń równowagi, kacheksji, zaburzeń lub schorzeń neurologicznych, dystrofii mięśniowej, hemiplegii oraz z przyczyn geriatrycznych (u osób wciąż władających górną częścią ciała).

Przeciwwskazania:

Wózek jest przeznaczony do samodzielnego użytkowania i podczas uprawiania sportu nie powinien wymagać pomocy osoby towarzyszącej.
Wózka nie wolno używać w przypadku:
- paraliżu górnych kończyn
- utraty obu rąk;
- braku możliwości siedzenia
- utraty wzroku

Kwestie bezpieczeństwa, cd.

- Zawsze upewniać się, że półosie szybkiego montażu tylnych kół są odpowiednio ustawione i zablokowane. Tylne koło może być odłączone dopiero po wciśnięciu przycisku półosi.
- W szczególności, przy lekkich metalowych obręczach napędowych, obręcze szybko stają się gorące podczas hamowania.
- Jeżeli wózek jest narażony przez dłuższy czas na bezpośrednie działanie światła słonecznego, jego części (np. rama, podnóżki, hamulce, osłony boczne) mogą rozgrzać się do temperatury powyżej 41°C).
- Aby uniknąć obrażeń dłoni, podczas ruchu wózka, nie należy wkładać ich pomiędzy szprychy lub pomiędzy tylne koło i jego blokadę.
- Nie używać wózka na zboczach o nachyleniu większym niż 5°.
- Wartość bezpiecznego kąta nachylenia dla jazdy wózkiem zależy od konfiguracji wózka, umiejętności użytkownika oraz stylu jazdy. Maksymalna wartość kąta nachylenia nie może być określona, ponieważ umiejętności użytkownika oraz styl jazdy są niemożliwe do przewidzenia. Dlatego wartość musi zostać określona przez użytkownika przy obecności osoby towarzyszącej w celu uniknięcia przewrócenia wózka. Usilnie zaleca się, aby niedoświadczeni użytkownicy wyposażyli swój wózek w kółka zabezpieczające.
- Nie używać wózka na błocie lub lodzie.
- Nie używać wózka tam, gdzie nie jest dozwolony ruch pieszych.
- Podczas intensywnych opadów deszczu, śniegu oraz na śliskich lub niepewnych powierzchniach należy zachować ostrożność.
- Wózka nie należy używać w niebezpiecznym otoczeniu.

UWAGA:

Regularne czyszczenie wózka pozwoli zidentyfikować poluzowane lub zużyte części i przyczyni się do płynnej pracy wózka. Podobnie jak inne urządzenia, aby wózek był bezpieczny i sprawny, wymaga pielęgnacji. Przeprowadzanie rutynowych czynności konserwacyjnych przedłuży okres eksploatacji i sprawność wózka. Na początku użytkowania należy dostosować wózek do budowy ciała i preferencji użytkownika. W przypadku przechowywania wózka przez dłuższy okres nie trzeba podejmować dodatkowych środków. Wózek należy przechowywać w temperaturze pokojowej w suchym miejscu i z dala od silnego światła słonecznego. Przed ponownym użyciem wózek powinien sprawdzić autoryzowany sprzedawca. Następnie postępować zgodnie z procedurami konserwacji opisanymi poniżej:

Listra kontrolna – kontrola bezpieczeństwa

Element	Wstępnie	Sprawdzić/ regulować co tydzień	Sprawdzić/ regulować co miesiąc	Sprawdzić/ regulować co roku
Ogólne				
• Sprawdzić, czy wózek jeździ w linii prostej (nie ciągnie w żadną stronę ani nie zjeżdża na bok).	✓			
• Rama – sprawdzić pod kątem pęknięć i uszkodzeń.		✓		
• Sprawdzić pod kątem dokręcenia/dociśnięcia.			✓	
Tapicerka siedziska i oparcia				
• Sprawdzić pod kątem rozdarć lub luzów.	✓		✓	
• Sprawdzić, czy rzepy i elementy montażowe są stabilnie zamocowane.	✓		✓	
Tylne koła				
• Sprawdzić, czy regulowany drążek pochylenia półosi jest dokręcony.	✓		✓	
• Sprawdzić, czy półosie szybkiego montażu / dźwignie blokujące zatrzaskują się prawidłowo.	✓	✓		
• Upewnić się, czy przy podnoszeniu lub obrocie nie ma nadmiernego ruchu poprzecznego ani uginania.	✓	✓		
Obręcze napędowe				
• Sprawdzić pod kątem uszkodzeń krawędzi lub łuszczenia się.	✓	✓		
Szprychy				
• Sprawdzić szprychy pod kątem uszkodzeń lub wygięcia.	✓	✓		
• Upewnić się, że wszystkie szprychy są równomiernie dokręcone.	✓	✓		
Przednie kółka				
• Sprawdzić koła i widelce pod kątem odpowiedniego napięcia kółka przedniego; powinno ono stopniowo samo się zatrzymywać.	✓		✓	
• Poluzować/docisnąć nakrętkę zabezpieczającą, jeśli koło widocznie się chybocze lub nagle się zatrzymuje.	✓		✓	
• Sprawdzić łożyska kół pod kątem zabrudzeń i obecności wilgoci.	✓		✓	
UWAGA: Jak w przypadku każdego pojazdu, koła i opony należy regularnie sprawdzać pod kątem pęknięć i śladów zużycia. W razie potrzeby należy je wymienić.				
Opony				
• Sprawdzić pod kątem nadmiernego starcia i zużycia.	✓	✓		
• W przypadku opon pneumatycznych sprawdzić ciśnienie.	✓	✓		
UWAGA: Jak w przypadku każdego pojazdu, koła i opony należy regularnie sprawdzać pod kątem pęknięć i śladów zużycia. W razie potrzeby należy je wymienić.				
Regulowane podzespoły (Allstar A2)				
• Sprawdzić, czy regulowane zaciski znajdą się we właściwej pozycji.	✓	✓		
• Sprawdzić, czy regulowane zaciski są zamocowane.	✓	✓		
czyszczeniu	✓		✓	

Rozwiązywanie problemów – usterki mechaniczne

Wózek zjeżdża na prawo	Wózek zjeżdża na lewo	Wózek wolno skręca lub z trudem jeździ	Kółko przednie wacha się	Słychać pisk i grzechotanie	Luzy w wózku	Nieprawidłowe ustawienie ramy	Rozwiązania
✓	✓	✓	✓				Sprawdzić, czy w obu oponach jest prawidłowe i identyczne ciśnienie.
		✓	✓	✓	✓	✓	Sprawdzić, czy nakrętki trzonu kółek samonastawnych nie są poluzowane. Sprawdzić wszystkie elementy mocujące pod kątem dokręcenia/dociśnięcia.
				✓	✓		Sprawdzić szprychy pod kątem dokręcenia
✓	✓		✓				Upewnić się, że oba kółka przednie dotykają ziemi w tym samym momencie.
✓	✓	✓		✓	✓	✓	Sprawdzić w celu upewnienia się, że regulowane podzespoły ustawiono równo po lewej i prawej stronie ramy.

⚠ OSTRZEŻENIE:

Po regulacji wózka należy zawsze upewnić się, że wszystkie elementy są dokręcone i dociśnięte, ZANIM użyje się wózka. NIE dokręcać zbytnio osprzętu przymocowanego do ramy. Może to spowodować uszkodzenie wózka.

⚠ UWAGA:

Sprawdzać wózek przed każdą kontaktową aktywnością sportową oraz po jej zakończeniu.

Procedura 1 – tapicerka

Tapicerka jest w pełni regulowana i można ją łatwo dostosować do potrzeb, aby zapewnić użytkownikowi równowagę i komfort użytkowania.

Rys. 5.

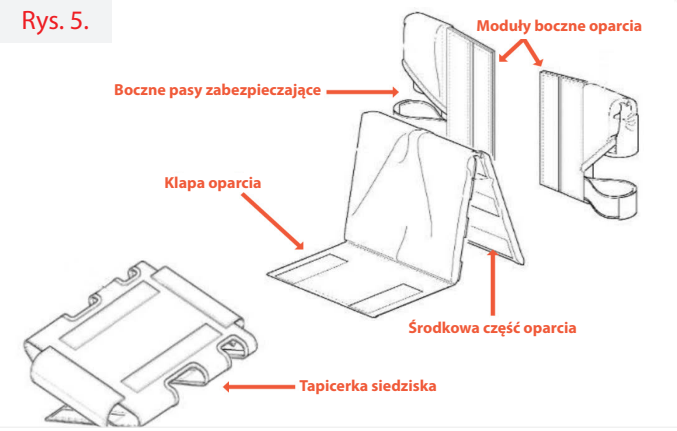

1.1: Regulacja siedziska

Zdjąć poduszkę z wózka. Regulacja siedziska odbywa się poprzez zwiększenie lub zmniejszenie napięcia pasów znajdujących się na spodzie siedziska (Rys. 6). Aby zdjąć, zwolnić wszystkie paski.

Rys. 6.

1.2: Regulacja oparcia

Zdjąć poduszkę i podkładkę środkową z wózka (Rys. 5). Regulacja oparcia odbywa się poprzez zwiększenie lub zmniejszenie napięcia pasków z tyłu oparcia. Aby zdjąć, zwolnić wszystkie paski.

1.3: Wymiana pokrowca poduszki

Zdjąć poduszkę z wózka. Odpiąć rzep w tylnej części poduszki i wyjąć lub wymienić piankowy wkład. (Rys. 7).

Rys. 7.

⚠ OSTRZEŻENIE:

Położenie podnóżka i drążka pochylenia osi, wysokość siedziska z tyłu, a także napięcie tapicerki oparcia to kwestie bezpośrednio wpływające na stabilność wózka. Zmiana dowolnego ustawienia lub ich wszystkich może negatywnie odbić się na stabilności wózka. Podczas poruszania się w nowej pozycji po raz pierwszy należy zachować SZCZEGÓLNĄ ostrożność.

⚠ UWAGA:

Dotknięcie rzepem innego przedmiotu może spowodować uszkodzenie tego przedmiotu.

Procedura 2 – tylne koła

Tylne koła są założone na osie szybkiego montażu i przeznaczone do częstego zdejmowania i zakładania. Wszystkie tylne koła są mocowane do piast zaciskami szybkiego montażu, które mogą różnić się długością, ale działają tak samo.

2.1: Demontaż i montaż kół tylnych

Nacisnąć przycisk szybkiego zwalniania i pociągnąć koło na zewnątrz. Aby zamontować koło, nacisnąć i przytrzymać przycisk, a następnie wsunąć szybkozłączkę do osi aż do zatrzaśnięcia. Przed użyciem należy upewnić się, że oba koła są w pełni zablokowane.

Rys. 8.

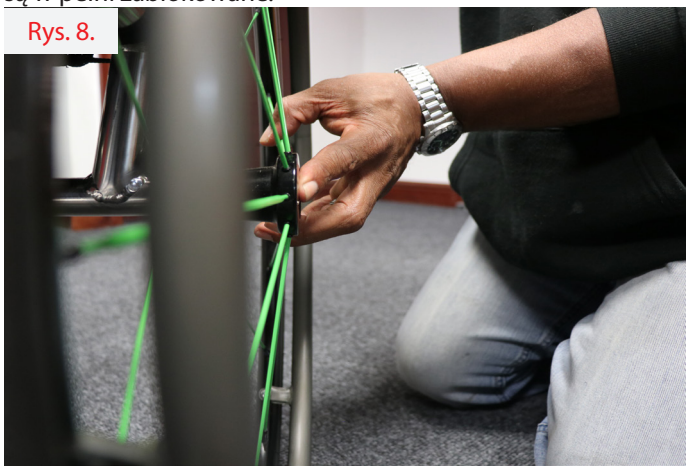

⚠ OSTRZEŻENIE:

Zmiana rozmiaru tylnych kół ma wpływ na właściwości jezdne i stabilność wózka.

2.2: Regulacja osi szybkiego montażu

Osie szybkiego montażu należy regulować tylko wtedy, gdy koło nie blokuje się lub jest luźne. Aby wyregulować długość, należy wyjąć sworzeń osi dwoma kluczami płaskimi (1 x 11 mm i 1 x 19 mm), jak pokazano na Rys. 9, a następnie wydłużyć lub skrócić oś zgodnie z wymaganiami. Po regulacji sprawdzić, czy łożyska w sworzniu blokują oś. W przeciwnym wypadku sworzeń został nadmiernie dokręcony.

Rys. 9.

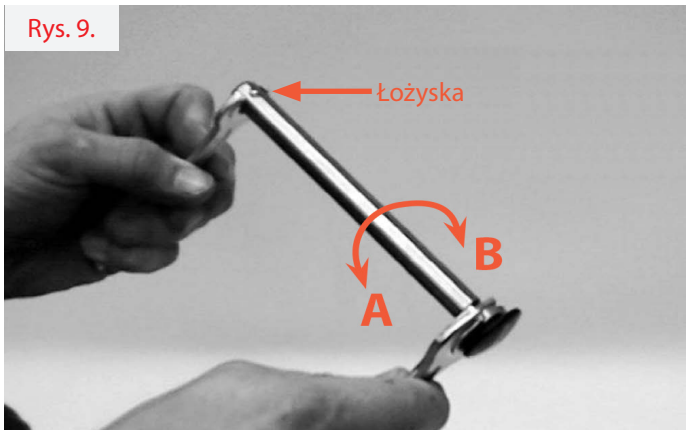

A = wydłużenie B = skrócenie

⚠ OSTRZEŻENIE:

W przypadku przeprowadzenia jakichkolwiek regulacji sworzni mechanizmu szybkiego montażu UŻYTKOWNIK musi się upewnić, że obie blokady kół są sprawne.
Po zamontowaniu tylnych kół należy zawsze upewnić się, że są stabilnie przymocowane. Przed użyciem wózka należy pociągnąć tylne koła, aby upewnić się, że sworzeń blokujący / przycisk z logo RGK półosi szybkiego montażu jest w pełni zwolniony.

Po prawidłowym zamontowaniu kół NIE powinno być możliwości ich ściągnięcia.

Procedura 3 – opony i dętki

Opony zużywają się tak samo jak opony samochodowe, a tempo zużywania się zależy od użytkowania. Po wytarciu bieżnika w oponie zaleca się od razu wymianę obu opon. W przypadku opon pneumatycznych występuje ryzyko przebicia dętki. Aby kontynuować jazdę, przebitą dętkę należy wymienić.

3.1: Wymiana opony

Zdjąć koło z wózka i spuścić powietrze z dętki. W tym celu nacisnąć mały trzpień wewnątrz zaworu. Jeśli jest to zawór Presta, odkręcić głowicę i pierścień zabezpieczający u podstawy, a następnie nacisnąć górę zaworu aż do uwolnienia powietrza. Dwiema łyżkami do opon (dostarczone w zestawie) zdjąć oponę z obręczy koła. Zdjąć dętkę i oponę z obręczy koła.

Aby założyć oponę, ułożyć jedną ściankę nowej opony na obręczy koła. Następnie ułożyć dętkę we wnętrzu opony, tak aby zawór wysunął się przez otwór w obręczy. Upewnić się, że dętka nie jest nigdzie skręcona ani naprężona, a następnie łyżkami do opon założyć oponę z drugiej strony na obręcz. Należy uważać, aby nie przyszczypnąć dętki. Po założeniu opony i dętki na obręcz koła wkręcić pierścień zabezpieczający (jeśli jest), a następnie lekko napompować oponę. Ustawić dętkę i oponę tak, aby dobrze przylegały do obręczy koła, i napompować do zalecanego ciśnienia.

3.2: Wymiana dętki

Powtórzyć powyższą metodę, ale nie zdejmować całkowicie opony, tylko wyjąć dętkę. Jeśli problem nie ustąpi, zdjąć oponę i dętkę, a następnie upewnić się, że na obręczy koła nie ma ostrych krawędzi, które mogą być przyczyną przebicia.

Procedura 4 – koła samonastawne i widelce

Kółka samonastawne z przodu wózka zużywają się tak samo jak opony i należy je wymienić, gdy wyglądają na zużyte lub gdy pojawią się na nich pęknięcia.

4.1: Wymiana kółek samonastawnych

Kluczami imbusowymi 2 x 4 mm z zestawu narzędzi wykręcić 1 z 2 śrub na środku kółka samonastawnego, jak pokazano na Rys. 10. Wykręcić śrubę i wysunąć oś kółka samonastawnego z drugą śrubą. Zwrócić uwagę na ewentualne podkładki dystansowe i ich położenie. Zamontować nowe kółko i wsunąć oś z powrotem, a następnie wkręcić ostatnią śrubę.

4.2: Zdejmowanie widelca kółka samonastawnego

Zdjąć zaślepkę z górnej części obudowy kółka samonastawnego. Kluczem nasadkowym z zestawu narzędzi wykręcić i zdjąć nakrętkę zabezpieczającą. Spowoduje to zwolnienie widelca. Należy uwagę na ewentualne podkładki dystansowe i ich położenie.

Rys. 10.

UWAGA:

Łożyska kółek samonastawnych może montować autoryzowany sprzedawca. Nieprzestrzeganie tego wymogu spowoduje unieważnienie gwarancji na podzespoły wózka.

⚠ UWAGA:

NIE WOLNO wymieniać przednich widelców ani kółek samonastawnych na elementy innych wymiarów niż pierwotnie dostarczone wraz z wózkiem.
Wymiana na widelec lub kółka samonastawne innej wielkości negatywnie odbije się na parametrach jezdnych i stabilności wózka oraz może spowodować uraz.

Procedura 5 – podnóżek

Przed pierwszym użyciem, w przypadku zmiany okoliczności lub po poluzowaniu się śrub podnóżek może wymagać regulacji. Należy okresowo sprawdzać jego wysokość i regulować ją w razie potrzeby.

5.1: Regulacja wysokości podnóżka

Przed regulacją należy zanotować obecną lub docelową wysokość i w razie potrzeby oznaczyć. Kluczem imbusowym 4 lub 5 mm z zestawu narzędzi poluzować 2 śruby w każdym z zacisków podnóżka (Rys. 11, A). Ustawić podnóżek na właściwej wysokości i mocno dokręcić śruby.

Rys. 11.

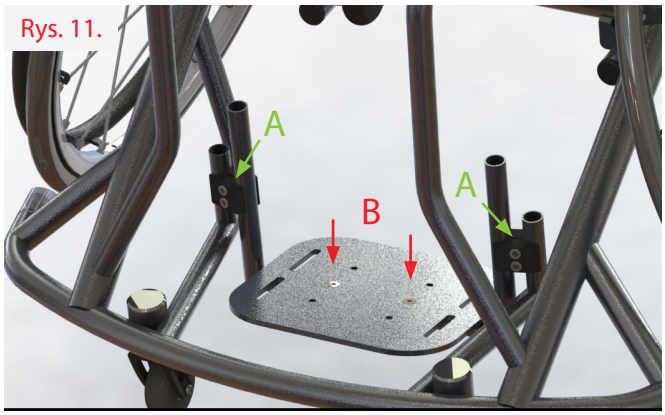

5.2: Regulacja kąta ustawienia podnóżka

W przypadku podnóżka o regulowanym kącie nachylenia należy kluczem imbusowym 4 mm i kluczem płaskim 10 mm z zestawu poluzować 2 śruby zaciskowe w środkowej części płyty podnóżka (Rys. 11, B). Ustawić pod wybranym kątem i dokręcić śruby.

Procedura 6 – osłony boczne

Osłony boczne stanowią wsparcie dla użytkownika i zapobiegają brudzeniu się odzieży. Chociaż wymagają one jedynie niewielkiej konserwacji, poniżej opisano procedurę ich wymiany.

6.1: Wkręcanie osłon bocznych

Zdemontować tylne koła. Kluczem imbusowym 4 z zestawu narzędzi poluzować 3 śruby w osłonach bocznych. Aby zamontować osłonę, należy wkręcić wszystkie śruby, ale nie dokręcać ich, dopóki wszystkie nie znajdą się na swoim miejscu. Zachować ostrożność, aby śruby wkręcić prosto.

Rys. 12.

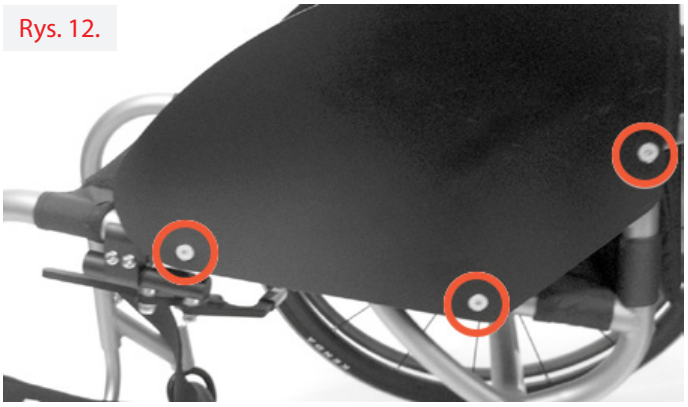

Procedura 7 - Regulowane oparcie

7.1: Regulacja pozycji oparcia (dotyczy jedynie modeli Allstar i Allstar G2)

Aby wyregulować oparcie, należy zdemontować tylne koła. Kluczem imbusowym 4 mm z zestawu narzędzi poluzować 3 śruby w osłonach bocznych (Rys. 13, A). Przesunąć oparcie do tyłu, aby uzyskać większą stabilność, lub do przodu, aby uzyskać większy przechył. Po prawidłowym ustawieniu wsunąć ponownie śruby i dokręcić je, zachowując ostrożność, aby nie przekręcić gwintu. Używać wózka ostrożnie, podobnie jak podczas pierwszej jazdy, aby przyzwyczaić się do nowej pozycji.

7.2: Regulacja wysokości oparcia (dotyczy modeli Allstar, Allstar G2 i Allstar A2)

Aby wyregulować wysokość oparcia, wsunąć sworznie znajdujące się w rurkach oparcia (Rys. 12, B), aby zwolnić mechanizm, a następnie przesunąć rurki, aż sworznie wsuną się w następny otwór regulacji. Używać wózka ostrożnie, podobnie jak podczas pierwszej jazdy, aby przyzwyczaić się do nowej pozycji.

Rys. 13.

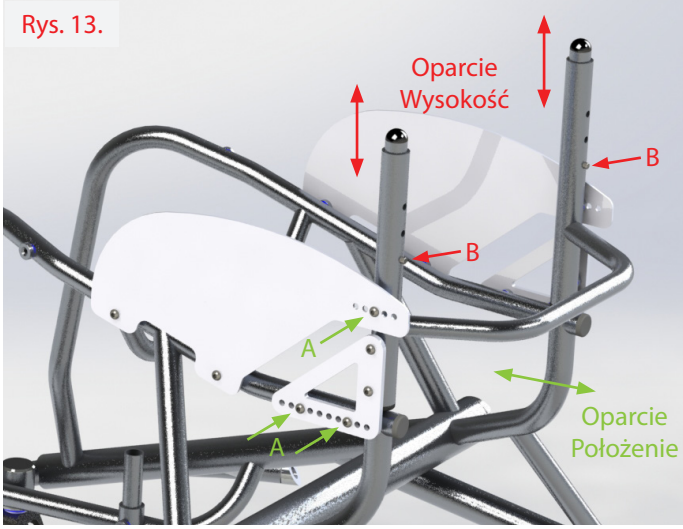

⚠ OSTRZEŻENIE:

Położenie podnóżka, oparcia i pochylenia kół, a także napięcie tapicerki oparcia to kwestie bezpośrednio wpływające na stabilność wózka.
Zmiana dowolnego ustawienia lub ich wszystkich może negatywnie odbić się na stabilności wózka. Podczas poruszania się w nowej pozycji po raz pierwszy należy zachować SZCZEGÓLNĄ ostrożność.

⚠ OSTRZEŻENIE:

Upewnić się, że oba regulowane wsporniki oparcia są zablokowane w otworach regulacyjnych i że ustawiono je symetrycznie. Jeśli sworznie zatrzaskowe nie zablokowały się, wsporniki mogą swobodnie poruszać się pod wpływem siły, co może doprowadzić do niepożądanych ruchów podczas użytkowania i obrażeń ciała.

Procedura 8 - Allstar A2: Regulowana wysokość siedziska z przodu

8.1: Regulacja wysokości siedziska z przodu

Zaleca się, aby przed regulacją zaznaczyć aktualną wysokość siedziska z przodu.
Za pomocą klucza nastawnego 10 mm poluzować śruby na zaciskach wysokości siedziska z przodu po obu stronach (Rys. 14). (A i B)
Wykręcić śruby górne (Rys. 14, A), wyrównać zacisk z wybranym otworem regulacyjnym (Rys. 15, C), wprowadzić śruby ze łbem sześciokątnym przez ramę i oba zatrzaski siedziska z przodu.
W celu przytwierdzenia wysokości siedziska z przodu dokręcić wszystkie 4 śruby (Rys. 14, A i B) równomiernie, aż zaciski zaczną dociskać ramę w nowej pozycji. Dokręcić dolne śruby (Rys. 14, B) do 12 Nm, a śruby górne (Rys. 14, A) do 6 Nm.

Rys. 14.

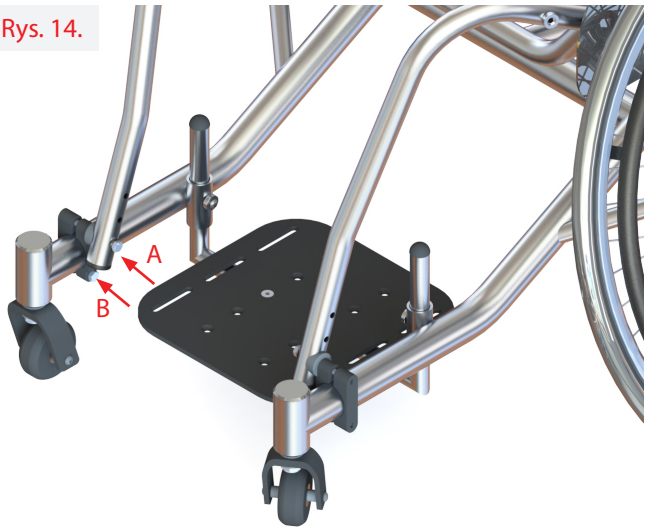

Rys. 15.

⚠ OSTRZEŻENIE:

Zbyt mocne dokręcenie zacisków może doprowadzić do deformacji lub uszkodzenia ramy. Należy przestrzegać zalecanych wartości momentu dokręcania.

⚠ OSTRZEŻENIE:

Po skonfigurowaniu regulowanych elementów ramy należy sprawdzić wyrównanie wszystkich komponentów. Nieprawidłowe ustawienie podzespołów może spowodować obrażenia ciała lub uszkodzenie ramy. Upewnić się, że wszelkie regulacje ramy są dokonywane w sposób symetryczny po obu jej stronach.

⚠ OSTRZEŻENIE:

Nie podejmować próby zmiany konfiguracji ani regulacji ramy, gdy użytkownik siedzi w wózku. Zmiana konfiguracji ramy w trakcie użytkowania może spowodować obrażenia ciała lub uszkodzenie ramy.

Procedura 9 - Allstar A2: Regulacja rozpórki podtrzymującej

Podczas regulacji środka ciężkości lub wysokości siedziska z tyłu wyregulować rozpórkę podtrzymującą, łączącą usztywnienie siedziska z tyłu z rurą antywywrotną za pomocą zacisku.

9.1: Regulacja zacisku rozpórki podtrzymującej

Za pomocą klucza imbusowego 5 mm poluzować śruby (Rys. 16, A i B), aż zacisk będzie się swobodnie poruszać. W celu dokręcenia użyć klucza imbusowego 5 mm, aby równomiernie rozpocząć dokręcanie śrub (Rys. 16, A i B), aż zacisk zacznie się dokręcać. Dokręcić dolną śrubę (Rys. 16, B) do pozycji pionowej momentem 12 Nm. Dokręcić śrubę górną (Rys. 16, A), aż zacisk będzie przytwierdzony momentem 6 Nm.

Rys. 16.

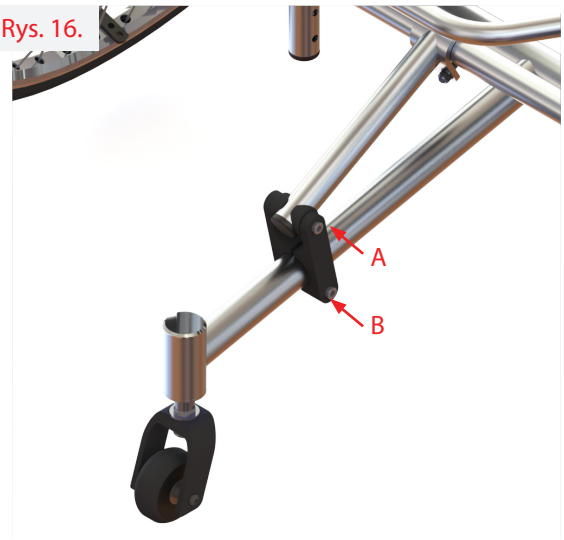

⚠ OSTRZEŻENIE:

Zbyt mocne dokręcenie zacisków może doprowadzić do deformacji lub uszkodzenia ramy. Należy przestrzegać zalecanych wartości momentu dokręcania.

Procedura 10 - Allstar A2: Regulacja wysokość siedziska z tyłu

W celu wyregulowania wysokości siedziska z tyłu poluzować zacisk rozpórki podtrzymującej i zaciski wysokości siedziska z tyłu; dalsze wskazówki podano w procedurach (8) i (9).

10.1: Regulacja wysokości siedziska z tyłu

Zaznaczyć, przez które otwory regulacyjne przechodzą śruby (Rys. 17, A) na rurze regulacji wysokości siedziska z tyłu przed odkręceniem śrub. Za pomocą klucza imbusowego 5 mm i klucza nastawnego 10 mm poluzować tylną płytę (Rys. 17, B) i wykręcić śruby i podkładki.
Wyregulować wysokość wózka do odpowiedniej pozycji (Rys. 17). (C)
Każdy otwór odpowiada 25 mm regulacji. W trakcie regulacji rozpórka podtrzymująca powinna poruszać się równolegle do rury antywywrotnej. Po wyregulowaniu włożyć śruby tak, aby podkładki siodełkowe znajdowały się między płytami i rurami. Dopasować nakrętki i dokręcić je wraz ze śrubami (12 Nm).
Dokręcić zacisk rozpórki podtrzymującej w nowej pozycji i dokręcić śruby M6 za pomocą klucza imbusowego 5 mm (12 Nm).

Rys. 17.

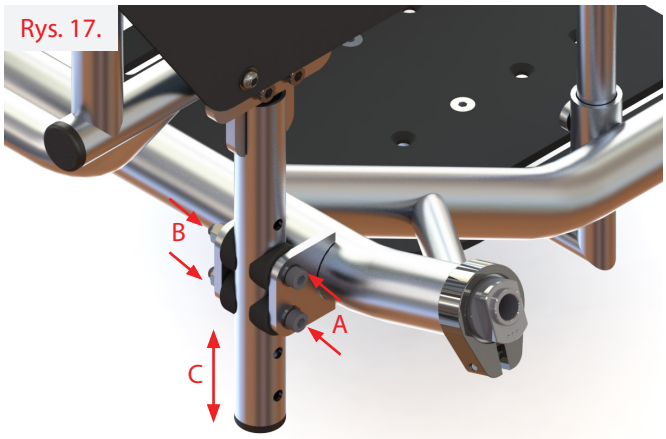

Procedura 11 - Allstar A2: Regulacja środka ciężkości

W celu wyregulowania środka ciężkości poluzować zacisk rozpórki podtrzymującej i zaciski wysokość siedziska z przodu; dalsze wskazówki podano w procedurach (8) i (9).

11.1: Regulacja środka ciężkości

Za pomocą klucza imbusowego 5 mm i klucza nastawnego 10 mm wykręcić nakrętki z płyt środka ciężkości (COG) (Rys. 18, B), wyciągnąć śruby przez płyty (Rys. 18, A) i dostosować pozycję COG (Rys. 18). (C).
Każdy otwór odpowiada 10 mm regulacji. Po ustawieniu położenia środka ciężkości, wsunąć śruby przez obie płyty COG i dokręcić nakrętki po przeciwnej stronie, jak pokazano (Rys. 18). (A i B).

Za pomocą klucza imbusowego 5 mm i klucza nastawnego 10 mm dokręcić mocowanie do ramy (12 Nm).
Pozycje zacisków podpór mogą wymagać regulacji po przesunięciu COG. Wskazówki przedstawiono w procedurze (12).

Rys. 18.

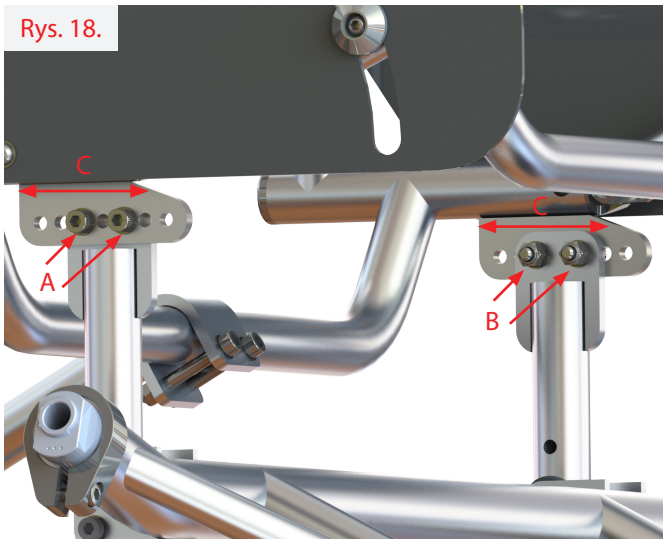

Procedura 12 - Allstar A2: Demontowana podpora

12.1: Demontaż podpory

Aby zdemontować podporę, za pomocą klucza imbusowego 5 mm wyjąć zaciski z ramy, odkręcając śruby (Rys. 19, A). Wyjąć, podnosząc podporę z ramy po usunięciu zacisków. Zaleca się przechowywanie zacisków złożonych z podporą, gdy nie jest ona zamontowana na wózku.

12.2: Montaż podpory

Aby ponownie zamontować podporę, należy ustawić ją na miejscu i dopasować zaciski do ramy, dokręcając śruby kluczem imbusowym 5 mm (Rys. 19, A) (12 Nm), upewniając się, że podkładki sprężynowe znajdują się między łbem śruby i zaciskiem.

Rys. 19.

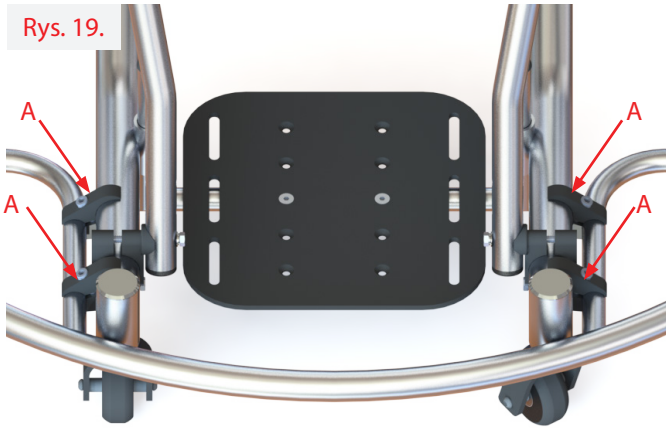

Dane techniczne - Allstar

Opis	Min.	Maks.
Dopuszczalna waga użytkownika	BRAK	100 kg
Całkowita długość (z podnóżkiem; bez kół)	400 mm	1000 mm
Całkowita szerokość (szerokość siedziska)	250 mm	550 mm
Wysokość po złożeniu (tylko wózki ze składanym oparciem)	BRAK	BRAK
Waga całkowita (z kołami)	9 kg	16 kg*
Waga najcięższej części (waga transportowa)	5 kg	12 kg*
Stabilność statyczna w dół	BRAK	BRAK
Stabilność statyczna w trakcie jazdy w górę	BRAK	BRAK
Stabilność statyczna boczna	BRAK	BRAK
Nachylenie siedziska	0°	Odchylenie 45°
Efektywna głębokość siedziska	250 mm	500 mm
Wysokość siedziska na przedniej krawędzi	360 mm	630 mm
Nachylenie oparcia	Odchylenie -10°	Odchylenie 10°
Wysokość oparcia	100 mm	500 mm
Odległość podnóżka od siedziska	200 mm	520 mm
Kąt między nogą a siedziskiem	Kąt 70°	Kąt 90°
Odległość podłokietnika od siedziska	BRAK	BRAK
Przednia pozycja zespołu podłokietnika	BRAK	BRAK
Średnica obręczy napędowej	24"	700 c
Pozioma pozycja osi	25 mm	300 mm
Minimalny promień skrętu	270 mm	BRAK

* Waga z wyłączeniem wyposażenia zewnętrznego

Wymiary podlegają tolerancjom produkcyjnym.

ELEMENT	MOMENTY DOKRĘCAJĄCE
Zakres regulacji wysokości podnóżka	10 Nm
Wszystkie pozostałe	10 Nm

UWAGA:

Wózki RGK Wheelchairs Ltd są wykonywane na indywidualne zamówienie i pod wymiar użytkownika, w związku z czym parametry wózka mogą wykraczać poza podane zakresy wartości.

Dane techniczne - Allstar G2

Opis	Min.	Maks.
Dopuszczalna waga użytkownika	BRAK	115kg
Całkowita długość (z podnóżkiem; bez kół)	400 mm	1000 mm
Całkowita szerokość (szerokość siedziska)	250 mm	550 mm
Wysokość po złożeniu (tylko wózki ze składanym oparciem)	BRAK	BRAK
Waga całkowita (z kołami)	9 kg	16 kg*
Waga najcięższej części (waga transportowa)	5 kg	12 kg*
Stabilność statyczna w dół	BRAK	BRAK
Stabilność statyczna w trakcie jazdy w górę	BRAK	BRAK
Stabilność statyczna boczna	BRAK	BRAK
Nachylenie siedziska	0°	Odchylenie 45°
Efektywna głębokość siedziska	250 mm	500 mm
Wysokość siedziska na przedniej krawędzi	360 mm	630 mm
Nachylenie oparcia	Odchylenie -10°	Odchylenie 10°
Wysokość oparcia	100 mm	500 mm
Odległość podnóżka od siedziska	200 mm	520 mm
Kąt między nogą a siedziskiem	Kąt 70°	Kąt 90°
Odległość podłokietnika od siedziska	BRAK	BRAK
Przednia pozycja zespołu podłokietnika	BRAK	BRAK
Średnica obręczy napędowej	24"	700 c
Pozioma pozycja osi	25 mm	300 mm
Minimalny promień skrętu	270 mm	BRAK

* Waga z wyłączeniem wyposażenia zewnętrznego

Wymiary podlegają tolerancjom produkcyjnym.

ELEMENT	MOMENTY DOKRĘCAJĄCE
Zakres regulacji wysokości podnóżka	10 Nm
Wszystkie pozostałe	10 Nm

UWAGA:

Wózki RGK Wheelchairs Ltd są wykonywane na indywidualne zamówienie i pod wymiar użytkownika, w związku z czym parametry wózka mogą wykraczać poza podane zakresy wartości.

Dane techniczne - Allstar A2

Opis	Min.	Maks.
Dopuszczalna waga użytkownika	BRAK	125 kg
Całkowita długość (z podnóżkiem; bez kół)	400 mm	1000 mm
Całkowita szerokość (szerokość siedziska)	300 mm	510 mm
Wysokość po złożeniu (tylko wózki ze składanym oparciem)	BRAK	BRAK
Waga całkowita (z kołami)	9 kg	16 kg*
Waga najcięższej części (waga transportowa)	5 kg	12 kg*
Stabilność statyczna w dół	BRAK	BRAK
Stabilność statyczna w trakcie jazdy w górę	BRAK	BRAK
Stabilność statyczna boczna	BRAK	BRAK
Nachylenie siedziska	Odchylenie -10°	Odchylenie 45°
Efektywna głębokość siedziska	300 mm	420 mm
Wysokość siedziska na przedniej krawędzi	475 mm	525 mm
Nachylenie oparcia	Odchylenie 0°	Odchylenie 0°
Wysokość oparcia	250 mm	350 mm
Odległość podnóżka od siedziska	275 mm	450 mm
Kąt między nogą a siedziskiem	Kąt 70°	Kąt 90°
Odległość podłokietnika od siedziska	BRAK	BRAK
Przednia pozycja zespołu podłokietnika	BRAK	BRAK
Średnica obręczy napędowej	24"	26"
Pozioma pozycja osi	120 mm	160 mm
Minimalny promień skrętu	380 mm	BRAK

* Waga z wyłączeniem wyposażenia zewnętrznego

Wymiary podlegają tolerancjom produkcyjnym.

ELEMENT	MOMENTY DOKRĘCAJĄCE
Zakres regulacji wysokości podnóżka	10 Nm
Regulowane podzespoły	Przed procedury 8-12
Wszystkie pozostałe	10 Nm

UWAGA:

Wózki RGK Wheelchairs Ltd są wykonywane na indywidualne zamówienie i pod wymiar użytkownika, w związku z czym parametry wózka mogą wykraczać poza podane zakresy wartości.

Dane techniczne - Recykling i utylizacja

Przed ponownym zastosowaniem wózka należy go odpowiednio przygotować. Wszystkie powierzchnie wchodzące w kontakt z użytkownikiem należy wyczyścić i spryskać środkiem odkażającym.

W kolejnym rozdziale przedstawiono opis materiałów zastosowanych w wózku.

Aluminium: Rama, widelce kółek samonastawnych, koła, osłony boczne, podłokietniki, podnóżki, ciągi, kółka zabezpieczające, rama, osłony płyty podnóżka

Stal: Rama, punkty montażowe, sworznie półosi szybkiego montażu, podnóżek, kółka zabezpieczające, rama, koła, elementy mocujące, blokady kół, osłony płyty podnóżka

Tytanowe: Rama, widelce kółek samonastawnych, półosie szybkiego montażu, elementy mocujące, osłony boczne, kółka zabezpieczające, podnóżek

Tworzywa sztuczne: Uchwyty, zatyczki rur, kółka przednie, osłony podnóżka, podłokietniki

Opakowanie: Torebki plastikowe z polietylenu, karton

Tapicerka: Tkany poliester, bawełna, skóra

Usuwanie lub recykling powinny być wykonywane przez firmę utylizacyjną lub publiczny punkt utylizacji. Można także zwrócić wózek sprzedawcy w celu jego utylizacji (sprzedawca może pobrać opłatę).

UWAGA:

Środki higieniczne w przypadku ponownego zastosowania:
Przed ponownym zastosowaniem wózka należy go odpowiednio przygotować. Wszystkie powierzchnie mające kontakt z użytkownikiem należy spryskać środkiem odkażającym.
W tym celu należy zastosować do szybkiej dezynfekcji opartej na alkoholu stosowanej dla produktów i wyrobów medycznych, które należy szybko odkażać, z listy zatwierdzonych lub zalecanych produktów w danym kraju.
Należy przestrzegać instrukcji producenta stosowanego środka dezynfekującego.
Ogólnie rzecz biorąc, nie ma gwarancji działania bezpiecznych środków dezynfekcyjnych w przypadku szwów. Dlatego też zaleca się, w przypadku zakażenia drobnoustrojami, rozłożyć siedzisko i oparcie i zdezynfekować je środkiem aktywnym zgodnie z lokalnymi przepisami o ochronie przed infekcjami.

Numer identyfikacyjny/seryjny

Numer seryjny indywidualnie dopasowanego produktu znajduje się na drążku wzmacniającym pod siedziskiem (opis produktu – J), drążku stabilizacyjnym (opis produktu – H) lub wewnątrz tapicerki oparcia (A).

Przy zamawianiu części zamiennych należy zawsze podawać następujące informacje:

Numer fabryczny wózka:
Nazwa firmy /Nazwisko i imię:
Dystrybutora:

Rys. 20.

Etykieta modelu Allstar

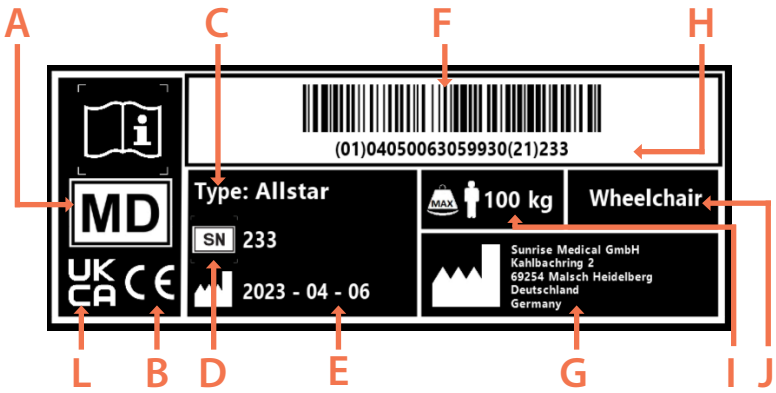

Rys. 21.

Etykieta modelu Allstar G2

Rys. 22.

Etykieta modelu Allstar A2

Etykieta danych o wózku RGK

A - Wyrób medyczny

B - Znak CE

C - Model

D - Numer fabryczny wózka

E - Data produkcji

F – kod kreskowy UDI

G- Adres producenta

H- UDI w wersja czytelnej dla człowieka

I - DOPUSZCZALNA WAGA UŻYTKOWNIKA

J - Przeznaczenie użytkowe

K - Adres importera

L - Znak UKCA

M – Osoba odpowiedzialna w Wielkiej Brytanii / Przedstawiciel w Szwajcarii

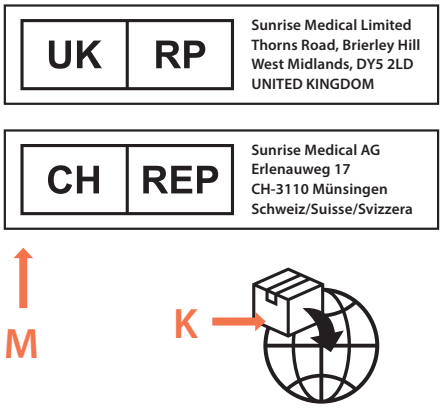

Tabliczka znamionowa
(Umieszczona na drążku stabilizacyjnym lub drążku wzmacniającym pod siedziskiem)

Gwarancja producenta

TA GWARANCJA NIE OGRANICZA W ŻADNYM STOPNIU INNYCH PRAW KLIENTA.
RGK Wheelchairs* oferuje właścicielom wózków gwarancję (jej szczegóły określają warunki gwarancji) obejmującą następujące kwestie.

Warunki gwarancji

Jeżeli dowolna część wózka wymaga naprawy lub wymiany w wyniku ujawnienia wady fabrycznej lub materiałowej w okresie 12 miesięcy (2 lat dla ramy i krzyżaka) od daty dostawy do klienta, część ta zostanie naprawiona lub wymieniona nieodpłatnie.

Oryginalne części, których koszt poniósł klient, są objęte 12-miesięczną gwarancją (od daty montażu) zgodną z tymi warunkami.

1. Aby skorzystać z gwarancji, należy skontaktować się ze sprzedawcą i przedstawić szczegółowy opis problemu. Jeżeli wózek będzie użytkowany poza obszarem działalności wyznaczonego autoryzowanego sprzedawcy, naprawę i wymianę przeprowadzi inny podmiot wyznaczony przed producenta. Napraw musi dokonać serwis (sprzedawca) wyznaczony przez RGK.
2. Części wymienione lub naprawione w ramach tej gwarancji są objęte gwarancją zgodną z tymi warunkami obowiązującą przez pozostały okres gwarancyjny wózka określony w punkcie 1.
3. Oryginalne części, których koszt poniósł klient, są objęte 12-miesięczną gwarancją (od daty montażu) zgodną z tymi warunkami.
4. Elementy zużywalne, np. podkładki, opony, wewnętrzne rurki lub podobne, nie są objęte gwarancją poza przypadkami, gdy ich przedwczesne zużycie jest bezpośrednim następstwem wady fabrycznej.
5. Niniejsza gwarancja nie obowiązuje, jeśli naprawa lub wymiana części jest niezbędna ze względu na jeden z następujących powodów:
   - Produkt albo część nie były odpowiednio konserwowane lub serwisowane zgodnie z zaleceniami producenta, jak przedstawiono w Instrukcji użytkownika i/lub Instrukcji serwisowej.
   - Zastosowano akcesoria, które nie są określone jako oryginalne.
   - Produkt lub jego część uległy uszkodzeniu wskutek zaniedbania, wypadku lub niewłaściwego użycia.
   - Dokonano modyfikacji wózka lub części niezgodnie ze specyfikacjami producenta.
   - Naprawę przeprowadzono, zanim nasz dział obsługi klienta otrzymał informacje o okolicznościach wystąpienia usterki.
6. Niniejsza gwarancja podlega prawu kraju, w którym produkt został zakupiony od RGK Wheelchairs*

* Oznacza autoryzowanego sprzedawcę RGK, u którego nabyto produkt.

Sunrise Medical S.r.l.
Via Riva, 20 – Montale
29122 Piacenza
Italia
Tel.: +39 0523 573111
Fax: +39 0523 570060
www.SunriseMedical.it

Sunrise Medical AG
Erlenauweg 17
CH-3110 Münsingen
Schweiz/Suisse/Svizzera
Fon +41 (0)31 958 3838
Fax +41 (0)31 958 3848
www.SunriseMedical.ch

Sunrise Medical AS
Delitoppen 3
1540 Vestby
Norge
Telefon: +47 66 96 38 00
post@sunrisemedical.no
www.SunriseMedical.no

Sunrise Medical AB
Neongatan 5
431 53 Mölndal
Sweden
Tel.: +46 (0)31 748 37 00
post@sunrisemedical.se
www.SunriseMedical.se

MEDICCO s.r.o.
H – Park, Heršpická 1013/11d,
625 00 Brno
Czech Republic
Tel.: (+420) 547 250 955
Fax: (+420) 547 250 956
www.medicco.cz
info@medicco.cz
Bezplatná linka 800 900 809

Sunrise Medical Aps
Mårkærvej 5-9
2630 Taastrup
Denmark
+45 70 22 43 49
info@sunrisemedical.dk
Sunrisemedical.dk

Sunrise Medical Pty. Ltd.
11 Daniel Street, Wetherill Park,
NSW 2164,
Australia
Phone: 9678 6600,
Orders Fax: 9678 6655, Admin Fax:
9831 2244. Australia
www.sunrisemedical.com.au

Sunrise Medical
North American Headquarters 2842
Business Park Avenue Fresno, CA,
93727, USA
(800) 333-4000
(800) 300-7502
www.SunriseMedical.com

RGK Wheelchairs LTD.
Unit 8 A/B/C Ring Road Zone
2, Burntwood Industrial Estate,
Burntwood, Staffordshire, WS7 3JQ,
UK

Call: +44(0)1543 670 077
Email: info@rgkwheelchairs.com

Sunrise Medical GmbH
Kahlbachring 2-4
69254 Malsch/Heidelberg
Deutschland
Tel.: +49 (0) 7253/980-0
Fax: +49 (0) 7253/980-222
www.SunriseMedical.de

Sunrise Medical
Thorns Road
Brierley Hill
West Midlands
DY5 2LD
England
Phone: 0845 605 66 88
Fax: 0845 605 66 89
www.SunriseMedical.co.uk

Sunrise Medical S.L.
Polígono Bakiola, 41
48498 Arrankudiaga – Vizcaya
España
Tel.: +34 (0) 902142434
Fax: +34 (0) 946481575
www.SunriseMedical.es

Sunrise Medical Poland
Sp. z o.o.
ul. Elektronowa 6,
94-103 Łódź
Polska
Telefon: + 48 42 275 83 38
Fax: + 48 42 209 35 23
E-mail: pl@sunrisemedical.de
www.Sunrise-Medical.pl

Sunrise Medical HCM B.V.
Vossenbeemd 104
5705 CL Helmond
The Netherlands
T: +31 (0)492 593 888
E: customerservice@sunrisemedi-
cal.nl
www.SunriseMedical.nl
www.SunriseMedical.eu (Interna-
tional)

Sunrise Medical SAS
ZAC de la Vrillonnerie
17 Rue Michaël Faraday
37170 Chambray-Lès-Tours
Tel : +33 (0) 2 47 55 44 00
Email: info@sunrisemedical.fr
www.sunrisemedical.fr

Sunrise Medical Canada Inc.
237 Romina Drive, Unit 3
Concord , Ontario L4K 4V3
Canada
Phone: 1-800-263-3390
Fax: 1-800-561-5834
www.SunriseMedical.ca