KRABAT RUNNER

GEBRAUCHSANWEISUNG

DEUTSCH

krabat™

CE

HEPRO

DEUTSCH

Vorwort

Krabat ist unsere eigene Marke für Hilfsmittel für Kinder und Jugendliche.

Die Geschichte von Krabat begann 2003, als Tom Arne Solhaug Vater von Kasper wurde, der mit zerebraler Lähmung geboren wurde. Mehrere Jahre lang wuchs seine Frustration über die verfügbaren Hilfsmittel,
und nicht zuletzt der Wunsch nach Hilfsmitteln, die es nicht gab. Im Jahr 2006 wurde Krabat von Tom Arne und Fredrik Brodtkorb gegründet, um Hilfsmittel zu entwickeln, die ihrer Meinung nach fehlten.

Im Laufe der Jahre wurde das Produktportfolio erweitert, und heute bieten wir eine breite Palette an hochwertigen, selbst entwickelten Hilfsmitteln für Kinder und Erwachsene an.
junge Menschen. Unsere Produkte sind innovativ, funktionell und ästhetisch ansprechend. Sie werden in Zusammenarbeit mit Kindern, Eltern und Fachleuten entwickelt. In unserem Team haben wir eigene Physiotherapeuten und Ergotherapeuten,
Industriedesigner und Techniker. Bei Funktion, Ästhetik und Qualität gehen wir keine Kompromisse ein.

Im Jahr 2018 wurde Krabat von Addlife übernommen und mit Hepro fusioniert, das über umfangreiche Erfahrung in der Entwicklung von technischen Hilfsmitteln für ältere Menschen und Sozialtechnik verfügt.

Diese Bedienungsanleitung soll Ihnen helfen, sich mit Ihrem neuen Krabat-Produkt vertraut zu machen und gilt für die folgenden Modelle:

- Krabat Runner S1 (Größe 1)
- Krabat Runner S2 (Größe 2)

Das Benutzerhandbuch enthält nützliche Tipps zur Verwendung und Einstellung des Geräts, Warnhinweise zur Verwendung des Geräts sowie Informationen zu Reinigungs- und Wartungsroutinen, um sicherzustellen, dass Sie das Gerät optimal nutzen können.

WICHTIG!

Lesen Sie das Benutzerhandbuch sorgfältig durch, bevor Sie das Produkt verwenden.

Inhalt

Vorwort 2

Inhalt 3

Erläuterung der Symbole 4

Technische Daten und Materialzusammensetzung 5

1.0 Anwendungsbereiche 6

2.0 Hauptteile 7

3.0 Installationsanleitung 7

3.1 Das Lenkrad 7

3.2 Bremse - Feststellbremse 8

3.3 Sattelsitz 10

3.4 Zubehör - Hüftunterstützung / Schiebegriff 12

3.5 Zubehör - Lenkungsdämpfer (nur Krabat Runner S2) 13

3.6 Zubehör - HeadsUpd4 Lenkererhöhung, Montage 14

3.7 Zubehör - Satori Lenkererhöhungen, Montage 16

4.0 Warnhinweise und Definitionen 18

4.1 Allgemeine Warnungen 18

4.2 Sicherheit und Schutz 19

5.0 Transport und Lagerung 20

6.0 Umweltauswirkungen der Nutzung 20

7.0 Garantie 21

8.0 Änderungen in diesem Benutzerhandbuch 23

DEUTSCH

Erläuterung der Symbole

Hersteller	Gibt den Hersteller des Medizinprodukts an.
Produktionsdatum	Gibt das Datum an, an dem das Medizinprodukt hergestellt wurde.
Seriennummer	Gibt die Seriennummer des Herstellers an, damit ein bestimmtes Medizinprodukt identifiziert werden kann.
Medizinisches Gerät	Gibt an, dass der Artikel ein Medizinprodukt ist.
Siehe Benutzerhandbuch	Warnung: Lesen Sie alle Warnhinweise und Sicherheitsvorkehrungen in der Bedienungsanleitung
Allgemeines Gefahrensymbol	
Allgemeines Gefahrensymbol	Weist darauf hin, dass der Benutzer das Benutzerhandbuch zu Rate ziehen muss, wenn er wichtige sicherheitsrelevante Informationen benötigt, z. B. Warnhinweise und Vorsichtsmaßnahmen, die aus verschiedenen Gründen nicht auf dem Medizinprodukt selbst angegeben werden können.
Medizinische elektrische Geräte - Patientennaher Teil des Typs BF	Identifiziert ein patientenorientiertes Teil vom Typ BF gemäß IEC 60601-1.
IPN1N2 Grad des Schutzes gegen Eindringlinge	Die erste Zahl gibt den Schutzgrad an, den das Gehäuse gegen das Eindringen von festen Fremdkörpern bietet. Die zweite Zahl gibt an, wie gut die Geräte im Gehäuse gegen das Eindringen von Flüssigkeiten geschützt sind.
Nur für Innenräume geeignet	Gibt an, dass das Gerät hauptsächlich für die Verwendung in Innenräumen konzipiert ist.
Risikoklasse 2	Kennzeichnet, dass Teile des Geräts die Sicherheitsanforderungen für elektrische Geräte der Klasse 2 erfüllen.
CE-Zeichen	Zeigt die Einhaltung der europäischen technischen Vorschriften an.
Recyceln: Elektronische Geräte	Getrennte Sammlung für elektrische und elektronische Geräte.
Vermeiden Sie das Sitzen auf der Oberfläche.	Setzen Sie sich nicht direkt auf die Oberfläche, auf der dieses Etikett angebracht ist.
Vermeiden Sie das Stehen auf der Oberfläche.	Stellen Sie sich nicht direkt auf die Oberfläche, auf der dieses Etikett angebracht ist.

Technische Daten

Ziele und Dimensionen		S1	S2
Länge	cm	95	110
Breite	cm	65	68
Sitzhöhe, niedrigste Position	cm	43	60
Sitzhöhe, höchste Position	cm	58	77
Höhe der Lenkung, niedrigste Position	cm	66	85
Höhe der Lenkung, höchste Position	cm	74	93
Zusammengefasste Höhe	cm	38	52
Gewicht	kg	6,6	9,7
Gewicht mit Sitz	kg	7,9	11,6

Materialzusammensetzung - Recycling

Teil	Materialien	Wiederverwendbar	Wiederverwendbar	Sortieren als
Rahmen	6063-T6	Ja	Ja	Metall/Aluminium
Sitzrahmen	6063-T6	Ja	Ja	Metall/Aluminium
Rückenrahmen (Zubehör)	6063-T6	Ja	Ja	Metall/Aluminium
Schubstange	6063-T6	Ja	Ja	Metall/Aluminium
Räder (fest)	PUR	Ja	Ja	Kunststoff/ PUR
Räder mit Bremse (fest)	PUR/ ABS/ Stahl	Ja	Ja	Kunststoff/ PUR/ Metall
Sitz	PUR/ Stahl	Ja	Ja	Kunststoff/ PUR/ Metall
Beckenstütze (Zubehör)	6063-T6/ ABS/ REIN	Ja	Ja	Kunststoff/ PUR/ Metall/ Aluminium
Auffanggurte/-westen	Verschiedenes.	Ja**	Nein	Restmüll

DEUTSCH

1. Anwendungsbereiche

Der Krabat Runner ist eine Kombination aus Roller und Laufrad für Kinder ab 3 Jahren. Der Krabat Runner unterscheidet sich von herkömmlichen Roller durch seine drei Räder, die ihm mehr Stabilität und Sicherheit für den Benutzer verleihen. Durch die Montage des Sattelsitzes lässt sich der Roller leicht in ein Laufrad verwandeln. Sowohl der Sattelsitz als auch der Lenker sind höhenverstellbar. Durch den klappbaren Lenker und die Gewichte von 6 kg (Gr.1) bzw. 10 kg (Gr.2) st das Produkt leicht im Auto zu transportieren. Das maximale Benutzergewicht beträgt bei Größe 1 35 kg und bei Größe 2 70 kg.
Eine Hüftunterstützung mit Beckengurt sichert den Benutzer während der Fahrt.
Der Runner kann als Laufrad mit Sattelsitz und als Roller genutzt werden.
Der Roller/Laufrad ist für den Innen- und Außenbereich geeignet
Anwendbar für jedes Kind mit verminderter Balance und Koordination wie bei Zerebralparese, Muskelstörungen, Down-Syndrom, Kleinwüchsigkeit, Autismus, ADHS

Krabat Runner mit Hüftunterstützung

- Maximales Benutzergewicht Krabat Runner S1: 35kg.
- Maximales Benutzergewicht Krabat Runner S2: 70kg.
- Krabat Runner ist kein Spielzeug. Jede Benutzung muss von einem Erwachsenen beaufsichtigt werden!
- Krabat Runner darf nicht mit mehr als 5 km/h gefahren werden!
- Es kann zu Unfällen kommen. Tragen Sie deshalb einen Helm und andere notwendige Sicherheitsausrüstung!

2. Hauptteile

Krabat Runner S1

Krabat Runner S2

3. Installationsanleitung

3.1 LENKER

1. Heben Sie den Lenker in die stehende Position
2. Drehen Sie den Hebel nach oben, um den Lenker in seiner Position zu verriegeln.
3. Vergewissern Sie sich, dass der Hebel in einer sicheren Position eingerastet ist.

Hinweise: Die Sicherung muss eingeschaltet sein, solange der Krabat Runner in Betrieb ist

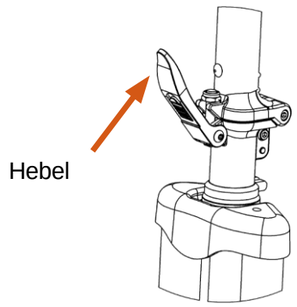

DEUTSCH

4. Stellen Sie die Höhe des Lenkers ein, indem Sie die Klemme lösen, den Lenker auf die gewünschte Höhe bringen und die Klemme wieder festziehen.

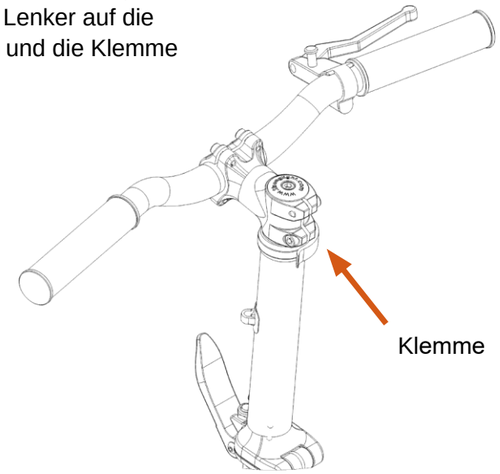

3.2 BREMSE - FESTSTELLBREMSE

Krabat Runner ist mit einer kombinierten Fahr- und Feststellbremse ausgestattet

5. Um die Feststellbremse zu aktivieren, drücken Sie den Bremshebel ein und drücken Sie dann die Verriegelungstaste nach unten.

Die Bremsen sollten regelmäßig gewartet werden, um optimal zu funktionieren.

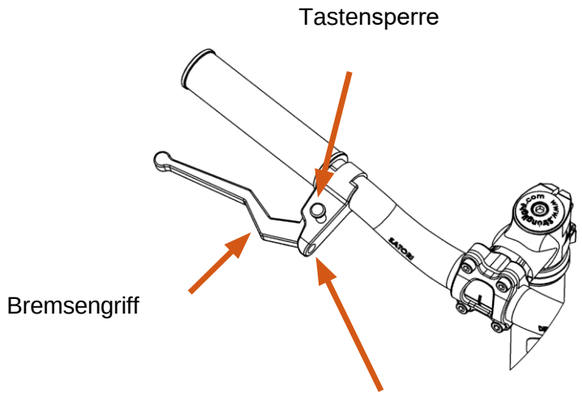

Krabat Runner S1:

6. Um den Bremszug einzustellen, lösen Sie zuerst die Kontermutter und stellen dann die Bremszugspannung mit der Einstellschraube ein. Ziehen Sie die Kontermutter an

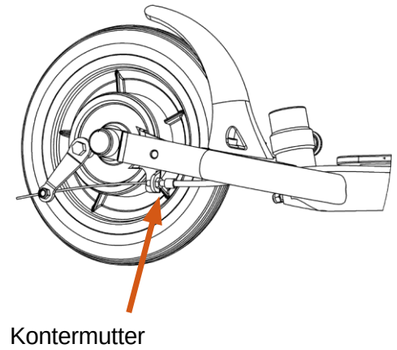

Krabat Runner S2:

6. Die Bremse wird normalerweise mit der Einstellschraube am Bremshebel eingestellt. Wenn eine weitere Einstellung erforderlich ist, können Sie den Befestigungspunkt am Draht mit der Kontermutter verschieben oder die Bremse mit den 4 Befestigungsschrauben für die Bremse näher/ weiter vom Rad weg positionieren

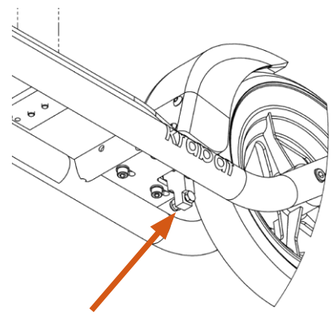

3.3 Sattelsitz

Krabat Runner S1:

7. Bringen Sie den Sattelsitz in die gewünschte Position. Stecken Sie die beiden Schraubgriffe in die entsprechenden Gewindelöcher und ziehen Sie beide fest an. Um die Hebel nicht zu beschädigen, empfehlen wir, die beiden Hebel nach oben zu ziehen und zu drehen, wie unten gezeigt

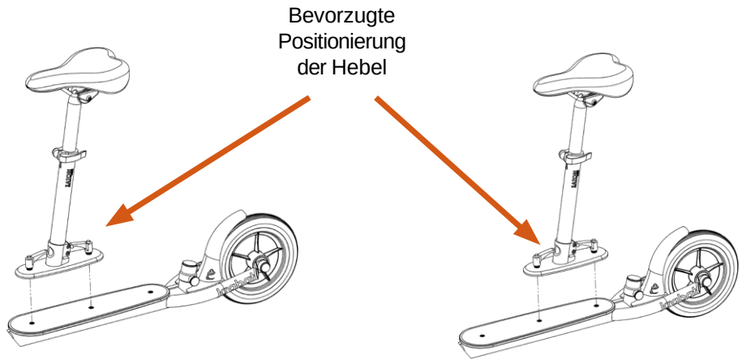

Krabat Runner S2:

7. Die Befestigungsplatte kann bei Bedarf in die vordere Position verschoben werden. Stecken Sie die beiden Schraubgriffe in die entsprechenden Gewindelöcher und schrauben Sie beide fest. Um eine Beschädigung der Hebel zu vermeiden
Wir empfehlen, die beiden Hebel nach oben zu ziehen und sie wie in der Abbildung gezeigt zu drehen.

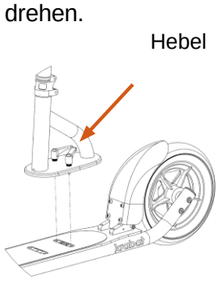

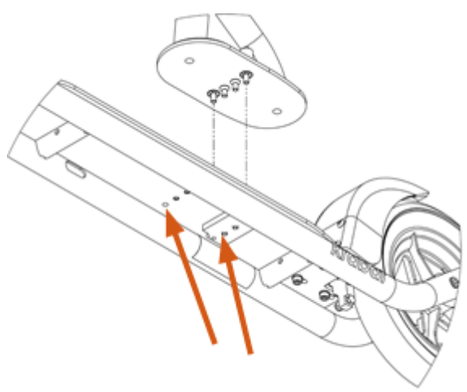

8. Höhenverstellung: Lösen Sie die Klemme, verschieben Sie den Sattelsitz auf die gewünschte Höhe und ziehen Sie die Klemme fest.

9. Tiefenverstellung/Winkelverstellung: Lösen Sie die beiden Schrauben (eine auf jeder Seite), verschieben Sie den Sitz auf gewünschte Position und ziehen Sie sie fest an. Verwenden Sie einen 4 mm Inbusschlüssel

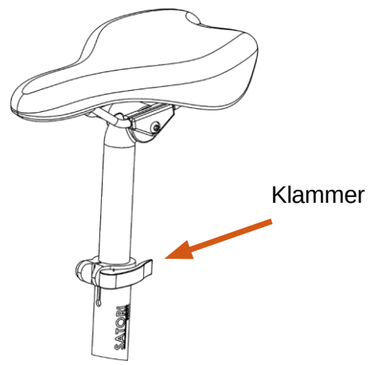

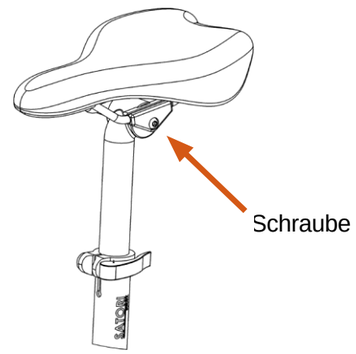

Hinweise: Schrauben und Hebel fest anziehen

3.4 ZUBEHÖR
– HÜFTUNTERSTÜTZUNG

Lösen Sie die beiden Schrauben an der Vorderseite und entfernen Sie die Klemme, indem Sie die Beckenstütze in der gewünschten Höhe auf die Sattelstütze setzen. Bringen Sie die Klemme und die Schrauben wieder an und ziehen Sie die Schrauben fest an.

Andere Anpassungen müssen von einem Therapeuten oder von der Hepro AS zugelassenem Personal vorgenommen werden.

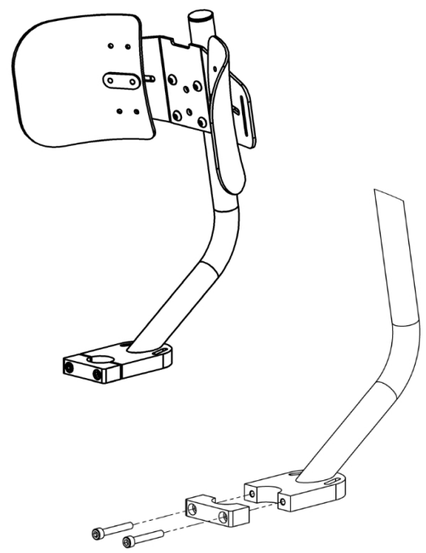

ZUBEHÖR
- SCHIEBEGRIFF

Krabat Runner kann mit einem Schiebegriff geliefert werden. Dieser kann bei Bedarf nachgerüstet werden

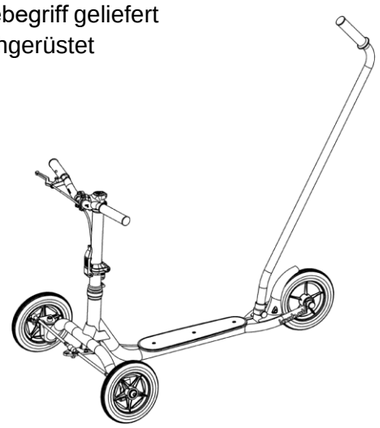

Krabat Runner S1:

10. Entfernen Sie den Stöpsel, der sich im Rohr für den Schiebegriff befindet.
11. Fädeln Sie die Schelle wie oben gezeigt über das Rohr am Krabat Runner
12. Ziehen Sie den Verriegelungsknopf heraus und schieben Sie die dazugehörige Halterung ganz in das Rohr. Vergewissern Sie sich, dass der Verriegelungsknopf einrastet, bevor Sie die Schelle festziehen.

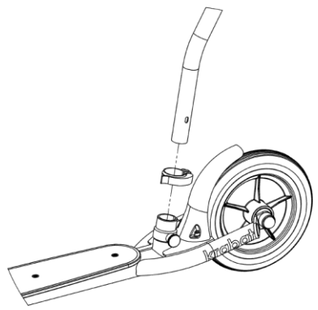

Anmerkungen: Der Schiebügel schließt mit einem Verriegelungsknopf für doppelte Sicherung befestigt ist.

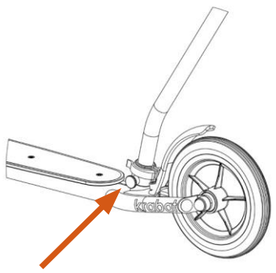

Tastensperren

Krabat Runner S2:

10. Entfernen Sie die 4 Schrauben, mit denen der Bildschirm befestigt ist.
11. Befestigen Sie die Halterung für die Begleitperson mit den 4 zugehörigen Schrauben an der Außenseite (siehe Abbildung für die Ausrichtung der Halterung)
12. Ziehen Sie den Verriegelungsknopf heraus und schieben Sie die Schiebestange ganz in das Rohr. Vergewissern Sie sich, dass der Verriegelungsknopf einrastet, bevor Sie die Schelle festziehen.

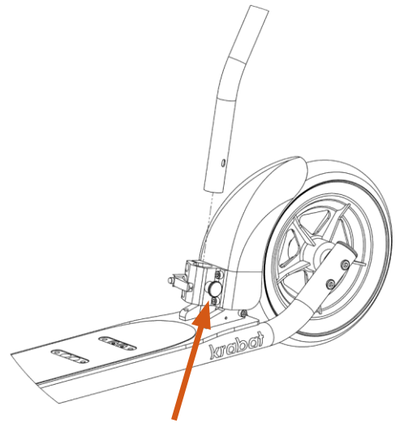

Tastensperre

Anmerkungen: Der Schiebegriff schließt mit einem Verriegelungsknopf für doppelte Sicherung

3.5 ZUBEHÖR
- LENKUNGSDÄMPFER (NUR KRABAT RUNNER S2)

13. Die Lenkung kann durch den Einbau eines optionalen Lenkungsdämpfers verlangsamt werden. Er kann in 2 Positionen montiert werden, eine für "geringe" Dämpfung und eine für
"normale" Dämpfung (wie in der Abbildung dargestellt)

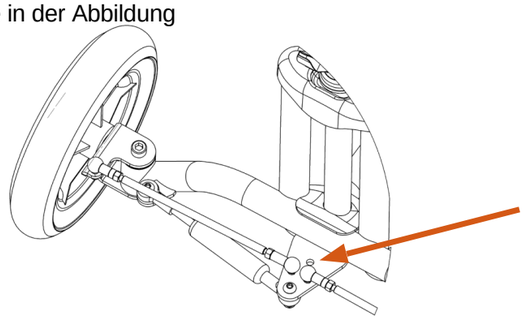

Befestigungsmöglichkeit

3.6 ZUBEHÖR
- HEADSUP4 LENKERERHÖHUNG, EINBAU

Wenn der Runner-Benutzer den Lenker über das hinaus anheben muss, was mit der normalen Einstellung möglich ist, kann die HeadsUp4-Lenkerhöhung angebracht werden. Sie hebt den Lenker um maximal 67 mm an.

Anmerkungen: Für diese Installation benötigen Sie einen 4 mm Inbusschlüssel.

Wenn Sie Hilfe benötigen, wenden Sie sich bitte an die nächstgelegene Hepro-Vertretung.

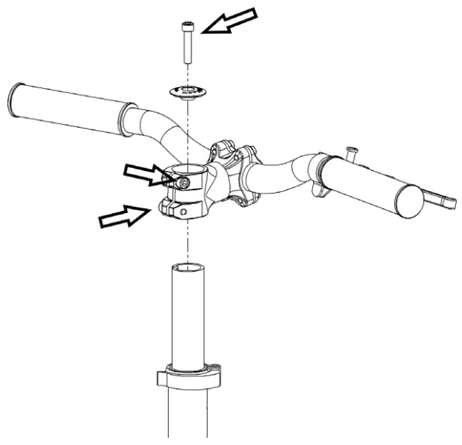

- Lösen Sie die Schraube in der Mitte des Lenkervorbaus.
- Lösen Sie die beiden Schrauben, mit denen der Vorbau am Lenker befestigt ist.

Heben Sie den Lenker gerade nach oben und legen Sie ihn vorsichtig zur Seite.

Achten Sie darauf, dass das Bremsseil nicht zu stark geknickt wird oder einen scharfen Knick bekommt!

Nehmen Sie die HeadsUp Lenkererhöhung aus dem Karton und lösen Sie die beiden Schrauben.

Schrauben Sie die "Sternmutter" ab und legen Sie sie beiseite.

Schrauben Sie HeadsUp auf den Lenker und ziehen Sie die beiden Schrauben fest an.

Achtung! Lassen Sie alle Ringe aufgesetzt, bevor Sie den Lenker und den Lenkervorbau auf den Lenkerträger schrauben.

Der zu entfernende Bolzen und die Abdeckung (in der Zeichnung markiert) sollten nicht mehr verwendet werden.

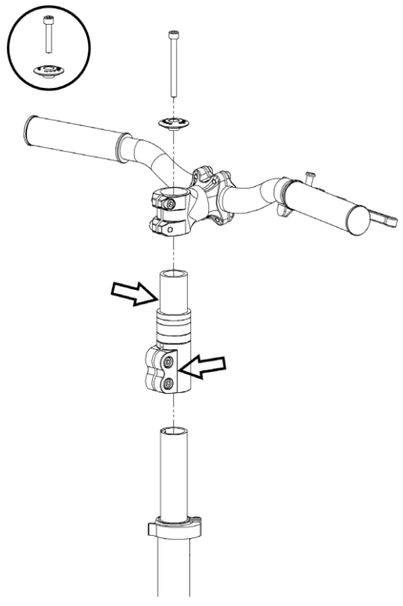

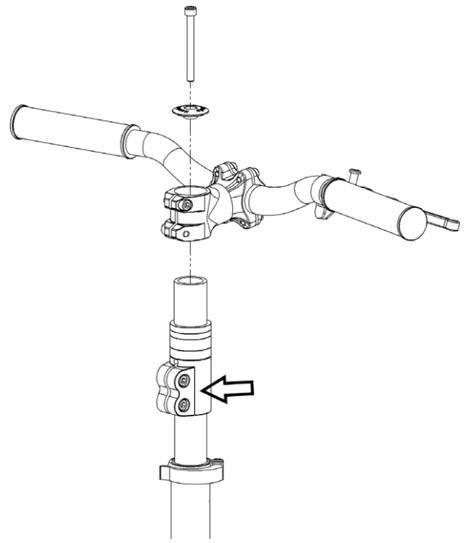

- Ziehen Sie die beiden Schrauben der Lenkerverlängerung fest an!

Ziehen Sie die beiden Schrauben schrittweise mit 9 - 10 Nm an.

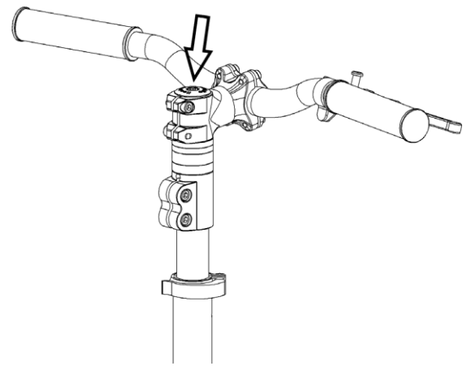

Setzen Sie die mit HeadsUp gelieferte Schraube und Unterlegscheibe ein und ziehen Sie die Schraube fest.

Die Lenkerverlängerung ist nun einsatzbereit.

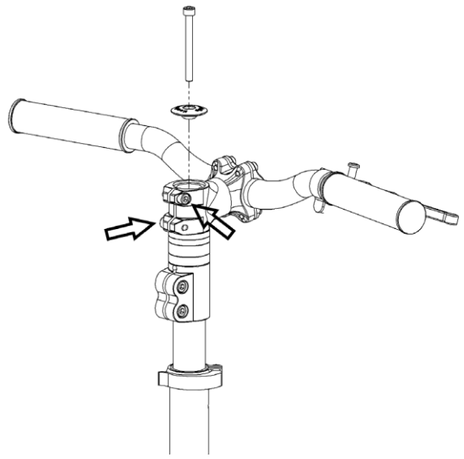

Montieren Sie den Lenker an der Lenkerverlängerung.

- Ziehen Sie die beiden Schrauben am Lenker fest an!

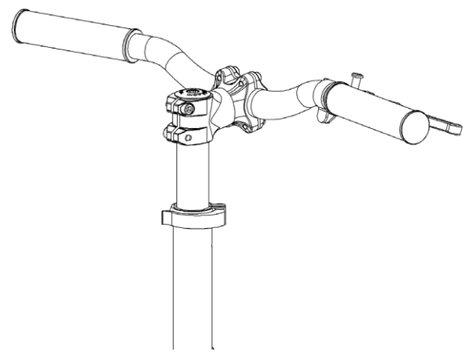

3.7 ZUBEHÖR
- SATORI LENKERERHÖHUNG, EINBAU

Wenn der Runner-Benutzer den Lenker über das hinaus anheben möchte, was mit der normalen Einstellung möglich ist, und gleichzeitig den Winkel des Lenkervorbaus anpassen möchte, kann die winkelverstellbare Lenkererhöhung von Satori montiert werden. Sie hebt den Lenker maximal 110 mm an und ist winkelverstellbar von 0 - 90 Grad.

Anmerkungen: Für diese Installation benötigen Sie einen 5 mm Inbusschlüssel.

Wenn Sie Hilfe benötigen, wenden Sie sich bitte an die nächstgelegene Hepro-Vertretung.

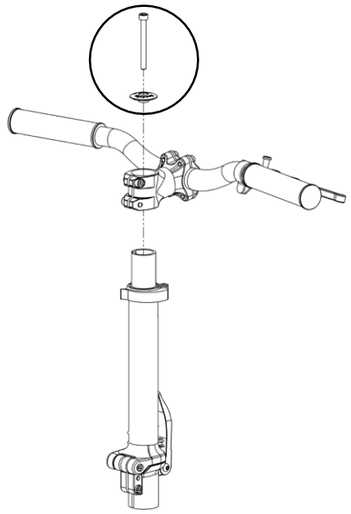

- Lösen Sie die Schraube in der Mitte des Führungsrahmens.
- Lösen Sie die beiden Schrauben, mit denen der Lenker am Vorbau befestigt ist.

Der zu entfernende Bolzen und die Abdeckung (in der Zeichnung markiert) sollten nicht mehr verwendet werden.

Heben Sie den Lenker gerade nach oben und legen Sie ihn vorsichtig zur Seite.

Achten Sie darauf, dass das Bremsseil nicht zu stark geknickt wird oder einen scharfen Knick bekommt!

Lösen Sie die vier Schrauben, mit denen der Lenker an der Lenkersäule befestigt ist, und nehmen Sie die Lenkersäule ab.

Die Lenksäule, die nicht benutzt wird, sollte an einem sicheren Ort aufbewahrt werden.

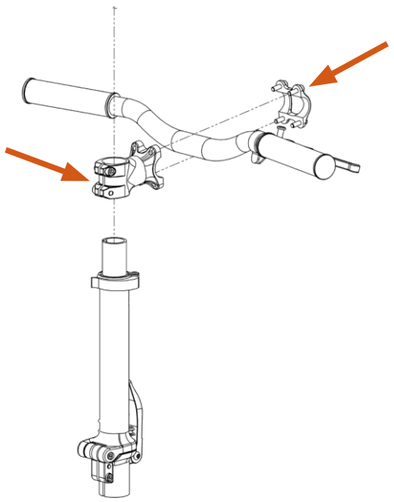

Nehmen Sie die Satori Lenkererhöhung aus der Verpackung und lösen Sie die beiden Befestigungsschrauben. Schrauben Sie den Lenkervorbau auf die Lenkersäule. Lösen Sie den Kunststoffstopfen auf der Oberseite. Drehen Sie die mitgelieferte Schraube ein und ziehen Sie sie fest an. Schrauben Sie den Kunststoffstopfen in das Loch. Ziehen Sie dann die beiden Befestigungsschrauben fest an.

Hinweis: Achten Sie darauf, dass der Lenker richtig montiert ist, so dass die Räder geradeaus zeigen.

Lösen Sie die vier Schrauben, die die Führungsklammer halten.
Fädeln Sie die beiliegenden Kunststoffbuchsen mittig auf den Lenker, setzen Sie den Lenker gegen den Lenkerrahmen und befestigen Sie die Lenkerklemme.

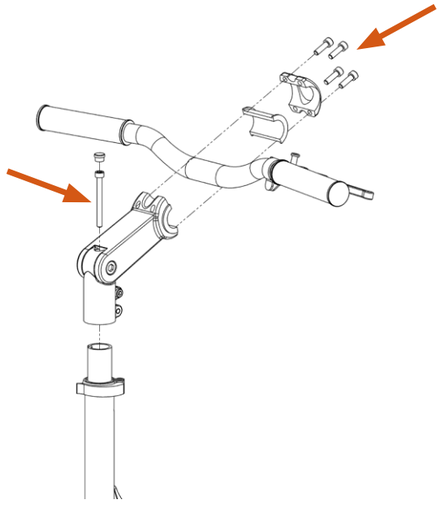

Der winkelverstellbare Lenkerträger ist nun einsatzbereit.

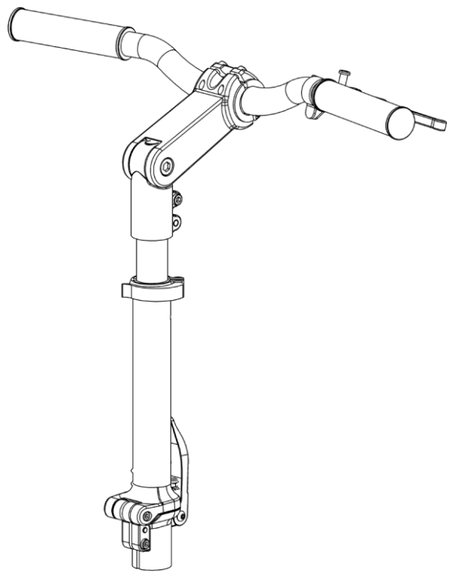

DEUTSCH

4. Warnhinweise und Definitionen

4.1 ALLGEMEINE WARNHINWEISE

Erstickungsgefahr:

Bei normalem Gebrauch, wenn der Benutzer auf dem Sattelsitz sitzt und möglicherweise gesichert ist, besteht keine Erstickungsgefahr. Wenn der Benutzer nicht auf dem Sattelsitz sitzt und sich in der Nähe befindet des Produkts ist die Gefahr des Verschluckens gering oder ausgeschlossen. Um eine mögliche Erstickungsgefahr zu vermeiden, lassen Sie das Produkt nicht unbeaufsichtigt von einem Kind benutzen.

Quetschgefahr:
Bei normalem Gebrauch besteht nur ein geringes Risiko von Quetschungen, sofern die Einstellverfahren eingehalten werden. Wenn sich jemand während der Benutzung des Produkts in der Nähe von beweglichen Teilen aufhält, besteht möglicherweise Quetschgefahr in der Nähe von Führungsstangen, Rädern usw. oder die Möglichkeit, dass Finger in Öffnungen des Produkts eingeklemmt werden. Um die Möglichkeit von Zwischenfällen zu verringern, die zu einer Quetschgefahr oder zum Einklemmen führen könnten, stellen Sie sicher, dass sich niemand in unangemessener Nähe des Produkts aufhält, wenn es von einer anderen Person benutzt wird.

Wenn Schrauben und andere bewegliche Teile nicht ordnungsgemäß festgezogen werden, kann sich das Produkt bewegen, was wiederum zu einer Quetschgefahr führen kann. Um die Möglichkeit solcher Vorfälle zu vermeiden, lassen Sie das Kind niemals unbeaufsichtigt im Produkt.

Kippgefahr:

Es besteht immer ein reales Risiko, dass ein Produkt kippt, wenn Sie sich nicht an die von einem von Hepro geschulten Therapeuten festgelegten Grenzen, die mit dem Produkt gelieferten Informationen oder die auf unserer Website verfügbaren Informationen halten. Als allgemeine Regel gilt, dass jede Bewegung außerhalb des "Aufstandsfläche" des Produkts auf der Oberfläche ein Kipprisiko darstellen kann. Je höher der Benutzer steht, desto höher ist auch die Kippgefahr. Das Gleiche gilt für zusätzlich angebrachte Komponenten wie Tische, Kommunikationsgeräte und Taschen. Um die Möglichkeit solcher Vorfälle zu verhindern, sollten Sie dies vermeiden und das Kind niemals unbeaufsichtigt im Produkt lassen.

Definition der verwendeten Teile: Die Definition der verwendeten Teile sind Teile des Produkts, die bei normalem Gebrauch mit dem BENUTZER in Berührung kommen / um ihre Funktion zu erfüllen.

Die Definition der verwendeten Teile kann lauten: Lenker, Bremshebel, Sattelsitz und Sitzlehne einschließlich Kissen, Hüftunterstützung,Fußstütze/Fußbrett einschließlich Fußgelenkgurten/ Knöchelmanschetten, Beckenstütze, Seitenstützen, Hüftgurt, Kopfstütze, Tisch und Lenkstange, sofern vorhanden.

4.2 SICHERHEIT

Alle Produkte der Krabat-Serie sind CE-gekennzeichnet gemäß MDR 2017/745 und 93/42/EWG, Klasse 1 vom 14. Juni 1993 - Richtlinie über Medizinprodukte.

Damit wird bescheinigt, dass es alle relevanten europäischen Sicherheitsanforderungen erfüllt. Das vorliegende Benutzerhandbuch wurde in Übereinstimmung mit diesen Normen genehmigt.

Die Lebensdauer des Produkts beträgt bei normalem Gebrauch etwa 5 Jahre. Nach ca. 5 Jahren sollte das Produkt von Hepro AS oder einem autorisierten Partner überholt werden, um die Lebensdauer des Produkts zu verlängern. Alle Wartungsarbeiten müssen von Hepro oder einem autorisierten Partner durchgeführt werden.

Produkte mit elektrischen Bauteilen MÜSSEN zur technischen Überprüfung/Überholung an Hepro geschickt werden, bevor sie zur erneuten Verwendung freigegeben werden.

Recycling/ End-of-Life:

Wenn das Produkt nicht mehr verwendet werden kann, muss es vom Produkteigentümer demontiert und recycelt werden. Ist der Produkteigentümer dazu nicht in der Lage, muss das Produkt zur Demontage und zum Recycling an Hepro AS geschickt werden.

Wenn das Produkt auf eine andere als die vom Therapeuten empfohlene Art und Weise verwendet wird, kann dies zu einer Gefährdung des Benutzers führen.

Die CE-Kennzeichnung muss entfernt werden, wenn das Produkt verändert wird oder Nicht-Originalteile verwendet werden!

Einstellungen, die nicht in diesem Handbuch beschrieben sind, dürfen nur von Hepro oder von Hepro autorisiertem Personal vorgenommen werden.

Krabat-Produkte sind kein Spielzeug! Unsachgemäßer Gebrauch kann zu Schäden am Benutzer und/oder am Produkt führen.

Wenn Teile gebrochen oder offensichtlich beschädigt sind, darf das Produkt nicht benutzt werden!

DEUTSCH

5. Transport und Lagerung

Während des Transports und/oder der Lagerung sollte das Produkt bei normalem Gebrauch innerhalb seiner Spezifikationen funktionsfähig bleiben.
Spezifikationen nach Transport oder Lagerung in den folgenden Temperaturbereichen:

- -25 °C bis +5 °C, und
- +5 °C bis +35 °C bei einer relativen Luftfeuchtigkeit von bis zu 90 %, nicht kondensierend;
- >35 °C bis 70 °C bei einem Wasserdampfdruck von bis zu 50 hPa

Anmerkung: Produkte, die für die Verwendung in Innenräumen bestimmt sind, sollten in Innenräumen gelagert werden.

6. Umweltauswirkungen der Nutzung

Wenn das Produkt in Betrieb genommen wird, muss es unter den folgenden Umgebungsbedingungen verwendet werden:

- Bei Temperaturen zwischen + 5 °C und + 40 °C;
- Bei einer relativen Luftfeuchtigkeit von 15% bis 93%, nicht kondensierend
- Bei einem atmosphärischen Druck zwischen 700 hPa und 1.060 hPa

Gilt für elektrische Produkte:
Dieses Produkt ist für den nicht-kontinuierlichen Betrieb klassifiziert.

Normale Einschaltdauer - 10 % oder 2 Minuten Betrieb, gefolgt von 18 Minuten Stillstand.

Verwendung nach der Lagerung:
Wenn das Produkt kalt gelagert wird (unter 0 Grad Celsius), warten Sie 20 Minuten, bevor Sie es verwenden.
Wenn das Produkt an einem warmen Ort gelagert wird (über 50 Grad Celsius), lassen Sie alle Oberflächen auf Umgebungstemperatur abkühlen, bevor Sie das Kind in das Produkt setzen. Warten Sie 20 Minuten, bevor Sie das Produkt verwenden.

Vermeiden Sie Verbrühungen:
Wenn das Produkt in direktem Sonnenlicht steht, bringen Sie es weg von der direkten Sonne und überprüfen Sie, ob alle Oberflächen eine akzeptable Temperatur erreicht haben, bevor Sie das Kind in das Produkt setzen.

Tipp: Um zu verhindern, dass die Oberflächen zu heiß werden, kann das Produkt mit einer Decke abgedeckt werden, um die Oberflächen vor direkter Sonneneinstrahlung zu schützen.

Recyceln Sie Komponenten und Materialien gemäß den örtlichen, staatlichen und nationalen Vorschriften.

7. Garantie

Hepro gewährt auf alle Produkte eine 2-jährige Garantie. Diese Garantie bezieht sich auf Verarbeitungs- und Materialfehler. Die Garantie kann gekürzt oder aufgehoben werden, wenn die Wartung oder die tägliche Instandhaltung nicht eingehalten wird. Es liegt in der Verantwortung des Kunden, dafür zu sorgen, dass die Wartung durchgeführt wird.

Die Garantie deckt keine zufälligen Schäden ab, einschließlich Schäden, die durch Missbrauch oder mangelnde Wartung verursacht werden. Die Garantie deckt keine normale Abnutzung oder Verschleißteile ab.

Die Garantie erlischt, wenn Nicht-Originalteile verwendet werden oder wenn das Produkt durch nicht von Hepro autorisiertes Personal repariert oder verändert wird.

Der Hersteller von Krabat-Produkten, Hepro AS - im Folgenden "HEPRO" genannt -mit Sitz in Tømmerveien 10, 8250 ROGNAN, NORWEGEN - bietet
Käufer des Produkts die folgende Produktgarantie, im Folgenden als "GARANTIE" bezeichnet:

1. Diese GARANTIE wird unter der strikten Bedingung gewährt, dass der Käufer und jede Person, die der Käufer Zugang zu dem Produkt hat, die folgenden SICHERHEITSANFOREDRUNGEN erfüllt:

I. Vergewissern Sie sich, dass Sie die beiliegende Gebrauchsanweisung für das Produkt gelesen und verstanden haben, bevor Sie das Produkt verwenden.

II. Das Produkt ist nur für den bestimmungsgemäßen Gebrauch in Übereinstimmung mit der HEPRO-Bedienungsanleitung für das betreffende Produkt bestimmt.

III. Kinder oder andere Benutzer des Produkts müssen immer von Erwachsenen beaufsichtigt werden.

IV. Vergewissern Sie sich, dass die Beckengurte (Sicherheitsgurte) richtig angelegt sind und einwandfrei funktionieren. Prüfen Sie in regelmäßigen Abständen, ob der Beckengurt ordnungsgemäß am Produkt befestigt ist.

V. Verwenden Sie das Produkt immer in Absprache mit einem Physiotherapeuten oder Ergotherapeuten vor Ort.

VI. Das Produkt ist kein Spielzeug. Erlauben Sie Kindern oder anderen Personen nicht, mit dem Produkt zu spielen, da dies zu Verletzungen von Personen und/oder Schäden am Produkt führen kann.

VII. Wenn Sie das Produkt nicht benutzen, bewahren Sie es so auf, dass es nicht missbraucht werden kann und keine Schäden an anderen Personen, dem Produkt und seinen Funktionen entstehen können.

2. Unter der Voraussetzung, dass die Bedingungen der GARANTIE eingehalten werden, garantiert HEPRO, dass das Produkt für einen Zeitraum von zwei (2) Jahren (die Garantiezeit) ab dem Kaufdatum des Produkts, dass das Produkt nach dem Kauf des Produkts die in der HEPRO-Bedienungsanleitung angegebene Leistung erbringt

3. Im Falle einer Beschädigung oder eines Ausfalls des Produkts während der oben genannten Garantiezeit wird HEPRO innerhalb einer angemessenen Frist Hilfe anbieten. Der Mangel wird entweder durch HEPRO oder einen von HEPRO autorisierten Dritten behoben, indem das Produkt zur Inspektion/Reparatur eingeschickt wird oder die Zusendung von Ersatzteilen zum Austausch, sofern der Käufer des Produkts unverzüglich nach Feststellung des Mangels schriftlich Anzeige erstattet hat
HEPRO oder einen von HEPRO beauftragten Vertreter über den/die festgestellten Mangel/Mängel. HEPRO behält sich das Recht vor, neue Produkte nach eigenem Ermessen weiterzuleiten.
anstelle von Nachbesserungsarbeiten, wenn das Produkt Mängel aufweist. Bei der Zusendung von Ersatzteilen, auszutauschenden Teilen oder neuen Produkten gilt die Verpflichtung von HEPRO oder Beauftragten als erfüllt, wenn die betreffenden Teile oder Produkte am Ort des Verkaufs des Originalprodukts zur Abholung bereitgestellt werden.

4. Falls ein Mangel nicht behoben wird:

I. Der Käufer hat Anspruch auf eine Minderung des Kaufpreises im Verhältnis zum geminderten Wert der Ware, wobei die Minderung des Kaufpreises in keinem Fall fünfzehn (15%) Prozent des Kaufpreises der Ware übersteigen darf, oder

II. Wenn der Mangel so schwerwiegend ist, dass er dem Käufer einen erheblichen Vorteil für den Zweck des Kaufs nimmt, kann der Käufer den Kauf auf der Grundlage des mangelhaften Produkts rückgängig machen. Wenn der Käufer einen Schaden erlitten hat, kann er Anspruch auf eine Rückerstattung von maximal fünfzehn (15 %) des Kaufpreises für dieses Produkt haben.

5. Diese GARANTIE übernimmt keine über die in dieser GARANTIE genannten Garantien hinausgehenden Garantien.

6. Um jeden Zweifel auszuschließen: Diese GARANTIE umfasst keine Haftung von HEPRO oder HEPROs autorisierten Vertretern für indirekte Schäden oder Folgeschäden, die durch den Käufer oder eine Person, die vom Käufer wissentlich oder unwissentlich Zugang zum Produkt erhalten hat, verursacht wurden.

7. Diese GARANTIE gilt nicht, wenn das Produkt mit Teilen ergänzt oder erweitert wurde, die nicht von HEPRO hergestellt wurden, oder mit Teilen, die von anderen hergestellt oder geliefert wurden, deren Verwendung nicht schriftlich von HEPRO genehmigt worden ist.

8. HEPRO haftet nur für Fehler, die unter Betriebs- oder Einsatzbedingungen auftreten, die in der Gebrauchsanweisung für das betreffende Produkt vorgesehen sind.

9. HEPRO haftet nicht für Mängel, die durch unsachgemäße Wartung, Fehleinstellungen oder Reparaturen durch andere Personen als HEPRO verursacht wurden.
oder von HEPRO autorisierten Vertreter oder für Änderungen am Produkt, die ohne die schriftliche Zustimmung von HEPRO vorgenommen wurden.

10. Diese GARANTIE gilt nicht für normale Abnutzung und Verschleiß

11. HEPRO haftet in keinem Fall für Mängel oder Schäden an Teilen des Produktes für mehr als zwei (2) Jahre nach der Lieferung.

12. Mit Ausnahme der in dieser GARANTIE genannten Fälle haften HEPRO sowie die von HEPRO autorisierten Vertreter nicht für Mängel an einem Produkt. Dies gilt für alle Schäden, einschließlich Produktionsausfall, entgangenen Gewinn oder andere indirekte Schäden.

8. Überarbeitung des Handbuchs

Revision	Datum	Autor	Hinweis
1.0	04.05.2021	U. Sollid	Gegründet
1.1	02.06.2021	A. Simensen	Reorganisierte Seiten, korrigierte Maximalgewichte und Warnungen
1.2	20.08.2021	A. Simensen	4.1 - "Kippgefahr" hinzugefügt
1.3	22.08.2023	M. U. Haugstuen	Zwei Handbücher zu einem zusammengeführt

Die Informationen in diesem Benutzerhandbuch waren zum Zeitpunkt der Veröffentlichung korrekt. Die Informationen können vom Hersteller ohne vorherige Ankündigung geändert werden. Bitte besuchen Sie daher jederzeit unsere Website, um aktualisierte Gebrauchsanweisungen und technische Informationen über das Produkt zu erhalten.

HEPRO

Aktiv und sicher
in allen Lebensabschnitten

hepro.no | firmapost@hepro.no | (+47) 46 74 55 55
55