BICICLETA MODULAR

Attitude
Attitude Junior
Attitude Hybrid

Instruções para Utilização

Empulse

000690707.PT

Se for deficiente visual, este documento pode ser visualizado em formato pdf em www.Sunrisemedical.pt

Componentes da Handbike

PT

A SUNRISE MEDICAL recebeu o Certificado ISO 13485, que confirma a qualidade dos seus produtos em todas as fases desde a pesquisa e desenvolvimento até ao fabrico. Este produto está em conformidade com as normas definidas nos regulamentos da UE e do Reino Unido. As opções e acessórios estão disponíveis sem custo extra.

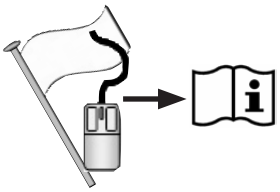

03

Attitude:
1. Roda dianteira
2. Forqueta
3. Guiador
4. Motor do cubo
5. Ligação com alavanca
6. Mudanças de velocidades
7. Bateria
8. Travão
9. Travão de mão
10. Estrutura
11. Sistema de acoplagem
12. Alavanca de desbloqueio
13. Pinos de acoplagem (cadeira de rodas).

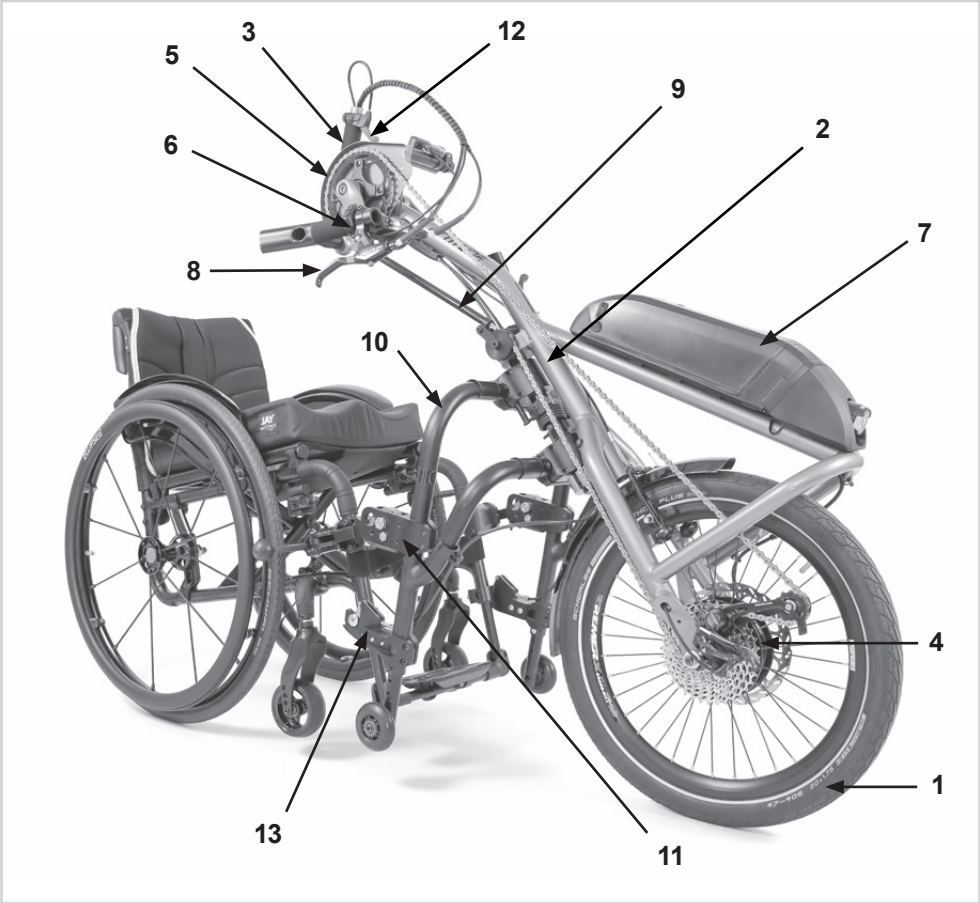

Índice

Definições 4

Prefácio 5

Utilização 5

Área de aplicação 6

1.0 Notas gerais sobre segurança e restrições de condução 7

Instruções de segurança – antes de cada viagem. 8

Instruções de segurança – durante a condução 8

Instruções de segurança – depois da sua condução: 8

2.0 Garantia 9

3.0 Manuseamento 10

Entrega: 10

Desembalar: 10

Versão manual: 10

Versão híbrida: 10

Arranque: 10

Armazenagem: 10

Transporte: 10

Segurança: 10

4.0 Ajustar a posição do pedal 11

Ajustamento: 11

Manípulos: 11

5.0 Ajuste da estrutura de ligação 13

Ajustamento: 13

6.0 Acoplagem e desacoplagem 14

Acoplagem: 14

Desacoplagem: 15

7.0 Componentes funcionais 16

Estrutura de ligação: 16

Travões: 16

Travão de mão: 16

Travões principais: 16

Alavanca de travão de desempenho: 16

Travão de retropedalagem: 18

Travão de retropedalagem integrado no cubo do carreto (opção padrão na Attitude Junior) 18

Engrenagens Derailleur/cubo das mudanças: 18

Interruptor de acionamento: 18

Interruptor de mudança de velocidades: 18

Ajuste do ângulo e da profundidade da posição da manivela 19

Ajustar o ângulo da estrutura: 19

Ajustar a profundidade da estrutura: 19

Ajustar a tensão da corrente 19

Ajuste do comprimento das manivelas (só Attitude Junior) 20

8.0 Força de Torção 21

Definições do binário: 21

9.0. Operação da Attitude Hybrid de Ansmann 22

9.1. Ligar e desligar 22

9.2. Selecionar os níveis de condução 22

9.3. Funções do visor 22

9.3.1 Luzes: 22

9.3.2 Capacidade da bateria: 22

9.3.3 Modo de visualização: 23

9.3.4 Ecrã de códigos de avarias: 23

9.3.5 Definições: 24

10.0 Bateria e carregador 24

10.1. Introdução 24

10.2 Instruções de segurança para a bateria e carregador 25

10.3. Notas para transporte em aviões 27

10.4. Ligar e desligar a bateria 27

10.5. Ecrã do estado de carga da bateria 28

10.6. Desconectar a bateria 28

10.7. Carregar a bateria 29

10.8. Garantia das baterias: 29

10.9. Sistema elétrico 29

11.0 Manutenção 30

Inspeções a efetuar antes da utilização: 30

12.0 Período de assistência 31

Assistência: 31

13.0 Manutenção dos pneus 31

Instalar e reparar pneus: 31

Inflação: 31

14.0 Manutenção dos travões 31

Manutenção dos travões: 31

15.0 Limpeza/higiene 31

Medidas de higiene quando reutilizar: 31

16.0 Eliminação / Reciclagem de materiais 32

Materiais utilizados: 32

17.0 Placa de Nome 32

18.0 Dados técnicos 33

Definições

Definições das palavras usadas neste manual

Palavra	Definição
⚠**PERIGO!**	Alertar o utilizador para um potencial risco de ferimentos graves ou fatais se o aviso não for respeitado
⚠**AVISO!**	Alerta o utilizador para um risco de lesão física se a sugestão não for respeitada
⚠**CUIDADO!**	Alertar o utilizador para os danos potenciais para o equipamento se o aviso não for respeitado
NOTA:	Sugestão geral ou melhor prática
	Referência a documentação adicional

NOTA:

- Tome nota da morada e telefone do serviço de assistência local no quadro incluído a seguir.
- Em caso de avaria, entre em contacto com este serviço e tente dar todos os detalhes pertinentes para poder receber uma ajuda rápida.
- As handbike representadas e descritas neste manual pode não ser corresponder exatamente ao seu modelo. No entanto, todas as instruções são perfeitamente aplicáveis, independentemente dessas pequenas diferenças.
- O fabricante reserva-se no direito de alterar, sem aviso prévio, os pesos, dimensões e outros dados indicados neste manual. Todos os valores, medidas e capacidades indicados neste manual são aproximados e não representam especificações.

Assinatura e carimbo do fornecedor

Prefácio

Caro Cliente,

Queremos agradecer-lhe por ter decidido comprar um produto de elevada qualidade da SUNRISE MEDICAL.

Este manual de utilizador contém várias sugestões e ideias para que a sua nova handbike seja um parceiro de confiança e fiável na sua vida.

Para a Sunrise Medical, é muito importante ter uma boa relação com os clientes. Assim, gostaríamos de o manter atualizado quanto às nossas criações atuais e mais recentes. Manter a proximidade com os nossos clientes significa: serviço mais rápido, com o mínimo de burocracia, colaborando com os clientes. Quando precisar de peças de substituição ou acessórios, ou se tiver qualquer dúvida em relação à sua handbike – estamos cá para si.

Queremos que fique satisfeito com os nossos produtos e serviços. Na Sunrise Medical trabalhamos constantemente para desenvolver ainda mais os nossos produtos. Por esta razão, podem ocorrer alterações nas nossas linhas de produtos no que diz respeito à forma, tecnologia e acessórios. Por conseguinte, não podem ser feitas reclamações com base nos dados e imagens contidas neste manual técnico.

O sistema de gestão da SUNRISE MEDICAL está certificado segundo EN ISO 13485 e ISO 14001.

CE Como fabricante, a SUNRISE MEDICAL declara que este produto está em conformidade com o Regulamento de Dispositivos Médicos (2017/745).

Contacte o nosso fornecedor local e autorizado SUNRISE MEDICAL se tiver questões sobre a utilização, manutenção ou segurança da sua handbike.

No caso de não existir fornecedor autorizado na sua área ou se tiver quaisquer questões, pode contactar a Sunrise Medical por escrito ou por telefone.

Sunrise Medical
Polígono Bakiola, 41
48498 Arrankudiaga,
Vizcaya
Espanha
Telefone: 00 351 224 882 712
Fax: 00 351 224 880 063
www.sunrisemedical.pt

Utilize a sua handbike só depois de ter lido e compreendido o manual do proprietário.
Siga as instruções contidas no manual do proprietário.

Utilização

A ATTITUDE é uma unidade de condução mecânica / elétrica, instalada numa cadeira de rodas, para suportar a mobilidade e integração do utilizador da cadeira de rodas no quotidiano. Foi criada para utilização pessoal em interiores ou no exterior.

O limite de peso máximo (inclui o utilizador e o peso de qualquer acessório instalado na handbike) está assinalado na etiqueta do número de série. A etiqueta do número de série está colada na estrutura assim como no manual do proprietário.

A garantia aplica-se apenas se o produto for usado nas condições especificadas e para os objetivos a que se destina.

Vida Útil
A vida útil prevista deste produto é 5 anos, desde que:
- Seja utilizada de acordo com o objetivo para o qual foi criado.
- Todos os requisitos de reparação e manutenção sejam respeitados.

⚠ **PERIGO!**

- Não instale qualquer tipo de equipamento eletrónico não autorizado.

Área de aplicação

A handbike garante ao utilizador o potencial para cobrir longas distâncias em segurança e de maneira ergonómica e ecológica, utilizando a sua própria cadeira de rodas. Expande significativamente o raio de ação.
Regra geral, recomendamos a utilização de uma extensão da roda traseira ou pesos adicionais para melhorar a tração da roda motriz, especialmente quando subir inclinações. A cadeira de rodas instalada deve estar equipada de acordo com as regras de trânsito quando a conduzir em estradas, pavimentos e espaços públicos.
O peso máx. do utilizador é 100 kg. A carga máx. para objectos transportados (por exemplo, no cesto da bicicleta) é 5 kg cada.

Consulte também o manual do proprietário do cesto da bicicleta.

Indicações
Graças à adaptabilidade, assim como ao desenho modular, significa que pode ser utilizada por quem não consegue andar ou tem mobilidade reduzida por causa de:
- Paralisia
- Perda de membros (amputação da perna)
- Deformação dos membros
- Contratura das articulações/lesões nas articulações
- Doenças como deficiências cardíacas e circulatórias, distúrbios de equilíbrio ou caquexia assim como idosos que ainda tenham força no tronco.

Contraindicações
Dispositivos de tração elétricos e acessórios não devem ser utilizados em caso de:
- Problemas de perceção
- Desequilíbrio
- Perda de ambos os braços
- Contraturas nas articulações ou lesões nas articulações em ambos os braços
- Problemas em manter a postura sentada
- Física e mentalmente incapazes de operar com segurança o dispositivo de tração em todas as condições de funcionamento (condução, travagem, etc.)
- Não cumpre os requisitos legais para conduzir em vias públicas.

NOTA:
Lembre-se que para conduzir uma cadeira de rodas é necessário ter as competências cognitivas, físicas e visuais adequadas. O utilizador deve poder conseguir avaliar os efeitos das suas ações durante a operação da cadeira de rodas e, se necessário, corrigi-los. A Sunrise Medical não pode avaliar estas capacidades e a utilização segura dos componentes adicionais instalados como fabricante. Não podemos ser responsabilizados por quaisquer danos resultantes.

Consulte as instruções da cadeira de rodas e dos componentes adicionais instalados. Instrua o utilizador quanto à utilização segura da cadeira de rodas e dos componentes adicionais instalados. Informe os utilizadores sobre aos avisos especiais que devem ser lidos, compreendidos e respeitados.

Condições de operação
A ATTITUDE deve ser compatível com superfícies de asfalto e superfícies sólidas com diferentes topografias Evite conduzir em superfícies não pavimentadas ou não sólidas (por exemplo, em gravilha, areia, lama, neve, gelo ou em poças de água fundas) porque assim poderá ficar exposto a riscos imprevistos.

NOTA:
Conselhos gerais para o utilizador.
O não cumprimento destas instruções pode causar o risco de lesões físicas, de danos neste produto ou criar um risco para o ambiente!

Notificação para o utilizador e/ou paciente: Qualquer acidente grave ocorrido relacionado com o equipamento deve ser comunicado ao fabricante e às autoridades competentes do estado membro no qual o utilizador e/ou paciente reside.

Adaptações especiais B4Me
A Sunrise Medical recomenda fortemente que, a fim de garantir que seu produto B4Me opere e funcione conforme pretendido pelo fabricante; todas as informações do usuário fornecidas com seu produto B4Me são lidas e compreendidas antes de o produto ser usado pela primeira vez.

A Sunrise Medical também recomenda que as informações do utilizador não sejam descartadas após sua leitura, mas sejam mantidas em segurança para referência futura.

Combinações do dispositivo médico
Poderá ser possível combinar este dispositivo médico com um ou mais do que um outro dispositivo médico ou outro produto. As informações sobre as combinações possíveis podem ser consultadas na www.SunriseMedical.pt. Todas as combinações apresentadas foram validadas de acordo com os Requisitos Gerais de Segurança e Desempenho, Anexo I no. 14.1 do Regulamento de Dispositivos Médicos 2017/745.

As orientações relativas às combinações, como montagem, podem ser consultadas em www.SunriseMedical.pt.

1.0 Notas gerais sobre segurança e restrições d e condução

A tecnologia e construção desta handbike destinam-se a oferecer a maior segurança. As normas de segurança internacionais atualmente em vigor foram cumpridas ou excedidas.
No entanto, existe o risco de perigo se os utilizadores manusearem incorretamente as suas handbikes. Para sua própria segurança, deve respeitar completamente as seguintes regras.
A adaptação ou ajustamento não profissional ou errado pode aumentar o risco de acidentes. Como utilizador da bicicleta modular, faz também parte do tráfego diário nas ruas e passeios, como tudo o resto. Gostaríamos de lhe chamar a atenção que, deste modo, está também sujeito a qualquer regra do Código de Estrada. Por isso, deve respeitar sempre a prioridade do peão, adequar a velocidade à dos peões, e não realizar manobras negligentes ou imprudentes que possam afetar a segurança dos peões ou incomodar a sua circulação. Recomendamos ainda o uso do capacete e colete refletor, mesmo que não sejam de uso obrigatório no município por onde circula. Tenha cuidado durante a sua primeira viagem na handbike. Familiarize-se com a sua handbike.

⚠ AVISO!

- NUNCA exceda a carga máxima de 100 kg para o condutor excluindo quaisquer objetos transportados na bicicleta modular.
- Se o peso máx. do utilizador da cadeira de rodas instalada for inferior a 100 kg, este limite inferior aplica-se a todo o sistema.
- Se exceder a carga máxima, poderá danificar a bicicleta modular, perder controlo ou causar ferimentos graves no utilizador e em outras pessoas.
- Vigie sempre as crianças que usam Attitude Junior. Explique-lhes todas as funções e opções da bicicleta, em particular o funcionamento do travão de marcha e de estacionamento da bicicleta. A pessoa que vigia é responsável por garantir que o sistema de ancoragem está bloqueado com segurança antes da condução e da manutenção como determinado no plano de manutenção.
- Tenha o máximo cuidado quando utilizar a bicicleta modular. Por exemplo, evite obstáculos como degraus, lancis de passeios, bermas ou fendas abruptas sem abrandar ou travar primeiro.
- A sua bicicleta modular não foi criada para ser transportada num veículo. NÃO se sente na bicicleta modular durante o seu transporte num veículo; use sempre um assento de veículo com cinto de segurança adequado!
- Esta bicicleta modular deve ser exclusivamente usada para transportar uma pessoa de cada vez. Qualquer outro tipo de aplicação não está de acordo com os objetivos pretendidos.
- A utilização da bicicleta modular só é recomendada para pessoas com a constituição física e psicológica adequadas para saber lidar com o trânsito nas vias públicas.
- Tenha em conta que fica sujeito a toda e qualquer regra de trânsito quando conduzir no trânsito normal.
- Como principiante, deve ter um cuidado especial quando começar a usar.
- Familiarize-se com as distâncias de travagem a várias velocidades.
- Familiarize-se com as regras de trânsito gerais!
- Para poder ter uma viagem estável quando se mover em linha reta, sempre que possível, deve evitar movimentos de mudança de direção bruscas quando se mover com velocidade ou quando virar esquinas.
- Um dispositivo de três rodas é sempre menos estável do que um de quatro rodas.
- Quando conduzir, travar ou manobrar, segure sempre o guiador firmemente com as duas mãos. Caso contrário, poderá aumentar o risco de acidente quando cometer um erro de condução.
- A handbike é uma unidade de condução mecânica / elétrica. A velocidade deve ser ajustada para se adaptar às capacidades técnicas da bicicleta modular e do operador.
- De noite e ao amanhecer/anoitecer, use sempre as luzes.
- Quando percorrer longas distâncias, recomendamos que leve consigo uma bateria extra.
- Conduza apenas em vias de asfalto ou superfícies firmes e niveladas.
- Tenha cuidado quando subir lancis de passeios, degraus ou transpuser buracos, etc. porque o risco de queda é maior.
- Ajuste o seu método de condução às suas capacidades.
- Conduza lenta e cuidadosamente, especialmente quando virar esquinas.
- Não aproxime as mãos da área da corrente.
- Não toque no motor porque pode estar muito quente.
- O serviço de assistência da sua bicicleta deve ser efetuado periodicamente pelo seu fornecedor. (mín. todos os anos)
- Como com todas as peças móveis, existe o risco de prender os dedos. Manuseie com cuidado.
- Se a handbike for exposta à luz direta do sol / a temperaturas baixas durante longos períodos de tempo, as peças da bicicleta modular podem ficar muito quentes (>41°C) ou muito frias (<0°).
- Certifique-se sempre que o dispositivo de tensão rápida na roda motriz está configurado corretamente.
- A handbike não deve ser usada durante tempestades, sob chuva/neve intensa ou em superfícies escorregadias ou danificadas.
- Deve usar apenas as combinações de produtos aprovadas pela Sunrise Medical.

⚠ PERIGO!

PERIGO DE ASFIXIA: Este dispositivo de ajuda para a mobilidade utiliza peças pequenas que, em determinadas circunstancias, podem apresentar um perigo de asfixia para as crianças.
A cadeira de rodas representada e descrita neste manual pode não ser exatamente igual à sua. No entanto, todas as instruções são perfeitamente aplicáveis, independentemente dessas pequenas diferenças.

NOTA: As handbike representadas e descritas neste manual pode não ser corresponder exactamente ao seu modelo. No entanto, todas as instruções são perfeitamente aplicáveis, independentemente dessas pequenas diferenças. O fabricante reserva-se no direito de alterar, sem aviso prévio, os pesos, dimensões e outros dados indicados neste manual. Todos os valores, medidas e capacidades indicados neste manual são aproximados e não representam especificações.

Instruções de segurança – antes de cada viagem.

⚠ CUIDADO!

- Verifique visualmente o estado das suas rodas (incluindo as rodas da sua cadeira de rodas), (aros e anéis, danos nos pneus) assim como a pressão dos pneus. A pressão correta é indicada no pneu e, no caso da bicicleta modular, é normalmente 3-4 bares.
- Pneus com pressão baixa aumentam o risco de queda especialmente nas curvas, mas também afeta a travagem, o desgaste e a condução por causa da maior resistência de rodagem.
- Verifique sempre se a profundidade do piso dos pneus é adequada.
- Verifique o funcionamento dos travões; a bicicleta modular não deverá ser conduzida se os travões não estiverem 100% funcionais.
- Evite danos nos cabos Bowden das unidades da caixa de velocidades e dos travões. Existe o risco de enlaçar o cabo quando entrar/sair da bicicleta e se operar a cambota incorretamente.
- Inspecione visualmente o garfo quanto a danos (por exemplo, fendas e fraturas)
- Verifique se todos os componentes, especialmente os parafusos, estão apertados.
- Verifique a ligação entre a bicicleta modular e a sua cadeira de rodas.
- Verifique a estrutura e componentes da sua cadeira de rodas quanto a danos, (por exemplo, fendas).
- Verifique se as luzes estão a funcionar e se os refletores estão em bom estado; devem ser sempre visíveis durante a condução.
- Certifique-se de que os seus pés não escorregam do apoio de pés da cadeira de rodas, se necessário, utilize um dispositivo de fixação especial.
- Verifique todos os cabos e ligações elétricas.
- Lembre-se, a carga máxima para sacos no selim é de 5 kg cada.
- Verifique se a bateria está corretamente fixada e completamente carregada.
- Ligue a bateria e verifique a luz.
- Recomendamos ainda o uso do capacete e colete refletor, mesmo que não sejam de uso obrigatório no município por onde circula.

Instruções de segurança – durante a condução

⚠ AVISO!

- Recomendamos que se familiarize com o produto em terreno plano antes de subir ou descer inclinações.
- Segure sempre firmemente ambos os manípulos do guiador com as duas mãos, porque caso contrário, poderá ocorrer um acidente causado por um erro de manobra.
- Adapte sempre a sua velocidade às suas capacidades de condução e ao tráfego / condições do terreno.
- Tenha cuidado especial ao aproximar-se de escadas, rebordos, quedas ou outras áreas de risco.
- Reduza a sua velocidade até a uma velocidade de marcha e incline o seu corpo para dentro quando virar uma curva.
- Quando aguardar, por exemplo, numa passadeira, em semáforos, em montes ou inclinações ou declives ou rampas de qualquer tipo, acione sempre o travão.
- Devido ao maior raio de viragem, por vezes a viragem pode ser impossível, por exemplo, em corredores e outros espaços confinados.
- Utilize apenas os suportes designados para pendurar objetos (pesos adicionais, cestos de bicicleta).
- Quando conduzir em vias para peões, respeite a velocidade máxima permitida (velocidade de marcha).
- Respeite sempre as regras de trânsito quando conduzir em vias e caminhos públicos. Consulte sempre as normativas municipais de tráfego por onde circula, e respeite as velocidades máximas permitidas.
- Evite conduzir em superfícies não pavimentadas ou não sólidas (por exemplo, em gravilha, em areia, na lama, neve, gelo ou em poças de água fundas).
- Evite movimentos de condução bruscos.
- Evite conduzir em paralelo a inclinações.
- Evite virar em inclinações.
- Em inclinações, a tração da roda motriz é menor e o efeito dos travões é consideravelmente reduzido. O estilo e velocidade de condução devem ser sempre ajustado para conseguir parar sempre a bicicleta
- sem qualquer risco.
- A tração pode ser melhorada com pesos adicionais ou uma extensão da roda traseira.
- Não é permitido rebocar ou utilizar um atrelado.
- Não é permitido conduzir em escadas.
- Obstáculos, como lancis, devem ser sempre transpostos de frente / na retangular a velocidades muito reduzidas para evitar quedas e potenciais ferimentos. A altura máxima do obstáculo é de 50,0 mm, mas isto depende da distância das rodas de suporta e rodas giratórias em relação ao chão e, assim, depende dos ajustes da bicicleta modular – sistema da cadeira de rodas.
- Deve evitar que qualquer componente da cadeira de rodas ou partes do seu corpo fiquem presas quando conduzir por cima de ou transpuser obstáculos. Isto poderá causar quedas e ferimentos graves assim como danificar a
- bicicleta modular e a cadeira de rodas.
- Quando conduzir em superfícies molhadas, o risco de derrapagem é maior porque a tração dos pneus é reduzida. Adapte o seu estilo de condução de acordo.
- Utilize sempre o travão principal para reduzir a velocidade da sua handbike. Caso o travão principal não funcione, o travão de estacionamento pode ser utilizado como travão de emergência uma única vez.
- Pode evitar fazer deslizar a roda motriz durante a travagem colocando o peso do seu corpo à frente.
- Evita travagens bruscas enquanto conduz nas esquinas.

Instruções de segurança – depois da sua condução:

- Desligue imediatamente o equipamento quando não utilizar para evitar a operação / movimentos acidentais causados por tocar acidentalmente na manivela de arranque.
- Desligar ajuda a preservar a carga da bateria.

2.0 Garantia

Ver o documento “Condições Gerais de Garantia” que acompanha este manual do utilizador.
Também disponível em www.sunrisemedical.pt, seção “General Conditions of Sale” (Condições Gerais de Venda)

3.0 Manuseamento

Entrega:

A sua nova handbike é entregue completamente montada numa caixa de cartão. Para evitar qualquer dano
Durante o transporte, as peças soltas ou peças a instalar, são embaladas em separado na caixa de cartão.

Desembalar:

- Verifique a caixa de cartão de transporte quanto a danos externos que possam ter sido causados durante o transporte.
- Remova todo o material da embalagem.
- Retire cuidadosamente a bicicleta modular da caixa e verifique se está completa.
- Verifique se as peças têm as superfícies danificadas, arranhadas, fendidas, dobradas, distorcidas e com outros defeitos.
- Os elementos entregues são normalmente a handbike ATTITUDE:

Versão manual:

Estrutura de ligação com sistema de acoplagem completo.

Versão híbrida:

Estrutura de ligação com sistema de acoplagem completo, visor, bateria de lítio e carregador.

NOTA: Memorize o número de identificação da chave de bloqueio da bateria. Este número pode ser utilizado para encomendar peças sobressalentes em:
https://keyservice.axa-stenman.com/

Arranque:

Se a Attitude Hybrid não for utilizada durante 48 ou mais, ligue a bateria.

NOTA: Caso detete algum dano, ou se faltarem quaisquer peças, comunique-nos imediatamente.

⚠CUIDADO!

- A handbike só pode ser utilizada com o sistema de acoplagem fornecido e os pinos de acoplagem adequados para a sua cadeira de rodas. A handbike modular deve ser entregue pronta a utilizar pela Sunrise Medical ou por um concessionário Sunrise Medical autorizado.
- Antes de utilizar pela primeira vez, a bateria deve ser completamente carregada.

Número da chave:

Armazenagem:

Recomenda-se guardar a bicicleta complementar num local com baixa humidade, numa superfície fácil de limpar e em temperatura ambiente (+10º C a +25º C).

⚠CUIDADO!

Para evitar criar uma situação de risco, a bateria de lítio deve ser guardada de acordo com a descrição na secção Parte 18.

Transporte:

A sua bicicleta modular não foi criada para ser transportada num veículo.

⚠AVISO!

- NÃO se sente na handbike durante o seu transporte num veículo.
- Utilize sempre um banco de veículo adequadamente fixo.
- O produto e os respetivos componentes devem ser presos durante o transporte para não serem danificados (por exemplo, ao cair) e para não constituírem um risco para as outras pessoas.

⚠CUIDADO!

- Quando carregar, certifique-se de que os cabos não ficam presos, dobrados ou danificados.
- A handbike não pode ser utilizada com cabos danificados.

Segurança:

- Para proteger a sua Attitude contra roubos e também para evitar a sua utilização não autorizada, utilize um cadeado adequado designados para bicicletas.
- Para maior segurança no Attitude Hybrid, retire a bateria.

4.0 Ajustar a posição do pedal

Ajustamento:

A posição predefinida da unidade de arranque baseia-se em dados que representam a melhor instalação média. Se isto não for adequado parra si, contacte o seu concessionário Sunrise Medical autorizado.
A posição do pedal pode ser ajustada em função do utilizador, (comprimento do braço e posição do corpo), por um concessionário autorizado de acordo com as opções de ajuste disponíveis,

⚠ AVISO!

- As manivelas de arranque não devem tocar nos joelhos ou coxas quando pedalar, especialmente ao virar nas curvas.
- Não estique completamente os cotovelos quando as manivelas de arranque estiverem mais longe do corpo.
- Se a sua estabilidade sentado for fraca, ou se os músculos do tronco forem fracos, deve utilizar um sistema de fixação adequado. Contacte o seu terapeuta, médico ou concessionário autorizado.

A posição do pedal pode ser ajustada pelo menos 0 – 50,0 mm para a frente e 0 - 10 mm para cima, (Fig. 4.2).

Manípulos:

⚠ AVISO!

- Deve segurar firmemente os manípulos com as duas mãos enquanto conduz e de maneira a que os cabos estejam sempre virados para cima. Se segurar nas manivelas na horizontal ou virados ao contrário, danificará os cabos.
- Os cabos nunca devem ser dobrados ou ficar presos porque isto pode causar danos ou reduzir as funções da bicicleta.

Fig. 4.1

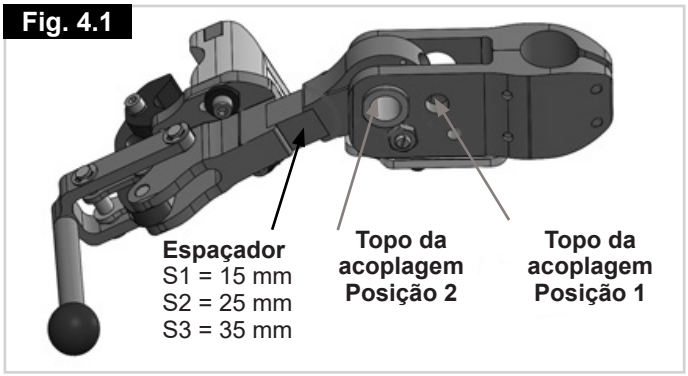

Fig. 4.2

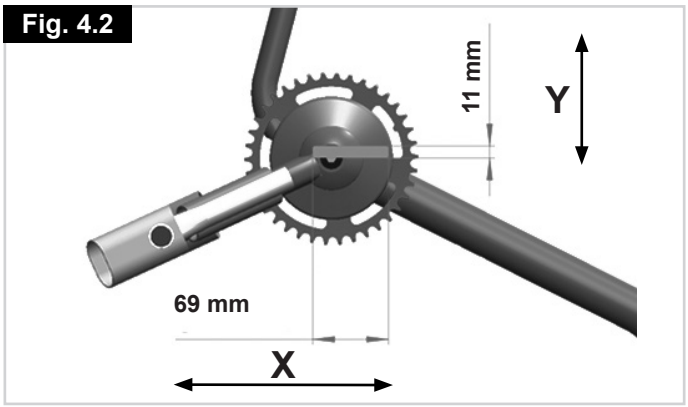

Fig. 4.3

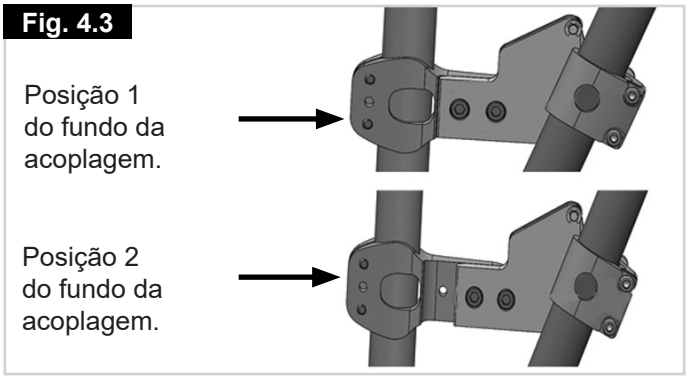

Fig. 4.4

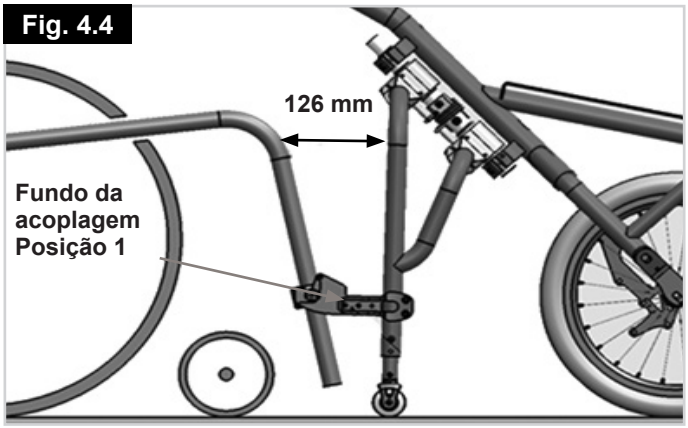

Fig. 4.5

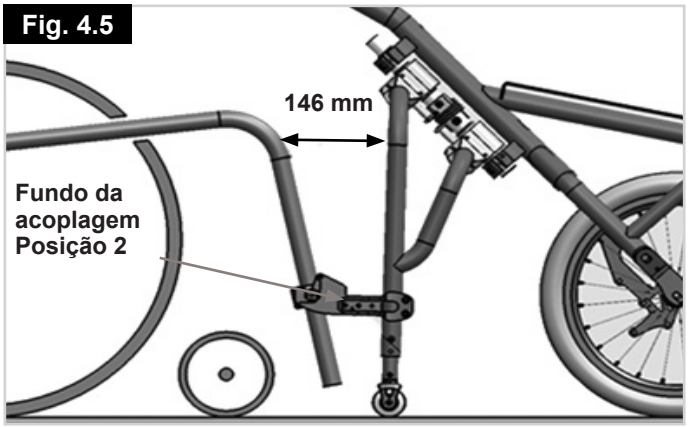

Fig. 4.6

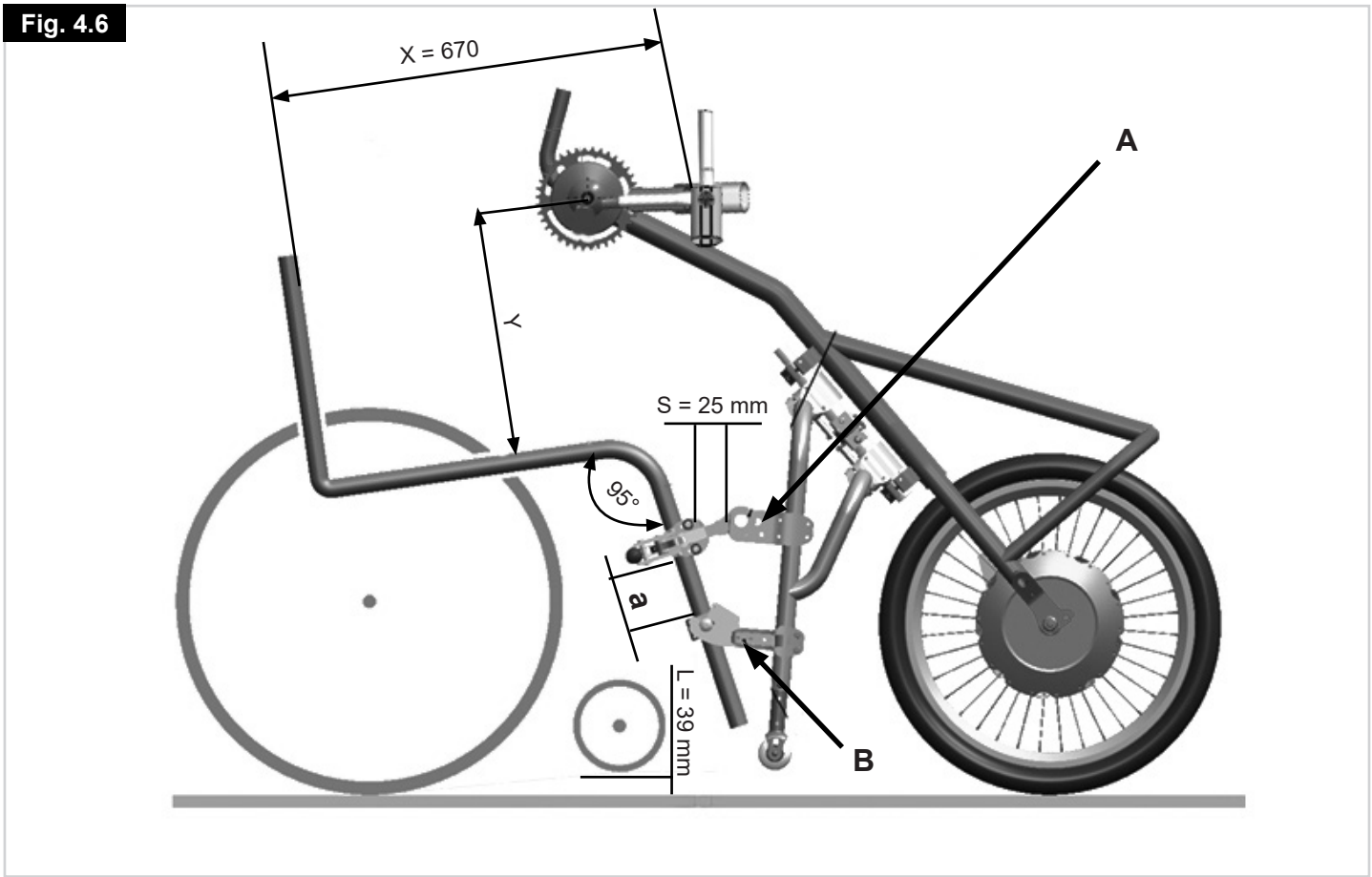

Topo da acoplagem	Fundo da acoplagem	(X) mm	(Y) mm	(S) mm	(a) mm	(L) mm
posição 1	posição 1	640	370	25	75 - 95	35
posição 1	posição 1	650	370	25	75 - 95	38
posição 1	posição 1	660	370	25	75 - 95	41
posição 1	posição 1	670	370	35	75 - 95	44
posição 1	posição 1	680	370	35	75 - 95	47
posição 1	posição 1	690	370	35	75 - 95	50
posição 2	posição 2	660	365	15	75 - 95	36
posição 2	posição 2	670	365	25	75 - 95	39
posição 2	posição 2	680	365	25	75 - 95	42
posição 2	posição 2	690	365	25	75 - 95	45
posição 2	posição 2	700	365	25	75 - 95	48
posição 2	posição 2	710	365	35	75 - 95	51

Ângulo da estrutura:	95°
Profundidade do assento:	440 mm
Altura traseira do assento:	450 mm
Altura dianteira do assento:	500 mm
COG:	80 mm

5.0 Ajuste da estrutura de ligação

Ajustamento:

A estrutura de ligação tem uma capacidade de extensão de, aproximadamente, 20 mm para se adaptar a uma cadeira de rodas com uma estrutura dianteira mais larga.
Assim, os 12 parafusos Allen na tampa superior e inferior do gancho de ajuste devem ser desapertados. A estrutura de ligação pode então ser removida de ambos os lados, (Fig. 5.1).
Aperte todos os parafusos Allen com um binário de 10Nm.

⚠CUIDADO!

- Certifique-se de que a estrutura de ligação está estendida de ambos os lados por igual.
- Nunca estenda a estrutura de ligação demasiado.
- Certifique-se de que as extremidades da barra da estrutura não estão fora da marca "MAX" impressa na parte superior do gancho de ajuste, (veja a Fig. 5.2).

Fig. 5.1

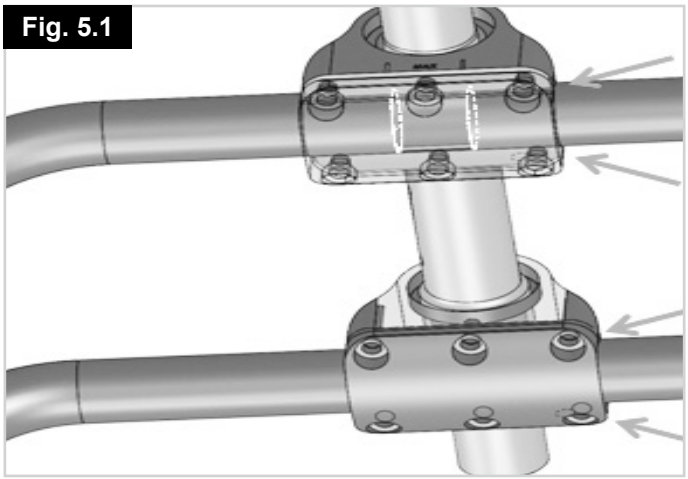

Fig. 5.2

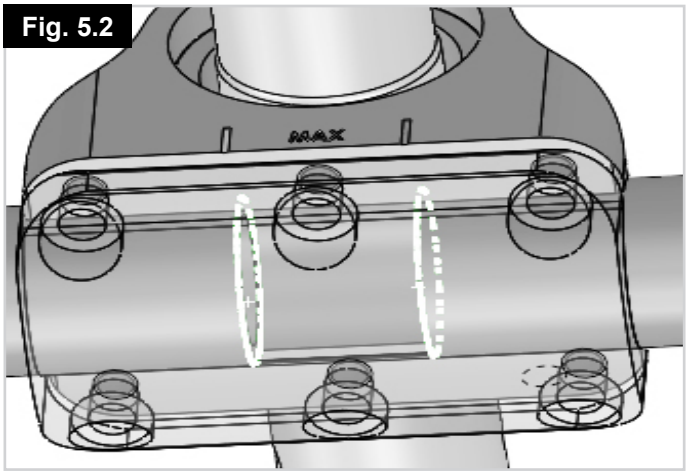

6.0 Acoplagem e desacoplagem

AVISO!

- Certifique-se sempre de que o dispositivo está desligado antes de acoplar e desacoplar.
- Certifique-se de que a cadeira de rodas está completamente ligada à bicicleta modular antes de utilizar, utilizando o manípulo A.
- Como com todas as peças móveis, existe o risco de prender os dedos e/ou as roupas. Manuseie com cuidado.

Consulte a lista de verificação da acoplagem em baixo:

Pinos de acoplagem totalmente encaixados		√
Alavancas de acoplagem totalmente bloqueadas	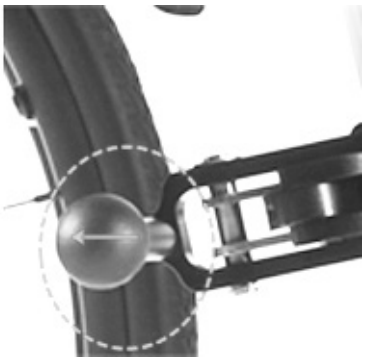	√

CUIDADO!

- Mantenha sempre o sistema de acoplagem limpo.
- Limpe-o depois de cada utilização, com particular atenção a poeiras e lama.

Acoplagem: Fig. 6.1 - Fig. 6.5

- Aproxime a sua cadeira de rodas tanto quanto possível da handbike.
- Os 2 pinos de acoplagem da sua cadeira de rodas devem ficar diretamente à frente do conector de acoplagem inferior.
- A handbike deve estar numa superfície nivelada.
- Acione os travões da sua cadeira de rodas.
- Puxe-a na sua direção com o manípulo, até os 2 pinos de acoplagem encaixarem em A.
- Agora, empurre a bicicleta modular para cima/frente até as rodas de suporte e as rodas giratórias se levantarem do chão, B.
- Rode o conector de acoplagem superior para cima até parar, C.
- Baixe a handbike até o conector de acoplagem superior ficar em contacto com a estrutura dianteira da sua cadeira de rodas.
- Puxe a alavanca de bloqueio vermelha para trás até prender firme e completamente, D.
- Certifique-se de que a cadeira de rodas está totalmente acoplada à handbike.

Fig. 6.1

Fig. 6.2

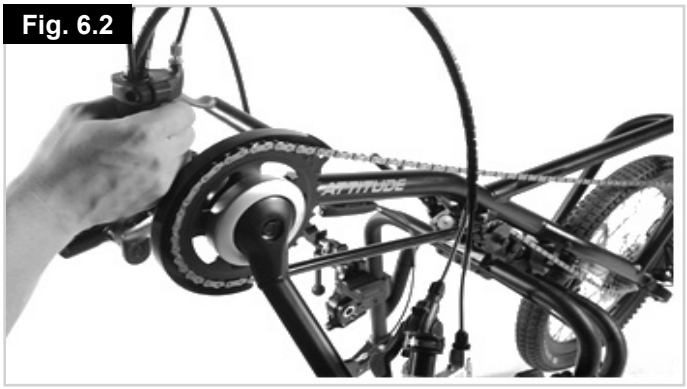

Fig. 6.3

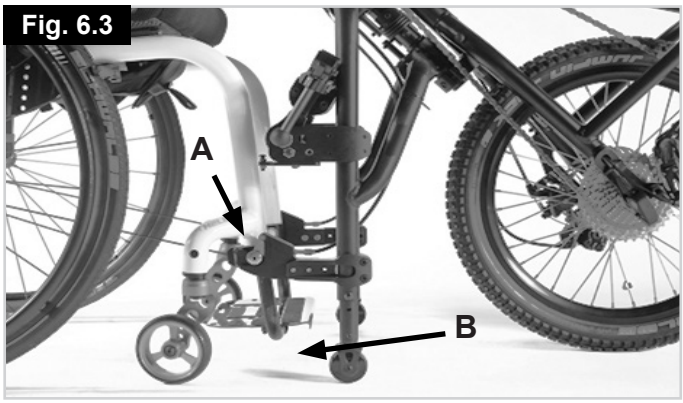

Fig. 6.4

Fig. 6.5

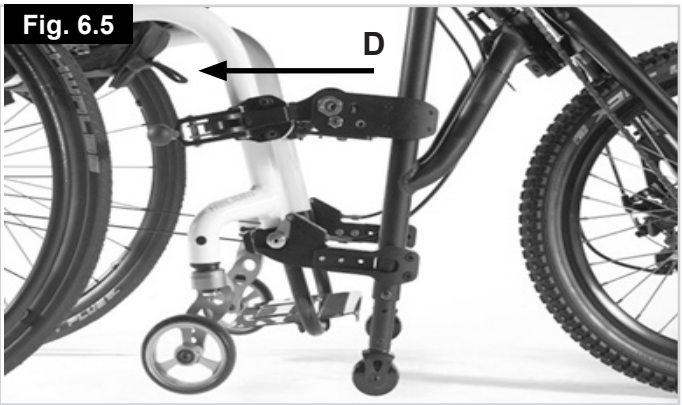

Desacoplagem: Fig. 6.6 - Fig. 6.10

⚠AVISO!

O procedimento de desacoplagem deve ser feito numa superfície nivelada.

NOTA: A desacoplagem segue o procedimento inverso daquele descrito para Acoplagem.

- Acione os travões da cadeira de rodas.
- Abra as alavancas de bloqueio vermelhas A.
- Empurre a bicicleta modular para cima/frente até o conector de acoplagem superior deixar de estar em contacto com a estrutura dianteira da sua cadeira de rodas, B.
- Rode o conector de acoplagem superior para cima, C.
- Baixe a handbike até as rodas de suporte e as rodas giratórias ficarem pousadas no chão.
- Puxe a alavanca de desbloqueio vermelha pelo manípulo, D.
- Puxe a bicicleta modular para baixo na sua direção até os pinos de acoplagem se desencaixarem completamente.
- Mantenha esta posição e empurre a bicicleta modular para a frente para a afastar da cadeira de rodas, E.

Fig. 6.6

Fig. 6.7

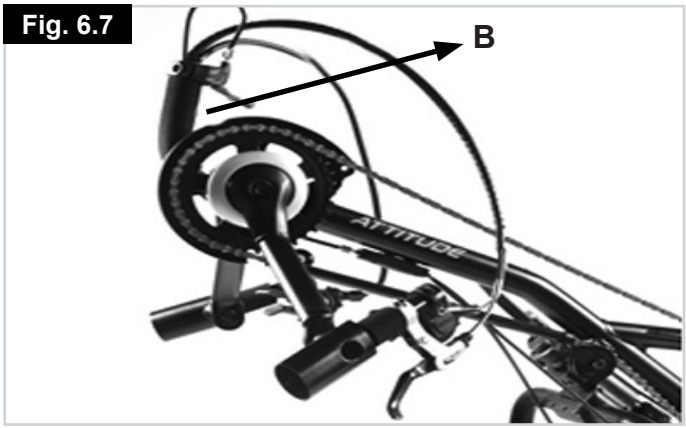

Fig. 6.8

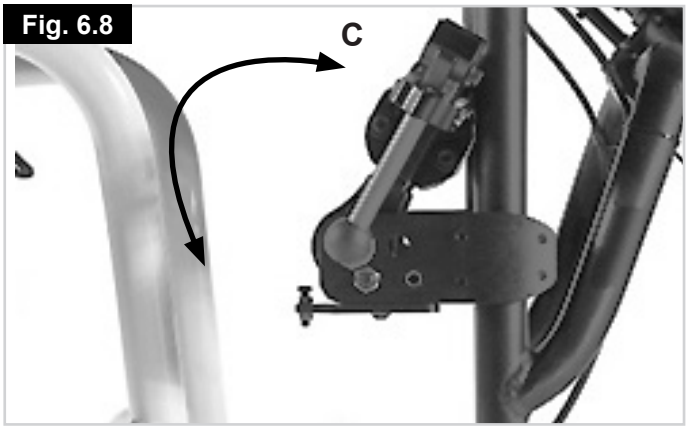

Fig. 6.9

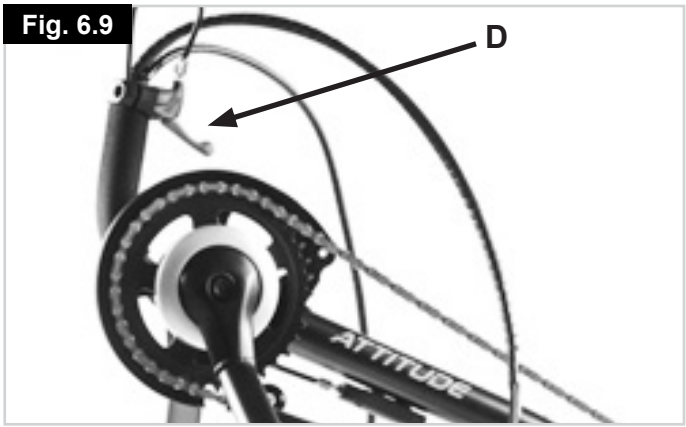

Fig. 6.10

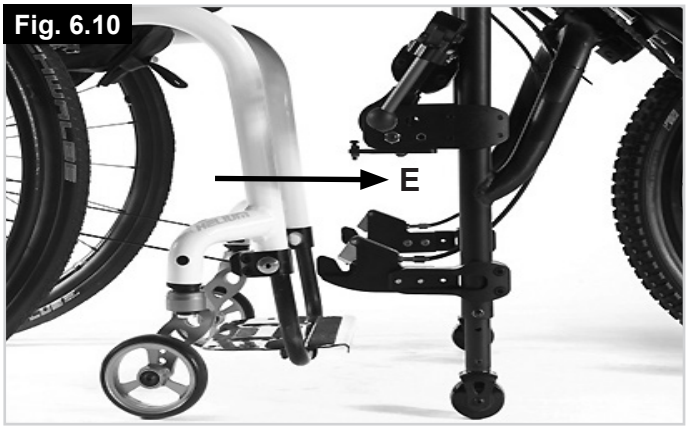

7.0 Componentes funcionais

Estrutura de ligação (Fig. 7.1):

A estrutura de ligação serve de suporte de estacionamento e facilita a acoplagem / manobra quando desligar a handbike da cadeira de rodas.
A altura das rodas de suporte podem ser ajustadas com os parafusos, (A).

AVISO!

- As rodas de suporte devem ficar sempre a um mínimo de 30,0 mm acima do chão quando acoplar a bicicleta modular à cadeira de rodas.
- As rodas de suporte devem ser sempre ajustadas para garantir a estabilidade da bicicleta modular quando a desacoplar da cadeira de rodas.

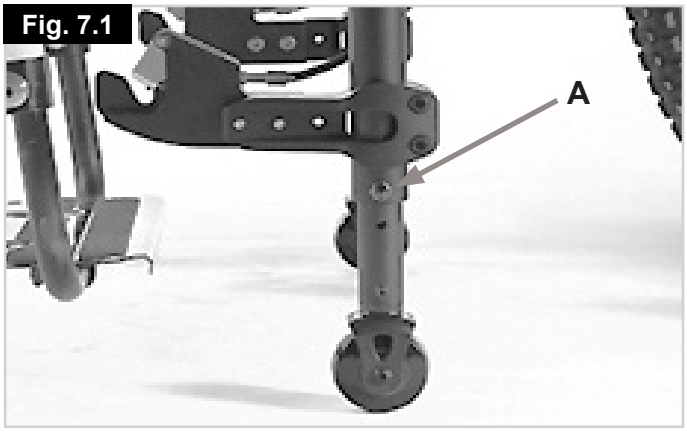

Fig. 7.1

Travões:

A handbike tem dois travões que funcionam independentemente um do outro.

Travão de mão (Fig. 7.2):

O travão de estacionamento está instalado no garfo e bloqueia automaticamente quando acionado. Assim, deve bloquear a alavanca vermelha. A handbike não se deverá mover quando acionar o travão de estacionamento para garantir um estacionamento seguro.
Para desbloquear o travão de estacionamento, basta empurrar a alavanca vermelha.

Fig. 7.2

Travões principais (Fig. 7.3):

Os travões permitem-lhe travar com segurança e confortavelmente a sua cadeira de rodas

Fig. 7.3

Alavanca de travão de desempenho (Fig. 7.4):

A alavanca de travão de desempenho (opcional) permite-lhe ajustar a sensação de nivelação e a maneira como o travão principal é acionado.

Se rodar o parafuso de ajuste vermelho (A) da alavanca do travão na direção dos ponteiros do relógio, a sensação fica mais rígida e a força de travagem é melhor, mais linear e mais controlável.

Se rodar o parafuso de ajuste vermelho (A) da alavanca do travão na direção contrária à dos ponteiros do relógio, a sensação fica mais suave e a força de travagem é mais progressiva.

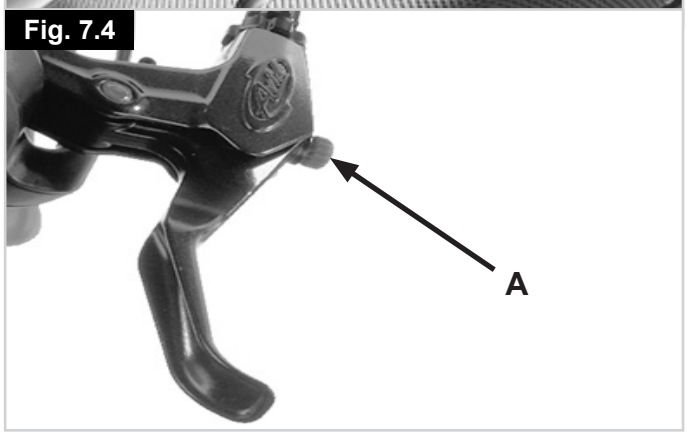

Fig. 7.4

AVISO!

- Se os travões principais não funcionarem, então os travões de estacionamento podem ser usados uma vez para travagem de emergência.
- Os travões principais devem ser reparados imediatamente antes da utilização seguinte.
- Se acionar súbita e firmemente os travões, poderá cair para a frente, com o tronco primeiro, sofrendo possíveis ferimentos. Assim, estabilize-se sempre antes de segurar nos manípulos firmemente com as duas mãos.
- A capacidade de travagem pode ser significativamente reduzida por qualquer uma das seguintes condições:

1. Piso desgastado dos Pneus.
2. Pressão do ar demasiado baixa.
3. Pneus sujos e molhados.
4. Pastilhas do travão desgastadas.

- Certifique-se de que as almofadas e discos dos travões não ficam sujos com óleo e / ou massa lubrificante. Neste caso, deve substituir as borrachas dos travões. A massa lubrificante do disco dos travões deve ser profissionalmente removida com um produto de limpeza para travões.
- O travão de disco não é autoajustável e deve ser reajustado quando as pastilhas do travão ficarem desgastadas.
- Lembre-se que o estado da superfície do chão pode reduzir significativamente a eficiência dos travões.

AVISO!

- O efeito de travagem pode ser significativamente reduzido se o chão estiver molhado, sujo, com areia, pedras, se for irregular ou, de outro modo, se for afetado pelas condições ambientais. É melhor evitar essas condições mas, se isso não for possível, adapte o seu estilo de condução para evitar o risco de potenciais acidentes graves.
- Aros e pastilhas dos travões sujas e molhadas também reduzem o efeito de travagem quando usar os travões dos aros. Por esta razão, deve sempre adaptar o seu método de condução às condições ambientais para evitar acidentes graves.
- Verifique sempre a eficiência dos travões antes de começar a conduzir para garantir que funcionam corretamente. Os travões devem ser inspecionados periodicamente pelo seu agente e ajustados, se necessário.

Travão de retropedalagem (Fig. 7.5):

O travão de retropedalagem permite-lhe travar enquanto pedala para trás. Esta opção é necessária em particular para utilizadores com mobilidade limitada ou sem mobilidade dos dedos.
O sistema de travagem só pode ser desacoplado para efetuar manobras (Fig. 7.5), movendo a alavanca A.
Quando pedalar ou conduzir para a frente, o sistema é automaticamente reposto na posição operacional.

AVISO!

- A condução com o travão de pedalar para trás não é permitida e pode causar um maior risco de acidentes.

Travão de retropedalagem integrado no cubo do carreto (opção padrão na Attitude Junior)

O cubo das mudanças Shimano Nexus tem um travão de retropedalagem integrado, que pode ser acionado pedalando para trás.

Engrenagens Derailleur/cubo das mudanças (Fig. 7.6 - Fig. 7.7):

A mudança de velocidade é feita com um sistema de acionamento ou interruptor de mudança de velocidades, ligado aos manípulos do guiador.
As engrenagens Derailleur/cubo das mudanças permitem manter o movimento facilmente, independentemente das condições da estrada.
As engrenagens Derailleur só podem ser acionadas enquanto pedalar.
Se reduzir a força de pedalar pode mudar as velocidades mais rapidamente.
O cubo das mudanças também pode ser acionado enquanto estiver parado.

Interruptor de acionamento (Fig. 7.6 - Fig. 7.7):

O interruptor de acionamento no manípulo esquerdo ativa o cubo de 3 velocidades e o interruptor de acionamento no manípulo direito ativa as 10 engrenagens Derailleur.
Quando acionar a grande alavanca, a mudança mais baixa seguinte é ativada.
Quando acionar a alavanca mais pequena, a mudança mais alta seguinte é ativada.
A mudança selecionada é indicada na unidade de operação.

Interruptor de mudança de velocidades (Fig. 7.8):

O interruptor de mudança de velocidades no manípulo direito aciona as 10 engrenagens Derailleur. Se rodar o interruptor para a esquerda ativa a mudança mais baixa seguinte. Se rodar o interruptor para a direita ativa a mudança mais alta seguinte.

CUIDADO!

Contacte o seu concessionário autorizado caso as engrenagens Derailleur/cubo das mudanças não funcionarem corretamente.

Fig. 7.5

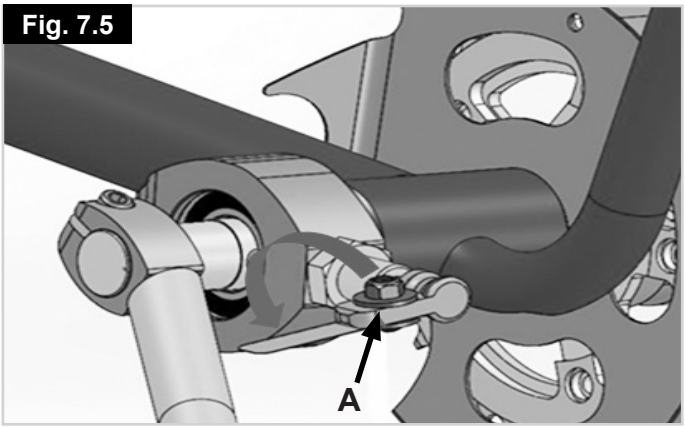

Fig. 7.6

Fig. 7.7

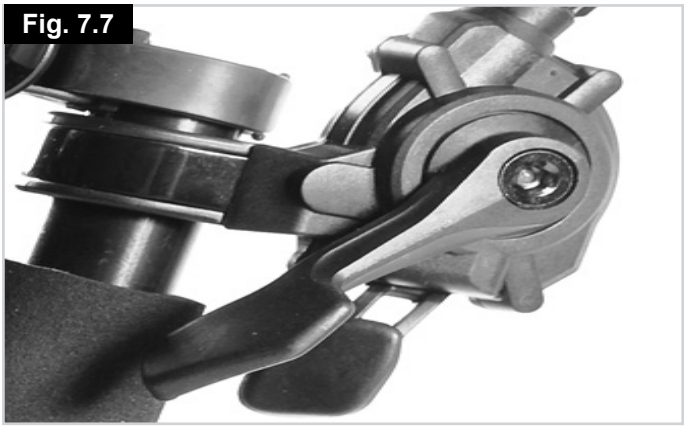

Fig. 7.8

Ajuste do ângulo e da profundidade da posição da manivela

Se a sua Attitude estiver equipada com ajuste opcional de ângulo e de profundidade,
pode ajustar o ângulo e o comprimento da estrutura com uma dobradiça e um tubo telescópico na parte superior da estrutura.

Ajustar o ângulo da estrutura (Fig. 7.9):

- Desaperte os 4 parafusos Allen (B, 2 de cada lado)
- Enquanto segura na parte superior da estrutura (A)
- Ajuste a metade superior da estrutura até ao ângulo pretendido e mantenha
- Aperte todos os 4 parafusos Allen (B) com um binário de 12Nm.

Ajustar a profundidade da estrutura (Fig. 7.10):

- Desaperte o parafuso Allen (B)
- Estenda ou insira o tubo telescópico (A) até ao comprimento pretendido
- Aperte o parafuso Allen com um binário de 20Nm.

Ajustar a tensão da corrente (Fig. 7.11)

Ajustar o ângulo e/ou profundidade afeta a tensão da corrente. Verifique a tensão da corrente e aumenta ou reduza a corrente, se necessário (elos de corrente adicionais são fornecidos juntamente com o produto).

Na Attitude Manual equipada com engrenagem de 8 velocidades e na Attitude Junior, é possível ajustar a tensão da corrente até um determinado com a peça de ajuste da corrente instalada no lado do garfo dos raios.

- Para ajustar a tensão da corrente, desaperte o parafuso Allen (A) e faça deslizar a polia (B) para cima ou para baixo até atingir a tensão correta da corrente. Segure na polia e aperte o parafuso Allen (A) com um binário de 7Nm.

A peça de ajuste da corrente consegue compensar até um certo limite de ajuste mas não até ao limite máximo de ajuste. Deste modo, o produto é fornecido com uma peça adicional de corrente com peça de fixação rápida. Pode esticar a sua corrente sem ferramentas bastando pressionar a peça de fixação rápida (A) que está instalada na sua corrente.

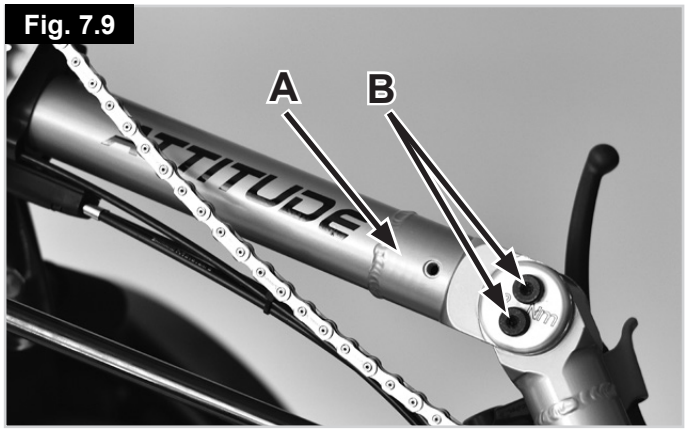

Fig. 7.9

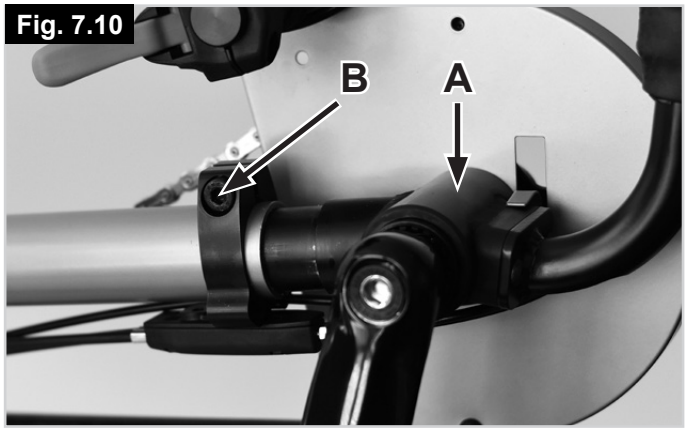

Fig. 7.10

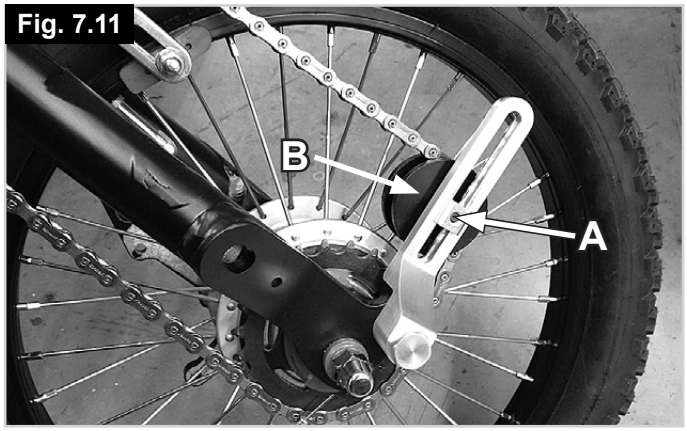

Fig. 7.11

- Localize a peça de fixação rápida (A) na sua corrente, limpe a área em redor, segure firmemente nos elos da corrente à direita e à esquerda da peça de fixação e empurre-os uns contra os outros (Fig. 7.12).
- Insira a extensão da corrente, monte novamente as peças de fixação rápida (A) em ambos os lados e feche-as, afastando-as (Fig. 7.13)

A tensão da corrente está correta quando conseguir esticar a parte central manualmente em aproximadamente 10 mm. (Fig. 7.14)

Na Attitude Manual ou Hybrid com mudanças com transmissão por desviador 10/30, o desviador pode esticar a corrente e consegue compensar até um determinado limite de ajuste. No entanto, a tensão da corrente nunca deverá ser muito forte. Para verificar a tensão da corrente, ajuste o desviador para a posição mais alta (corrente na maior roda dentada) e verifique a tensão: A tensão da corrente está correta quando conseguir esticar a parte central manualmente em aproximadamente 10 mm (Fig. 7. 14).

⚠ **CUIDADO:**

- Aperte sempre os parafusos Allen segundo o binário correto. Se o binário dos parafusos Allen for demasiado elevado ou demasiado baixo, a estrutura da bicicleta poderá falhar.
- Ajustar o ângulo e/ou profundidade afeta a tensão da corrente. Verifique a tensão da corrente e aumenta ou reduza a corrente, se necessário (elos de corrente adicionais são fornecidos juntamente com o produto).

Ajuste do comprimento das manivelas (só Attitude Junior)

O comprimento das manivelas da Attitude Junior pode ser ajustado em função do comprimento dos braços do utilizador. Para alterar a posição das pegas nas manivelas, deverá remover as pegas das manivelas com uma chave inglesa.

Lembre-se de que a manivela do lado esquerdo tem uma rosca na direção direita e vice-versa. Desaperte as pegas no sentido contrário ao dos ponteiros do relógio na manivela do lado direito mas para o lado dos ponteiros do relógio no lado esquerdo.
Posicione as pegas na posição pretendida e aperte-as com um binário de 35Nm.

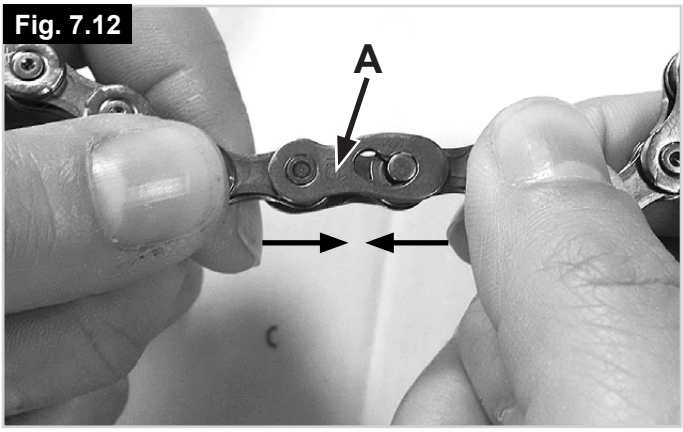

Fig. 7.12

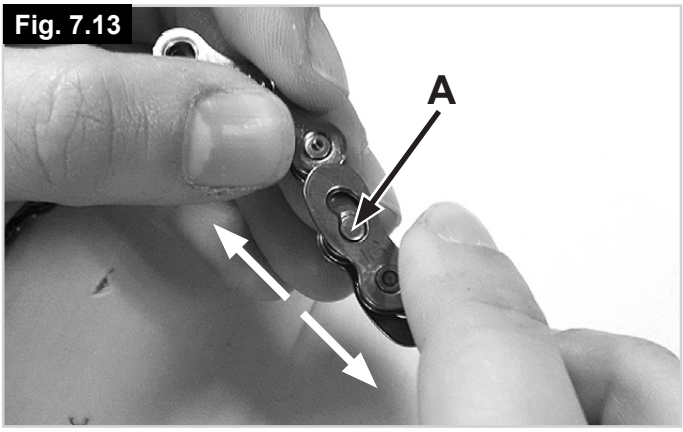

Fig. 7.13

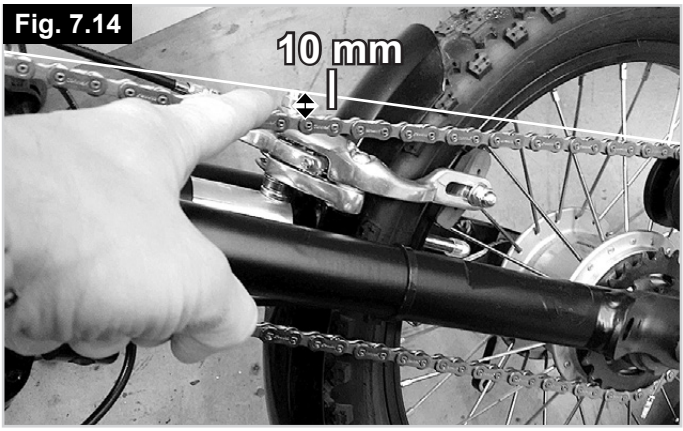

Fig. 7.14

8.0 Força de Torção

Definições do binário:

O binário é normalmente 7 Nm, exceto quando especificado de outra maneira.

Os parafusos utilizados são equipados com função de travamento na fábrica e podem ser ajustados até 5 vezes depois da instalação. Depois disso, podem ser substituídos ou, alternativamente, fixar novamente com o travamento até um aperto médio.

AVISO!

As porcas apertadas só podem ser usadas uma vez.

Fig. 8.1

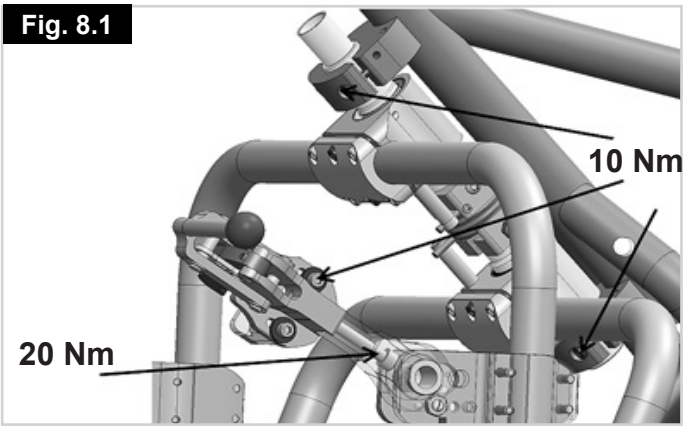

Fig. 8.2

Fig. 8.3

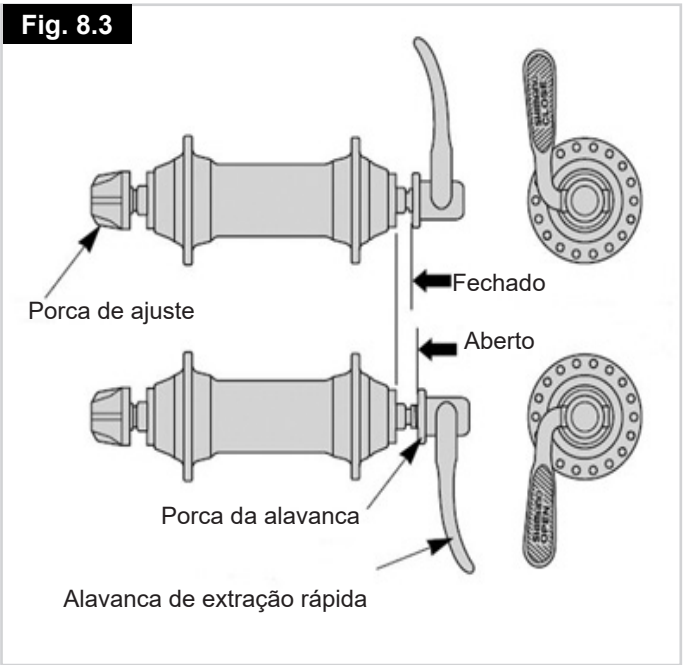

9.0. Operação da Attitude Hybrid de Ansmann

9.1. Ligar e desligar

A sua handbike tem três interruptores:

- Um interruptor para ligar/desligar na caixa da bateria - ligue sempre este primeiro (para tal, consulte “Ligar e desligar a bateria”).
- Um interruptor para ligar/desligar no ecrã: se premir o botão “On/Off” superior (durante 2 segundos), pode ligar ou desligar a handbike.
- Um interruptor para ligar as engrenagens: se premir o botão “On/Off” superior (durante 2 segundos), pode ligar ou desligar a handbike.
- Pode ligar as luzes, mantendo premido o botão “+” no ecrã ou os botões do controlador (premidos durante 2 segundos). Para desligar, prima novamente o botão “+” durante 2 segundos. Também pode ligar e desligar a luz de fundo do visor com as luzes.

⚠ AVISO!

- Desligue sempre a handbike antes de ancorar ou desancorar para evitar qualquer operação não intencional
- Quando não usar, desligue a handbike com o interruptor na bateria.

9.2. Selecionar os níveis de condução

- Pode selecionar níveis de condução diferentes (ECO, CITY, TOUR, POWER, BOOST) com o ecrã ou botões do controlador. Estes determinam a velocidade máxima possível nesse nível de condução específico.
- Pode selecionar os níveis de condução com os botões “+” e “-” no ecrã ou botões do controlador. O nível de condução selecionado é apresentado no canto superior direito do visor.
- Um modo “push assist” (assistência de impulso) pode ser ativado mantendo premido o botão “-” no ecrã ou controlador (velocidade máxima: 6 km/h)

NOTA:

- O desempenho máximo do motor só serão atingidos no nível de condução BOOST.

Ligar e desligar

Seleção do nível de condução; Luzes ligadas/ desligadas

Seleção do nível de condução

NOTA:

- Se não usar a handbike durante muito tempo, recomendamos que ligue o seu dispositivo de tração a cada 4 semanas e deixe as rodas rodarem durante aproximadamente 5 minutos a baixa velocidade para garantir a distribuição da massa lubrificante em todas as posições dos rolamentos, para impedir a sua corrosão.

9.3. Funções do visor

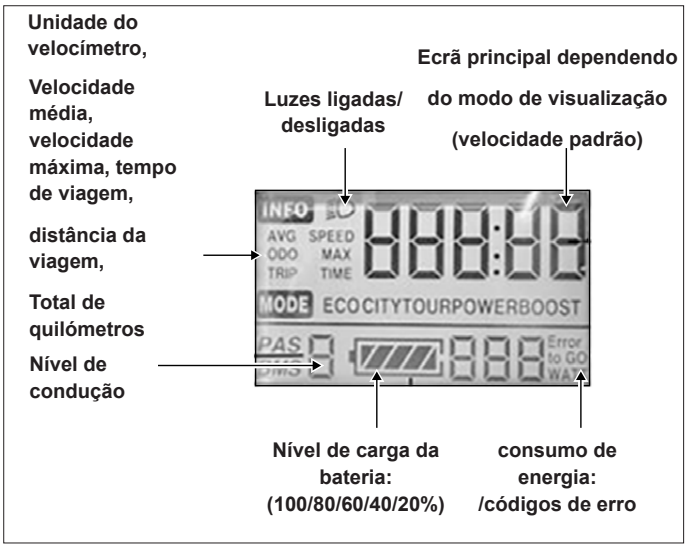

- Depois de ligar o dispositivo de tração com o botão “On/ Off” premindo durante 2 segundos (veja também “Ligar e desligar”), o visor apresenta a atual velocidade no ecrã principal e o total de quilómetros no ecrã adicional. Além disso, o nível de condução selecionado (depois de ligar, o nível de condução ECO é pré-selecionado) assim como a atual carga da bateria são apresentados.

9.3.1 Luzes:

Pode ligar e desligar as luzes premindo o botão “+” durante 2 segundos. Isto é representado pelo símbolo relevante no visor (canto superior esquerdo).

9.3.2 Capacidade da bateria:

Isto é apresentado em incrementos de 20%. Assim que o indicador da bateria começar a piscar, deve carregá-la imediatamente.

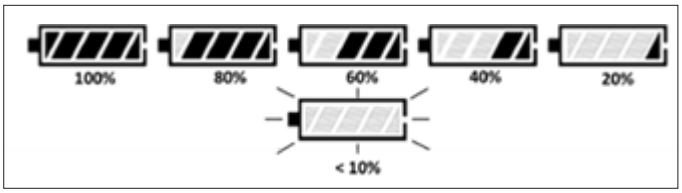

9.3.3 Modo de visualização:

Se premir o botão “On/Off”, pode selecionar vários modos de visualização:

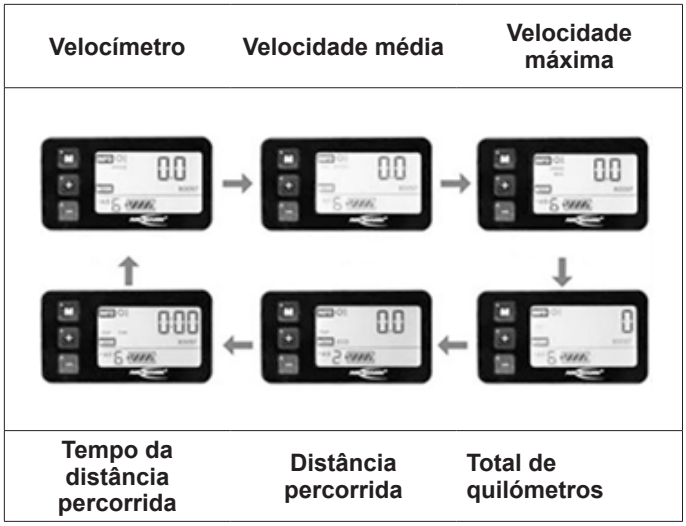

1. Modo de visualização: “SPEED” - Velocidade
2. Modo de visualização: “AVG SPEED” - Velocidade média
3. Modo de visualização: “SPEED MAX” - Velocidade máxima conduzida
4. Modo de visualização: “ODO” - Conta-quilómetros, distância total conduzida
5. Modo de visualização: “TRIP” – Distância total conduzida, desde que reiniciou os valores da última viagem (consulte a secção para eliminar a medição da viagem)
6. Modo de visualização: “TRIP TIME” – Total de horas de condução, desde que reiniciou os valores da última viagem (consulte a secção para eliminar a medição da viagem)

⚠ PERIGO!

- Efetue as configurações apenas com o dispositivo estacionado e nunca enquanto conduz.

9.3.4 Ecrã de códigos de avarias:

Quando o sistema eletrónico detetar uma avaria no sistema, estas são apresentadas como códigos de avaria no visor.

O código de avarias é sempre apresentado no canto inferior direito do visor.

Ecrã de códigos de erro	
Código de avaria	**Descrição**
30	Erro de comunicação

Controlador de códigos de erro	
Código de avaria	**Descrição**
13	Erro de sobreaquecimento
14	Erro de tensão
15	Erro de saída do motor
16	Erro do processador
17	Erro do motor de proteção anti rotação
19	Erro do sensor de velocidade
21	Erro de sob corrente / MOSFET
22	Erro de controlo do acelerador
23	Erro de fase do motor
24	Erro do sensor de Hall
25	Erro do sinal do travão

As avarias podem ocorrer uma vez esporadicamente. Sempre que o dispositivo for reiniciado, o código de avaria é eliminado. Se a avaria ocorrer novamente, recomendamos que anote o código de avaria e contacte o seu fornecedor.

9.3.5 Definições:

Pode abrir o menu de definições e premir o botão + e - durante 2 segundos para configurar as definições básicas.

NOTA:

- Estas definições só podem ser configuradas quando estiver estacionado.

1. Apagar o tripómetro:

prima os botões “+” e “-” simultaneamente e mantenha-os premidos durante 2 segundos. O menu abre-se.

O ecrã apresenta “tC-n”, se premir o botão “+”, pode alternar entre “tC-n” (não reponha os quilómetros diários a zero) e “tC-y” (repor quilómetros diários a zero). Selecione “tC-y” para reiniciar o odómetro e prima o botão “On/Off” durante 2 segundos para confirmar a alteração e sair do menu.

ou

Prima durante breves instantes o botão “On/Off” para confirmar e ativar o ponto do menu seguinte.

2. Regular o brilho da luz de fundo do visor:

“bL” (“backlight”) será apresentado no ecrã e a luz de fundo do ecrã será ligada.

Para regular o brilho, pode selecionar um de três níveis de brilho (bL-1/ bL-2/ bL-3) com os botões “+” e “-”. Prima o botão “On/Off” durante 2 segundos para confirmar a alteração e sair do menu.

ou

Prima durante breves instantes o botão “On/Off” para confirmar e ativar o ponto do menu seguinte.

10.0 Bateria e carregador

10.1. Introdução

A bateria fornecida com o produto só deve ser usada para dar energia à Attitude Hybrid da Sunrise Medical. Não é necessário ligar qualquer outro componente. Qualquer outra utilização requer a autorização escrita do fabricante.

Este manual de operação só descreve a utilização da bateria indicada acima que corresponde à melhor tecnologia à data da impressão.

O fabricante reserva-se o direito de efetuar alterações resultantes de novos desenvolvimentos dos requisitos mecânicos, de software e legais. O fabricante considera o seguinte como utilizações indevidas da bateria:

- Utilização da bateria que viole as instruções e recomendações deste manual de funcionamento.
- Exceder os limites técnicos estipulados neste manual de funcionamento.
- Modificações técnicas da bateria.
- Alteração do software da bateria.
- Acessórios não autorizados ou utilização não autorizada da bateria.
- O fabricante não será responsabilizado por quaisquer danos causados pela utilização indevida da bateria.

Palavra	Definição
⚠PERIGO!	Alertar o utilizador para um potencial risco de ferimentos graves ou fatais se o aviso não for respeitado
⚠AVISO!	Alerta o utilizador para um risco de lesão física se a sugestão não for respeitada
⚠CUIDADO!	Alertar o utilizador para os danos potenciais para o equipamento se o aviso não for respeitado
NOTA:	Sugestão geral ou melhor prática

10.2 Instruções de segurança para a bateria e carregador

⚠AVISO!

Leia e respeite as seguintes instruções e precauções de segurança antes de activar a bateria e antes de começar a carregar.

⚠PERIGO!

- Caso não respeite as precauções e instruções de segurança, pode danificar o produto ou causar um choque eléctrico, fogo e/ou ferimentos graves.
- A bateria de ião contém substâncias químicas que podem causar reações adversas se não respeitar as instruções de segurança especificadas.

⚠CUIDADO!

O fabricante não assume qualquer responsabilidade por danos causados pelo não cumprimento destas instruções.

Instruções de segurança e precauções sobre como utilizar a bateria:

⚠AVISO!

- Antes de utilizar pela primeira vez, a bateria deve ser completamente carregada.
- A bateria só pode ser usada em temperaturas entre os -15° C e o +45° C.
- A bateria não deve ser exposta a calor (por exemplo, radiadores) ou a fogo. A exposição a fontes de calor externas pode fazer explodir a bateria.
- Na (improvável) eventualidade da bateria sobreaquecer ou incendiar, deve garantir que a bateria não entra em contacto com água ou outros líquidos. O único agente adequado para extinguir incêndios recomendado pelos fabricantes de células é areia.
- Se possível, carregue a bateria depois de cada utilização.
- Para usar com qualquer outro propósito que não o pretendido pela Sunrise Medical, deverá pedir autorização por escrito ao fabricante.
- A bateria não deve ser aberta ou desmontada. A abertura incorrecta ou destruição intencional da bateria implica o risco de ferimentos graves. Além disso, se abrir a garantir anula qualquer reclamação relacionada com a garantia.
- Nunca ligue os contactos da bateria da tomada de carregamento a objetos metálicos, ou certifique-se de que os contactos nunca tocam em objetos metálicos (por exemplo, com limalhas de metal).
- Se a tomada de carregamento estiver suja, limpe-a com um pano limpo e seco.
- Nunca mergulhe a bateria em água.
- A vida útil da bateria depende, entre outras coisas, do seu local de armazenamento. Por conseguinte, nunca deixe a bateria em locais quentes durante muito tempo. Em particular, utilize a bagageira de uma viatura estacionada ao sol só para transportar e não como local de armazenamento.
- A bateria não deve ser sujeita a impactos mecânicos. No entanto, se isto acontecer, o fabricante deverá inspecionar a bateria. Contacte o seu agente de serviço. Não deve continuar a utilizar uma bateria danificada.
- Se danificada ou com defeito, a bateria deve ser identificada e inspeccionada. Contacte o seu concessionário especializado e discuta com ele o que fazer a seguir em termos de devolução e de reparação. A bateria com defeito/danificada não deve ser utilizada ou aberta novamente.
- Certifique-se sempre de que a bateria está limpa e seca.
- Carregue a bateria num espaço subterrâneo resistente ao fogo e calor underground. Não aproxime objetos facilmente inflamáveis da bateria.
- O manuseio incorreto pode causar sobreaquecimento, incêndios ou explosões.

Instruções de segurança e precauções sobre como armazenar a bateria:

⚠AVISO!

- Proteja a bateria assim que a remover do carregador da bateria ou do motor. Nunca permite a entrada de humidade ou de partículas estranhas (por exemplo, fragmentos de metal, unhas pequenas, rebarbas ou outros metais condutores) no interior da bateria.
- Não exponha a bateria a humidade de qualquer tipo durante o armazenamento (água, chuva, neve, etc.).
- Antes de armazenar, carregue a bateria e verifique o seu estado cada 3 meses.
- Armazene a bateria num local fresco e seco onde não sofra dano e que dificulte o acesso não autorizado.
- Para garantir a vida útil máxima da bateria, deverá guardá-la a uma temperatura de +10° C a +25° C e com uma humidade de 20% a 75%.
- As condições de armazenamento da bateria podem ser consultadas na secção de especificações técnicas.
- Evite a luz direta do sol.
- Quando não usar a bateria, recarregue-a, pelo menos, a cada 12 semanas para evitar danos.

Instruções de segurança e precauções sobre o processo de carregamento:

⚠AVISO!

- Carregue a bateria apenas num ambiente ventilado, seco e sem poeiras.
- Não carregue a bateria perto de líquidos ou gases inflamáveis.
- Não exponha a bateria a humidade de qualquer tipo durante o carregamento (água, chuva, neve, etc.).
- Não efetue o processo de carregamento em salas onde a humidade possa afetar a bateria.
- A bateria só deve ser carregada a temperaturas entre 0° C e +40° C. Se tentar carregar fora dos limites de temperatura, o mecanismo da bateria desliga automaticamente o processo de carregamento.
- Utilize apenas o carregador designado para carregar a bateria. A sua Ortopedia especializada pode fornecer a informação relevante.

⚠PERIGO!

- A utilização de um carregador não adequado pode causar avarias e reduzir a vida útil da bateria. Há também o risco de incêndio e de explosão.
- Quando completar o processo de carregamento, desligue o carregador primeiro da entrada elétrica antes de desligar a bateria.
- Garante uma circulação de ar adequada assim que a bateria estiver carregada. Em princípio, carregue a bateria apenas com supervisão.
- As baterias danificadas não devem ser carregadas ou utilizadas.
- Os carregadores de baterias danificados (ficha, caixa, cabo danificado) não devem ser utilizados.

Informações e precauções de segurança sobre como transportar a bateria:

⚠AVISO!

- A bateria tem células de ião de lítio. O transporte e entrega da bateria estão, assim, sujeitos a todos os requisitos legais aplicáveis, que devem ser escrupulosamente respeitados. Por exemplo, uma bateria com defeito nunca deve ser transportada de avião.
- Se a sua bateria tiver defeito, leve-a pessoalmente ao seu concessionário especializado porque transportar baterias de lítio pelo correio ou outro serviço de transporte está sujeito a regras e regulamentos rigorosos. Mais uma vez, recomendamos que contacte o seu concessionário especializado.
- Sendo que os regulamentos de transporte mudam anualmente, recomendamos vivamente que consulte o seu operador de viagens, companhia aérea ou linha de transportes antes de partir para saber quais os atuais regulamentos aplicáveis. Uma bateria com defeito nunca ser transportada de avião ou guardada na bagagem.

NOTA:

- Se a sua bateria estiver instalada na bicicleta modular quando transportar, aplicam-se regulamentos de transporte mais flexíveis de acordo com UN3481.
- Certifique-se de que guarda a embalagem da bateria caso seja necessário transportá-la.
- Fale com o seu concessionário especializado sobre o transporte antes da viagem.

Informações e precauções de segurança sobre o carregador:

⚠AVISO!

- Antes de começar a carregar, leia e respeite todas as instruções e precauções fornecidas com o carregador e as seguintes precauções e informações de segurança.
- Utilize apenas o carregador designado para carregar a bateria. A sua Ortopedia especializada pode fornecer a informação relevante.
- Quando completar o processo de carregamento, recomendamos que desligue o carregador primeiro da entrada elétrica antes de desligar da bateria.
- Não exponha o carregador a humidade de qualquer tipo durante o carregamento (água, chuva, neve, etc.).
- Não efetue o processo de carregamento em salas onde a humidade possa afetar o carregador.
- Atenção à condensação. Se transportar o carregador de uma sala fria para uma sala quente, poderá formar-se condensação. Neste caso, evite utilizar o carregador até toda a condensação ter dissipado. Tenha em conta que isto pode levar várias horas.
- Nunca transporte o carregador pelo cabo elétrico ou pelo cabo do carregador.
- Nunca puxe pelo cabo elétrico para desligar o carregador da tomada elétrica.
- Nunca sujeite o cabo e ficha a qualquer tipo de pressão. Se esticar ou dobrar o cabo, entalar o cabo entre uma parede e a estrutura de uma janela ou pousar objetos pesados no cabo ou na ficha poderá causar um choque elétrico ou fogo.
- Coloque o cabo elétrico e o cabo de carregador afixado para de modo a que ninguém o pise ou tropece nele e para proteger ambos os cabos contra efeitos nocivos ou stress.
- Não utilize o carregador se o cabo elétrico, cabo de carregamento ou fichas instaladas nos cabos estiverem danificadas. As peças danificadas devem ser substituídas imediatamente por um concessionário especializado autorizado.
- Não utilize ou desmonte o carregador quando este receber uma pancada forte ou tiver sido largado ou danificado de qualquer maneira.
- O carregador não deve ser manuseado por crianças.
- Nunca tente desmontar ou modificar o carregador.
- Não tape o carregador durante o carregamento ou pousar qualquer objeto no dispositivo.
- Nunca toque com os terminais da ficha de carregamento em qualquer objeto de metal.
- Certifique-se de que a ficha está firmemente inserida na entrada.
- Nunca toque nas fichas com as mãos molhadas.
- Não utilize a ficha do carregador e/ou ficha da rede elétrica se estiver molhada ou suja. Antes de a ligar, limpe a ficha com um pano seco.

10.3. Notas para transporte em aviões

O transporte de baterias de ião-lítio ou levá-las consigo em aviões está sujeito a normas rígidas. As diretrizes variam entre companhias aéreas. Em todos os casos, contacte a companhia aérea ou transportadora, antes de transportar ou enviar o dispositivo num avião que seja alimentado por baterias de ião-lítio.

⚠AVISO!

- A bateria da Attitude Hybrid contém células de ião-lítio. Para envio ou transporte, deve respeitar todas as diretrizes legais relevantes.
- As diretrizes para enviar baterias de ião-lítio ou para transporte em aviões podem mudar. É essencial que contacte a sua companhia aérea ou operador de viagens para obter todas as informações sobre as atuais diretrizes antes de fazer a viagem ou planear o envio.
- Baterias com defeito não podem ser transportadas em aviões em caso algum.
- Se a sua bateria tiver defeito, contacte o seu fornecedor para saber como proceder. Neste caso, aplicam-se condições especiais de transporte de produtos perigosos.
- Em todos os casos, desligue a bateria a transportar e proteja os contactos na parte inferior da bateria para não causar curto-circuito.

10.4. Ligar e desligar a bateria

A bateria tem um interruptor para ligar/desligar na caixa (A). A corrente só é transmitida se a bateria estiver ligada. O dispositivo de tração só pode ser ligado se a bateria estiver ligada.

Para ligar, proceda do seguinte modo:

- Prima rapidamente o botão ON/OFF na caixa da bateria.
- O LED verde indica que a bateria está ligada (ON).
- Para desligar, deve premir novamente o botão ON/OFF (A) durante 2 segundos.
- A bateria irá desligar automaticamente após 60 minutos.

NOTA:

- Desligue sempre a bateria quando não usar o dispositivo de tração. Deste modo, pode garantir que não há passagem de corrente e que o risco de Auto descarga da bateria é tão reduzido quanto possível.

⚠AVISO!

- Desligue sempre a bateria antes de remover o dispositivo de tração.

10.5. Ecrã do estado de carga da bateria

A bateria tem um indicador do estado da carga integrado. Encontra-se na parte dianteira da bateria. Com este indicador, pode verificar o estado da carga da bateria rápida e facilmente.

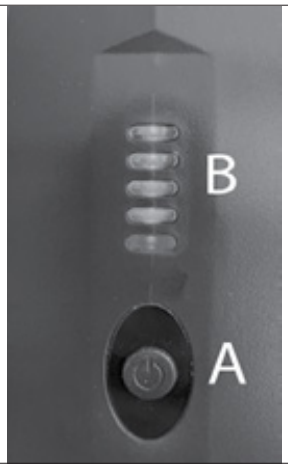

- Prima rapidamente o botão ON/OFF (A)
- 4 LED verdes (B) significam 100% de carga, 3 LED = 75%, 2 LED = 50%, 1 LED = 20%
- O visor desliga-se aproximadamente após 10 segundos.

10.6. Desconectar a bateria

- A bateria pode ser removida para carregar ou para evitar roubos.
- Para evitar a remoção não autorizada da bateria, esta está presa ao suporte com um cadeado.
- A bateria pode ser removida da seguinte maneira:
  - Desligue a bateria (consulte “Ligar e desligar a bateria”).
  - Abra o cadeado com a chave. Para tal, introduza a chave no cadeado e rode-a 90° na direção contrária à dos ponteiros do relógio até parar. Mantenha-a nessa posição
  - Pode agora inclinar a bateria para a direita (na direção da marcha). Para tal, seguro a bateria na parte de cima e empurre-a para o lado.
- Para instalar, introduza a parte inferior na placa do chão do suporte da bateria, depois empurre a parte superior da bateria com cuidado contra o suporte da bateria e empurre para a esquerda (na direção da marcha) até a bateria encaixa no suporte.

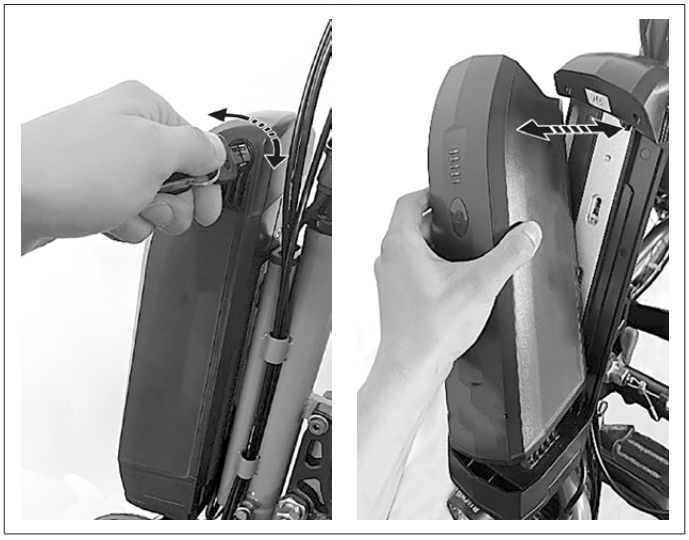

NOTA:

- O dispositivo de tração é fornecido com duas chaves. Guarde sempre as chaves em locais diferentes e anote o número das chaves.

10.7. Carregar a bateria

Carregue a bateria completamente antes da primeira utilização. A carga da bateria aquando da entrega é, geralmente, 30%. A bateria pode ser carregada em qualquer nível de carga sem afectar negativamente a sua vida útil. A vida útil máxima da bateria é garantida quando carregada a uma temperatura ambiente entre +10° C e +25° C.

- A bateria pode ser removida para carregamento mas também pode ser carregada instalada no dispositivo de tração.
- Para carregar, ligue a bateria ao carregador fornecido com o produto. Remova as tampas de borracha da tomada de carregamento da bateria, depois ligue a ficha de carregamento à tomada de carregamento e aperte a porca da tampa.
- Agora, ligue a ficha elétrica do carregador a uma tomada.
- Durante o processo de carregamento, a LED no carregador acende-se a vermelho.
- Quando a bateria estiver completamente carregada, a LED do carregador muda para verde.
- Os LEDs do indicador de estado da carga da bateria também apresentam o atual estado da carga da bateria.

NOTA:

- Antes de ligar a ficha à tomada, certifique-se de que ambas as peças estão limpas e que não contêm partículas de metal. Se detectar essas partículas, use um pano seco e limpo para as remover.
- Durante o carregamento, não é possível usar o dispositivo de tração.

⚠AVISO!

- Não deixe as baterias/conjunto de baterias sem supervisão durante o carregamento.
- O processo de carregamento termina automaticamente assim que a bateria estiver completamente carregada. Isto evita o sobreaquecimento.
- Não deixe o carregador ligado à tomada eléctrica mais tempo do que o necessário.
- Quando completar o processo de carregamento, desligue o carregador primeiro da entrada elétrica antes de desligar a bateria.
- Antes de utilizar o dispositivo, verifique sempre o nível da carga da bateria
- A bateria deve estar completamente carregada antes de a utilizar para garantir a assistência motorizada em qualquer altura.
- A bateria só pode ser carregada numa sala seca com temperaturas entre o 0° e o 40° C.
- Recomendamos que carregue completamente a bateria antes de a guardar durante muito tempo, por exemplo, durante uma pausa no inverno e que a recarregue periodicamente (a cada 12 semanas aproximadamente).

10.8. Garantia das baterias:

As garantias das baterias estão em vigor durante os períodos estabelecidos pelos fabricantes. No entanto, a maioria destas garantias estão sujeitas a uma cláusula de desgaste e rotura. Se desgastar genuinamente as sua baterias em 24 meses, não poderá obter baterias de substituição em garantia.

10.9. Sistema elétrico

Se ocorrerem códigos de avaria, ou se o sistema elétrico da handbike não funcionar como pretendido:

- Contacte o seu fornecedor.
- Ligue a handbike e empurre-o para a frente 1 m à mão – verifique se está a funcionar novamente
- Desligue a bateria e remova-a cuidadosamente da handbike.

Verifique todas as ligações de fichas facilmente acessíveis quanto a sujidade ou humidade. Limpe os contactos, se necessário, com um pano limpo, seco. Use spray de contacto, se necessário, mas, em circunstância alguma, use óleo de lubrificação ou penetrante para limpar os contactos.

11.0 Manutenção

Antes de fazer qualquer manutenção, desligue a bateria e retire-a.

NOTA: Todos os procedimentos de serviço e de manutenção efetuados na handbike requerem a chave de bloqueio da bateria. Sem esta chave, não é possível fazer a manutenção.

Inspeções a efetuar antes da utilização:

Quando	O quê	Comentários
• Cada 4 semanas, (dependendo da utilização).	• Lubrifique os cabos onde saem dos interruptores e das alavancas dos travões. • Verifique se todas as ligações dos parafusos estão fixas. • Lubrifique a corrente de transmissão.	O seguinte pode ser efetuado pelo utilizador ou assistente: • Antes de lubrificar, remova todo o óleo anterior dos componentes. • Pulverize ligeiramente com spray Teflon. • Certifique-se de que o óleo/spray excedente não contamina a área em redor, (roupas, travões, etc.).
• Cada 2 -3 meses, (dependendo da utilização).	• Limpe periodicamente. • Verifique se a unidade está limpa e em boas condições.	O seguinte pode ser efetuado pelo utilizador ou assistente: • Verifique se os componentes de borracha estão fendidos. • Substitua qualquer componente de borracha fendido ou leve-o ao seu centro de serviço autorizado mais próximo para reparação.

Plano de manutenção	**1ª inspeção**	**2ª inspeção**	**Inspeções anuais**
	“250 km ou após 6 meses”	**“1000 km ou após 1 ano”**	**“cada 1000 km / ou todos os anos”**
Verifique se todos os parafusos / peças de fixação estão firmemente apertadas	**X**	**X**	**X**
Inspecione todas as luzes quanto ao seu funcionamento / segurança (se instaladas)	**X**	**X**	**X**
Inspecione o sistema de acoplagem quanto ao seu funcionamento / segurança (bicicleta modular e cadeira de rodas)	**X**	**X**	**X**
Limpe e lubrifique / aplique massa lubrificante em todos os pontos de pivôs e rolamentos		**X**	**X**
Verifique o funcionamento das engrenagens	**X**	**X**	**X**
Verifique se as pastilhas do travão estão desgastadas e, se necessário, reajuste a distância da pastilha do travão para o disco do travão.	**X**	**X**	**X**
“Verifique o funcionamento do travão principal e de estacionamento (substitua os cabos e almofadas dos travões, se necessário)”	**X**	**X**	**X**
“Verifique a corrente, engrenagem, coroa dentada quanto a desgaste (e substitua, se necessário)”		**X**	**X**
“Verifique a redirecção da roda de corrente e substitua-a se necessário (e substitua, se necessário)”		**X**	**X**
“Inspecione visualmente o garfo e a estrutura de ligação quanto a dano (por exemplo, formação de fendas, deformação, etc.)”	**X**	**X**	**X**
“Inspecione visualmente a estrutura da cadeira de rodas e barras traseiras quanto a dano (por exemplo, formação de fendas, deformação, etc.)”	**X**	**X**	**X**
Inspecione os pneus (piso, fendas, danos) e substitua, se necessário.		**X**	**X**
Inspecione, limpe e lubrifique todos os componentes das engrenagens (incluindo corrente).	**X**	**X**	**X**
Verifique a tensão dos raios e o aro, cubo da bicicleta modular e da cadeira de rodas quanto a danos.	**X**	**X**	**X**
Verifique todos os cabos e ligações elétricas.	**X**	**X**	**X**
Verifique a tensão do veio de direção.	**X**	**X**	**X**

12.0 Período de assistência

Assistência:

Se tiver quaisquer questões ou precisar de ajuda, contacte o seu concessionário Sunrise Medical autorizado, que terá todo o gosto em aconselhá-lo no que diz respeito a reparação e manutenção.
Consoante a frequência de utilização da handbike, recomendamos que a leve ao seu fornecedor em cada 6 meses, para que a bicicleta modular seja inspecionada por pessoal qualificado.

13.0 Manutenção dos pneus

A bicicleta modular está equipada com uma roda motriz de 20“. Confirme sempre se a pressão dos pneus é a recomendada, porque isto afeta significativamente as características de condução. Se a pressão dos pneus for demasiado baixa, o movimento e capacidade de manobra são mais difíceis porque causa da maior resistência de rodagem, o que requer um maior esforço.
A pressão ótima dos pneus (normalmente 3-4 bares) é indicada em cada pneu.

Instalar e reparar pneus:

Antes de instalar uma nova câmara de ar interna:
• Inspecione a base do aro e a parede interior do pneu quanto a corpos estranhos e, se necessário, limpe cuidadosamente.
• Inspecione as condições da fita do aro, especialmente no orifício da válvula. Só fitas de aro bem instaladas e fortes oferecem proteção a longo prazo contra possíveis danos no tubo interior causados por rebarbas ou cabeças de raios afiadas.

Inflação:

Antes de encher, inspecione em toda a volta, em ambos os lados, para garantir que a câmara-de-ar interna não está presa entre o talão do pneu e o aro. Empurre cuidadosamente a válvula e puxe-a para fora, para que a barra interior fique na posição correta à volta da válvula.

⚠ AVISO!

Depois de instalar de novo, inspecione a pressão dos pneus. É essencial manter a pressão de regulação do pneu e manter os pneus em condições perfeitas, para garantir a sua segurança pessoal e manter o funcionamento correto da bicicleta modular.

14.0 Manutenção dos travões

Manutenção dos travões:

Verifique periodicamente o estado das almofadas dos travões e do disco dos travões. Após 1500 km, os cabos dos travões devem ser substituídos. As almofadas dos travões devem ser substituídas se a espessura medida no ponto mais fino for 2,5 mm. A distância entre as pastilhas do travão e o disco deve ser reajustada à medida que as pastilhas do travão ficarem desgastadas.

15.0 Limpeza/higiene

- A handbike deve ser limpa periodicamente, e após cada viagem mais longa, com um produto de limpeza doméstico disponíveis nas lojas.
- Se necessário, use apenas pouca água.
- Os manípulos, visor e bateria só devem ser limpos com um pano humedecido (não molhado).
- A roda motriz pode ser limpa com uma esponja macia ou escova macia.
- Os pinos de acoplagem na cadeira de rodas e o sistema de acoplagem pode ser limpo com água, uma esponja macia ou uma escova macia (recomendado após cada viagem).
- Depois de limpar, utilize óleo penetrante (por exemplo, Ballisto WD 40, Caramba…) para lubrificar as peças móveis do sistema de acoplagem.

⚠ CUIDADO!

- Nunca utilize vapor ou alta pressão para limpar o produto.
- Nunca utilize qualquer produto de limpeza abrasivo ou agressivo à base de ácido.
- Certifique-se de que a água não entra em contacto com os conectores elétricos.

Medidas de higiene quando reutilizar:

Antes de voltar a utilizar a bicicleta complementar, prepare-a cuidadosamente. Todas as superfícies em contacto com o utilizador devem ser limpas com um spray desinfetante.

Para tal, deve usar um desinfetante como autorizado/recomendado no seu país, para desinfetar rapidamente, com produtos à base de álcool, os produtos e dispositivos médicos que devem ser desinfetados rapidamente.

Tenha em conta as instruções do fabricante em relação ao desinfetante que vai usar.

Em geral, não é possível garantir a desinfeção completa das bainhas. Deste modo, e de acordo com as leis locais de proteção contra infeções, recomendamos que descarte da cadeira de rodas e correias traseiras com agentes ativos para evitar a contaminação com microbactérias.

16.0 Eliminação / Reciclagem de materiais

NOTA: Se a handbike lhe for entregue como parte de uma função de caridade ou doação, esta poderá não lhe pertencer. Se a bicicleta já não for necessária, para a oferecer siga as instruções da empresa que lhe disponibilizou A handbike.

Materiais utilizados:

A secção seguinte contém uma descrição dos materiais usados na handbike, com vista à eliminação ou reciclagem da bicicleta modular e da respetiva embalagem.
Poderão existir regulamentos locais especiais em vigor relativamente à eliminação ou reciclagem. Estes devem ser respeitados quando deitar fora a sua bicicleta modular. (Isto pode incluir a limpeza ou descontaminação da bicicleta modular antes de a eliminar).

Alumínio:	Garfo, rodas, estrutura de ligação, manivela, alavanca do travão principal, componentes das engrenagens.
Aço:	Pinos de acoplagem, sistema de acoplagem da alavanca do joelhos dos pivôs.
Compostos:	Manípulos, bujões, alavanca do travão de estacionamento e pneus.
Embalagem:	Feita de cartão e polietileno macio
Bateria:	Bateria de lítio (produto perigoso) Consulte a secção da bateria para informações mais detalhadas.

NOTA: A eliminação ou reciclagem deve ser feita através de um fornecedor autorizado ou local adequado próprio. Alternativamente, a sua bicicleta modular pode ser devolvida ao fornecedor para eliminação.

ISO 7010-M002

É necessário ler o manual/livro de instruções! (Ícone azul)

17.0 Placa de Nome

A chapa do nome está na estrutura assim como numa etiqueta no manual do proprietário. A placa de nome indica a designação exata do modelo e outras especificações técnicas. Apresente a seguinte informação sempre que encomendar peças de substituição ou uma reclamação:

EXEMPLO

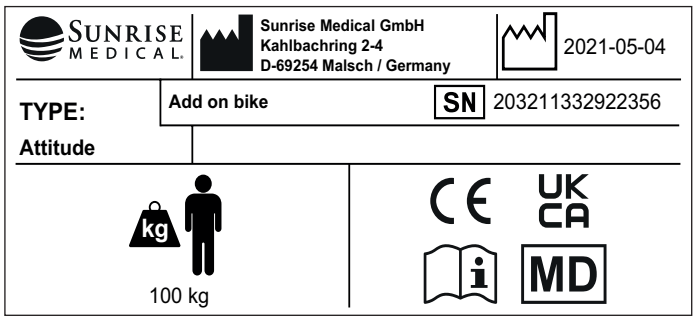

TIPO:	Nome do produto/Número SKU.
XXX kg	Carga Máxima.
UK CA	Marca UKCA.
CE	Símbolo CE.
	Consulte as instruções de utilização.
XXXX-XX-XX	Data de fabrico.
SN	Número de Série.
MD	Este símbolo indica Dispositivo Médico.
	Morada do fabricante.
	Morada do importador
UK RP	Responsável no Reino Unido
CH REP	Morada do representante na Suíça

Porque estamos empenhados em melhorar continuamente a construção das nossas cadeiras de rodas e handbikes modulares, as especificações dos produtos podem ser ligeiramente diferentes dos exemplos ilustrados. Todos os pesos/dimensões e dados de desempenho são aproximados e apresentados apenas para orientação.

Todas as handbikes modulares devem ser usadas de acordo com as instruções do fabricante.

Sunrise Medical GmbH
Kahlbachring 2-4
69254 Malsch/Heidelberg
Deutschland
Tel.: +49 (0) 7253/980-0
Fax: +49 (0) 7253/980-222
kundenservice@sunrisemedical.de
www.SunriseMedical.de

18.0 Dados técnicos

Dados gerais	Attitude	Attitude Jr.	Attitude Hybrid
Peso máximo do utilizador	100 kg	100 kg	100 kg
Largura do assento autonomia cadeira de rodas	260 mm - 460 mm	260 mm - 460 mm	260 mm - 460 mm
Peso (cpl)	14,5 kg	14,5 kg	19,7 kg
Tamanho das rodas	20”	16”	20”
Raio mín. de viragem	2700 mm	2700 mm	2700 mm
Inclinação mínima	5°(9%)*	5°(9%)*	5°(9%)*
Máx. Inclinação (estática)	10°*	10°*	10°*
Mín. Altura do obstáculo	35 mm*	35 mm*	35 mm*
Máx. Altura do obstáculo	50 mm*	50 mm*	50 mm*
Engrenagens*	Mudança 8 11	Mudança 8 11	Mudança 8 11
Câmbio de marchas*	Trigger/Punhos	Trigger/Punhos	Trigger/Punhos
Motor (pico)	N/D	N/D	250 W (750 W)
Binário (carga total)	N/D	N/D	60 Nm
Autonomia**	N/D	N/D	8 Ah / 14 Ah
Tensão	N/D	N/D	36 V
Eficiência	N/D	N/D	82%
Tipo de bateria	N/D	N/D	Lítio
Capacidade da bateria	N/D	N/D	8 Ah / 14 Ah
Peso da bateria	N/D	N/D	2,1 kg / 2,6 kg
Proteção da bateria	N/D	N/D	IP 54
Tensão nominal	N/D	N/D	36 V
Tensão de fim de carga	N/D	N/D	42 V
Energia total	N/D	N/D	288 Wh / 504 Wh
Corrente de descarga máxima	N/D	N/D	35 A
Temperatura ambiente de funcionamento	N/D	N/D	-15 a +45°C
Temperatura ambiente de armazenamento	N/D	N/D	-15° a +45°C (até 1 meses) / -15° a +35°C (até 6 meses)
Temperatura ambiente de carregamento	N/D	N/D	0 °C a +40 °C
Visor	N/D	N/D	Display LCD monocromático
Tamanho do visor (diagonal)	N/D	N/D	3,7” (95 mm)
Proteção do visor	N/D	N/D	IP 65
Temperatura de Funcionamento	N/D	N/D	-15° a +45°

* Dependendo da combinação cadeira de rodas – bicicleta modular, os valores podem variar, por exemplo, a extensão da roda traseira, as condições da superfície, o peso do utilizador, a capacidade de condução, peso adicional.

Sunrise Medical S.r.l.
Via Riva, 20 – Montale
29122 Piacenza
Italia
Tel.: +39 0523 573111
Fax: +39 0523 570060
www.SunriseMedical.it

Sunrise Medical AG
Erlenauweg 17
CH-3110 Münsingen
Schweiz/Suisse/Svizzera
Fon +41 (0)31 958 3838
Fax +41 (0)31 958 3848
www.SunriseMedical.ch

Sunrise Medical AS
Delitoppen 3
1540 Vestby
Norge
Telefon: +47 66 96 38 00
post@sunrisemedical.no
www.SunriseMedical.no

Sunrise Medical AB
Neongatan 5
431 53 Mölndal
Sweden
Tel.: +46 (0)31 748 37 00
post@sunrisemedical.se
www.SunriseMedical.se

MEDICCO s.r.o.
H – Park, Heršpická 1013/11d,
639 00 Brno
Czech Republic
Tel.: (+420) 547 250 955
Fax: (+420) 547 250 956
www.medicco.cz
info@medicco.cz
Bezplatná linka 800 900 809

Sunrise Medical Aps
Mårkærvej 5-9
2630 Taastrup
Denmark
+45 70 22 43 49
info@sunrisemedical.dk
Sunrisemedical.dk

Sunrise Medical Australia
11 Daniel Street
Wetherill Park NSW 2164
Australia
Ph: +61 2 9678 6600
E: enquiries@sunrisemedical.com.au
www.SunriseMedical.com.au

Sunrise Medical GmbH
Kahlbachring 2-4
69254 Malsch/Heidelberg
Deutschland
Tel.: +49 (0) 7253/980-0
Fax: +49 (0) 7253/980-222
www.SunriseMedical.de

Sunrise Medical
Thorns Road
Brierley Hill
West Midlands
DY5 2LD
England
Phone: 0845 605 66 88
Fax: 0845 605 66 89
www.SunriseMedical.co.uk

Sunrise Medical S.L.
Polígono Bakiola, 41
48498 Arrankudiaga – Vizcaya
España
Tel.: +34 (0) 902142434
Fax: +34 (0) 946481575
www.SunriseMedical.es

Sunrise Medical Poland
Sp. z o.o.
ul. Elektronowa 6,
94-103 Łódź
Polska
Telefon: + 48 42 275 83 38
Fax: + 48 42 209 35 23
E-mail: pl@sunrisemedical.de
www.Sunrise-Medical.pl

Sunrise Medical HCM B.V.
Vossenbeemd 104
5705 CL Helmond
The Netherlands
T: +31 (0)492 593 888
E: customerservice@sunrisemedical.nl
www.SunriseMedical.nl
www.SunriseMedical.eu
(International)

Sunrise Medical SAS
ZAC de la Vrillonnerie
17 Rue Michaël Faraday
37170 Chambray-Lès-Tours
Tel : +33 (0) 2 47 55 44 00
Email: info@sunrisemedical.fr
www.sunrisemedical.fr

**OM_Attitude Hybrid_EU_PT_
Revl_2024-07-29**