Quickie IRIS　クイッキーアイリス
May 2025　2025年5月

サンライズメディカルジャパン株式会社　〒349-1145　埼玉県加須市間口456番地1

order@sunrisemedical.jp

販売店様 ご記入欄

発注年月日：　御社名：　ご担当者：

住所：　電話番号：

ﾕｰｻﾞｰ氏名（漢字）	
よみがな（ﾛｰﾏ字）	Mr. / Ms.
	身長　cm　体重　kg
障がい名（任意）	
障がいﾚﾍﾞﾙ（任意）	

ご担当者Tel または Email：

送付先情報　※上記と異なる場合のみ

送付先名：

送付先住所：

送付先電話番号：

✔ *Definition 詳細* *Price 価格*　✔ *Definition 詳細* *Price 価格*

1. FRAME フレーム

Base Model ベースモデル

☐	Quickie IRIS with True Fit Growth **クイッキーアイリス トゥルーフィット拡張付き**	¥610,000

Pre-Set Tilt Angle (55° range) (Default in Bold) ティルト角度55° モデル

☐	-5 to 50° *N/A w/ Heavy Duty and 12.5" STFH* ***高耐久性と座面高12.5″併用不可***	NC無料ｵﾌﾟｼｮﾝ
☐	**0 to 55°　*(標準初期設定)***	NC無料ｵﾌﾟｼｮﾝ
☐	+5 to 60°*N/A w/Heavy Duty Package* ***高耐久性と併用不可***	NC無料ｵﾌﾟｼｮﾝ

Pre-Set Tilt Angle (40° range) (Default in Bold)ティルト角度40° モデル

☐	-5 to 35° *N/A w/ Heavy Duty and 12.5" STFH* ***高耐久性と座面高12.5″併用不可***	NC無料ｵﾌﾟｼｮﾝ
☐	0 to 40°	NC無料ｵﾌﾟｼｮﾝ
☐	**+5 to 45°**　*N/A w/Heavy Duty Packag* ***高耐久性と併用不可 (標準初期設定)***	NC無料ｵﾌﾟｼｮﾝ

Power Tilt 電動ティルト

Avail w/HD. N/A with under mount Vent/Battery tray and Mono Back. Only avail w/ Dual Post or Single Post Armrest styles w/Desk and Full Length Classic Armpads. ***高耐久性併用可。呼吸器＆バッテリートレイ、モノバックとの併用不可。デュアルポスト又はシングルポストアームレストとデスク＆フル長クラシックアームパッドとの組合せのみ可。***

☐	Power Tilt *(W/ Attendant & User Cntrl)* **電動ティルト *(介助者用コントロール ＆ ユーザーコントロール込)*** Tilt Control mounts to armrest **アームレストへのティルト操作取付** ☐ Left **左**　☐ Right **右** (Rear Facing **後ろ向きで**)	¥312,000

Tilt Release Options ティルト操作オプション(介助者から見て)

☐	Foot Release -No Cable **フットリリース(片足操作) ケーブルなし** *N/A w/Vent and Battery Tray. N/A w/21-22" depth and +5° set-ups.* ***呼吸器＆バッテリートレイ、21"-22" 奥行＆+5° 設定不可*** ☐ Left **左足操作**　☐ Right (Facing from rear) **右足操作**	NC無料ｵﾌﾟｼｮﾝ
☐	Backrest Dual trigger cable releases**バックポスト両手レバー操作**	NC無料ｵﾌﾟｼｮﾝ

Transit 車載時固定用フック

☐	WC-19 Transit Option　**車載時固定用フック**	¥46,000

Frame Options フレームオプション

☐	Standard Base and Seat Frame　*Maximum Weight:* ***300 lbs.*** **標準ベース＆シートフレーム　耐荷重136kg**	STD 標準
☐	Heavy Duty Package (Max: **400lbs**) *NA w/ Vent, Battery Tray and Mono Back* **高耐久性パッケージ *(耐荷重：181kg) 呼吸器、バッテリートレイ、モノバックと併用不可***	¥71,000
☐	Vent/Battery Tray Base NA w/ Attendant Wheel Lock, Mono Back and *14"&15" frame width; min 17" STFH.* **呼吸器/バッテリートレイベース *介助者ブレーキ、モノバック、14"&15" フレーム幅と併用不可； 最低座面高17"***	¥90,000
☐	Contracture Seat Frame *NA w/ 14" or 15" frame depths. NA w/ drop seat pan.* **拘縮対応用シートフレーム** ***14",15" フレーム奥行、ドロップシートパンと併用不可***	¥64,000

Frame Struts フレーム支柱

☐	Fixed (Standard)　**固定(標準)**	STD 標準
☐	Width Adjusting System　**幅調整システム** *Avail. range 14"-21". Max growth 22"　N/A with Mono Back* ***可能範囲14"-21"。最大拡張22"。モノバックと併用不可。***	¥9,000

2. SIZE / SEATING サイズ / シーティグ

Frame Width フレーム幅

21" & 22" not available with removable stroller handle extension

21" & 22" は着脱式ストローラーハンドル延長と併用不可。

☐	14"	NC無料ｵﾌﾟｼｮﾝ
☐	15"	NC無料ｵﾌﾟｼｮﾝ
☐	16"	NC無料ｵﾌﾟｼｮﾝ
☐	17"	NC無料ｵﾌﾟｼｮﾝ
☐	18"	NC無料ｵﾌﾟｼｮﾝ
☐	19"	NC無料ｵﾌﾟｼｮﾝ
☐	20"	¥90,000
☐	21"	¥90,000
☐	22"	¥90,000

Frame Width - Built 4 Me Options フレーム幅 - B4M 特注オプション

Requires Heavy Duty package. ***高耐久性オプション要選択***

☐	B4ME - 23" Width　**B4ME特注 - 23" 幅**	¥126,000
☐	B4ME - 24" Width　**B4ME特注 - 24" 幅**	¥126,000

Seat Type シートタイプ

☐	Standard Seat Pan　*For growth ranges, see Figure 1.5* **標準シートパン *成長拡張範囲、図表1.5 参照***	¥36,000
☐	Drop Seat Pan *N/A w/ transit, HD, contracture footrest system* **ドロップシートパン *車載固定フック, 高耐久性, 拘縮用フットレスト不可***	¥36,000
☐	Omit Seat Pan　**シートパンなし**	NC無料ｵﾌﾟｼｮﾝ

JAY Cushions (Optional) JAYクッション(オプション)車いすと同時注文

To order any JAY cushions on-chair, please see the JAY price list.Jay ***価格表参照***

Cushion name/PN must be filled out w/desired width&depth. ***詳細下記要記載***

☐	JAY Bundled Cushion **クッション名 またはパーツ番号** *Cushion Name/Part #:* *Width **幅**:*　*Depth **奥行**:*	Price List **価格表**

Custom Seating カスタムシーティング

☐	JAY Custom (AES/JCF)　**JAY カスタム (AES/JCF)**	
☐	JAY Surefit　**JAY シュアフィット**	
☐	JAY Fit　**JAY フィット**	

2. SIZE / SEATING (CONT) Fill out either A or B) サイズ / シーティング (続き) A または B をご記入ください）

A. Setup By QUICKIE Quckieによる設定

A. User's Seated Height ユーザー座高		
See **Figure 1.2**, Dimension B. Distance from seat surface to top of the head. **図表1.2 の B参照。シート表面から頭頂部までの長さ。**		
☐ Less than 37"	**37"未満**	NC無料オプション
☐ 37" or Greater	**37"以上**	NC無料オプション

A. User's Weight (Default in Bold) ユーザー体重		
301-400 lb options only available w/ HD Package ***158 - 181kg オプションは、高耐久性オプションのみ選択可能。***		
☐ **0 - 300 lbs**	**0 - 136 kg (初期設定)**	NC無料オプション
☐ 301 - 350 lbs	136 - 158 kg	NC無料オプション
☐ 351 - 400 lbs	158 - 181 kg	NC無料オプション

A. Desired Seat Depth 必要なシート奥行	
See **Figure 1.1** for pricing, **Figure 1.2**, Dimension A for measurement **価格は 図表1.1 参照。採寸は 図表1.2 のA参照。**	
☐ 14"	NC無料オプション
☐ 15"	NC無料オプション
☐ 16"	NC無料オプション
☐ 17"	Figure図表 1.1
☐ 18"	Figure図表 1.1
☐ 19"	Figure図表 1.1
☐ 20"	Figure図表 1.1
☐ 21"	Figure図表 1.1
☐ 22"	Figure図表 1.1

A. Top of Cushion to Seat Rail クッション上部からシートレールまで		
See **FIGURE 1.3** Dimensions A & B. This measurement is taken from the top of the cushion to the upper surface of the seat rail. If the cushion has a wedged shape and/or has significant lateral pelvic contour, then determine the height of the cushion at the point where the ischial tuberosities would contact (not immerse) the cushion surface. **図表1.3 のA & Bをご覧ください。この寸法はクッション上層部からシートレールの上部までを測っています。もしクッションの形状と/や骨盤側方の形状が大きい場合、クッションの高さは坐骨が触れる(沈んだ状態ではなく)位置を基準にしてください。**		
☐ 2 1/2" or Greater	**2 1/2" または それ以上**	NC無料オプション
☐ Less than 2 1/2"	**2 1/2" 未満**	NC無料オプション
☐ Below Seat Rail	**シートレールより下**	NC無料オプション

OR または

B. Setup By DEPTH 奥行による設定

B. Frame Depth Range フレーム奥行範囲		
☐ Short Seat Frame 14"-18"	**シートフレーム ショート14"-18"**	NC無料オプション
☐ Medium Seat Frame 16"-20"	**シートフレーム ミディアム 16"-20"**	NC無料オプション
☐ Long Seat Frame 18"-22"	**シートフレーム ロング 18"-22"**	NC無料オプション

B. Frame Depth フレーム奥行		
☐ **14"** *recommend short seat frame*	**シートフレームショート推奨**	NC無料オプション
☐ **15"** *recommend short seat frame*	**シートフレームショート推奨**	NC無料オプション
☐ **16"** *recommend short seat frame*	**シートフレームショート推奨**	NC無料オプション
☐ **17"** *recommend short seat frame*	**シートフレームショート推奨**	NC無料オプション
☐ **18"** *recommend medium seat frame*	**ミディアム推奨**	NC無料オプション
☐ **19"** *recommend medium seat frame*	**ミディアム推奨**	NC無料オプション
☐ **20"** *recommend long seat frame*	**シートフレームロング推奨**	¥100,000
☐ **21"** *recommend long seat frame*	**シートフレームロング推奨**	¥100,000
☐ **22"** *recommend long seat frame*	**シートフレームロング推奨**	¥162,000

図表 1.1

Desired Seat Depth 必要なシート奥行	3	2	1	Flush	-1	-2
14"	NC	NC	NC	NC	N/A	N/A
15"	NC	NC	NC	NC	N/A	N/A
16"	NC	NC	NC	NC	NC	N/A
17"	$550	NC	NC	NC	NC	NC
18"	$550	$550	NC	NC	NC	NC
19"	N/A	$550	$550	NC	NC	NC
20"	N/A	$900	$550	$550	NC	NC
21"	N/A	N/A	$900	$550	$550	NC
22"	N/A	N/A	N/A	$900	$550	$550

図表 1.2

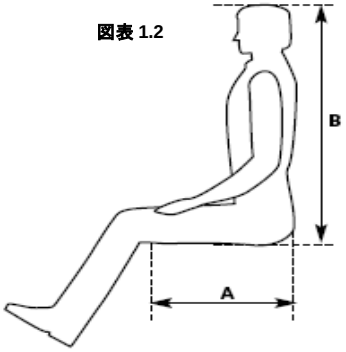

図表 1.3

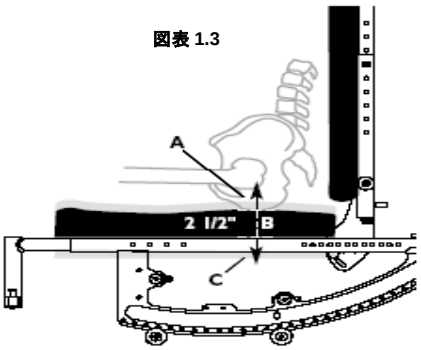

図表 1.4

Frame Width	Seat Pan Growth
14"	14" - 16"
15"	15" - 16"
16"	16" - 18"
17"	17" - 18"
18"	18" - 20"
19"	19" - 20"
20"	20" - 22"
21"	21" - 22"
22"	NA

3. CASTERS / SEAT HEIGHTS / REAR WHEELS　キャスター / 座面高 / リアホイール

Front Seat Height　前座高

Rear Wheel Size リアホイール サイズ	CASTER SIZE　キャスターサイズ					
	4"	5"	6"	8x1"	8x1.5"	8x2"
12" Mag マグ	☐ 12.5"	☐ 13.5"	☐ 16.5"		☐ 16.5"	
		☐ 16.5"	☐ 17.0"	☐ 17.0"	☐ 17.0"	
		☐ 17.0"	☐ 17.5"	☐ 17.5"	☐ 17.5"	☐ 17.0"
		☐ 17.5"		☐ 18.0"	☐ 18.0"	☐ 18.0"
12" Low Poly ローポリ		☐ 16.0"	☐ 16.0"		☐ 16.0"	
		☐ 16.5"	☐ 16.5"	☐ 16.5"	☐ 16.5"	☐ 16.5"
		☐ 17.0"	☐ 17.0"	☐ 17.0"	☐ 17.0"	☐ 17.0"
		☐ 17.5"		☐ 17.5"		
16" Mag マグ		☐ 13.5"				
		☐ 14.0"				
		☐ 14.5"	☐ 14.5"			
		☐ 15.0"	☐ 15.0"			
		☐ 18.0"	☐ 18.0"	☐ 18.0"	☐ 18.0"	☐ 18.0"
		☐ 18.5"	☐ 18.5"	☐ 18.5"	☐ 18.5"	
			☐ 19.0"	☐ 19.0"	☐ 19.0"	☐ 19.0"
					☐ 19.5"	
20" Mag / 5 Spoke 20"マグ / 5本スポーク		☐ 16.0"	☐ 16.0"		☐ 16.0"	
		☐ 16.5"	☐ 16.5"	☐ 16.5"	☐ 16.5"	☐ 16.5"
		☐ 17.0"	☐ 17.0"	☐ 17.0"	☐ 17.0"	☐ 17.0"
		☐ 17.5"		☐ 17.5"		
22" Mag / 5 Spoke 22"マグ / 5本スポーク		☐ 17.0"	☐ 17.0"	☐ 17.0"		☐ 17.0"
		☐ 17.5"	☐ 17.5"	☐ 17.5"	☐ 17.5"	
		☐ 18.0"	☐ 18.0"	☐ 18.0"	☐ 18.0"	☐ 18.0"
		☐ 18.5"			☐ 18.5"	
24" Mag / 5Spoke & Spoke 24"マグ/ 5本スポーク&スポーク		☐ 18.0"	☐ 18.0"		☐ 18.0"	☐ 18.0"
		☐ 18.5"	☐ 18.5"	☐ 18.5"	☐ 18.5"	
			☐ 19.0"	☐ 19.0"	☐ 19.0"	☐ 19.0"
				☐ 19.5"		

Casters　キャスター

☐ 4" x 1.25" Semi Pneumatic *N/A w/ Heavy Duty Option*	**4"x1.25" セミ ニュマティック** ***高耐久性オプションと併用不可***	NC無料オプション
☐ 5" x 1" Polyurethane	**5"x1"ポリー**	NC無料オプション
☐ 5" x 1.5" Semi Pneumatic	**5" x 1.5" セミ ニュマティック**	¥16,000
☐ 6" x 1" Polyurethane	**6"x1"ポリー**	NC無料オプション
☐ 6" x 1.5" Semi Pneumatic	**6" x 1.5" セミ ニュマティック**	¥16,000
☐ 8" x 1" Polyurethane	**8"x1"ポリー**	NC無料オプション
☐ 8"x 1.5" Semi Pneumatic	**8" x 1.5" セミ ニュマティック**	¥16,000
☐ 8"x 2" Pneumatic	**8" x 2" 空気入り**	¥27,000
☐ 8"x 2" Pneumatic w/Insert	**8" x 2" エアレスインサート(ノーパンクタイヤ)**	¥41,000

Axle Plate 車軸プレート

One arm drive only available in 6 spoke Mags

ワンアームドライブは6本スポークマグのみ使用可能

☐ Standard Axle Plate	**標準車軸プレート**	NC無料オプション
☐ One Arm Drive Axle Plate *N/Aw/ 12"&16" mag, 24" spoke wheels.* **ワンアームドライブ車軸プレート*12"&16" マグ、24" スポーク不可***		¥162,000
☐ One Arm Drive Standard Handrim **ワンアームドライブ標準ハンドリム**		NC無料オプション
☐ Right Hand Mount	**右側取付**	NC無料オプション
☐ Left Hand Mount	**左側取付**	NC無料オプション
☐ One Arm Drive Small Handrim NA w/ 20" mag wheels **ワンアームドライブ スモールハンドリム *20" マグホイールと併用不可***		NC無料オプション
☐ Right Hand Mount	**右側取付**	NC無料オプション
☐ Left Hand Mount	**左側取付**	NC無料オプション

Rear Wheel　リアホイール

12"-16" N/A w/handrims. 12" w/attendant wheel lock N/A w/ +5 - 60° tilt angle.

20"-22" Mag wheel N/A w/Projection handrims. See matrix for availability

12"-16" はハンドリム併用不可。12" に介助者用ブレーキ使用時 +5 - 60° ティルト角度は不可。20"-22" マグホイールはノブ付きハンドリム併用不可。一覧表参照。

☐ 12" Mag Wheel	**12" マグホイール**	NC無料オプション
☐ 16" Mag Wheel	**16" マグホイール**	NC無料オプション
☐ 20" Mag Wheel	**20" マグホイール**	NC無料オプション
☐ 22" Mag Wheel	**22" マグホイール**	NC無料オプション
☐ 24" Mag Wheel	**24" マグホイール**	NC無料オプション
☐ 24" Spoke Wheel	**24" スポークホイール**	¥36,000
☐ 20" Mag Wheel 5 Spoke	**20" マグホイール 5本スポーク**	NC無料オプション
☐ 22" Mag Wheel 5 Spoke	**22" マグホイール 5本スポーク**	NC無料オプション
☐ 24" Mag Wheel 5 Spoke	**24" マグホイール 5本スポーク**	NC無料オプション

Rear Tire & Wheel Matrix

Tire	Rear Wheel		
	5 Spoke Mag	Spoke	Mag Wheel
Pneumatic	20,22,24	24	12,16,20,22,24
Pneumatic w/ Airless Insert	20,22,24	24	12,16,20,22,24
Full Poly	20,22,24	24	20,22,24
Low Poly	NA	NA	12

12" = 203mm 16" = 305mm 20" = 451mm 22" = 501mm 24" = 540mm

Rear Wheel Tire　リアホイール タイヤ

☐ Full Polyurethane	**フルポリー**	NC無料オプション
☐ Low Polyurethane	**ローポリー(薄型)**	NC無料オプション
☐ Pneumatic	**空気入り**	NC無料オプション
☐ Pneumatic Airless Insert	**エアレスインサート(ノーパンク)**	¥16,000

Handrim　ハンドリム

12" and 16" wheels not available with hand rims. See matrix for availability

12" & 16" ホイールはハンドリム併用不可。一覧表参照。

☐ Aluminum Anodized	**アルミニウム アノダイズド**	NC無料オプション
☐ Plastic Coated	**プラスティックコート**	¥18,000
☐ Omit Handrim	**ハンドリムなし**	NC無料オプション

Rear Wheel & Handrim Matrix

Handrim	Rear Wheel		
	5 Spoke Mag	Spoke	Mag Wheel
Aluminum Anodized	20,22,24	24	20,22,24
Plastic Coat	20,22,24	24	20,22,24
Projection 8 Oblique	NA	NA	24

Projections　ノブ付きハンドリム

Not available on plastic coated. Only available with 24" rim MAG wheels

プラスティックコート不可。24" リムマグホイールのみ使用可能

☐ 8 Oblique	**ノブ付きハンドリム**	¥59,000

Axle　車軸

☐ Quick Release Axles **クイックリリース**	*N/A w/ one arm drive* ***ワンアームドライブと併用不可***	NC無料オプション
☐ Threaded Axles **ねじ式車軸**	*N/A w/ 24" spoke wheels* ***24" スポークホイールと併用不可***	NC無料オプション

4. WHEEL LOCKS / HUB LOCK　ブレーキ / ハブロック

Wheel Lock　ブレーキ

☐ Push to Lock	**プッシュブレーキ**	NC無料オプション
☐ Attendant Wheel Lock (Foot Lock) *N/A w/ ext handles. N/A w/ one arm drive* ***延長ハンドル使用不可。ワンアームドライブと併用不可。***	**介助者用ブレーキ(フットブレーキ)**	¥15,000
☐ Omit Wheel Lock	**ブレーキなし**	NC無料オプション

Hub Lock　ハブロック (ワンアームドライブ不可)

Only avail w/ 12" or 16" wheel. N/A w/ one arm drive. ***12"&16" ホイールのみ可能***

☐ 12" Hub Lock	**12" ハブロック**	¥18,000
☐ 16" Hub Lock	**16" ハブロック**	¥18,000

Extension Handle 延長ハンドル

☐ 6" Pair	**6" 左右一組**	¥14,000

5. HANGER AND FOOTREST ハンガー＆フットレスト

Footrest (Choose ONE Option - A, B, or C) フットレスト (A,B,Cより 1つ選択ください)

A. Hanger Mounted Footrest ハンガーマウントフットレスト

☐	70° Swing In/Out -Front Mount **70°ｽｲﾝｸﾞｲﾝ/ｱｳﾄ ﾌﾛﾝﾄﾏｳﾝﾄ**	無料ｵﾌﾟｼｮﾝ
☐	80° Swing In/Out -Front Mount **80°ｽｲﾝｸﾞｲﾝ/ｱｳﾄ ﾌﾛﾝﾄﾏｳﾝﾄ**	無料ｵﾌﾟｼｮﾝ
☐	90° Swing In/Out -Front Mount **90°ｽｲﾝｸﾞｲﾝ/ｱｳﾄ ﾌﾛﾝﾄﾏｳﾝﾄ**	無料ｵﾌﾟｼｮﾝ
☐	70° HD Front Mount Lift Off **70°高耐久性ﾌﾛﾝﾄﾏｳﾝﾄ着脱式**	¥17,000
☐	80° Heaby Duty Front Mount Lift Off *N/A w/ 4" casters* **80°高耐久性ﾌﾛﾝﾄﾏｳﾝﾄ着脱式 4"キャスター併用不可**	¥17,000
☐	90° Heavy Duty Front Mount Lift Off *N/A w/ 4" casters* **90°高耐久性ﾌﾛﾝﾄﾏｳﾝﾄ着脱式 4"キャスター併用不可**	¥17,000
☐	Elevating Hanger - Front Mount *N/A 90° footboard, some interference with casters if not tilted, 17" wide chairs & up.* ***エレベーティングハンガーフロントマウント 90° フットボード不可、17" 幅以上の車いすはティルト不使用時にキャスターと干渉する場合あり。***	¥57,000

A. Hanger Mounted Footrest Extension Tubes ﾊﾝｶﾞｰﾏｳﾝﾄﾌｯﾄﾚｽﾄ延長ﾁｭｰﾌﾞ

N/A w/ 12.5" seat height ***座面高12.5"には使用不可。***

☐	2" *N/A w/ 90 swing away, 90 lift off hangers* ***2" 90 ｽｲﾝｸﾞｱｳｪｲ＆90 着脱式ハンガーと併用不可***	¥10,000
☐	**4"** *N/A w/ 90 SA, 90 lift off hanger* ***90 ｽｲﾝｸﾞｱｳｪｲ&90 着脱式不可***	¥10,000

A. Hanger Mounted Footrest Footplates ﾊﾝｶﾞｰﾏｳﾝﾄ ﾌｯﾄﾚｽﾄ ﾌｯﾄﾌﾟﾚｰﾄ

Heel loop or leg strap not included, See Footplate Options Section

ヒールループまたはレッグストラップは含まれません。フットプレートオプション参照。

☐	Kids Angle Adj *Available w/ 14" to 16" frame width onl* **小型角度調整式** ***14"～16"フレーム幅のみ使用可能***	¥35,000
☐	Adult Angle Adj - Front Mount **成人用角度調整式 ﾌﾛﾝﾄﾏｳﾝﾄ**	¥35,000
☐	Omit Footplate **フットプレートなし**	NC無料

A

B. Extension Tube Mounted Footrests 延長チューブマウント

Footrests mount to extension tubes. ***フットレストは延長チューブに取付られます***

☐	60° Swing In/Swing Out **60° スイングイン/スイングアウト**	NC無料
☐	70° Swing In/Swing Out **70° スイングイン/スイングアウト**	NC無料
☐	80° Swing In/Swing Out *N/A w/ 8" casters* **80° スイングイン/スイングアウト** ***8" キャスターと併用不可***	NC無料
☐	Elevating Hanger - Ext Mount *N/A w/ Platform Flip Up and Alum Angle Adj Front Mount footplates.* **エレベーティングハンガー延長マウント** ***プラットフォームフリップアップとアルミニウム角度調整式フロントマウントフットプレートと併用不可***	¥57,000
☐	Articulating Hanger*N/A w/ Platform Flip Up&Alum Angle Adj Front Mount footplate.* ***アーティキュレーティングハンガープラットフォームフリップアップとアルミ角度調整フロントマウントフットプレート併用不可***	¥68,000

B. Extension Tube Mounted Footrests 延長チューブマウント

☐	Short **ショート**	NC無料
☐	Medium *N/A with 12.5" seat height* ***ミディアム 座面高 12.5" 不可***	NC無料
☐	Long *N/A with 12.5" seat height* ***ロング 座面高12.5" 不可***	NC無料
☐	High Mount *Only available with adult or kids angle adj. footplates* ***ハイマウント 成人用または小型角度調整式フットプレートのみ可***	¥14,000

B. Extension Tube Mounted Footrest Footplates 延長チューブフットプレートマウント

Heel loop or leg strap not included, See Footplate Options Section

ヒールループまたはレッグストラップは含まれません。フットプレートオプション参照

☐	Composite **コンポジット**	STD標準
☐	Composite Angle Adj-*(16"-22"w)* **コンポジット角度調整** ***(16"-22"幅)***	¥33,000
☐	Aluminum *Only avail w/ELR* **アルミニウム** ***エレベーティングのみ可***	NC無料
☐	Adult Angle Adjustable - Ext Mount **成人用角度調整式延長ﾏｳﾝﾄ**	¥35,000
☐	Platform Flip-Up *N/A w/ med ext tubes.* **プラットフォーム フリップアップ** ***ミディアム延長チューブ***	¥35,000
☐	Omit Footplate and Ext. Tube **フットプレート＆延長チューブなし**	¥-2,000

B

Articulating / Elevating Hanger Cover ｱｰﾃｨｷｭﾚｰﾃｨﾝｸﾞ/ｴﾚﾍﾞｰﾃｨﾝｸﾞ ﾊﾝｶﾞｰｶﾊﾞｰ

☐	Neoprene Cover **ネオプレン カバー**	¥62,000
☐	Gel Pad Cover **ゲルパッド カバー**	¥72,000

OR または

C. Contracture Footrest System 拘縮対応フットレストシステム

Multi-Adjustable Padded Hangers & Angle Adjustable Aluminum Footrests

多角度パッド付きハンガー＆角度調整式アルミニウムフットレスト

☐	Contracture Footrest System *N/A w/ drop seat pan. N/A w/ 15" frame depth* **拘縮対応フットレストシステム** ***ドロップシートパン, 15" フレーム奥行不可***	¥59,000
☐	Outside Mount **外側取付**	NC無料
☐	Center Mount **中央取付**	NC無料

Select Extension Height Below for Short ***延長高さショートは下記より選択ください***

☐	Short **ショート**	
☐	10.5" Extension Height **延長高さ**	NC無料
☐	11.0" Extension Height **延長高さ**	NC無料
☐	11.5" Extension Height **延長高さ**	NC無料
☐	12.0" Extension Height **延長高さ**	NC無料
☐	12.5" Extension Height **延長高さ**	NC無料
☐	13.0" Extension Height **延長高さ**	NC無料

Select Extension Height Below for Regular ***延長高さレギュラーは下記より選択***

☐	Regular **レギュラー**	
☐	12.5" Extension Height **延長高さ**	NC無料
☐	13.0" Extension Height **延長高さ**	NC無料
☐	13.5" Extension Height **延長高さ**	NC無料
☐	14.0" Extension Height **延長高さ**	NC無料
☐	14.5" Extension Height **延長高さ**	NC無料
☐	15.0" Extension Height **延長高さ**	NC無料

C

OR または

Z-finity Hangers/Footrest System Z-ﾌｨﾆﾃｨﾊﾝｶﾞｰﾌｯﾄﾚｽﾄｼｽﾃﾑ

(Maximum weight capacity for Z-Finity footrests is 165 lbs) 耐荷重74kg

Some interference may exist in certain configurations. ***仕様により干渉の恐れあり***

☐	Z-finity Hanger **Z-ﾌｨﾆﾃｨﾊﾝｶﾞｰ**	¥64,000

Z-finity Footrest Mount Z-ﾌｨﾆﾃｨ ﾌｯﾄﾚｽﾄ取付方法

☐	Direct Hanger Mt/Fixed Frame - High **直付け型ﾊﾝｶﾞｰ固定ﾌﾚｰﾑ - ハイ**	NC無料
☐	Direct Hanger Mt/Fixed Frame - Low **直付け型ﾊﾝｶﾞｰ固定ﾌﾚｰﾑ - ロー**	NC無料
☐	Extension Tube Mount **延長チューブマウント**	NC無料

Z-finity Footrest Pivot Arm Z-ﾌｨﾆﾃｨ ﾌｯﾄﾚｽﾄﾋﾟﾎﾞｯﾄｱｰﾑ

☐	Short 2" **ショート 2"**	NC無料
☐	Long 3 1/4" **ロング 3 1/4"**	NC無料

Z-finity Footplate Z-ﾌｨﾆﾃｨ ﾌｯﾄﾌﾟﾚｰﾄ

Some interference may exist in certain configurations. ***仕様により干渉する恐れあり***

☐	Multi Angle Adjustable *(Pair)* (not avail. w/8"-9" widths) **多角度調整式*(左右一組)(8"-9" 幅不可)***	¥34,000
☐	Angle Adjustable Platform Footboard **角度調整式プラットフォームフットボード**	¥39,000
☐	Omit Footplate **フットプレートなし**	NC無料

Z-finity ExtensionTube Length *(When Choosing Ext. Tube Mount)* Z-ﾌｨﾆﾃｨ 延長チューブ長*(延長チューブ取付選択時)*

☐	Hemi Short **ヘミショート**	NC無料
☐	Short **ショート**	NC無料
☐	Medium **ミディアム**	NC無料
☐	Long **ロング**	NC無料

D

Additional Hanger and Footplate Options ハンガー＆フットプレート追加オプション

Hanger Mounts ハンガー取付

1" Offset N/A with -5-50° and *-5-35° preset tilt angle and possible interference with 80° & 90° hangers*

1" オフセットは、-5~50° & -5~35° ティルト角度初期設定と併用不可、80° & 90° ハンガーと干渉する恐れあり

☐	Standard Hanger Mount **ハンガー取付 標準**	STD 標準
☐	1" Offset Hanger Mount **ハンガー取付 1"オフセット**	¥6,000

Footrest Options フットレスト オプション

☐	Heel Loop **ヒールループ**	¥8,000
☐	Leg Strap **レッグストラップ**	¥8,000
☐	Impact Guard Neoprene **インパクトガード ネオプレン** *Only available w/ 60° or 70° ext. mount hanger* ***60° または70° 延長ハンガー取付のみ使用可能***	¥17,000
☐	Omit Hanger **ハンガーなし**	¥-2,000
☐	Omit Heel Loop **ヒールループなし**	NC無料ｵﾌﾟｼｮﾝ
☐	Omit Single Leg Strap **シングルレッグストラップなし**	NC無料ｵﾌﾟｼｮﾝ

5. HANGER AND FOOTREST (CONT) ハンガー＆フットレスト(続き)

JAY FOOT BOXES JAY フット ボックス

Only available with Swing Away, Lift-off Hangers , Adult Angle Adj Footplates and ELR / ALR.Single Foot Box pairs N/A with 14"-15" frame widths. Full Foot Boxes N/A with Heel Loop or Leg Strap, Tall Height Full Footbox w/ 14"-15" frame width and ELR / ALR. Full Foot Box not available with 23"-24" widths.

スイングアウェイ、着脱式ハンガー、成人用角度調整式フットプレート、エレベーティング/アーティキュレーティングレッグレストのみ使用可能。シングルフットボックス左右は、14"–15"フレーム幅と併用不可。フルフットボックスはヒールループまたはレッグストラップと併用不可。高さトール フルフットボックスは14"–15"フレーム幅とエレベーティング/アーティキュレーティングと併用不可。フルフットボックスは23"–24"幅不可。

Single Foot Box シングル フット ボックス

☐	Standard Height - Left	**高さ標準 - 左**	¥41,000
☐	Tall Height - Left	**高さトール - 左**	¥41,000
☐	Standard Height - Right	**高さ標準 - 右**	¥41,000
☐	Tall Height - Right	**高さトール - 右**	¥41,000

JAY FOOT BOXES (cont) JAY フットボックス(続き)

☐	Standard Height - Pair	**高さ標準 - 左右一組**	¥82,000
☐	Tall Height - Pair	**高さトール - 左右一組**	¥82,000
	OR **または**	***Full Foot Box フル フット ボックス***	
☐	Full Foot box Std Height	**フルフットボックス高さ標準**	¥64,000
☐	Full Foot box Tall Height	**フルフットボックス高さトール**	¥64,000
☐	Full Foot box w/ Divider Std Ht	**フルフットボックス左右分割 標準**	¥72,000
☐	Full Foot box w/ Divider Tall Ht	**フルフットボックス左右分割 トール**	¥72,000

6. BACKREST / SEATING バックサポート / シーティング

Dynamic Backrest ダイナミック バックサポート

☐	Dynamic Backrest *N/A w/ Reclining Backrest or 21"-22" seat depth. N/A w/ Heavy D.* ***ダイナミックバックサポートリクライニングバックサポートまたは21"-22" シート奥行、高耐久性と併用不可***	¥264,000

Built 4 Me Options B4M特注オプション

☐	B4ME - Dynamic Back w/19" Depth ***ダイナミックバック 19"奥行***	¥100,000
☐	B4ME - Dynamic Back w/20" Depth ***ダイナミックバック 20"奥行***	¥100,000

JAY J3 Back JAY J3 バック

☐	JAY J3 Back *N/A w/ O2 Holder* **JAY J3 バック *酸素ホルダーと併用不可***	See OF **注文書参照**

Backpost Style - (Choose ONE Option - A, B, C, or D) バックポスト スタイル (A,B,C,Dから1つ選択ください)

A. Stroller Handle Backpost (Fixed) ストローラーハンドルバックポスト(固定式)

☐	Low (18")	**ロー (18")**	NC無料
☐	Medium (21")	**ミディアム (21")**	NC無料
☐	Tall (24")	**トール (24")**	NC無料
☐	Removable Extension *N/A w/ 21"-22" frame width, height adj back w/ adj stroller handles* ***着脱式延長 21"-22" フレーム幅、調整式ストローラーハンドル付き高さ調整式バックと併用不可***		¥16,000

A

OR または

B. Height Adjustable Back w/ Adj. Stroller Handles 調整式ストローラーハンドル付き 高さ調整式バック

Select desired Push Handle プッシュハンドル選択

☐	Standard Push Handle	**プッシュハンドル標準**	NC無料
☐	Long Push Handle *Recommended in combo w/vent&battery tray* ***プッシュハンドルロング 呼吸器＆バッテリートレイ同時使用時推奨***		NC無料

AND select desired Back Cane バックポスト も 選択

☐	Standard 15"-21"	**標準 15"-21"**	NC無料
☐	Tall 18"-24"	**トール 18"-24"**	NC無料

B

OR または

C. Reclining Backrest (0-40°) リクライニングバックサポート(0-40°)

Only available with 40 degree tilt range. N/A w/ 22" Deep Frame.

40° ティルト角度のみ使用可能。22" ディープフレームと併用不可。

☐	Reclining Backrest	**リクライニング バックサポート**	¥160,000
	☐ Medium	**ミディアム**	NC無料
	☐ Tall	**トール**	NC無料
☐	Angle Adj stroller handles *Height adj range 19"- 23"* **角度調整式ストローラーハンドル *高さ調整範囲 19"-23"***		¥28,000
	☐ Standard push handle	**プッシュハンドル 標準**	NC無料
	☐ Long push handle	**プッシュハンドル ロング**	NC無料

C

OR または

D. Mono Back System モノバックシステム

Must select JAY J3 or JAY Custom Back when ordering Mono Back System.

モノバックシステムを注文の際は JAY J3 または Jay カスタムバックを要選択

Select One 1つ選択

☐	Mono Backrest System	**モノ バックサポート システム**	¥89,000
☐	Mono Backrest System w/Dynamic Backrest **モノ バックサポート システム ダイナミックバックサポート**		¥264,000

AND Select desired Push Handle プッシュハンドル も 選択

☐	Standard Push Handle	**プッシュハンドル 標準**	NC無料
☐	Long Push Handle	**プッシュハンドル ロング**	NC無料

D

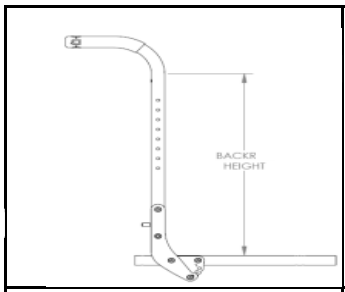

Reclining/Fixed Handle Ht. Diagram
リクライニング/固定式ハンドル高さ 図

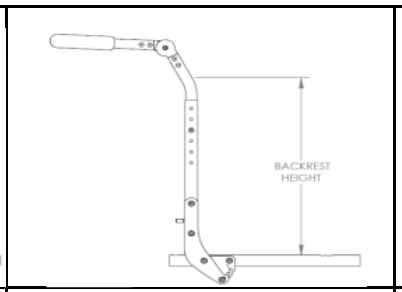

Height Adj. Handle Height Diagram
高さ調整式ハンドル高さ 図

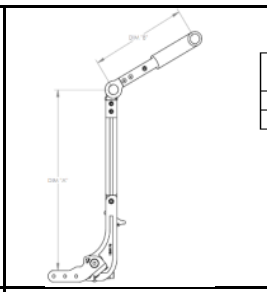

Spine	J3 Back Shell Heights	Dim "A"
Medium	16.5 - 19.5	18.7
Tall	21.0 - 24.0	21.7

Push Handle	Dim "B"	Used on
Pediatric	8.5	14 - 18 W
Ped Extended	12.2	
Standard	7.3	19 - 22 W
Std Extended	13.0	

Mono Height Adj. Handle Height Diagram
モノ高さ調整式ハンドル高さ 図

Backrest Position (set up by Quickie) バックサポート ポジション(Quickieによる設定)

See **FIGURE 1.5**. The location of the backrest surface in relation to the front of the backpost. The measurement is taken from the front surface of the backpost to the deepest area of the backrest in contact with the user's body.

図表1.5 参照。バックサポート表面の位置はバックポストの前方部と関係しています。寸法は、バックポストの前方表面からユーザーの背中が触れるバックサポートの1番深い部分までを測っています。

☐	+3"	NC無料ｵﾌﾟｼｮﾝ
☐	+2"	NC無料ｵﾌﾟｼｮﾝ
☐	+1"	NC無料ｵﾌﾟｼｮﾝ
☐	Flush **フラッシュ**	NC無料ｵﾌﾟｼｮﾝ
☐	-1"	NC無料ｵﾌﾟｼｮﾝ
☐	-2"	NC無料ｵﾌﾟｼｮﾝ

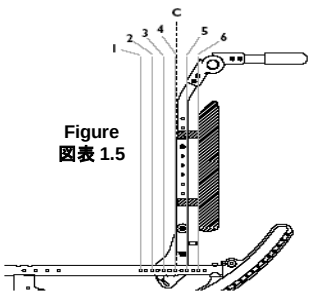

Figure
図表 1.5

Back Type	
1	3" forward (+3")
2	2" forward (+2")
3	1" forward (+1")
4	Flush
5	1" rearward (-1")
6	2" rearward (-2")

6. BACKREST / SEATING (CONT) バックサポート / シーティング (続き)

Mono Backrest Options ONLY モノ バックサポート オプションのみ

N/A on HD, Vent/Battery Tray Base(LTV only), Reclining Backrest, Desk Length Armpads and Canopy.

高耐久性、呼吸器 / バッテリートレイベース (LTV のみ) 、リクライニングバックサポート、アームパッド デスク長、日よけ と併用不可

JAY J3 Back for Mono Backrest System モノバックサポートシステム用J3 バック

☐	JAY J3 Back Mono	**JAY J3 バック モノ**	See OF注文書参照
☐	JAY J3 via JAY Your Way	**JAY J3 JAYユアウェイ特注**	See OF注文書参照

JAY J3 Backrest Contour JAY J3 バック コントゥア

☐	J3 PA Back (2.2" of Contour Depth)14"-20" Wide **J3 PA バック (深さ2.2") 14"-20" 幅用**	¥96,000
☐	J3 PA Back (2.2" of Contour Depth)22" Wide **J3 PA バック (深さ2.2") 22" 幅用**	¥143,000
☐	J3 PL Back (3.0" of Contour Depth)14"-20" Wide **J3 PL バック (深さ3.0") 14"-20" 幅用**	¥112,000
☐	J3 PDL Back (6.0" of Contour Depth)14"-20" Wide **J3 PDL バック (深さ6.0") 14"-20" 幅用**	¥135,000
☐	J3 PDC Back (6.0" of Contour Depth)14"-20" Wide **J3 PDC バック (深さ6.0") 14"-20" 幅用**	¥135,000

JAY J3 Backrest Height JAY J3 バック高さ

☐	UT Standard 16.5" shell height **UT 標準 シェル高さ 16.5"**	NC無料
☐	UT Medium 18" shell height **UT ミディアム シェル高さ 18"**	NC無料
☐	UT Tall 19.5" shell height **UT トールシェル高さ 19.5"**	NC無料
☐	SH Standard 21" Shell Height **SH 標準 シェル高さ 21"**	NC無料
☐	SH Medium 22.5" **SH ミディアム 22.5"**	NC無料
☐	SH Tall 24" **SH トール 24"**	NC無料

JAY J3 Backrest Width JAY J3 バック幅

Some interference with armrest may exist when ordering a Backrest with greater than 4" wider than the base.

ベースより4" 以上幅広いバックサポートを注文するとアームレストと干渉する恐れ有り

☐	12" Backrest Width	**12" バックサポート幅**	NC無料
☐	14" Backrest Width	**14" バックサポート幅**	NC無料
☐	16" Backrest Width	**16" ハックサポート幅**	NC無料
☐	18" Backrest Width	**18" バックサポート幅**	NC無料
☐	20" Backrest Width	**20" バックサポート幅**	NC無料
☐	22" Backrest Width	**22" バックサポート幅**	NC無料

JAY J3 Backrest Color JAY J3 バック カラー

☐	Black	**ブラック**	NC無料
☐	Matching Frame- Standard Colors	**フレーム同色 標準カラー**	NC無料
☐	Matching Frame- Custom Color	**フレーム同色 カスタムカラー**	¥10,000

JAY J3 Back for Mono Backrest System Cont. モノバックサポートシステム用J3 バック 続き

Select desired Headrest Mount (optional) ヘッドレストマウントを選択 (オプション)

☐	Axys Mount & Bracket	**アキシス コアシステム**	¥42,000
☐	Cobra Flip Back Mount and Bracket	**コブラ コアシステム**	¥51,000
☐	Onyx Mount and Bracket	**オニキス コアシステム**	¥36,000
☐	Omit	**ヘッドレスト マウントなし**	NC無料

Select desired Headrest Pad (optional) ヘッドレストパッドを選択 (オプション)

☐	Plush Head Support Pad 8"	**プラッシュ パッド8"**	¥42,000
☐	Plush Head Support Pad 10"	**プラッシュ パッド10"**	¥42,000
☐	Plush Head Support Pad 14"	**プラッシュ パッド14"**	¥42,000
☐	HeadsUp Lrg: 5.3" Lng Arms	**ヘッズアップ ラージ:5.3"ロング**	¥57,000
☐	HeadsUp Med: 4.1" Sht Arms	**ヘッズアップミディアム:4.1"ショート**	¥57,000
☐	HeadsUp Sml: 3.5" Sht Arms	**ヘッズアップ スモール:3.5"ショート**	¥57,000
☐	Adjust-A-Plush Standard	**調整式A-プラッシュ標準**	¥47,000
☐	Adjust-A-Plush Narrow	**調整式A-プラッシュナロー**	¥47,000

Select desired Lateral (optional) ラテラルサポート (オプション)

☐	**LAT 4X4 S/A MOUNTS includes 1" OFFSET - PR** **4x4 ｽｲﾝｸﾞ ｱｳｪｲ ﾗﾃﾗﾙ ｻﾎﾟｰﾄ 1" ｵﾌｾｯﾄ込 - 左右**	¥146,000
	LATERAL 4X4 W/ 1" OFFSET - PAIR **4x4 1"ｵﾌｾｯﾄ-左右**	¥47,000
	LATERAL SA MOUNT - PAIR **スイングアウェイ - 左右**	¥99,000
☐	**LAT 4X5 S/A MOUNTS includes 1" OFFSET - PR** **4x5 ｽｲﾝｸﾞ ｱｳｪｲ ﾗﾃﾗﾙ ｻﾎﾟｰﾄ 1" ｵﾌｾｯﾄ込 - 左右**	¥146,000
	LATERAL 4X5 W/ 1" OFFSET - PAIR **4x5 1"オフセット - 左右**	¥47,000
	LATERAL SA MOUNT - PAIR **スイングアウェイ - 左右**	¥99,000
☐	**LAT 4X6 S/A MOUNTS includes 1" OFFSET - PR** **4x6 ｽｲﾝｸﾞ ｱｳｪｲ ﾗﾃﾗﾙ ｻﾎﾟｰﾄ 1"ｵﾌｾｯﾄ込 - 左右**	¥146,000
	LATERAL 4X6 W/ 1" OFFSET - PAIR **4X6 1"オフセット - 左右**	¥47,000
	LATERAL SA MOUNT - PAIR **スイングアウェイ - 左右**	¥99,000
☐	**LAT 6X4 S/A MOUNTS includes 1" OFFSET - PR** **6x4 ｽｲﾝｸﾞ ｱｳｪｲ ﾗﾃﾗﾙ ｻﾎﾟｰﾄ 1" ｵﾌｾｯﾄ込 - 左右**	¥146,000
	LATERAL 6X4 W/ 1" OFFSET - PAIR **6x4 1"オフセット - 左右**	¥47,000
	LATERAL SA MOUNT - PAIR **スイングアウェイ - 左右**	¥99,000
☐	**LAT 6X5 S/A MOUNTS includes 1" OFFSET - PR** **6x5 ｽｲﾝｸﾞ ｱｳｪｲ ﾗﾃﾗﾙ ｻﾎﾟｰﾄ 1"ｵﾌｾｯﾄ込 - 左右**	¥146,000
	LATERAL 6X5 W/ 1" OFFSET - PAIR **6x5 1"オフセット - 左右**	¥47,000
	LATERAL SA MOUNT - PAIR **スイングアウェイ - 左右**	¥99,000
☐	**LAT 6X6 S/A MOUNTS includes 1" OFFSET - PR** **6x6 ｽｲﾝｸﾞ ｱｳｪｲ ﾗﾃﾗﾙ ｻﾎﾟｰﾄ 1"ｵﾌｾｯﾄ込 - 左右**	¥146,000
	LATERAL 6X6 W/ 1" OFFSET - PAIR **6x6 1"オフセット - 左右**	¥47,000
	LATERAL SA MOUNT - PAIR **スイングアウェイ - 左右**	¥99,000

7. ARMREST / SIDE GUARDS アームレスト / サイドガード

Armrest アームレスト

*HD Option only avail w/ Dual Post Armrest **高耐久性オプションはデュアルポストのみ可***

☐	Dual Post Height Adjustable	**デュアルポスト高さ調整式**	¥50,000
☐	Dual Post Flip Back	**デュアルポストフリップバック**	¥53,000
☐	Dual Post	**デュアルポスト**	NC無料ｵﾌﾟｼｮﾝ
☐	Dual Post Flip Back Height Adj	**デュアルポストフリップバック高さ調整式**	¥53,000
☐	Single Post Height Adjustable - Std	**シングルポスト高さ調整式 標準**	¥52,000
☐	Single Post Height Adjustable - Low	**シングルポスト高さ調整式 ロー**	¥52,000
☐	Length Adjustable Locking Flip-Up **長さ調節式ﾛｯｷﾝｸﾞ ﾌﾘｯﾌﾟｱｯﾌﾟ** *N/A w/ Contour Armpad* *ｺﾝﾄｩｱｱｰﾑﾊﾟｯﾄﾞ使用不可*	¥50,000
☐	Adjustable Locking Flip-Up	**調整式ロッキングフリップアップ**	¥48,000
☐	Height Adj. Cantilever Armrest **高さ調整式キャンティレバー** *Available with Mono Back only. N/A w/ 20", 22" and 24" rear wheels.* ***モノバックのみ可。20",22",24" リアホイールと併用不可***	¥46,000
☐	Omit Armrest	**アームレストなし**	NC無料ｵﾌﾟｼｮﾝ

Armrest Receiver (Single Post Height Adjustable Only)
アームレスト レシーバー (シングルポスト高さ調整式のみ)

☐	Low	**ロー**	NC無料ｵﾌﾟｼｮﾝ
☐	Std	**標準**	NC無料ｵﾌﾟｼｮﾝ

Armpad アームパッド

Ergo armpad only available with Single post Height adj armrest

エルゴアームパッドはシングルポスト高さ調整式アームレストのみ可

☐	Desk Length Classic	**デスク クラシック**	NC無料ｵﾌﾟｼｮﾝ
☐	Desk Length Contour	**デスク コントゥア**	NC無料ｵﾌﾟｼｮﾝ
☐	Full Length Classic	**フル クラシック**	NC無料ｵﾌﾟｼｮﾝ
☐	Full Length Contour	**フル コントゥア**	NC無料ｵﾌﾟｼｮﾝ
☐	Foam Short **フォーム ショート**	*Option for Length Adj Locking Flip Up* ***長さ調整式ロッキングフリップ用オプション***	NC無料ｵﾌﾟｼｮﾝ
☐	Foam Long **フォーム ロング**	*Option for Length Adj Locking Flip Up* ***長さ調整式ロッキングフリップ用オプション***	NC無料ｵﾌﾟｼｮﾝ
☐	Ergo armpad	**エルゴ アームパッド**	NC無料ｵﾌﾟｼｮﾝ

Side Guard サイドガード

Only available w/ length adj locking flip-up, adj locking flip-up and armrest styles. N/A w/ Mono Back. ***長さ調整式ロッキングフリップ、調整式ロッキングフリップ、アームレストスタイルのみ併用可能。モノバックと併用不可。***

☐	Plastic Regular	**プラスティック 標準**	¥27,000
☐	Plastic Kids	**プラスティック キッズ**	¥27,000

7. ARMREST / SIDE GUARDS (CONT) アームレスト / サイドガード

JAY Arm Troughs JAY アームトラフ

*NA with Length Adj. Locking Flip Up and Adj Locking Flip Up armrests and Single Post Height Adj Armrests. F*ull Length Classic Armpads will automatically be selected when chosing only one side Arm Trough.

長さ調整式ロッキングフリップアップ、調整式ロッキングフリップアップアームレスト、シングルポスト高さ調整式アームレストと併用不可。片側だけアームトラフを選択した場合、フル クラシックアームパッドが自動的に選択されます。

☐ Arm Trough - 14" long - Left	**アームトラフ - 長さ14" 左**	¥38,000
☐ Arm Trough - 14" long - Right	**アームトラフ - 長さ14" 右**	¥38,000
☐ Arm Trough - 14" long - Pair	**アームトラフ - 長さ14" 左右一組**	¥75,000
☐ Arm Trough - 18" long - Left	**アームトラフ - 長さ18" 左**	¥38,000
☐ Arm Trough - 18" long - Right	**アームトラフ - 長さ18" 右**	¥38,000
☐ Arm Trough - 18" long - Pair	**アームトラフ - 長さ18" 左右一組**	¥75,000
☐ Arm Trough - 22" long - Left	**アームトラフ - 長さ22" 左**	¥38,000
☐ Arm Trough - 22" long - Right	**アームトラフ - 長さ22" 右**	¥38,000
☐ Arm Trough - 22" long - Pair	**アームトラフ - 長さ22" 左右一組**	¥75,000

JAY Arm Trough - Hardware JAY アームトラフ - 取付金具

☐ Fixed (EA)	**固定式 (1個)**	NC無料ｵﾌﾟｼｮﾝ
☐ Fixed (Pair)	**固定式 (左右一組)**	NC無料ｵﾌﾟｼｮﾝ
☐ SA - Rotational (EA)	**スイングアウェイ - ローテーション(1個)**	¥46,000
☐ SA - Rotational (Pair)	**スイングアウェイ - ローテーション(左右一組)**	¥90,000

Armrest Matrix for Single Post

Armrest Size	Transfer Tube Length D	Receiver	Classic Pad H Range	Pad length L Desk	Pad length L Full
Std	8"	Std	10-3/4" to 15-3/4"	10-1/4"	14"
		Low	8-3/4" to 13-3/4"		
Low	5-1/4"	Std	9" to 13"		
		Low	7-1/4" to 11-1/4"		

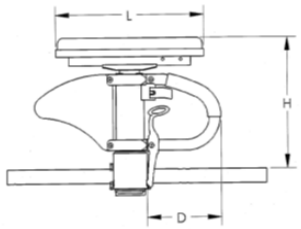

Receiver	Contour Pad H Range	Pad length L Desk	Pad length L Full
Std	10" to 15"	10-1/2"	14-1/4"
Low	8-1/4" to 13-1/4"		
Std	8-1/2" to 12-1/2"		
Low	6-3/4" to 10-3/4"		

Receiver	Ergo Pad H Range	Pad length L
Std	10-1/2" to 15-1/2"	11-3/4"
Low	8-3/4" to 13-3/4"	
Std	9" to 13"	
Low	7-1/4" to 11-1/4"	

8. KEY OPTIONS AND ACCESSORIES キーオプション & アクセサリー

Anti Tips 転倒防止

Included with vent tray option. Not ordered as separate line item.

呼吸器トレイオプションには含まれます。単体では注文できません。

☐ Anti Tips (Pair)	**転倒防止 (左右一組)**	¥28,000

Positioning Belt ポジショニング ベルト

☐ JAY 2PT Belt 2" Push Btn No Pad	**JAY 2点留2"プッシュボタンパッド無**	¥8,000
☐ JAY 2PT Belt 2" Push Btn 9.5" Pad	**JAY 2点留2"プッシュボタン9.5"パッド**	¥16,000
☐ JAY 2PT Belt 1.5" Push Btn No Pad	**JAY 2点留1.5"プッシュボタンパッド無**	¥8,000
☐ JAY 2PT Belt 1.5" Push Btn 7.5" Pad	**JAY 2点留1.5"プッシュボタン7.5"パッド**	¥16,000
☐ 2" Aircraft Buckle w/Clamps	**2"ベルト飛行機バックル金具付き**	¥21,000
☐ 2" Aircraft Buckle Pad w/Clamp	**2"ベルト飛行機バックル パッド&金具付き**	¥22,000
☐ Positioning Belt Clamps Only	**ベルト用金具のみ**	¥10,000

Spoke Guards スポークカード

Not available with 12" and 16" mag wheels or projection handrims.

12"&16" マグホイール、ノブ付きハンドリムと併用不可

☐ Clear	**クリア**	¥21,000
☐ Black *N/A w/ projection handrims*	***ブラック ノブ付きハンドリム不可***	¥21,000

Wheelchair Tray Table 車いす用トレイテーブル

Only available if armrests are included. N/A with JAY Arm Troughs.

アームレストが含まれている場合のみ選択可。JAY アームトラフと併用不可

☐ Small (13"-14")	**スモール (13"-14")**	¥46,000
☐ Medium (15"-17")	**ミディアム (15"-17")**	¥46,000
☐ Large (18"-20")	**ラージ (18"-20")**	¥46,000
☐ X-Large (21"-22")	**X-ラージ (21"-22")**	¥46,000

Vent Tray - Back Cane Mount 呼吸器トレイ - バックポストに取付

Utility hook has weight a limit of 15 lbs. ***フックの耐荷重は6.8kg まで***

☐ Dovetail Vertical Frame Mounted Hardware for LTV Ventilators includes 1 utility hook **LTV呼吸器用 垂直フレーム取付金具 フック付き**	¥89,000
☐ Dovetail Vertical Frame Mounted Hardware for Trilogy Ventilators includes 1 utility hook **Trilogy呼吸器用 垂直フレーム取付金具 フック付**	¥89,000

JAY Positioning JAYポジショニング

☐ JAY Lower Extremity SA support **JAY下肢スイングアウェイサポート** ☐ Left **左側** ☐ Right Position **右側**	¥71,000
☐ Omit Hanger **ハンガーなし** ☐ Left **左側** ☐ Right **右側**	¥-2,000
☐ Pad Size **パッドサイズ** ☐ 6" x 8" ☐ 8" x 10"	NC無料ｵﾌﾟｼｮﾝ

JAY Anterior Thoracic Support JAY前方胸部サポート

Style スタイル

☐ Classic Dynamic	**クラシック ダイナミック**	¥34,000
☐ Classic Structure	**クラシック ストラクチャー**	¥34,000
☐ Contour Dynamic	**コントゥア ダイナミック**	¥34,000
☐ Contour Structure	**コントゥア ストラクチャー**	¥34,000
☐ Center Opening with Buckle	**センターオープン バックル付き**	¥34,000

Size サイズ

☐ Small	**スモール**	NC無料ｵﾌﾟｼｮﾝ
☐ Medium	**ミディアム**	NC無料ｵﾌﾟｼｮﾝ
☐ Large	**ラージ**	NC無料ｵﾌﾟｼｮﾝ
☐ X-Large	**X-ラージ**	NC無料ｵﾌﾟｼｮﾝ

JAY Padded Trunk Strap JAYパッド付き体幹ベルト

☐ Padded Trunk Strap - Small	**パッド付き体幹ベルト スモール**	¥34,000
☐ Padded Trunk Strap - Medium	**パッド付き体幹ベルト ミディアム**	¥34,000
☐ Padded Trunk Strap - Large	**パッド付き体幹ベルト ラージ**	¥34,000
☐ Padded Trunk Strap - XL	**パッド付き体幹ベルト XL**	¥34,000

Miscellaneous Accessories その他のアクセサリー

☐ Black Utility Backpack	**バックパック ブラック**	¥14,000
☐ Black Seat Pouch	**シートポーチ ブラック**	¥10,000
☐ Extra Leg Strap Black	**追加レッグストラップ ブラック**	¥6,000
☐ Caddy *Only available w/ extention tube mounted footrests* ☐ ***キャディ 延長チューブマウントフットレストのみ使用可能***		¥10,000
☐ O2 Holder *N/A w/ Height Adj Stroller Handles. N/A w/ Reclining Backrest, Mono Back.* ***酸素ホルダー 高さ調整式ストローラーハンドル、リクライニングバックサポート、モノバックと併用不可***		¥29,000
☐ IV Pole *N/A w/ Mono Back*	***点滴ポール モノバックと併用不可***	¥50,000
☐ Quickie Water Bottle & Holder	**Quickie水筒&ホルダー**	¥10,000

Canopy (SunShade) 日よけ

Need 2" back post clearance to mount canopy hardware. May require next height based on seating. Some interferance may occur with some height configurations. N/A with Mono Back.

バックポストに日よけを取り付るために 2" 必要です。 シーティングによっては次の高さにする必要がある場合もあります。高さによっては干渉する恐れもあります。モノバックとは併用不可。

☐ Canopy (Sunshade) 10 "- 14" wide	**日よけ 10"-14"幅**	¥50,000
☐ Canopy (Sunshade) 15" - 20" wide	**日よけ 15"-20"幅**	¥50,000

Hanger Options ハンガーオプション

Aluminum material. This option comes uninstalled.
Note: During swing In/Out process may wear out the paint on the frame over time.

アルミニウム素材。未装着の状態で発送されます。注:スイング・イン／アウトの動作で、時間の経過とともにフレームの塗装が摩耗することがあります。

☐ Enhanced hanger latch	**強化ハンガーラッチ**	¥11,250

9. COLOR カラー

NEW!	Standard Frame Color 標準フレームカラー		
☐	183C214	Black (Gloss) ブラック（光沢）	NC無料ｵﾌﾟｼｮﾝ
☐	183C215	Black (Matte) ブラック（マット）	NC無料ｵﾌﾟｼｮﾝ
☐	183C211	Celestial Sapphire セレスティアル サファイア	NC無料ｵﾌﾟｼｮﾝ
☐	183C212	Desert Sage 砂漠の賢者	NC無料ｵﾌﾟｼｮﾝ
☐	183C213	Desert Tan デザート タン	NC無料ｵﾌﾟｼｮﾝ
☐	183C216	Metallic Shadow メタリックシャドウ	NC無料ｵﾌﾟｼｮﾝ
☐	183C217	Midnight Blue ミッドナイトブルー	NC無料ｵﾌﾟｼｮﾝ
☐	183C218	Mystic Purple ミスティック パープル	NC無料ｵﾌﾟｼｮﾝ
☐	183C219	Petal Pink ペタル ピンク	NC無料ｵﾌﾟｼｮﾝ
☐	183C220	Pink Power ピンクパワー	NC無料ｵﾌﾟｼｮﾝ
☐	183C221	Red Pepper 赤唐辛子	NC無料ｵﾌﾟｼｮﾝ
☐	183C222	Royal Blue ロイヤルブルー	NC無料ｵﾌﾟｼｮﾝ
☐	183C223	Salute Green サルートグリーン	NC無料ｵﾌﾟｼｮﾝ
☐	183C224	Scarlet Noir スカーレット ノワール	NC無料ｵﾌﾟｼｮﾝ
☐	183C225	Silver Ore 銀の鉱石	NC無料ｵﾌﾟｼｮﾝ
☐	183C226	Solar Orange ソーラーオレンジ	NC無料ｵﾌﾟｼｮﾝ
☐	183C227	Starlight White スターライト ホワイト	NC無料ｵﾌﾟｼｮﾝ
☐	183C228	Storm Gray ストームグレー	NC無料ｵﾌﾟｼｮﾝ
☐	183C229	Turbo Green ターボ グリーン	NC無料ｵﾌﾟｼｮﾝ
☐	183C230	Velocity Yellow ベロシティ イエロー	NC無料ｵﾌﾟｼｮﾝ

Custom Frame Color カスタムフレームカラー			
☐	Desert Camouflage	デザート･カモフラージュ	¥71,000
☐	Mossy Oak Camouflage	モッシーオーク･カモフラージュ	¥71,000
☐	Stars & Stripes	星条旗柄	¥71,000
☐	Zebra *(Choose above base color) Std with White unless above base paint is chosen NA w/ Black* ゼブラ *(上記よりベースとなる色を選択ください)未選択時標準ホワイト。ブラックは選択不可*		¥71,000

Additional Options Through Built for Me 他のオプション B4M特注

To inquire about any unique customization for Quickie products, contact:
Quickie 製品その他の特別注文はお問合せください。

Commonly Requested Options Include よくご注文頂くオプション:

- ✓ **Frog Legs フロッグレッグ**
- ✓ **Longer Wheel Lock Extensions 延長ブレーキ**
- ✓ **Reverse Configuration 逆向き組み立て**
- ✓ **Dual Mount Wheel Locks - Attendant Foot Lock デュアルマウントブレーキ – 介助者用フットロック**
- ✓ **Dynamic Back on Frame Depth up to 20" ダイナミックバック 奥行20"まで**
- ✓ **23" & 24" Seat Widths 23" & 24" シート幅**

10. APPENDIX 参考

Lower Leg Length Matrix 下腿長一覧表

Front seat height must be at least 2" taller than lower leg length on all swing in/out hangers. Front seat height must be at least 2" taller than maximum lower leg length on all front mount hangers. ***全てのスイングイン/アウトハンガーで、前座高は最低でも下腿長より2" 高くなくてはいけません。全てのフロントマウントハンガーで、前座高は最低でも最大下腿長より2" 高くなくてはなりません。***

Hanger	Extension	Seat Pan to Top of Footrest Min	Seat Pan to Top of Footrest Max	Min Allowable FSH
70° Front Mount	No Ext	3 1/2	9	11 1/2
	2"	3 1/2	11 1/2	13 1/2
	4"	3 1/2	13 1/2	15 1/2
80° Front Mount	No Ext	3 1/2	9 1/2	11 1/2
	2"	3 1/2	12	14
	4"	3 1/2	14	16
90° Front Mount	No Ext	3	9	11 1/2
ELR Front Mount	No Ext	3	7	10 1/2
60° Swing In/Out	Short	9	12 1/2	12 1/2
	Med	9	14 1/2	12 1/2
	Long	11 1/2	16	14 1/2
70° Swing In/Out	Short	10 1/2	15 1/2	12 1/2
	Med	10 1/2	17 1/2	13
	Long	13 1/2	19	15
80° Swing In/Out	Short	11	14 1/2	13
	Med	11	16 1/2	13
	Long	13	18	15
ALR	Short	8 1/2	15	10 1/2
	Med	10	17	12
	Long	12	19	14
ELR Ext. Mount	Short	8	14 1/2	10
	Medium	9 1/2	16 1/2	11 1/2
	Long	11 1/2	18 1/2	13 1/2

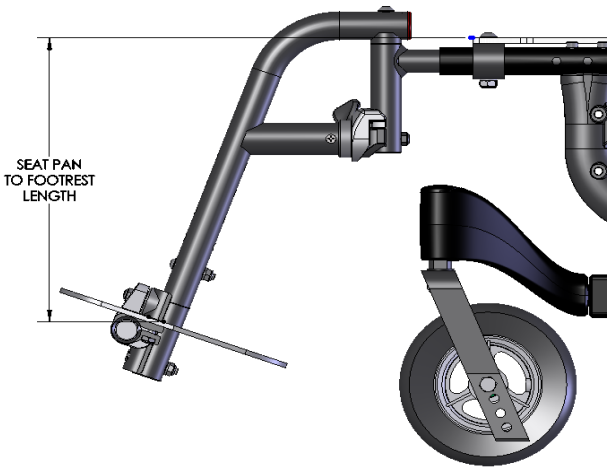

サンライズメディカルジャパン株式会社
〒349-1145 埼玉県加須市間口456番地1