クリプトン F

KRYPTON F

2024年12月

受注日付：　　ご注文受付番号：

〒349-1145　埼玉県加須市間口456番地1

サンライズメディカルジャパン株式会社

order@sunrisemedical.jp

販売店様 ご記入欄

発注年月日：　　御社名：　　ご担当者：

住所：　　電話番号：

ﾕｰｻﾞｰ氏名（漢字）

よみがな（ﾛｰﾏ字）　Mr. / Ms.

身長　　cm　　体重　　kg

障がい名（任意）

障がいﾚﾍﾞﾙ（任意）

ご担当者Tel または Email：

送付先情報　※上記と異なる場合のみ

送付先名：

送付先住所：

送付先電話番号：

製品情報

☐ Order ご注文　☐ Calculation 計算　☐ Built 4 me (longer leadtime) 特注（B4M）(納期お時間頂きます)

● = Standard 標準　☐ = COP 有料オプション

./. = Price reduction 割引　○ = NCOP 無料オプション

Max. user weight: 耐荷重:　110 kg

Art. no.:　77 100 001

USER WEIGHT ユーザー体重 ☐ **kg**

Mandatory information to ensure correct configuration **必須情報です**

Base Price　¥720,000

KRYPTON F: STANDARD CONFIGURATION　クリプトン F : 標準仕様

KRYPTON F

- Folding wheelchair **折りたたみ式 車いす**
- Carbon fibre frame **カーボンファイバー フレーム**
- Carbon fibre crossbrace **カーボンファーバークロスチューブ**
- Adjustable backrest angle **背角度 調節可能**
- Adjustable COG **車軸重心位置 調整可能**
- Rear seat height adjustable **後座高 調節可能**

CE

© Sunrise Medical

Krypton F

● = Standard 標準　　○ = No cost option 無料オプション　　□ = Cost option 有料オプション

CLIENT MEASUREMENTS (all measurements without cushion) ユーザーサイズ (全て クッションを除いたサイズ)

シート幅 選択 - mmで表記。フレームの外側から外側までを計測
SEAT WIDTH SELECTION - in mm; measured from outside frame tube to outside frame tube

320	340	360	380	400	420	440	460
○	○	○	○	○	○	○	○

シート奥行選択 - mmで表記
SEAT DEPTH SELECTION - in mm

340	360	380	400	420	440	460	480
○	○	○	○	○	○	○	○

前座高 選択 - 選択するフロントキャスター、フォーク、フレーム バージョンにより異なります
FRONT SEAT HEIGHT SELECTION - in dependance of front castors, forks and frame versions
The high frame is 40 mm higher than the low frame. **ハイフレームはローフレームより40mm高くなります。**

Front seat height in mm 前座高 mm表記

Front Caster フトントキャスター	Fork (length) フォーク (長さ)	Frameフレーム:	430	440	450	460	470	480	490	500	510	520	530	540	550
3"	111 mm	low ロー	○	○	○										
	115 mm				○	○	○								
	Frog Leg フロッグレッグ						□	□							
	One Arm ワンアーム		□	□	□										
	111 mm	high ハイ					○	○	○						
	115 mm								○	○	○				
	Frog Leg フロッグレッグ										□	□			
	One Arm ワンアーム						□	□	□						
4"	111 mm	low ロー		○	○	○	○								
	115 mm				□	□	□	□							
	Frog Leg フロッグレッグ						□	□	□						
	One Arm ワンアーム			□	□	□	□								
	111 mm	high ハイ						○	○	○	○				
	115 mm								□	□	□	□			
	Frog Leg フロッグレッグ										□	□	□		
	One Arm ワンアーム							□	□	□	□				
5"	111 mm	low ロー				○	○	○							
	115 mm						□	□	□						
	Frog Leg							□	□	□					
	One Arm ワンアーム					□	□	□							
	111 mm	high ハイ								○	○	○			
	115 mm										□	□	□		
	Frog Leg フロッグレッグ											□	□	□	
	One Arm ワンアーム									□	□	□			
6"	115 mm	high ハイ										□	□	□	□

後座高 選択- 選択する後輪サイズにより異なります
REAR SEAT HEIGHT SELECTION - in dependance of rear wheel size
The rear seat height can only be between 0 cm and 110 mm below the selected front seat height.
また、選択可能な後座高は、設定された前座高を基本に0～110mmの間となります。

Rear seat height in mm **後座高 mm表記**

RearWheels リアホイール	370	380	390	400	410	420	430	440	450	460	470	480	490	500
24"	○	○	○	○	○	○	○	○	○	○	○	○	○(1)	
25"		○	○	○	○	○	○	○	○	○	○	○	○	○(1)

(1): Only with lightweight COG adapter (KRF070701)
軽量車軸アダプター(KRF070701) のみ可能

Please follow this measuring method この測定方法を参考にして下さい:

The following method is recommended on the basis of extensive practical experience. Deviations are possible in individual instances.
経験に基づいて以下の方法が推奨されます

Seat width (SW) シート幅 (SW):

a) For the user: Allow space between sideguard and hip on each side of the chair (approx. 10 - 20 mm altogether)

a) ユーザーの測定 **サイドガードと腰幅との間にスペースを確保（合計 約 10-20mm ）**

b) On the wheelchair: From outside frame tube to outside frame tube.

b) 車いす採寸方法: **フレームの外側から外側までを計測**

Seat depth (SD) シート奥行(SD):

a) For the user: When sitting upright: leave space for 2 - 3 fingers between front edge of the seat upholstery and back of knee (approx. 30 - 60 mm). Care must be taken with adj. upholstery.

a) ユーザーの測定 **正しく座っている時: 座布の先端と膝の後ろの間に2-3本指のスペース残す（約 30-60mm）張り調整の背布も注意が必要**

b) On the wheelchair: From back tube to front of seat upholstery.

b) 車いす採寸方法: **ﾊﾞｯｸﾎﾟｽﾄから座布の先端までを計測**

Front seat height 前座高:

a) For the user: When sitting with 90° kneeangle: From back of knee to bottom of shoe sole.

a) ユーザーの測定 **膝90° の状態で:膝の後ろから靴底の底までとシートチューブの前から地面までを計測**

b) On the wheelchair: From front of seat tube to the ground . (min. 30 mm longer than user measurement) Remember to include the cushion height.

b) 車いす採寸方法: **地面からシートチューブの前方まで（ﾕｰｻﾞｰ実寸より最低でも30mm長くする）ｸｯｼｮﾝの高さを考慮するのを忘れないで下さい**

Rear seat height 後座高:

b) On the wheelchair: From back of seat tube to the ground.

Note: Max. seat height difference rear to front is 130 mm

b) 車いす採寸方法: **シートチューブの後方から地面まで**

注: 最大前後差は 130mm以内に選択

Back height バックレスト高:

a) For the user: From the seat, including cushion, to be no more than 10 - 20 mm below the lower shoulder blade.

a) ユーザーの測定 **ｸｯｼｮﾝを含んだｼｰﾄから 肩甲骨の下10～22mmがお勧めの目安**

b) On the wheelchair: From back of seat tube to upper edge of backrest upholstery.**座布から背布の上端までを計測**

b) 車いす採寸方法: **Note:** The user's adility to sit upright has a major influence on the back height and it can therefore differ considerably **各設定はユーザーにより異なります。背筋を伸ばして座れるかどうかがﾊﾞｯｸﾚｽﾄ高に大きく影響してきます。**

注:

Back angle 背角度:

Important: The back height depends on the degree of disability. 0° is the angle 90° to the seat. Negative angles are <90° and positive angles are >90°.

重要: 最適な背角度は障がいの程度によって変わってきます。0° とは座面では90° です。ﾏｲﾅｽの角度は< 90° より前傾、プラス角度は>90° 後傾になります。

Low Seat Frame vs. High Seat Frame ロー シート フレーム vs. ハイ シート フレーム:

The high frame is 40 mm higher than the low frame. So you can choose shorter and lighter forks to minimize the weight of your wheelchair.

ﾊｲﾌﾚｰﾑはﾛｰﾌﾚｰﾑより 40mm 高くなります。短いﾌｫｰｸか長いﾌｫｰｸを選択することで、車いすの重量を最小限に抑えられます。

High seat frame ハイフレーム

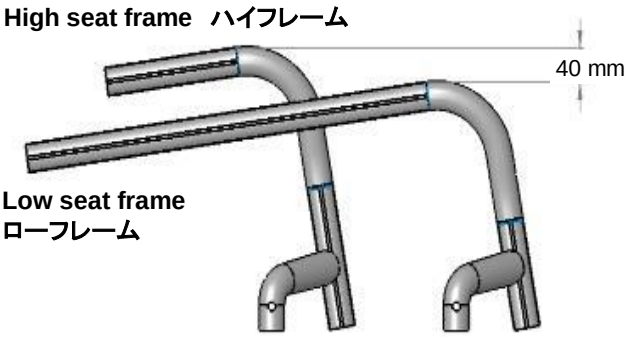

Low seat frame
ローフレーム

Technical Data Overview 仕様:

				24" ﾘｱﾎｲｰﾙ	25" ﾘｱﾎｲｰﾙ
Max. overall height 全高:	950 mm	**Max. overall width:**	**camber ｷｬﾝﾊﾞｰ**	**24" rear wheel**	**25" rear wheel**
Max. overall length 全長:	930 mm		For 0° camber:	SW + 170 mm	SW + 170 mm
Max. turning circle 最大回転半径:	700 mm		**0° キャンバー**	**ｼｰﾄ幅+170mm**	**ｼｰﾄ幅+170mm**
Max. safe slope 最大安全傾斜:	7°まで		For 2°camber:	SW + 210 mm	SW + 220 mm
Wheelchair weight 重量:	from 8,3 kg から		**2° キャンバー**	**ｼｰﾄ幅+210mm**	**ｼｰﾄ幅+220mm**
Dismantled weight 積載時重量:	from 5,8 kgから		For 4° camber:	SW + 260 mm	SW + 270 mm
Weight of heaviest part 最重量部品:	2,1 kg		**4° キャンバー**	**ｼｰﾄ幅+260mm**	**ｼｰﾄ幅+270mm**

All changes in the configuration might change the seat heights. **仕様によってｼｰﾄの高さが変わる場合があります。**

Manufacturing tolerances are +/- 10 mm for all measurements. **製造上の誤差は +/- 10 mm です。**

WEIGHT 重量

We want to be very transparent on weight. The following information will be a guide to the lightest possible Krypton F: how to achieve a 8,3 kg folding-wheelchair, and how to order the lightest possible configuration for your Krypton F

重量に対しての明確化。下記の情報は折りたたみ式 車椅子 Krypton Fで、どのようにして最も軽量な 8,3kg を可能にしたのか、またどのようにして可能な限り軽量な仕様を注文できるかについてご案内いたします。

Krypton F: 8,3 kg configuration (Transport weight: 5,8 kg)
ｸﾘﾌﾟﾄﾝF: 8.3kg 仕様（積載時 5.8kg）

Frame: high frame, 92°, 10mm inset, seat width: 360 mm, seat depth: 400mm. Seat height: front 470 mm, rear 420 mm. Axle-stems cut-to-length (KRF010412), COG Adapter lightweight (KRF070701)

フレーム：ハイフレーム、92° 、10mmｲﾝｾｯﾄ、ｼｰﾄ幅：360mm、ｼｰﾄ奥行:400mm、ｼｰﾄ高：前470mm、後420mm、ｱｸｽﾙｽﾃﾑ ｼﾞｬｽﾄｶｯﾄ(KRF10412)、軽量車軸ｱﾀﾞﾌﾟﾀｰ

Backrest: Carbon backrest, EXO superlight, without push-handles
ﾊﾞｯｸﾚｽﾄ：ｶｰﾎﾞﾝﾊﾞｯｸﾚｽﾄ、EXO超軽量、ﾌﾟｯｼｭﾊﾝﾄﾞﾙなし

Sideguards: Carbon fibre, slim-style
ｻｲﾄﾞｶﾞｰﾄﾞ：ｶｰﾎﾞﾝﾌｧｲﾊﾞｰ、ｽﾘﾑｽﾀｲﾙ

Wheel-lock : lightweight compact wheel-lock
ﾌﾞﾚｰｷ：軽量ｺﾝﾊﾟｸﾄﾌﾞﾚｰｷ

Rear wheels: 24" Proton wheels with Aluminium handrims (coated or anodized) and Schwalbe One tyres
ﾘｱﾎｲｰﾙ：24"ﾌﾟﾛﾄﾝﾎｲｰﾙ、ｱﾙﾐﾆｳﾑﾊﾝﾄﾞﾘﾑ（ｺｰﾃｨﾝｸﾞまたはｱﾅﾀﾞｲｽﾞ）ｼｭﾜﾙﾍﾞ ﾜﾝ ﾀｲﾔ

Footrest: Footboard, platform, performance
ﾌｯﾄﾚｽﾄ：ﾌｯﾄﾎﾞｰﾄﾞ、ﾊﾟﾌｫｰﾏﾝｽ ﾌﾟﾗｯﾄﾌｫｰﾑ

Forks and casters: 111 mm carbotecture fork, 3" caster
ﾌｫｰｸ＆ｷｬｽﾀｰ：111mm ｶｰﾎﾞﾝﾃｸｽﾁｬｰ ﾌｫｰｸ

Please mind that there is a 5% tolerance on all weight specifications due to weight deviations on mounting parts (tyres, caster-wheels etc.)
取付部品などにより 表記重量に5%程度の誤差があります。予めご了承ください。(ﾀｲﾔ、ｷｬｽﾀｰ など）

LIGHTWEIGHT-GUIDE FOR ORDERING THE KRYPTON F 最軽量ｸﾘﾌﾟﾄﾝF の ｵｰﾀﾞｰ方法

Sunrise Medical offers a wide variety of options for the Krypton F to suit every user´s needs. However, most options add significant weight to the wheelchair. To make this more transparent when filling in the order-form, and to assist you in ordering the lightest possible wheelchair, we indicate the approximate weight-increase of the options on the order form: **サンライズ・メディカルは、Krypton Fがあらゆるユーザーのニーズに対応するための幅広いオプションを提供しています。しかし、ほとんどのオプションは、車椅子にかなりの重量を追加します。オーダーフォームに記入する際は、これをより明確にし、可能な限り軽い車椅子のご注文をお手伝いするために、オーダーフォームのオプションのおおよその重量増加を示します：**

(L) indicates the lightest possible option within the range of options
ｵﾌﾟｼｮﾝの中で最軽量を示します。

(+) indicates that this option adds more than 500 g to the wheelchair´s weight compared to the lightest option within the range
このﾏｰｸはそのｵﾌﾟｼｮﾝを選択すると最軽量ｵﾌﾟｼｮﾝに比べて500g以上重たくなるという事を示します。

LIGHTWEIGHT OPTIONS FOR THE KRYPTON F クリプトンF 軽量オプション

We developed several options for the Krypton F to save weight on the chair without sacrifing daily-use suitability, comfort or durability
日常使用の適合性、快適性、耐久性を妥協することなく、車いすの軽量化を実現するためのオプションを開発しました。

***Carbon fibre backrest**:*
carbon backrest tubes. Fixed height. (-160 g compared to aluminium backrest)

ｶｰﾎﾞﾝﾌｧｲﾊﾞｰ ﾊﾞｯｸﾚｽﾄ：ｶｰﾎﾞﾝ 高さ固定式ﾊﾞｯｸﾎﾞｽﾄ(ｱﾙﾐﾆｳﾑﾊﾞｯｸﾚｽﾄより -160g軽量）

Axle-stems cut-to-length (KRF010412):
specifically cut to your seat-height. Upwards adjustment limited (only +1 cm)
(- 200 g for rear seat height 430 mm compared to full-length axle-stem)

ｱｸｽﾙｽﾃﾑ ｼﾞｬｽﾄｶｯﾄ(KRF010412）:
ｼｰﾄ高に合わせてｶｯﾄできます。最大+1cmまで上部へ調節可能。

EXO superlight (KRF030005):
lightweight version of the EXO backrest upholstery. EVA-foam padding, adjustable straps, wider cut of the upholstery to cover backrest tubes
(-160 g compared to Std. EXO backrest-upholstery)

EXO超軽量 (KRF030005):
EXO背布の軽量ﾊﾞｰｼﾞｮﾝ、EVAﾌｫｰﾑﾊﾟｯﾄﾞ、張り調整、ﾊﾞｯｸﾎﾞｽﾄまで覆うようにﾃﾞｻﾞｲﾝ

CoG Adapter, lightweight (KRF070701): *(only 0° camber)*
(-260 g compared to CoG Adapter Standard)

軽量車軸ｱﾀﾞﾌﾟﾀｰ(KRF070701): (0°ｷｬﾝﾊﾞｰのみ)（標準車軸ｱﾀﾞﾌﾟﾀｵより-260g軽量）

Krypton F

● = Standard 標準　○ = No cost option 無料オプション　□ = Cost option 有料オプション　**価格**

SEAT UPHOLSTERIES AND CUSHIONS 座布 & クッション

Seat sling 座シート

KRF020002	●	nylon, tension adjustable, 1 utility bag **張り調整式ナイロンシート小物入れ1個付**	-
KRF020003	□	nylon, tension adjustable, 2 utility bags **張り調整式ナイロンシート小物入2個(座幅34cm～)** *(from SW 340 mm)*	¥10,000
KRF020004	□	nylon,tension adjustable,1utility bag,1catheter bag**張調整式ナイロン製小物入カテーテルバッグ各1個(座幅34cm～)** *(from SW 340 mm)*	¥10,000
KRF020000	○	Without seat sling **座シートなし**	-

Seat cushion, cover with zipper, black シートクッション、カバー、ジッパー、黒

Foam (medium-soft)**フォーム(ミディアム-ソフト)**	Thickness **厚さ**:	*KRF020101*	□	30 mm	*KRF020102*	□ 50 mm	¥19,000
Latex (very soft) **ラテックス(柔らかい)**	Thickness **厚さ**:	*KRF020103*	□	50 mm			¥19,000

Seat cushion, climatic membrane water-resistant, cover with zipper, black シートクッション、生活防水、カバー、ジッパー、黒

Seat accessories シート アクセサリー

KRF090018	□	Lap belt with buckle, metal (only with Aluminium backrest) **メタル バックル ベルト(アルミニウム バックサポートのみ)**	¥15,000
KRF020050	□	Additional padding for seat upholstery, removable **座シート 着脱式 追加パッド**	¥7,000

JAY Cushions - for complete product range see Jay order forms JAYクッション - Jayオーダーフォームをご覧ください

BACKREST バックレスト

Aluminium backrest アルミニウム製
Choose back height factory setting (mm).
Height adjustments of in total 50 mm possible.
工場出荷時の背もたれの高さを選択ください
計 50mmまで高さを調節できます

250 - 300	300 - 350	350 - 400	400 - 450	450 - 475
○ 250	○ 300	○ 350	○ 400	○ 450
○ 275	○ 325	○ 375	○ 425	○ 475
○ 300	○ 350	○ 400	○ 450	

-

Carbon fibre backrest (1) (L) カーボンファイバー製
Fixed height, non height adjustable **高さ固定、調節不可**

□ 250	□ 275	□ 300	□ 325
□ 350	□ 375	□ 400	□ 425

¥56,000

KRF030012	●	Backrest, angle-adjustable **高さ調整式バックレスト(75°～103°)** *(75° to 103°)*	-
KRF030031	□	fold-down (to the front) **(2) (+) 前方折畳式バックレスト** *(from back height 325 mm, fixed back height, not adjustable)* ***(バックレスト高325mm から、高さ固定、調節不可)***	¥59,000

Pushhandles プッシュハンドル

KRF030200	○	Omit push handles **プッシュハンドルなし (L)**	-
KRF030201	○	Push handles long **プッシュハンドル ロング**	-
KRF030203	□	Push handles, fold-down **折りたたみ式プッシュハンドル** *(from back height 325 mm)* ***(バックレスト高325mm から)***	¥32,000
KRF030205	□	Push handles, height-adj. for Jay backs **(+)** *(from back height 325 mm, only with aluminium backrest)* **高さ調整式プッシュハンドル JAYバック用** ***(バックレスト高325mm 、アルミニウム バックレストのみ)***	¥51,000
KRF030204	□	Push handles, height-adjustable **(+)** *(from back height 325 mm, only with aluminium backrest)* **高さ調整式プッシュハンドル** ***(バックレスト高325mm 、アルミニウム バックレストのみ)***	¥51,000

Backrest upholstery 背布

KRF030316	○	EXO Evo, synthetic fibre, padded, adjustable, 1 accessory bag, **EXO Evo張り調整背布 合成繊維パッド アクセサリーバック付 黒** Colour, binding tape **縫い色**: ● Black**黒** ○ Orange**オレンジ** ○ Silver **銀** ○ Red **赤** ○ Blue **青**	- -
KRF030317	□	EXO PRO Backr. sling, synthetic fibre, padded, adj., breathable spacer fabric, accessory bag, black (Evo version) **EXO PRO張り調整背布 合成繊維パッド スペーサー生地 アクセサリーバッグ付 黒 (Evoバーション)** Colour, binding tape **縫い色**: ● Black**黒** ○ Orange**オレンジ** ○ Silver **銀** ○ Red **赤** ○ Blue **青**	¥29,000
KRF030005	□	EXO superlight, backrest sling, synthetic fibre, padded, adjustable, black （EXO Evo version） **(L)** **EXO Evo 超軽量張り調整背布 合成繊維パッド 黒** Colour, binding tape **縫い色**: ● Black**黒** ○ Orange**オレンジ** ○ Silver **銀** ○ Red **赤** ○ Blue **青**	¥29,000
KRF030300	○	Without backrest upholstery **背布なし**	-

Accessories for backrest バックレスト アクセサリー

KRF030402	□	Stabilising bar, automatic folding **(+)** *(only available from SW 380mm; not with carbon fibre backrest)* **スタビライザー(補強)バー オートフォールディング** ***(座幅380mmからのみ可、カーボンファイバーバックレスト不可)***	¥28,000

(1): ***Not with Jay J3 backs JAY J3 バック不可***
(2): ***Only with Aluminium backrest, not with height adj. push handles, not with JAY backs; in combination with Push handles fold-down only from backrest height 400 mm upwards; please see Folding Matrix on next side アルミニウムバックレストのみ、高さ調整式プッシュハンドル不可、JAY バック、折り畳み式プッシュハンドルはバックレスト高400mm 以上のみ併用可、別表折り畳みマトリックスをご覧ください***

(L)= lightest option 最軽量オプション (+)= adds 500 g or more to the wheelchair-weight 500g もしくはそれ以上増加

BACKREST バックレスト

Folding-Matrix for KRF030031 Backrest, fold-down to the front.

KRF030031折りたたみ式バックレストのマトリックス、前方へ折りたたみ

Back height **バックレスト高**

Seat width **シート幅**

	32.5	35	37.5	40	42.5	45	47.5
32	✓	✓	✓	✓	✓	✓	✓
34	✓	✓	✓	✓	✓	✓	✓
36	✓	✓	✓	✓	✓	✓	✓
38	x	✓	✓	✓	✓	✓	✓
40	x	x	✓	✓	✓	✓	✓
42	x	x	x	✓	✓	✓	✓
44	x	x	x	✓	✓	✓	✓
46	x	x	x	x	✓	✓	✓
48	x	x	x	x	x	✓	✓
50	x	x	x	x	x	x	✓

✓ *=folds 90° to the front on folded chair* ***車いすを折りたたんだ状態で前方90°まで倒せます***

✓ *=can´t be folded full 90° to the front on folded chair in combination with fold-down pushhandles* ***折りたたみ式ﾌﾟｯｼｭﾊﾝﾄﾞﾙとの併用の場合 車いす折りたたみ時は90°まで倒せません***

✓ *=can´t be folded full 90° to the front on folded chair* ***車いすを折りたたんだ状態で前方90°までは倒せません***

x *=can´t be folded more than 45°* ***45度以上倒せません***

KRF030201
Push handles long
プッシュハンドル ロング

KRF030203
Push handles, fold-down
折りたたみ式プッシュハンドル

KRF030204
Push handles , height-adjustable
高さ調整式プッシュハンドル

KRF030316
EXO Evo backrest sling
EXO Evo 張り調整背布

KRF030317
EXO PRO Evo backrest sling
EXO PRO Evo張り調整背布

KRF030005
EXO Evo superlight backrest sling
EXO Evo 超軽量張り調整背布

FOOTBOARDS フットプレード

KRF050132
Footboard platform, lightweight, carbon
軽量ｶｰﾎﾞﾝ ﾌﾟﾗｯﾄﾌｫｰﾑ ﾌｯﾄﾌﾟﾚｰﾄ

KRF050059
Footboard platform, performance
ﾊﾟﾌｫｰﾏﾝｽ ﾌﾟﾗｯﾄﾌｫｰﾑ ﾌｯﾄﾌﾟﾚｰﾄ

KRF050027
Footboard platform, lightweight, carbon fibre, auto folding
軽量ｶｰﾎﾞﾝﾌｧｲﾊﾞｰ ｵｰﾄ ﾌｫｰﾙﾃﾞｨﾝｸﾞ ﾌﾟﾗｯﾄﾌｫｰﾑﾌｯﾄﾌﾟﾚｰﾄ

KRF050127
Adjustable side protection
調整式ｻｲﾄﾞﾌﾟﾛﾃｸｼｮﾝ

Krypton F

● = Standard 標準　○ = No cost option 無料オプション　□ = Cost option 有料オプション　**Price in JPY 価格**

JAY 3 BACKS AND ACCESSORIES J3バック＆アクセサリー- only with Aluminium Backrest JAYオーダーフォーム参照

ARMRESTS AND SIDEGUARDS アームレスト & サイドガード

Armrests アームレスト

KRF040052	□	Single-post sideguard, armpad (330 mm), depth adjustable, height-adjustable, removable **(+)** **高さ調整、奥行調整式シングルポスト(サイドガード一体型)(アームパッド33cm)**	¥43,000
KRF040117	□	Tubular armrest, Aluminium, swing away (sideways), padded, removable *(not with carbon backrest)* **(+)** **パッド付きアームレスト(スイングアウェイ、チューブ形状)** *(カーボンバックレスト不可)*	¥41,000

Sideguards サイドガード

KRF040107	□	composite, removable, 21 cm high (31 cm long), black **着脱式プラスティックサイドガード黒(高さ21cm、奥行31cm)**	
KRF040101	□	Sideguard, carbon fibre, slim, black **カーボン ファイバー スリム サイドガード** **(L)**	
KRF040102	□	Sideguard, aluminium , cold weather protection (colour: black, matt) **耐冷性アルミサイドガード 色:マットブラック**	¥39,000
KRF040103	□	aluminium , fender, (black, matt) **フェンダー付アルミサイドガード 色:マットブラック**	¥47,000
KRF040104	□	Sideguard, carbon fibre, fender, black **フェンダー付きカーボンファイバーサイドガード 黒**	¥49,000

FOOTBOARDS フットプレート

KRF050059	□	Footboard, platform, Performance, aluminium, angle-adjustable, flip-up (sideways),calf strap **(1)** **(L)** **角度調整式アルミ フットプレート(カフストラップ付き)**	¥20,000
KRF050131	□	Footboard, platform, lightweight, plastic, angle & depth-adj. flip up (sideways), calf strap, black **角度・奥行調整式 プラスティック フットプレート**	
KRF050132	□	Footboard, platform, lightweight, carbon fibre, angle & depth-adj. flip up (sideways), calf strap, black **角度・奥行調整式 カーボン フットプレート**	¥54,000
		Footboard, auto-folding フットプレート オート フォールディング	
KRF050027	□	Footboard, platform, lightweight, carbon fibre, auto-folding, angle & depth-adj., calf strap, black **(1)** **角度・奥行き調整式 カーボン フットプレート(カーフストラップ付き)(ブラック)**	¥91,000
KRF050028	□	Footboard, platform, lightweight, plastic, auto-folding, angle & depth-adjustable, calf strap, black **(1)** **角度・奥行き調整式 プラスティック フットプレート(カーフストラップ付き)(ブラック)**	¥68,000
		Accessories for footboards フットプレート アクセサリー	
KRF050127	□	Adjustable side protection, to create a side-stop on the footboard **(2)** **調整式サイドプロテクション**	¥12,000

LOWER LEG LENGTH (LLL) 下肢長 Attention: LLL has to be 30 mm less than seat height front; all measurements in mm 要:シート高より3cm短く

○ # 360　○ 370　○ 380　○ 390　○ 400　○ 410　○ 420　○ 430　**mm表記**

○ 440　○ 450　○ 460　○ 470　○ 480　○ 490　○ 500

FRAME VERSIONS フレーム バージョン

		Frame angle フレーム角度	
KRF010012	●	Frame FF 100 ° (integrated footrest) (UK 80 °) Inset slight (10 mm) **フレームFF100° 10mmインセットフットレスト一体型**	-
KRF010013	□	Frame FF 92 ° (integrated footrest), performance (UK 88 °) Inset slight (10 mm) **パフォーマンスフレームFF92° 10mmインセット フットレスト一体型**	¥27,000
		Castor position (see explanation on next page) キャスター ポジション(次項参照)	
KRF010301	●	Castor house position wide **キャスターハウス ポジション ワイド**	-
KRF010302	○	Castor house position narrow **キャスターハウス ポジション ナロー**	-

(1): ***Not with SW 320 mm シート幅32cm 不可***

(2): ***Only for footboard, platform lightweight or Performance 軽量プラットフォームフットプレートまたはパフォーマンスのみ***

(L)= lightest option 最軽量オプション (+)= adds 500 g or more to the wheelchair-weight 500g 又それ以上重量増加

SIDEGUARD & ARMREST サイドガード＆アームレスト

KRF040101 Slim style sideguard
スリムスタイルサイドガード

KRF040104
Carbon fibre, fender
フェンダー付きカーボンファイバーサイドガード

KRF040107
Sideguard, composite, removable (black)
着脱式プラスティックサイドガード(ブラック)

KRF040117
Tubular armrest, swing away, removable, padded ***パッド付きアームレスト(スウィングアウェイ、チューブ形状)***

KRF040052
Single-post sideguard, armpad (33 cm) ***シングルポスト (サイドガード一体型 アームパット33cm)***

FRAME VERSIONS: CASTOR HOUSE POSITIONS フレームバージョン：キャスター ハウス ポジション

Position wide: ワイド ポジション

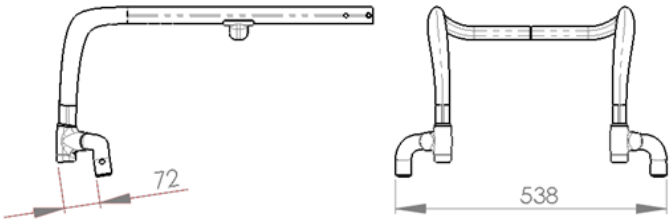

Further to the front and wider position of the casters for optimized rolling resistance and improved front-stability
若干前方に位置し、キャスターポジションの幅は広い 理想的な転がり抵抗と前方の安定性

Position narrow:

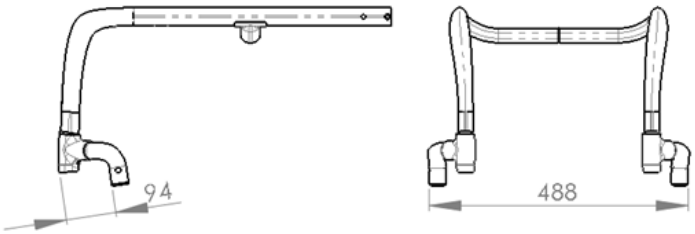

20 mm further rearwards and 20 mm per side more narrow position of the casters for a more narrow front-end and improved manoeuverability in tight spaces
ワイドタイプより20mm後方に位置 キャスターポジションは両サイド20mm狭い 前方部の幅をより狭くすることにより狭い場所での操作性が向上

KRF010301
Castor house position wide
キャスター ハウス ポジション ワイド

KRF010302
Castor hous e position narrow
キャスター ハウス ポジション ナロー

Castor house position wide vs. narrow
キャスターハウス ポジション ワイド 対 ナロー 比較

Krypton F

● = Standard 標準　○ = No cost option 無料オプション　□ = Cost option 有料オプション

			価格
CENTRE OF GRAVITY (COG) ADAPTER 車軸（重心位置）アダプター		*(4= very passive 13= very active) (4= より安定 13= よりアクティブ)*	
KRF070703		Adapter, standard ○ 2 ○ 3 ○ 4 ○ 5 ○ 6	
		標準アダプター ○ 7 ○ 8 ○ 9 ○ 10	
		Adapter, lightweight	
KRF070700		**軽量アダプター** *(1) (L)* ○ 5 ○ 6 ○ 7 ○ 8 ○ 9 ○ 10 ○ 11	
KRF010411	●	Axle plate, aluminium, long (full adjustment), colour: black, matt **アルミニウム アクスルプレート ロング黒 (調整可)**	-
KRF010412	□	Axle plate, aluminium, shorted (max. adjustment 1 cm), colour: black, matt **アルミニウム アクスルプレート ショート 黒 (調整域1cm) (L)**	¥52,000
FRAME ACCESSORIES フレームアクセサリー		*(choose either tip assit or anti- tip tubes per side)(転倒防止またはチップアシストを選択ください)*	
KRF090010	□	Transit wheels **トランジット ホイール (+)**	¥47,000
KRF090016	□	Frame protection, black **フレーム プロテクション** *(textile, with velcro)(布製ベルクロ付)*	¥12,000
KRF090577	□	Frame protection,Plastic, glued to the frame, black **フレームプロテクション プラスティック フレーム接着式 黒**	¥28,000
KRF090050	□	Anti-tip tubes, plug-in, pair **転倒防止 プラグイン 左右 (+)**	¥27,000
		Anti-tip tubes, swing-away 転倒防止 スイングアウェイ	
KRF090004	□	Left **左** *KRF090005* □ Right **右 (+)**	¥28,000
KRF090006	□	Pair **左右 (+)** *(not in combination with tip assist)(チップアシストと併用不可)*	¥54,000
		Tip assist チップアシスト	
KRF090001	□	Left **左** *KRF090002* □ Right **右**	¥12,000
KRF090003	□	Pair **左右 (+)** *(not in combination with anti-tip)(転倒防止と併用不可)*	¥24,000
KRF090009	□	Crutch holder, loop **クラッチホルダー ループ** *(only in combination with tip assist)(チップアシストと併用時のみ可)*	¥7,000
FORKS フォーク		*(compare with your choice on the first page) (1ページ目の選択と比較してください)*	
KRF080013	○	Castor fork, Carbotecture ®, 111 mm Colour: Black **カーボンテクスチャー 111mm 黒 (L)**	Std. 標準
		Colour **カラー**: □ Silver **銀** □ Orange **オレンジ** □ Red **赤** *(2)* □ Blue **青** *(2)*	¥9,000
KRF080029	○	Castor fork, Aluminium, 115 mm Colour: Black **アルミニウム 123mm 黒**	Std. 標準
		Colour **カラー**: □ Silver **銀**	¥9,000
KRF080008	□	Castor fork, aluminium, one-arm Black **アルミニウム ワンアーム** *(only with 4" & 5" Alu soft, Alu solid) (4"&5" アルミ ソフト＆ソリッドのみ)*	¥36,000
		Colour **カラー**: □ Silver **銀** □ Orange **オレンジ** □ Red **赤** □ Blue **青**	¥9,000
KRF080007	□	Castor fork, aluminium, suspension (Frog Legs ®), black **(+) アルミニウム フロッグレッグ サスペンション 黒**	¥105,000
CASTORS キャスター		*(compare with your choice on the first page) (1ページ目の選択と比較してください)*	
KRF080301	○	Castor, solid (hard), rim: composite, black **ソリッド(ハード) リム：コンポジット/黒** *(not with one-arm fork)(ワンアームフォーク不可)*	-
KRF080302	○	solid (soft), composite, black **ソリッド(ソフト) リム：コンポジット/黒** *(not with one-arm fork, only 5"&6")(ワンアーム不可、5"&6" のみ)*	-
KRF080303	□	solid (hard),light-up,composite,black **ライトアップソリッドキャスター リム：コンポジット/黒** *(not w/one-arm fork, only 4"&5") (ワンアーム不可、4"&5" のみ)*	¥13,000
KRF080304	□	Castor, solid (hard), rim: aluminium rim: Silver **アルミニウムソリッド(ハード) リム：アルミ/シルバー** *(only4"&5")(4"&5" のみ)*	¥17,000
KRF080306	□	Castor, solid (soft), rim: aluminium rim: Silver **アルミニウムソリッド(ソフト) リム：アルミ/シルバー** *(only4"&5")(4"&5" のみ)*	¥26,000
		Colour, rim **リムカラー**: □ Black **黒** □ Orange **オレンジ** □ Red **赤** □ Blue **青**	¥9,000
REAR WHEELS リアホイール		*(compare with your choice on the first page; choose only one wheel type)(1ページ目を参照し1種類お選びください)*	
KRF070000	○	Without rear wheel **リアホイールなし**	-
KRF070001	○	Universal, 36 spokes (silver), cross-wise spokes **(+) ユニバーサル(36本クロススポーク/シルバー)** *(only 24")(24" のみ)*	-
KRF070002	○	Rear wheel, Design, 36 spokes (silver), straight spokes **デザイン（36本ストレートスポーク/シルバー）** *(only 24")(24" のみ)*	-
KRF070003	○	Lightweight, 24spokes (sil), straight sp **ライトウェイト(24本ストレート/シルバー)** *(std: black rim/hub, colour options on last page) (標準：リム＆ハブ黒，カラオプション最終ページ参照)*	-
KRF070004	□	Proton, 24 spokes (black), straight spokes **プロトン(24本ストレートスポーク/黒) (L)** *(user weight limit 100 kg)(耐荷重100kg)*	¥64,000
KRF070005	□	Spinergy, 18 spokes (black), straight spokes; hub: silver **スピナジーホイール 18本ストレート黒スポーク シルバーハブ**	¥116,000
KRF070007	□	Spinergy, 12 spokes (black), straight spokes, hub black **スピナジーホイール 12本ストレート黒スポーク ブラックハブ**	¥162,000
		Axle アクスル	
KRF070150	●	Quick-release axle **クイックリリース アクスル**	Std. 標準
KRF070151	□	Quick-release axle, designed for quads **(3) 頚椎損傷者用クイックリリースアクスル**	¥12,000
TYRES タイヤ		*(choose only one tyre type)(タイヤの種類のみ選択ください)*	
KRF070101	○	Tyre, pneumatic, fine profile, Schwalbe Right Run **空気入りシュワルベ ライトラン** *(not in 25")(25" 不可)*	-
KRF070107	□	Tyre, pneumatic, slick, Schwalbe One **空気入りシュワルベ ワン (L)**	¥10,000
KRF070102	○	Tyre, puncture proof, tread **ノーパンク タイヤ (+)**	
KRF070104	□	Tyre, pneumatic, puncture proof, tread, Schwalbe Marathon Plus Evolution **シュワルベ マラソンプラス エボリューション (+)**	¥10,000
KRF090163	□	1 extra tyre (same as on the chair) and 1 extra inner tube **追加タイヤ（車椅子と同じ）、追加イナーチューブ 各1個**	¥12,000

(1): ***Only with 0° wheel camber キャンバー0° のみ***

(2): ***Red and blue only in combination with soft castors 赤と青はソフトキャスターのみ***

(3): ***Not with Spinergy wheels スピナジーホイール不可***

(L)= lightest option 最軽量オプション (+)= adds 500 g or more to the wheelchair-weight 500g 又それ以上重量増加

FRAME ACCESSORIES フレーム アクセサリー

KRF090001
Tip assist チップアシスト

KRF090004
Anti-tip tubes SA
転倒防止スイングアウェイ

KRF090010
Transit Wheels
トランジットホイール

KRF090007
Quickie style anti tip tubes pluggable
Quickieスタイル転倒防止 プラグ着脱式

KRF090010
Frame protection,Plastic, glued to the frame, black フレームプロテクション プラスティック フレーム接着 黒

KRF070703
CoG Adapter, Standard
車軸(重心位置)標準アダプター

KRF070701
CoG Adapter, lightweight
車軸(重心位置)軽量アダプター

FORKS フォーク

KRF080013 & KRF080306
Castor fork, Carbotecture & Castor solid (soft) aluminum
カーボン テクスチャー キャスターフォーク & アルミニウムソリッド(ソフト) リム:アルミシルバー

KRF080008
Castor fork, aluminum, one-arm, red
アルミニウム ワンアーム キャスターフォーク 赤

REAR WHEELS & HANDRIMS リアホイール＆ハンドリム

KRF070001
Universal wheel
ユニバーサル ホイール

KRF070002
Design wheel
デザインホイール

KRF070003
Lightweight wheel
ライトウェイト ホイール

KRF070004
Proton wheel
プロトン ホイール

KRF070211
Handrims Surge®
サージ ハンドリム

KRF070208
Handrims Maxgrepp
マックスグリップ ハンドリム

TYRES タイヤ

KRF070101
Schwalbe Right Run
シュワルベ ライトラン

KRF070107
Schwalbe One
シュワルベ ワン

KRF070104
Schwalbe Marathon Plus Evolution シュワルベ マラソン プラス エボリューション

KRF070102
Tyre, puncture proof
ノーパンク タイヤ

WHEEL LOCKS ブレーキ

KRF060001
Standard brake
標準ブレーキ

KRF060002
Knee lever brake
ニーレバーブレーキ

KRF060023
Compact brake
コンパクト ブレーキ EVO

KRF060024
LIghtweight Compact brake EVO
軽量コンパクト ブレーキ EVO

Krypton F

● = Standard 標準　○ = No cost option 無料オプション　□ = Cost option 有料オプション　**Price in ¥ 価格**

		HANDRIMS ハンドリム	
KRF070201	○	Handrims, aluminium, powder-coated, clear **ｱﾙﾐﾆｳﾑ ﾊﾟｳﾀﾞｰｺｰﾃｨﾝｸﾞ（ｸﾘｱ）** **(L)**	-
KRF070202	○	Handrims, aluminium, anodised, silver **ｱﾙﾐﾆｳﾑ ｱﾉﾀﾞｲｽﾞﾄﾞ (ｼﾙﾊﾞｰ)** **(L)**	-
KRF070203	□	aluminium, powder-coated, coloured*(select colour)* **ｱﾙﾐﾆｳﾑ ﾊﾟｳﾀﾞｰｺｰﾃｨﾝｸﾞ（ｶﾗｰ）** ***（最終ﾍﾟｰｼﾞより色選択）* (L)**	¥12,000
KRF070204	○	Handrims, stainless steel, silver **ステンレス（シルバー）** **(+)**	
KRF070205	□	Handrims, titanium, untreated **チタン**	¥43,000
KRF070206	□	Handrims, titanium, powder-coated, clear **チタンパウダーコーティング（クリア）**	¥43,000
KRF070207	□	Handrims, Supergrip ® **スーパーグリップ** **(+)**	¥60,000
KRF070208	□	Handrims, Maxgrepp ® **マックスグリップ** **(+)** *(only 24")* ***(24" のみ)***	¥79,000
KRF070212	□	Handrims, Ellipse 3R **エリプス3R** **(+)**	¥63,000
		Hand rim mounting ハンドリム取付け幅	
KRF070307	□	Handrim mount, super narrow (7 mm) **ｽｰﾊﾟｰﾅﾛｰ（7mm）** *(only with stainless steel; not in combination with Spinergy, Proton and Lightweight Wheels and stainless steel Handrim, Not with Maxgrepp)* ***(ステンレススチールのみ ;Spinergy 、Proton 、Lightweight ホイール、ステンレス製ハンドリム、Maxgrepp と併用 不可)***	¥22,000
KRF070317	●	Handrim mount, narrow (17 mm) **ナロー(17mm)** *(Not with Maxgrepp* ***Maxgrepp と併用不可)***	Std. 標準
KRF070327	○	Handrim mount, wide (27 mm) **ワイド（27mm）**	-
		Handrim accessories ハンドリム アクセサリー	
KRF070250	□	Handrim cover, rubber **ゴム製 ハンドリム カバー** *(only 24", not with Surge)* ***(24" のみ、ｻｰｼﾞ不可)***	¥23,000
		WHEEL CAMBER ホイールキャンバー *(choose only one option)* ***(1 つお選びください)***	
KRF070600	○	0°	-
KRF070602	○	2° *(not with COG Adapter, lightweight)* ***(車軸 軽量ｱﾀﾞﾌﾟﾀｰ不可)***	-
KRF070604	○	4° *(not with COG Adapter, lightweight)* ***(車軸 軽量ｱﾀﾞﾌﾟﾀｰ不可)***	-
		SPOKE GUARDS (only available in 24") (+) スポークガード (24"のみ)	
KRF070831	□	Transparent **透明**	¥33,000
			¥44,000
		KRF070813 □ Galactica **ｷﾞｬﾗｸﾃｨｶ**	¥44,000
KRF070823	□	Princess **ﾌﾟﾘﾝｾｽ** *KRF070818* □ JungleFever**ｼﾞｬﾝｸﾞﾙﾌｨｰﾊﾞｰ**	¥44,000
KRF070816	□	Happy Lions **ﾊｯﾋﾟｰﾗｲｵﾝ**	¥44,000
KRF070819	□	Monkeys **ﾓﾝｷｰ** *KRF070821* □ Pirates **ﾊﾟｲﾚｰﾂ** *KRF070811* □ Feather **羽**	¥44,000
KRF070820	□	Oriental **ｵﾘｴﾝﾀﾙ**	¥44,000
KRF070829	□	Superhero **ｽｰﾊﾟｰﾋｰﾛｰ** *KRF070814* □ Graffiti **ｸﾞﾗﾌｨﾃｨ** *KRF070806* □ Chrome **ｸﾛｰﾑ**	¥44,000
KRF070817	□	Hot Wheels **ﾎｯﾄﾎｲｰﾙ** *KRF070802* □ Basketball **ﾊﾞｽｹｯﾄﾎﾞｰﾙ** *KRF070803* □ Basketball2 **ﾊﾞｽｹｯﾄﾎﾞｰﾙ2**	¥44,000
KRF070822	□	Pool **ﾌﾟｰﾙ** *KRF070812* □ Flying Water **水しぶき** *KRF070828* □ Space **ｽﾍﾟｰｽ**	¥44,000
KRF070827	□	Silk **ｼﾙｸ**	¥44,000
KRF070830	□	Tiger **ﾀｲｶﾞｰ** *KRF070833* □ Zebra **ｾﾞﾌﾞﾗ**	¥44,000
		WHEEL LOCKS ブレーキ *(choose only one option)* ***(1 つお選びください)***	
KRF060001	●	Standard brake **標準ブレーキ**	Std. 標準
KRF060002	□	Knee-lever brake **ニ―レバー ブレーキ**	¥11,000
KRF060010	□	Brake lever extension, knee-lever brake, fold-down **ニ―レバー用延長ハンドル 折りたたみ式**	¥6,000
KRF060023	□	Compact brake EVO **コンパクトブレーキEVO**	¥16,000
KRF060024	□	Lightweight compact brake EVO **軽量コンパクトブレーキEVO** **(L)** **(1)**	¥22,000
		(L)= lightest option (+)= adds 500g or more to the wheelchair-weight ***最軽量ｵﾌﾟｼｮﾝ 500g又それ以上重量増加***	
		ACCESSORIES アクセサリー	
KRF090000	●	Tool kit **ツールキット**	Std.
KRF090024	□	High pressure pump (0 - 11 bar) **高圧プレッシャーポンプ (0-11ﾊﾞｰ)**	¥15,000
KRF090025	□	Air pump **空気入れ**	¥3,000
KRF090026	□	Mobile phone pocket **携帯電話ポケット**	¥5,000
KRF090030	□	Back pack **バックパック**	¥14,000

(1): ***not available with 4° camber; not with seat depth 34 cm; adjustment of CoG +/- approx. 2,5 cm in the field***
4° ｷｬﾝﾊﾞｰ不可、34cm 奥行不可、車軸の調整はおよそ +/-2.5cm
(L)= lightest option 最軽量ｵﾌﾟｼｮﾝ (+)= adds 500 g or more to the wheelchair-weight 500g 又それ以上重量増加

Krypton F

● = Standard 標準　○ = No cost option 無料オプション　□ = Cost option 有料オプション

COLOURS FOR HANDRIMS AND HUB/ RIM OF THE STANDARD WHEEL 標準ホイール用ﾊﾝﾄﾞﾘﾑ、ﾊﾌﾞ、ﾘﾑ カラー

	Handrimﾊﾝﾄﾞﾘﾑ (2) ¥12,000	Hub/rimﾊﾌﾞ/ﾘﾑ (2) ¥32,000
02 Brilliant Silver ﾌﾞﾘﾘｱﾝﾄ ｼﾙﾊﾞｰ	□	
03 Silver Matt ﾏｯﾄｼﾙﾊﾞｰ	□	
06 Sun Yellow ｻﾝｲｴﾛｰ	□	
14 Blue ﾌﾞﾙｰ	□	□
15 Brilliant Marine ﾌﾞﾘﾘｱﾝﾄﾏﾘｰﾝ	□	
16 Matt Marine ﾏｯﾄﾏﾘｰﾝ	□	
19 Brilliant Purple ﾌﾞﾘﾘｱﾝﾄﾊﾟｰﾌﾟﾙ	□	
21 Red Ruby ﾚｯﾄﾞﾙﾋﾞｰ	□	
22 Brilliant Red ﾌﾞﾘﾘｱﾝﾄﾚｯﾄﾞ	□	□
23 Matt Red ﾏｯﾄﾚｯﾄﾞ	□	□
24TuttiFruttiOrangeﾄｳｯﾃｨﾌﾙｯﾃｨｵﾚﾝｼﾞ	□	
27 Graphitemetallic ｸﾞﾗﾌｧｲﾄ ﾒﾀﾘｯｸ	□	
29 Black ﾌﾞﾗｯｸ	□	□
31 Matt Black ﾏｯﾄﾌﾞﾗｯｸ	□	□
32 Signal White ｼｸﾞﾅﾙ ﾎﾜｲﾄ	□	
33 Pink ﾋﾟﾝｸ	□	
34DarkChocolateMetallic ﾀﾞｰｸﾁｮｺﾚｰﾄﾒﾀﾘｯｸ	□	
35 Skyblue ｽｶｲﾌﾞﾙｰ	□	
36 Cyan-Metallic ｼｱﾝ ﾒﾀﾘｯｸ	□	
37 Marsred (Orange) ﾏｰｽﾞﾚｯﾄﾞ（ｵﾚﾝｼﾞ）	□	
40 Kiwi ｷｳｲ	□	
41 Flamingo-Glitter ﾌﾗﾐﾝｺﾞｸﾞﾘｯﾀｰ	□	
42 Matt-Anthracite ﾏｯﾄ ｱﾝｿﾗｻｲﾄ	□	
46 Mamba Green ﾏﾝﾊﾞｸﾞﾘｰﾝ NEW	□	

(2) Handrim: only with handrim colour powder coated; Hub/rim: only for universal wheel
ﾊﾝﾄﾞﾘﾑ：ﾊﾟｳﾀﾞｰｺｰﾃｨﾝｸﾞ ﾊﾝﾄﾞﾘﾑのみ；ﾊﾌﾞ/ﾘﾑ：ﾕﾆﾊﾞｰｻﾙﾎｲｰﾙのみ

FRAME-COLOURS フレームカラー

KRF100139	○	Natural Carbon, no coating ナチュラル カーボン コーティングなし	Std. 標準
KRF100137	□	Transparent, gloss 透明グロス	¥98,000
KRF100138	□	Transparent, matt 透明マット	¥98,000
KRF100122	□	Black (gloss) ブラック（グロス）	¥98,000
KRF100123	□	Matte black マットブラック	¥98,000

FRAME-GRAPHICS "Flying Pixel" (scratch resistant, non-removeable)フレーム グラフィック "ﾌﾗｲﾝｸﾞ ﾋﾟｸｾﾙ" （傷防止、取り外し不可）

KRF100590	□	Frame graphics Flying Pixel, silver フレームグラフィック フライング ピクセル シルバー	¥38,000
KRF100591	□	Frame graphics Flying Pixel, red フレームグラフィック フライング ピクセル レッド	¥38,000
KRF100592	□	Frame graphics Flying Pixel, blue フレームグラフィック フライング ピクセル ブルー	¥38,000

COLOUR STICKERS "SOPUR"/ "QUICKIE" and "Krypton" (3) ステッカーカラー "SOPUR"/"QUICKIE"/"Krypton"

KRF100550	○	black ブラック *(Sticker "Quickie" on sideguard will be silver in combination with carbon sideguards)*	-
KRF100551	○	silver シルバー *（ｶｰﾎﾞﾝｻｲﾄｶﾞｰﾄﾞの "Quickie" ｽﾃｯｶｰはｼﾙﾊﾞｰのみ）*	-
KRF100552	○	orange オレンジ	-
KRF100553	○	red レッド	-
KRF100554	○	blue ブルー	-

COLOURS FOR LIGHTWEIGHT WHEELS 24" 24"ライトウェイトホイール カラー

KRF100336	□	Rear wheel, lightweight anodized, orange ﾗｲﾄｳｪｲﾄﾘｱﾎｲｰﾙ ｱﾅﾀﾞｲｽﾞﾄﾞ オレンジ	(4)	¥32,000
KRF100337	□	Rear wheel, lightweight anodized, blue ﾗｲﾄｳｪｲﾄﾘｱﾎｲｰﾙ ｱﾅﾀﾞｲｽﾞﾄﾞ ブルー	(4)	¥32,000
KRF100338	□	Rear wheel, lightweight anodized, red ﾗｲﾄｳｪｲﾄﾘｱﾎｲｰﾙ ｱﾅﾀﾞｲｽﾞﾄﾞ レッド	(4)	¥32,000

(3) no choice possible when frame graphics "Flying Pixel" are chosen. ﾌﾚｰﾑｸﾞﾗﾌｨｯｸ" ﾌﾗｲﾝｸﾞﾋﾟｸｾﾙ" と同時選択不可

(4) only with 24" Lightweight wheel, Hub and rim anodized, black spokes 24" ﾗｲﾄｳｪｲﾄ ﾎｲｰﾙ、ﾊﾌﾞ& ﾘﾑ ｱﾅﾀﾞｲｽﾞﾄﾞ、ﾌﾞﾗｯｸｽﾎﾟｰｸ

Comments for special build - please apply for a quote; lead time conditions my change. 特注用備考欄 - *見積り、製造にお時間頂きます*

built4me

Krypton F - Base Price	**クリプトン F - ベース価格**	**¥720,000**
Option price	オプション価格	
Total Price	**計**	

FRAME COLOURS フレームカラー

1.
2.
3.
4.

1. *Transparent, gloss* ***透明グロス***
2. *Transparent, matt* ***透明マット***
3. *Black, gloss* ***ブラック(グロス)***
4. *Black, matt* ***マットブラック***

FRAME GRAPHIC "FLYING PIXELS" フレームグラフィック "フライング ピクセル"

From left to right: 左から

- *Frame graphics Flying Pixel, red* ***フレームグラフィック フライングピクセル 赤***
- *Frame graphics Flying Pixel, silver* ***フレームグラフィック フライングピクセル シルバー***
- *Frame graphics Flying Pixel, blue* ***フレームグラフィック フライングピクセル 青***

24 " LIGHT WEIGHT WHEEL COLOURS 24" ライトウェイト ホイール

KRF100336
Lightweight wheel, anodized orange
ﾗｲﾄｳｪｲﾄﾘｱﾎｲｰﾙ ｱﾅﾀﾞｲｽﾄﾞｵﾚﾝｼﾞ

KRF100337
Lightweight wheel, anodized blue
ﾗｲﾄｳｪｲﾄﾘｱﾎｲｰﾙ ｱﾅﾀﾞｲｽﾄﾞ ﾌﾞﾙｰ

KRF100338
Lightweight wheel, anodized red
ﾗｲﾄｳｪｲﾄﾘｱﾎｲｰﾙ ｱﾅﾀﾞｲｽﾄﾞﾚｯﾄﾞ

© Sunrise Medical