SUNRISE MEDICAL
Empulse
StreetJet
1-2-3 GO!
NEUE OPTIONEN

EINFACHE ANBINDUNG. INTUITIVE BEDIENUNG. LEISTUNGSSTARKER ANTRIEB.

EINFACHE ANBINDUNG

- Die patentierten One Touch Docking Klemmen ermöglichen ein einfaches, schnelles und müheloses Andocken an den Rollstuhl für puren Fahrspass.

INTUITIVE BEDIENUNG

- Der StreetJet wurde für Menschen mit eingeschränkter Handfunktion entwickelt. Alle Funktionen lassen sich mit wenig Kraftaufwand ausführen.

LEISTUNGSSTARKER ANTRIEB

- Ein leistungsstarker Motor und eine hohe Batteriekapazität ermöglichen bis zu 50 km lange Fahrten, auch auf unebenen Untergrund und für sorgenfreien Fahrspass.

INDIVIDUALISIERBAR

- Der StreetJet bietet eine grosse Auswahl an Zubehör und Farboptionen. Ausserdem ist er individuell anpassbar für maximalen Komfort.

MEHR LEISTUNG FÜR LANGE TOUREN

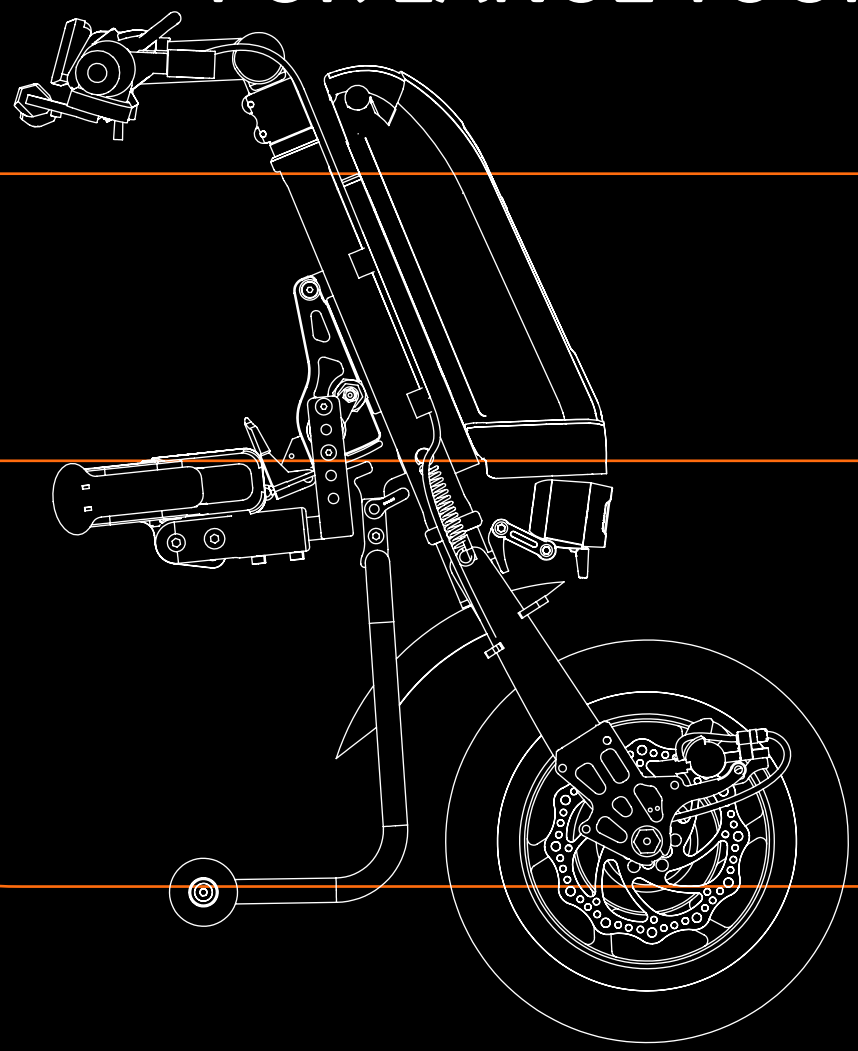

Der Empulse StreetJet ist eine zuverlässige und emissionsfreie Alternative für sportliche Fahrten und lange Touren auch auf unebenem Untergrund.

Wecken Sie ihre Abenteuerlust und entfalten Sie dank der Power des StreetJets ein neues Gefühl von Freiheit und Unabhängigkeit. Geniessen Sie die Motorpower und lassen Sie sich nicht von erschöpften Armen bestimmen.
Erhältlich in 630 Watt (12”) oder 750 Watt (16”).

Das perfekt abgestimmte, elektrische System, bestehend aus einem effizienten, bürstenlosen Motor und einem Hochleistungs-Lithium-Ionen-Akku, sorgt für Kraftreserven am Berg und eine grosse Reichweite.

Hoher Fahrkomfort auch bei langen Touren durch Tempomat und Hybrid Luftbereifung.

Ob jung oder alt, in der Stadt oder auf dem Land, nahezu jeder kann die unbegrenzte Mobilität geniessen. Der StreetJet bietet jede Menge Fahrspass und ein ungetrübtes Fahrgefühl auf verschiedensten Untergründen.

«ONE TOUCH» DOCKING SYSTEM

PATENTIERT

Die patentierten One Touch Docking Klemmen wurden entwickelt um ein einfaches, schnelles und müheloses Andocken an den Rollstuhl zu ermöglichen. Gerade bei schwachen Handfunktionen erweist sich das sekundenschnelle Andocken durch leichtes Drücken als Vorteil. Die One Touch Docking Klemmen wurden für eine Vielzahl an Rahmenformen konzipiert. Am Rollstuhlrahmen verbleibt kein störendes Zubehör wie bspw. Dockingklemmen, welche bei Nichtbenutzung zusätzliches Gewicht verursachen. Durch den Ständer mit Rädern, das Design der Klemmen und dem Rückwärtsgang, muss der StreetJet während des Ankopplungsprozesses nicht angehoben werden.

Scannen Sie den QR Code mit Ihrem Smartphone um das Video zum schnellen und einfachen Andocken zu sehen.

1 Öffnen Sie die One Touch Docking Klemmen, fahren Sie mit dem Frontrahmen des Rollstuhls in die Klemmen und verriegeln Sie die Klemmen durch leichten Druck auf die Klemmhebel.

2 Ziehen und halten Sie den Entriegelungshebel am Lenker, drücken Sie den Lenker nach vorne/oben oder nutzen Sie dafür den Rückwärtsgang und lassen Sie den Entriegelungshebel los.

3 Verrigeln Sie den kleinen roten Hebel am Zwischenrahmen und geniessen Sie die Fahrt.

GO!

RADGRÖSSE WÄHLEN

12″ RAD

Für eine kürzere Gesamtlänge und einen kleineren Wendekreis – Ihre Wahl für die städtische Umgebung und den Transport.

16″ RAD

Für mehr Komfort und schwierigeres Terrain – Ihre Wahl für Outdoor-Abenteuer.

AUSGETRETENE PFADE VERLASSEN

Verbessern Sie ihre Mobilität – ob auf dem Weg zur Arbeit, bei der Erkundung der Stadt oder bei Abenteuern im Freien. Der StreetJet steigert den Komfort sowie die Mobilität und lässt Sie die Freiheit geniessen, neue Pfade zu entdecken.

Das LED Licht sorgt für gute Sicht an nebligen Tagen und dunklen Nächten.

ALLES UNTER KONTROLLE

1 Winkeleinstellbarer Lenker.

2 Gashebel für ergonomische und präzise Bedienung.

3 Proportionaler elektrischer Motorbremshebel für ergonomisches und präzises Abbremsen.

4 Docking-Entriegelungshebel für sicheres und einfaches An- und Abdocken, mit beiden Händen am Lenker.

5 Bremshebel zur Betätigung der mechanischen Bremse. Inklusive integrierter Parkbremse.

6 Der Tempomat hält eine konstante Geschwindigkeit, für eine komfortable Fahrt.

7 Vorwärts- / Rückwärtsschalter für einfaches Manövrieren.

8 Leicht ablesbares LCD-Display zur Überwachung von Geschwindigkeit, Gesamtstrecke, Batteriezustand und Stromverbrauch.

Einstellung des Maximalgeschwindigkeitsmodus, sowie der Beschleunigung (z. B. geringere Beschleunigung für Personen mit geringerer Rumpfstabilität).

MEHR REICHWEITE FÜR MEHR ABENTEUER

Der Lithium-Ionen-Akku mit 14 Ah Kapazität und intelligentem Batterie-Management-System ermöglicht Ausflüge von bis zu 50 km, ohne sich Gedanken über den zustand des Akkus machen zu müssen.
Mit dem USB Ladeanschluss können Sie Ihr Smartphone während der App-Navigation oder beim Musikhören aufladen.

BREMSKRAFT, AUF DIE SIE SICH VERLASSEN KÖNNEN

Die präzise und kraftvolle Scheibenbremse, mit effizienter Kraftübertragung und schnell ansprechender Bremskraft, sorgt für optimales Abbremsen auf unterschiedlichen Untergründen oder Wetterbedingungen.

Das Doppel- oder optional Triplebremssystem bietet Komfort und Sicherheit. Das Doppelbremssystem umfasst eine mechanische Scheibenbremse und eine separate proportionale elektrische Bremse. Das optionale Triplebremssystem erweitert das Doppelbremssystem um eine weitere mechanische Bremse.

GABEL UND HAUPTRAHMEN FARBEN: PULVERBESCHICHTET

White gloss 100

White matt 101

Black gloss 103

Black matt 105

Green gloss 107

Red gloss 108

Yellow gloss 120

Grey matt 131

Grey gloss 132

Light grey matt 133

Cream gloss 135

Duckegg blue gloss 141

Forest green gloss 143

Navy blue matt 152

Purple gloss 157

Dark blue gloss 151

Royal blue gloss 154

Blue gloss 174

Orange gloss 180

Pink gloss 188

Der StreetJet bietet eine Vielzahl an Zubehör für Ihre persönlichen Bedürfnisse. Das Zubehör wurde speziell auf den StreetJet abgestimmt.

Farb-Kit eloxiert

(Ständer, Zwischenrahmen, One Touch Docking Klemmen) in 5 Farben erhältlich:

Eloxiert, schwarz

Eloxiert, rot

Eloxiert, blau

Eloxiert, lila

Eloxiert, gold

Farbe Brems- und Entriegelungszug

In 3 Farben erhältlich:

Schwarz

Blau

Rot

Zusatz-Akku, 8 Ah (mit IATA-Zertifikat): Erkundigen Sie sich im Voraus bei Ihrer Fluggesellschaft nach den spezifischen Akkuanforderungen.

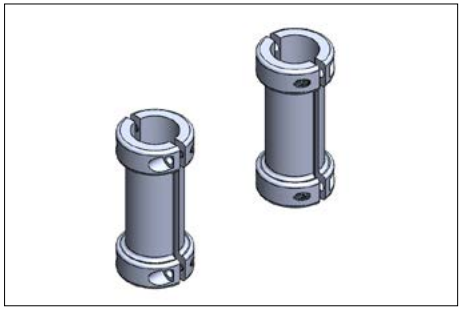

Frontrahmen-Schutz: Erhältlich für Rund- und Ovalrohrrahmen.

Kein unkomfortables Anheben erforderlich, dank der aufrechten Position des StreetJet.

LED-Licht: Leuchtet Ihren Fahrweg aus und macht Sie besser sichtbar.

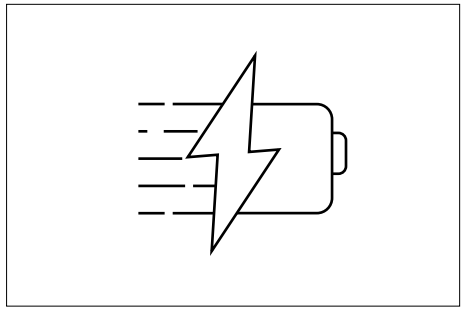

Schnell-Ladegerät, 4 A: Doppelt so schnelles Aufladen, als mit dem Standard-Ladegerät.

Carbon-Schutzblech: Modernes Aussehen und geringes Gewicht.

Gepäckträger: Belastbar bis zu 8 kg, für komfortablen Transport Ihres Gepäcks.

Triplebremssystem: Mechanische Doppelbremse und proportionale elektrische Motorbremse.

Empulse StreetJet

TECHNISCHE DATEN

Betriebsspannung	36 Volt
Reichweite	bis zu 50 km (mit 14 Ah Batterie) / bis zu 26 km (mit 8 Ah Batterie) (2)
Max. Steigfähigkeit	bis zu 11% (6°)
Motorleistung (max. Leistung)	12" 250 W (630 W) / 16" 250 W (750 W)
Frontrahmenbreite	220 - 425 mm (1)
Max. Nutzergewicht	120 kg
Max. Geschwindigkeit	6 km/h; optional 10 / 15 / 20 km/h (4)
Akkugewicht	2,6 kg (14 Ah) / 2,1 kg (8 Ah)
Gesamtgewicht ohne Akku	ab 12,9 kg (3)
Gesamtgewicht mit Akku	ab 15,5 kg (14 Ah) / 15 kg (8 Ah) (3)
Akku	Lithium-Ion, 36V, 14 Ah; optional 8 Ah (mit IATA-Zertifikat), intelligentes Batterie-Managment-System
Radgrösse	12" Luftbereifung / 16" Luftbereifung
Ladegerät	36 V / 2 A; optional Schnell-Ladegerät, 4 A
Bremse	Doppelbremssystem: Mechanische Scheibenbremse und proportionale elektrische Bremse. Optional Triplebremssystem: Mechanische Doppelbremse und proportionale elektrische Motorbremse.

Rev.: 08/2024

Sunrise Medical AG

Erlenauweg 17
3110 Münsingen
031 958 38 38
info@sunrisemedical.ch
www.SunriseMedical.ch

Zertifiziert nach allen geltenden EN12184-Normen

(1) Innenmass, gemessen von Inneseite Rohr zu Innenseite Rohr. Bitte verwenden Sie ausschliesslich die gemessenen Masse und nicht die Sitzbreite um die Kompatibilität zu prüfen.

(2) Gemäss ISO 7176 - 4, abhängig von der Bodenbeschaffenheit, Nutzergewicht, Fahrgeschwindigkeit, Fahrverhalten und Umgebungstemperatur.

(3) Abhänging von der Produktkonfiguration.

(4) Überprüfen Sie die in Ihrem Land geltenden Gesetze und Vorschriften bezüglich der zulässigen Höchstgeschwindigkeit. Maximalgeschwindigkeitseinstellungen können ausschliesslich durch Sunrise Medical durchgeführt werden.

Weitere Informationen zu den technischen Daten, Optionen und Zubehör finden Sie im Bestellblatt. Änderungen bei den Angaben bleiben jederzeit vorbehalten. Bei Fragen wenden Sie sich bitte an Sunrise Medical. Für sehbehinderte Personen steht dieses Dokument im PDF-Format auf www.SunriseMedical.ch zur Verfügung.