SUNRISE MEDICAL

Stand: 02/2025

zippie by SOPUR

Youngster3

Rechnungsadresse:
Firma:
Strasse:
PLZ/Ort:
Fon:

Datum:
Kommission:

Versandadresse:
Firma:
Strasse:
PLZ/Ort:
Fon:

Sunrise Medical Auftragsnummer:

☐ Bestellung ☐ built4me

☐ Kostenvoranschlag

E-Mail Kundendienst: cs@sunrisemedical.ch

Garantie

Es gelten unsere allgemeinen Geschäftsbedingungen.

Wir bitten Sie ausschliesslich mit diesem Bestellformular zu bestellen.

Maximales Benutzergewicht 85 kg

Benutzergewicht _____ kg

Tarifposition Sozialversicherung: 40.132.002

Masstoleranz ± 10 mm, Massangaben in mm

Technische Änderungen und Druckfehler vorbehalten

● = Standard n/c = ohne Aufpreis

Grundpreis CHF 3840

Exkl. MWST / Unverbindliche Preisempfehlung

	Grundmasse	
●	ZIPPIE Youngster3, Grundpreis	3840
●	Fixationen für den Behindertentransport montiert/gekennzeichnet	Std

Sitzbreite in mm

Sitztiefe in mm	220	240	260	280	300	320	340	360	380	400	plus 20 mm
240	○	○	○	○	○	○	○	○	○	○	kurzer Rahmen
260	○	○	○	○	○	○	○	○	○	○	
280	○	○	○	○	○	○	○	○	○	○	
300	○	○	○	○	○	○	○	○	○	○	
300	○	○	○	○	○	○	○	○	○	○	langer Rahmen
320	○	○	○	○	○	○	○	○	○	○	
340	○	○	○	○	○	○	○	○	○	○	
360	○	○	○	○	○	○	○	○	○	○	
380	○	○	○	○	○	○	○	○	○	○	
400	○	○	○	○	○	○	○	○	○	○	
plus 40 mm	gerader Rahmen (= ohne Abduktion) ab Sitzbreite 260 mm										

Die hintere Sitzhöhe kann nur zwischen 0 und minus 120 mm tiefer sein als die vordere Sitzhöhe!
Die hintere Sitzhöhe kann nicht höher sein als die vordere.

4" & 5" Vollgummi
4" & 5" Vollgummi Soft mit Alufelge
5" & 6" Vollgummi Soft
nur mit 45 mm Gabel erhältlich.

Weitere Messverfahren auf Seite 5 beachten.
Alle Masseinheiten ohne Sitzkissen.

Vordere Sitzhöhe in mm

Lenkräder	Gabel (Länge x Breite)	370	380	390	400	410	420	430	440	450	460	470	480	500
4"	111 mm x 45 mm		○	○	○	○								
	115 mm x 45 mm			○	○	○	○							
	111 mm x 32 mm	○	○	○	○	○								
	131 mm x 45 mm					○	○	○	○					
	166 mm x 45 mm							○	○		○	○		
5"	111 mm x 45 mm				○	○	○							
	115 mm x 45 mm				○	○	○	○	○					
	111 mm x 32 mm				○	○	○							
	131 mm x 45 mm						○	○	○	○				
	166 mm x 45 mm								○	○	○	○	○	
6"	111 mm x 45 mm						○	○						
	115 mm x 45 mm						○	○		○				
	131 mm x 45 mm						○	○		○	○			
	166 mm x 45 mm									○	○	○	○	○

SH-Angaben mit 10 mm Distanz zwischen Kugellager der Gabel und Rahmenanbau

Distanz kann auch unterhalb des Kugellagers eingebaut werden = angegebene Sitzhöhe -10 mm

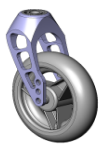

111 x 32 mm

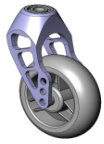

111 x 45 mm
115 x 45 mm
131 x 45 mm

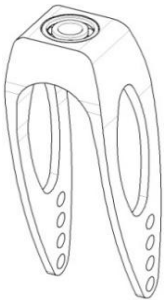

166 x 45 mm

Hintere Sitzhöhe in mm

Antriebsrad	320	330	340	350	360	370	380	400	410	420	430	440	450	460	470
20" (451 mm)			○	○											
22" (489 mm)					○	○	○	○	○		○	○	○		
24" (540 mm)									○	○	○	○	○		○

Hinweis: Werte ermittelt mit 1" Bereifung, ohne Sitzkissen

ZIPPIE Youngster 3			Tarif Ziffer	CHF exkl.
		Sitz		
		Sitzbespannung		
●	020101	Sitzbespannung mit 1 Utensilientasche	40.507.000	Std
❑		Sitzbespannung ❑ 020102 mit 2 Utensilientaschen ❑ 020103 mit Utensilien- und Kathetertasche	70.362.000	60
❑	020104	ohne Sitzbespannung		-50
		Sitzkissen und Sitzauflagen		
❑	020201/03	Sitzkissen Schaumstoff mit Bezug schwarz Härte mittel ❑ 30 mm ❑ 50 mm	70.141.000	142
		JAY Zip Kissen und Rücken (Die Masse werden den Rollstuhlmassen angepasst! Beim ZIP Rücken: keine Bespannung nötig!)		
		❑ ZIP Kissen ❑ Bemerkungen:		445
		❑ ZIP Rücken ❑ S (150 mm) hoch ❑ M (200 mm) hoch ❑ T (250 mm) hoch ❑ X (300 mm) hoch		895
		❑ 2. Überzug schwarz ❑ 2. Überzug blau ❑ 2. Überzug pink		nc
❑	020301	Positionierungsgurt	70.112.000	104
❑	020303	Jay Fit Gurt, Anbringung im 90° Winkel (Angebracht an der Schiene des Sitzrahmens. Ab SB 260 mm. Verwendung nur mit Kissen)	70.112.000	104
❑	020304	Jay Fit Gurt, Anbringung im 45° Winkel (Angebracht an der Schiene des Sitzrahmens. Ab SB 260 mm. Verwendung nur mit Kissen)	70.112.000	104

Siehe auch JAY Bestellblätter

		Rücken		
		Rückenhöhe einstellbar, von/bis 225 - 275 mm / 275 - 325 mm / 325 - 375 mm / 375 - 425 mm		
		eingestellt auf ○ 225 mm ○ 275 mm ○ 325 mm ○ 375 mm		
		○ 250 mm ○ 300 mm ○ 350 mm ○ 400 mm		
		○ 275 mm ○ 325 mm ○ 375 mm ○ 425 mm		
●	030101	Rücken Standard, fix 90°, nicht vor-/abklappbar		Std
❑	030102	Rücken winkelverstellbar ❑ -3° ❑ 0° ❑ 5° ❑ 10° ❑ 15° (nur mit Seitenteil 040202)		345
		B4M Sonderbau: Winkelverstellbarer Rücken (Recline) (+10 Tage Lieferfrist)		
❑		Winkelverstellung von -3° bis +20° (nur mit Seitenteil 040201 und erst ab Sitztiefe 300 mm) (nicht in Kombination mit Safari Bremse, Sitztiefenverlängerung (50 mm) & Rückenbespannung Standard)	70.133.000	835
		Rückenbespannung		
●	030306	Bespannung Standard (nicht möglich mit Erweiterung Sitztiefe)	40.507.000	Std
❑	030316	EXO Bespannung schwarz; Kunstfaser, gepolstert & anpassbar - mit Rückentasche **(neue EXO EVO Version)**	40.50.7000	n/c
		Farbe Einfassbänder: ● Schwarz ❑ Orange ❑ Silber ❑ Rot ❑ Blau		
❑	030317	EXO PRO Bespannung schwarz; Kunstfaser, gepolstert, anpassbar & atmungsaktiv - mit Rückentasche **(neue EXO EVO Version)**	40.50.7000	142
		Farbe Einfassbänder: ● Schwarz ❑ Orange ❑ Silber ❑ Rot ❑ Blau		
❑	030305	ohne Rückenbespannung		-50
		Schiebegriffe		
❑	030201	Ohne Schiebegriffe		n/c
●	030203	Schiebegriffe Standard	40.510.000	Std
❑	030204	Schiebegriffe abklappbar (ab RH 325 mm)	40.510.000	155
❑	030205	Schiebegriffe höhenverstellbar (nicht mit Schiebegriffen kurz, lang oder abklappbar; ab RH 300 mm)	40.510.000	310
❑	030206	Schiebegriffe abgewinkelt, höhenverstellbar (nicht mit Schiebegriffen kurz, lang oder abklappbar; nicht mit Trommelbremse)	40.510.000	342
❑	030207	Schiebegriffe höhenverstellbar, für JAY- und andere Rückensysteme (nicht mit Schiebegriffen kurz, lang oder abklappbar; ab RH 300 mm)	40.510.000	310
		Schiebebügel höhen- und winkelverstellbar ● gerade (1324-03) ❑ verbreitert (1324-04)	40.510.000	310
❑	030401/02	Kopfstütze ❑ mittel ❑ gross	70.121.000	494
❑	030403	Stabilisierungsstange		183

030316

030204

030317

030203 (Std)

030205

1324-03

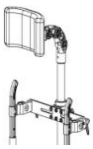

030401

1324-04

		Seitenteile/Armauflagen		
●	040201	Seitenteile Aluminium in Rahmenfarbe mit Kälteschutz	40.508.000	Std
❑	040202	Seitenteile Aluminium für winkeleinstellbaren Rücken (030102) mit Kälteschutz	40.508.000	49
❑	040211	Seitenteile Aluminium in Rahmenfarbe mit Kleiderschutz (kompatibel mit Armauflage höhenverstellbar)	40.508.000	n/c
❑	040204	Kleiderschutz Kunststoff, vernietet (nur mit 040201 oder 040203)	40.508.000	98
❑	040210	Radabdeckung Kunststoff, anschraubbar, schwarz (nur mit 040201 oder 040203)	40.508.000	98
❑	040203	Leichtgewichtsseitenteile mit integriertem Kleiderschutz, Karbonoptik (nicht in Kombination mit 040204, 040210, 040101)	40.508.000	201
❑	040212	Seitenteile Aluminium in Rahmenfarbe mit Kleiderschutz, für Safari integrierte Seitenteilbremse	40.508.000	n/c
❑	040205	Seitenteile Kunststoff steck-/wegnehmbar (Quickie Style)	40.508.000	n/c
❑	040101	Armauflage höhenverstellbar, verschraubt (nicht mit Safaribremse)	40.508.000	98
		Therapietisch		
❑	040207/08	abschwenkbar für Sitzbreite 260-400 mm ❑ rechts ❑ links (nur mit Armauflage)	70.161.000	470
		Fussstützen		
❑		Leichtgewicht-Fussraste durchgehend, winkeleinstellbar inkl. Wadenband (nur in Fussrasten-Pos. 3 - siehe Seite 7)		
	050102	● Fussauflage Kunststoff (Abduktionsrahmen SB 260-400 mm, Std. 300-400 mm)	40.505.00	Std
	050103	❑ Fussauflage Karbon (Abduktionsrahmen SB 280-400 mm, Std. 320-400 mm)	40.505.00	205
❑	050115	Seitenschutz, einstellbar zur seitlichen Abgrenzung der Fussraste		80
❑	050106	Fussraste durchgehend "Youngster 3" (SB 380 & 400 mm mit Abdu-Rahmen wird mit Alu-Fussauflage geliefert)	40.505.00	205
	050107	❑ Spastikerverrriegelung für Fussraste durchgehend		53
	050108	❑ Wegschwenkmechanismus für Fussraste durchgehend		53

ZIPPIE Youngster 3			Tarif Ziffer	CHF exkl.
		Fussstützen (Fortsetzung)		
❑	050111	Fussraste geteilt "Youngster 3", Kunststoff (nicht in Sitzbreite 220 mm)	40.505.000	n/c
	050112/13	❑ Spastikerverrriegelung für Fussraste geteilt Anbau ❑ rechts ❑ links		53
	050114	❑ Spastikerverriegelung für Fussraste geteilt, Paar		106
❑	050101	Fussraste geteilt "Youngster 3", Aluminium (Abduktionsrahmen ab SB 260 mm, Std. ab SB 300 mm)	40.505.000	205
❑	050116/17	Klemmbügel zu Fussraste durchgehend o. geteilt "Youngster 3", Kunststoff o. Alu (bitte Tabelle Seite 7 beachten)		n/c
		❑ kurz 90 mm ❑ lang 121 mm		

Unterschenkellänge (UL) in mm

○ 170	○ 180	○ 190	○ 200	○ 210	○ 220	○ 230	○ 240	○ 250	○ 260	○ 270	○ 280	○ 290	○ 300
○ 310	○ 320	○ 330	○ 340	○ 350	○ 360	○ 370	○ 380	○ 390	○ 400	○ 410	○ 420	○ 430	○ 440

		Rahmen		
●	010101	Rahmen Standard gerade (erst ab Sitzbreite 26cm)		Std
❑	010102	Abduktionsrahmen fest Standardrahmen		n/c
❑	010201	Sitztiefenverlängerung (50 mm) (nur mit Rückenbespannung anpassbar, nicht mit Seitenteil 040203 und erst ab Sitztiefe 300 mm) Erhöht Sitztiefe um 50 mm, ermöglicht bessere Schwerpunkteinstellungen bei Verwendung mit Sitzschalen		311
		Rahmen Zubehör		
❑	010302/01	Ankippbügel ❑ Anbau rechts ❑ Anbau links	40.506.000	51
		❑ Anbau rechts und links (Paar nicht in Kombination mit Sicherheitsrad)		102
❑	010303	Stockhalter (nur in Kombination mit Ankippbügel)	40.512.000	62
❑	010307/06	Sicherheitsrad abschwenkbar ❑ Anbau rechts ❑ Anbau links	40.501.000	155
	010308	❑ Anbau rechts und links (Paar nicht in Kombination mit Ankippbügel)	40.502.000	310
❑	010309	Transitrollen		261
		Lenkräder		
●	080101	Vorderradgabel (Wahl der Vorderradgabel siehe Seite 1, Sitzhöhen vorne)		Std
		Lenkrad		
●	080201	Vollgummi (nur für 4" & 5", nur mit Gabelbreite 45 mm)	40.511.000	Std
❑	080202	Vollgummi Soft (nur für 5" & 6" mit Gabelbreite 45 mm)	40.511.000	n/c
❑	080204	Vollgummi mit Aluminiumfelge (nur für 4" und 5")	40.511.000	104
❑	080205	Vollgummi Soft mit Aluminiumfelge (nur für 4" & 5" mit Gabelbreite 45 mm)	40.511.000	156
		Antriebsrad		
		(bitte die möglichen Kombinationen Rad, Bereifung und Greifreifen beachten!)		
●	070102	Universalrad, gekreuzt, gespeicht (nur 22" & 24")		Std
❑	070103	Design Rad (nur 24")		n/c
❑	070104	Leichtgewichtsrad (nur 22" & 24" und mit Greifreifenanbau 17 mm, nicht mit 070202)		n/c
❑	070105	Protonrad (Superleichtgewicht) (nur mit Greifreifenanbau 17 mm, nicht mit 070202)		409
❑	070111	Antriebsrad mit Trommelbremse für Begleitpersonen (mit Schnellverschluss-Steckachse, nur 22" & 24")	40.503.000	409
❑	070106	Mountainbike Rad (nur 24", mit Mountainbike Reifen und Alu-Greifring, schwarz beschichtet)		409
❑	070107	Mountainbike Rad Wechselsatz (nur 24" und mit Mountainbike Reifen)		514
❑	070108/09	Einhandantrieb mit Steckachse ohne Einhandbremse ❑ links ❑ rechts (min. SB 280 mm, keine Beschichtung, keine Sturzeinstellung, nicht mit TRBR, nur gekreuzt gespeichtes Antriebsrad)	90.101.000	1449
		Bereifung		
❑	070201	Feinprofil Bereifung 1" Schwalbe Right Run mit Pannenschutzgürtel	40.511.000	n/c
❑	070203	Feinprofil Bereifung Schwalbe One mit Pannenschutzgürtel (nur 22" & 24")	40.511.000	n/c
❑	070202	Pannensichere Bereifung Poly (nur 22" & 24", nicht in Kombination mit 070104 & 070105)	40.511.000	103
❑	070205	Schwalbe Marathon Evolution Plus 1" mit pannensicherer Einlage (nur 24")	40.511.000	103
		Greifreifen		
❑	070301	Aluminium Silber eloxiert (nicht mit Greifreifenanbau weit für Leichtgewichts- und Protonrad)		n/c
❑	070302	Aluminium Silber Klarlack (nicht mit Greifreifenanbau weit für Leichtgewichts- und Protonrad)		n/c
❑	070303	Aluminium pulverbeschichtet in Farbe Farbe = _____ (siehe S. 4) (nicht mit Leichtgewichtsrad)		
❑	070304	Edelstahl poliert (nur 22" & 24")		n/c
❑	070305	Titanium blank ❑ 070306 Titanium Klarlack beschichtet (nur 22" & 24")		314
❑	B4M	NaturalFit ohne Gummieinlage ❑ 38 mm **CHF 318** ❑ LT 30 mm **CHF 348** (nur Leichtgewichts- und Protonrad)	70.171.000	
❑	B4M	Surge mit Gummieinlage ❑ 38 mm **CHF 388** ❑ LT 30 mm **CHF 418** (nur Leichtgewichts- und Protonrad)	70.171.000	
❑	070307	Supergrip (nur 22" & 24")	70.171.000	305
❑	070308	MaxGrepp (nur 22" & 24")	70.171.000	410
❑	070403	Greifreifenanbau ❑ 7 mm super eng (nur in Edelstahl poliert, 24", nicht in Kombination mit Leichtgewichts-, Proton-, Spinergyrad / nicht mit MaxGrepp)		104
❑	070401	**Greifreifenanbau** ● 17 mm eng (nicht mit MaxGrepp)		Std
❑	070402	Greifreifenanbau ❑ 27 mm weit (nur Edelstahl 24")		n/c
❑	070309	Greifreifen Überzug (nur 22" und 24")	70.170.000	176
❑	070501-05	**Radsturz** ❑ 0° ❑ 1° ❑ 2° ❑ 3° ❑ 4°		n/c
		Speichenschutz		
❑		Speichenschutz ❑ 22" ❑ 24"	40.509.000	292
	❑ 5000	❑ 5002 ❑ 5003 ❑ 5004 ❑ 5007 ❑ 5008 ❑ 5009 ❑ 5010		292
	❑ 5013	❑ 5015 ❑ 5016 ❑ 5017 ❑ 5018 ❑ 5020 ❑ 5021 ❑ 5022		292
	❑ 5023	❑ 5024 ❑ 5025 ❑ 5134		292
	❑ 5131	Speichenschutz transparent ❑ 20" ❑ 22" ❑ 24"	40.509.000	212

YNG010101 YNG010102

YNG010301 YNG010303 YNG010305

YNG070102 YNG070103

YNG070104 YNG070106

YNG070201
YNG070203

YNG070205

070308

Bitte separaten Speichenschutzkatalog beachten und entsprechende Radgrösse und Sujet-Nummer auswählen

ZIPPIE Youngster 3			Tarif Ziffer	CHF exkl.
Bremsen				
● 060101	Standard Bremse			Std
❑ 060104/02	Kniehebelbremse	❑ Hebel nach innen ❑ Hebel nach aussen		n/c
❑ 060105	Safari integrierte Seitenteilbremse	(nicht mit pannensicherer Bereifung 070202)		208
	Bremsen Zubehör			
❑ 060106	Feststellbremse für Begleitperson	(nur mit Safari-Seitenteilbremse 060105)	40.503.000	418
❑ 060201	Verlängerung für Kniehebelbremse aufsteckbar, abklappbar	(nur möglich mit Kniehebelbremse)	40.504.000	51
Zubehör				
●	Werkzeug			Std
❑ 090101	Handluftkompressor			109
❑ 090102	Luftpumpe			19
❑ 090103	Rucksack		70.362.000	53
❑ 090107	Handytasche			35

YNG060105

Farben

	Rahmen	Greifreifen		Rahmen	Greifreifen
02 Brillantsilber / Brilliant Silver	❑	❑ 82	29 Schwarz / Black (RAL 9005)	❑	❑ 82
03 Mattsilber / Matt Silver	❑	❑ 82	31 Mattschwarz / Matt Black	❑	❑ 82
06 Sonnengelb / Sun Yellow	❑	❑ 82	32 Signalweiss / Signal White	❑	❑ 82
14 Blau / Blue	❑	❑ 82	33 Pink	❑	❑ 82
15 Brillantmarin / Brilliant Marine	❑	❑ 82	34 Dark Chocolate Metallic	❑	❑ 82
16 Mattmarin / Matt Marine	❑	❑ 82	35 Himmelblau / Skyblue	❑	❑ 82
19 Brillantviolett / Brilliant Purple	❑	❑ 82	36 Cyanmetallic / Cyan Metallic	❑	❑ 82
21 Rubinrot / Red Ruby (RAL 3003)	❑	❑ 82	37 Marsrot (Orange) / Mars red	❑	❑ 82
22 Brillantrot / Brilliant Red	❑	❑ 82	40 Kiwi	❑	❑ 82
23 Mattrot / Matt Red	❑	❑ 82	41 Flamingo Glitter	❑	❑ 82
24 TuttiFrutti Orange	❑	❑ 82	42 Mattanthrazit / Anthrazit mat	❑	❑ 82
27 Graphitmetallic / Graphite Metalic	❑	❑ 82	46 Mambagrün / Mamba Green	❑	❑ 82

Style-Paket für Vorderrad-Gabel

● Schwarz (090509) ❑ Silber matt (090507) 82

Rückenbespannung

● Schwarz

Built-4-Me (für mich gebaut)

Bitte informieren Sie sich bei unserem Kundendienst über massgeschneiderte Rollstühle

Diverse JAY Sitzkissen und JAY Rücken siehe JAY Bestellblätter

Grundpreis	**CHF**	**3840**
Summe der Mehr-/Minderpreise	**CHF**	
Verpackung und Frachtkostenanteil	**CHF**	55
MWST 8.1%	**CHF**	
Gesamtpreis	**CHF**	

Bitte Messverfahren beachten:

Die folgenden Hinweise sind eine Empfehlung aus langjähriger Praxiserfahrung

Abweichungen sind im Einzelfall möglich!

Die Sitzbreite

a) Beim Benutzer:

Zwischen Becken und Seitenteil je eine senkrecht gestellte Handfläche Platz lassen.

(ca. 10-20 mm insgesamt)

b) Am Rollstuhl:

Von Aussenkante bis Aussenkante Kreuzstrebe

Die Sitztiefe

a) Beim Benutzer:

Bei 90° Sitzhaltung: zwischen Vorderkante Sitzbespannung und Kniekehle 2-3 Finger breit (ca. 30-60 mm). Vorsicht bei anpassbarer Bespannung.

b) Am Rollstuhl:

Von Rückenrohr bis Vorderkante Sitzbespannung

Bemerkung: Bei Einsatz als Trippelrollstuhl sollte die Sitztiefe kürzer gewählt werden.

Die Rückenhöhe

a) Beim Benutzer:

Messungen einschliesslich Sitzunterlage (Sitzkissen) von der Sitzfläche höchstens bis eine Fingerbreite (1-2cm) unterhalb des Schulterblattes.**Wichtig!**

Die Rückenhöhe richtet sich nach dem Schweregrad der Behinderung

b) Am Rollstuhl:

Oberkante Sitzrohr (Kreuzstrebe) bis Oberkante Rückenbespannung

Bemerkung: Die Sitzstabilität des Benutzers hat grossen Einfluss auf die Rückenhöhe und kann deshalb sehr unterschiedlich sein.

Die Unterschenkellänge

a) Beim Benutzer:

Bei 90° Kniestellung von Kniekehle bis Unterkante Schuhsohle (eventuell Stützapparate berücksichtigen).

b) Am Rollstuhl:

Von Oberkante Sitzfläche bis Oberkante Fussraste

Beachte:

Kissenstärke

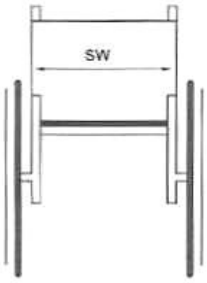

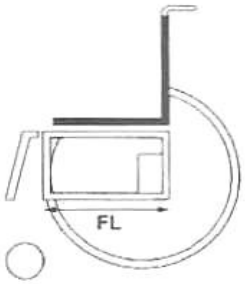

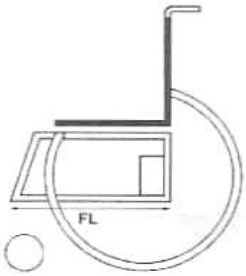

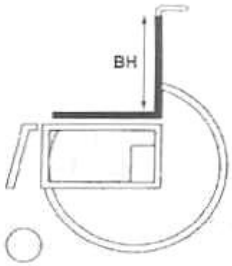

Rollstuhlabmessungen:

Max. Gesamtbreite 700 mm

Max. Gesamthöhe 920 mm

Max. Gesamtlänge 930 mm

Gesamtbreite mit 24"

Bei 0° Radsturz:	SB + 200 mm
Radsturz: bei jedem Grad Sturz:	+ 10 mm
mit Trommelbremse:	+ 20 mm

Gewicht:

Minimalgewicht: ca. 8.5 kg

Faltmass:

Mit Antriebsrad ca. 310 mm

Ohne Antriebsrad ca. 240 mm

- Aluminiumrahmen mit integrierter Fussraste
- Sitztiefe 240 - 300 mm (Rahmen kurz), 22" Antriebsrad
- Sitztiefe 300 - 400 mm (Rahmen lang), 22" / 24" Antriebsrad
- Abduktionsrahmen nach Wahl
- Sitzwinkel 4°
- Rücken nach Wahl
- jedes Grad mehr Sturz beim Antriebsrad erhöht die Gesamtbreite des Stuhls um ca. 10 mm
- Seitenteil nach Wahl
- Position des Antriebsrades
- Greifringanbau eng
- Radsturz von 0° bis 4° nach Wahl
- Lenkräder nach Wahl
- Gewicht 7.7 kg ohne Seitenteil und Fussraste

HINWEIS:

Max. Sitzhöhendifferenz zwischen hinterer und vorderer Sitzhöhe: 120 mm

Keine Negativsitzwinkel möglich

Masstoleranz +/- 10 mm

YOUNGSTER 3 Sitzhöhen und Unterschenkellängen

Vordere Sitzhöhe (in mm) mit Lenkrädern 4", 5" und 6"

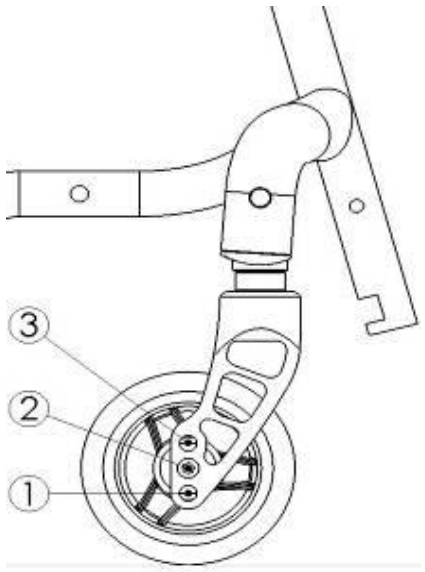

	Gabel-Position	Lenkradgrösse 4"	5"	6"
Lenkradgabel (32/111 mm)	2	**400**	**410**	**X**
	1	**410**	**420**	**X**
Lenkradgabel (45/111 mm)	3	**390**	**X**	**X**
	2	**400**	**410**	**X**
	1	**410**	**420**	**430**
Lenkradgabel (45/115 mm)	3	**400**	**410** (1)	**X**
	2	**410**	**420**	**430**
	1	**420**	**440**	**450**
Lenkradgabel (45/131 mm)	3	**420**	**430**	**430**
	2	**430**	**440**	**450**
	1	**440**	**450**	**460**
Lenkradgabel (45/166 mm)	4	**X**	**450**	**460**
	3	**440**	**460**	**470**
	2	**460**	**470**	**480**
	1	**470**	**480**	**500**

Hinweise:
* SH-Angaben mit 10 mm Distanz zwischen Gabel und Rahmen - Distanz kann auch unter der Gabel angebaut werden => angegebene Sitzhöhe - 10 mm
* jeweils ohne Sitzkissen
* jeweils ohne Sitzwinkel (0°)
* X = NoGo

(1) Nicht mit 5" Vollgummi Soft Lenkrädern

Sitzhöhe hinten (in mm) mit Antriebsrädern 20", 22" und 24"

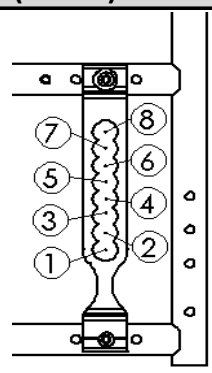

Lochplatten-position	Antriebsradgrösse 20"	22"	24"
8	**320**	**355**	**X**
7	**330**	**370**	**X**
6	**350**	**380**	**410**
5	**X**	**400**	**425**
4	**X**	**415**	**435**
3	**X**	**430**	**445**
2	**X**	**440**	**455**
1	**X**	**455**	**470**

Hinweise:
* Werte ermittelt mit 1"-Bereifung
* jeweils ohne Sitzkissen
* jeweils ohne Radsturz (0°)
* jeweils ohne Sitzwinkel (0°)
* X = NoGo

Abstand zwischen Sitz und Greifring

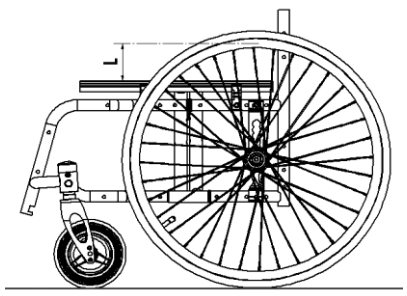

Lochplatten-position	Antriebsradgrösse 20"	22"	24"
8	**125**	**140**	**X**
7	**110**	**130**	**X**
6	**100**	**115**	**145**
5	**X**	**100**	**130**
4	**X**	**90**	**120**
3	**X**	**80**	**105**
2	**X**	**65**	**95**
1	**X**	**50**	**80**

Hinweise:
* jeweils ohne Sitzkissen
* jeweils ohne Radsturz (0°)
* X = NoGo

Y3 - Unterschenkellängen-Matrix; Fussraste durchgehend, winkeleinstellbar

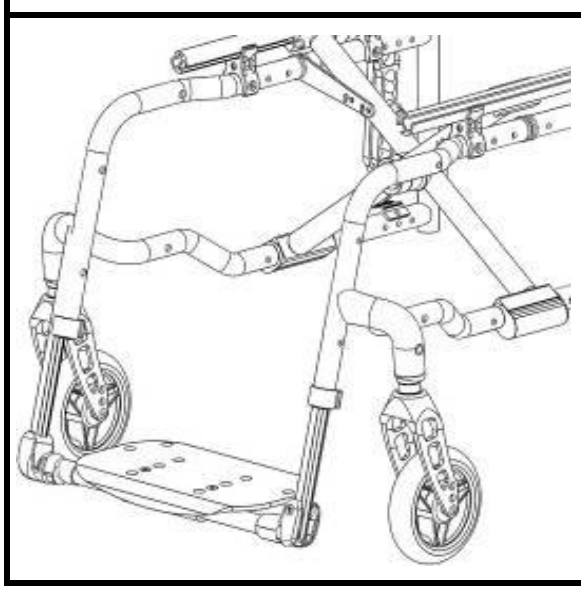

	Gabelposition	4"-Lenkrad min. UL	4"-Lenkrad max. UL	5"-Lenkrad min. UL	5"-Lenkrad max. UL	6"-Lenkrad min. UL	6"-Lenkrad max. UL
Lenkradgabel 111 mm	**3**	**320**	**340**	**X**	**X**	**X**	**X**
	2	**320**	**350**	**X**	**X**	**X**	**X**
	1	**320**	**360**	**X**	**X**	**X**	**X**
Lenkradgabel 115 mm	**3**	**320**	**350**	**X**	**X**	**X**	**X**
	2	**320**	**360**	**X**	**X**	**X**	**X**
	1	**320**	**380**	**320**	**390**	**X**	**X**
Lenkradgabel 131 mm	**3**	**320**	**360**	**X**	**X**	**X**	**X**
	2	**320**	**380**	**320**	**390**	**X**	**X**
	1	**320**	**390**	**320**	**400**	**X**	**X**
Lenkradgabel 166 mm	**4**	**X**	**X**	**320**	**400**	**X**	**X**
	3	**320**	**400**	**320**	**410**	**320**	**340**
	2	**320**	**410**	**320**	**430**	**320**	**430**
	1	**320**	**420**	**320**	**440**	**320**	**450**

Youngster 3 - Einstellmatrix für Unterschenkellänge

Fussrastenposition 1

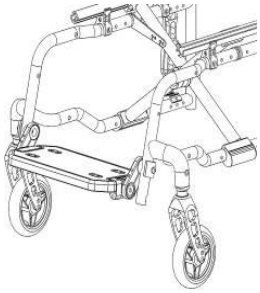

	Gabel-position	4"-Lenkrad				5"-Lenkrad				6"-Lenkrad			
		Klemmbügel kurz		Klemmbügel lang		Klemmbügel kurz		Klemmbügel lang		Klemmbügel kurz		Klemmbügel lang	
		min. UL	max. UL	min. UL	max. UL	min. UL	max. UL	min. UL	max. UL	min. UL	max. UL	min. UL	max. UL
Lenkradgabel 111 mm	3	150	260	120	290	X	X	X	X	X	X	X	X
	2	150	260	120	290	150	260	120	290	X	X	X	X
	1	150	260	120	290	150	260	120	290	150	260	120	290
Lenkradgabel 115 mm	3	150	260	120	290	150	260	120	290	150	260	X	X
	2	150	260	120	290	150	260	120	290	150	260	120	290
	1	150	260	120	290	150	260	120	290	150	260	120	290
Lenkradgabel 131 mm	3	150	260	120	290	150	260	120	290	150	260	120	290
	2	150	260	120	290	150	260	120	290	150	260	120	290
	1	150	260	120	290	150	260	120	290	150	260	120	290
Lenkradgabel 166 mm	4	X	X	X	X	150	260	120	290	150	260	120	290
	3	150	260	120	290	150	260	120	290	150	260	120	290
	2	150	260	120	290	150	260	120	290	150	260	120	290
	1	150	260	120	290	150	260	120	290	150	260	120	290

Fussrastenposition 2

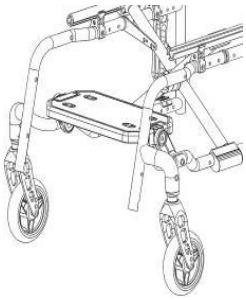

	Gabel-position	4"-Lenkrad				5"-Lenkrad				6"-Lenkrad			
		Klemmbügel kurz		Klemmbügel lang		Klemmbügel kurz		Klemmbügel lang		Klemmbügel kurz		Klemmbügel lang	
		min. UL	max. UL	min. UL	max. UL	min. UL	max. UL	min. UL	max. UL	min. UL	max. UL	min. UL	max. UL
Lenkradgabel 111 mm	3	140	240	110	260	X	X	X	X	X	X	X	X
	2	140	240	110	260	140	204	110	260	X	X	X	X
	1	140	240	110	260	140	240	110	260	140	240	110	260
Lenkradgabel 115 mm	3	140	240	110	260	140	240	110	260	140	240	X	X
	2	140	240	110	260	140	240	110	260	140	240	110	260
	1	140	240	110	260	140	240	110	260	140	240	110	260
Lenkradgabel 131 mm	3	140	240	110	260	140	240	110	260	140	240	110	260
	2	140	240	110	260	140	240	110	260	140	240	110	260
	1	140	240	110	260	140	240	110	260	140	240	110	260
Lenkradgabel 166 mm	4	X	X	X	X	140	240	110	260	140	240	110	260
	3	140	240	110	260	140	240	110	260	140	240	110	260
	2	140	240	110	260	140	240	110	260	140	240	110	260
	1	140	240	110	260	140	240	110	260	140	240	110	260

Fussrastenposition 3

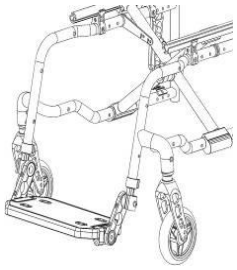

	Gabel-position	4"-Lenkrad				5"-Lenkrad				6"-Lenkrad			
		Klemmbügel kurz		Klemmbügel lang		Klemmbügel kurz		Klemmbügel lang		Klemmbügel kurz		Klemmbügel lang	
		min. UL	max. UL	min. UL	max. UL	min. UL	max. UL	min. UL	max. UL	min. UL	max. UL	min. UL	max. UL
Lenkradgabel 111 mm	3	250	360	220	360	X	X	X	X	X	X	X	X
	2	250	370	220	370	250	350	220	380	X	X	X	X
	1	250	380	220	380	250	370	220	390	250	350	220	380
Lenkradgabel 115 mm	3	250	370	220	350	250	350	220	380	X	X	X	X
	2	250	380	220	360	250	370	220	400	250	350	220	38
	1	250	390	220	390	250	410	220	410	250	350	220	40
Lenkradgabel 131 mm	3	250	360	220	390	250	360	220	400	250	350	220	380
	2	250	400	220	400	250	400	220	410	250	370	220	400
	1	205	410	220	420	250	410	220	420	250	390	220	420
Lenkradgabel 166 mm	4	X	X	X	X	250	420	220	420	250	380	220	420
	3	250	420	220	420	250	430	220	430	250	410	220	440
	2	250	430	220	430	250	440	220	440	250	450	220	450
	1	250	440	220	440	250	460	220	460	250	470	220	470

ARMAUFLAGEN UND SEITENTEILE

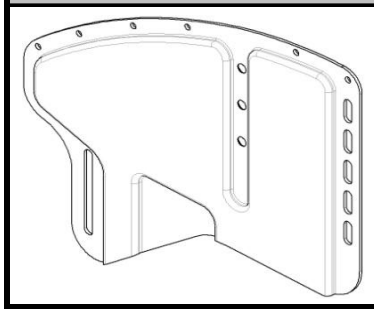

YNG040201

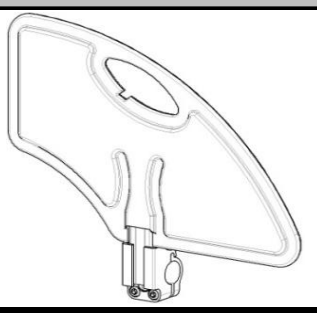

YNG040205

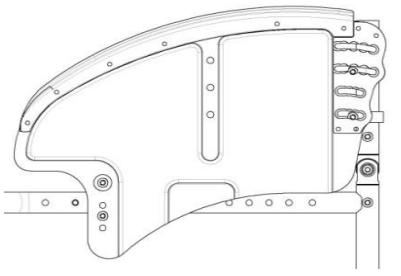

YNG040202

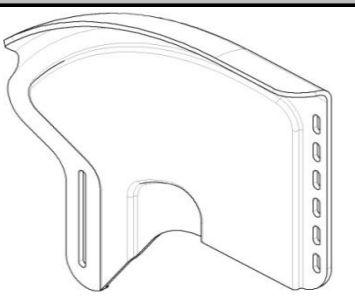

YNG040203

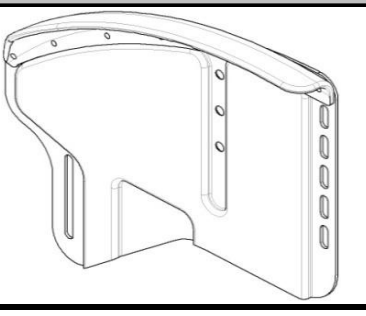

YNG040204

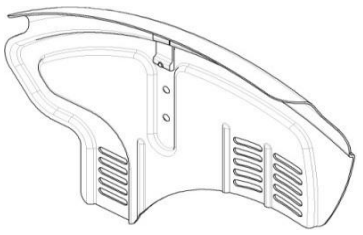

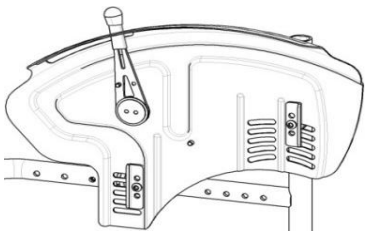

FUSSSTÜTZEN & FUSSAUFLAGEN

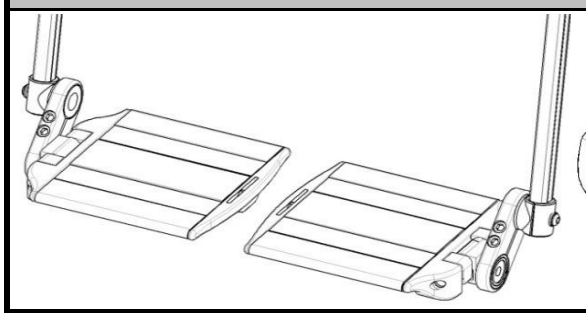

YNG050101

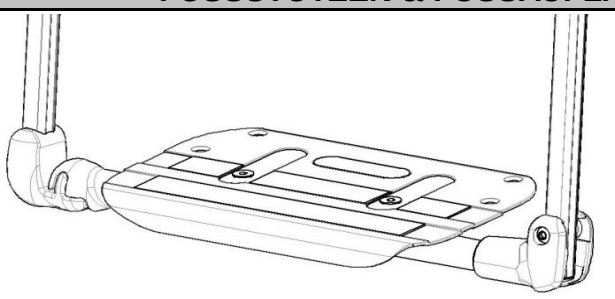

YNG050102 / YNG050103

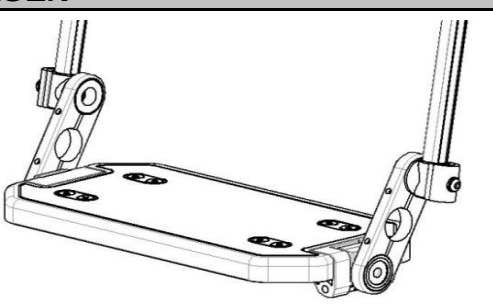

YNG050106

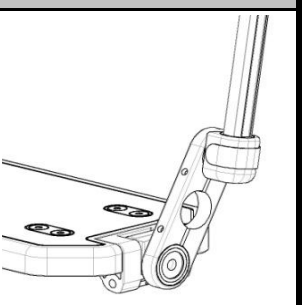

YNG050108

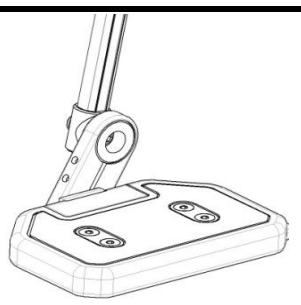

YNG050111

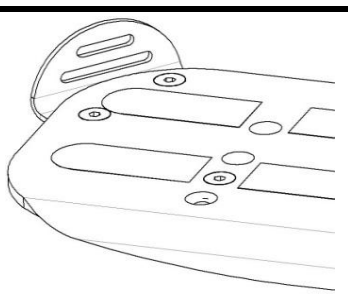

YNG050115

BREMSEN

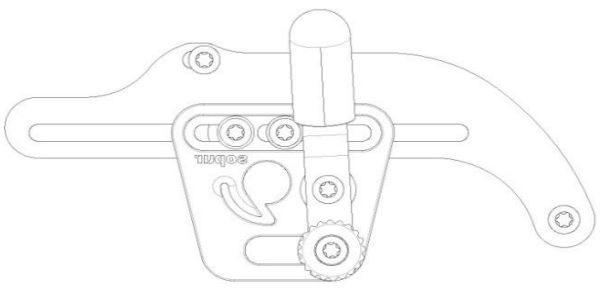

YNG060101

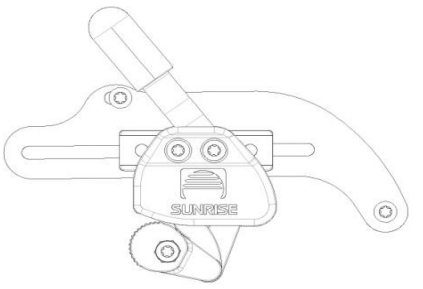

YNG060102

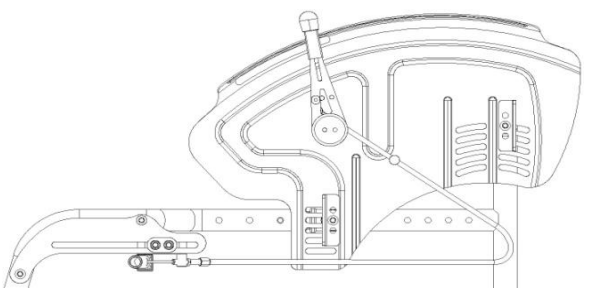

YNG060105

RAHMEN

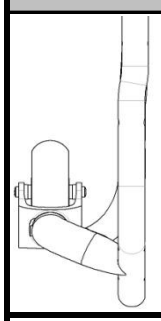

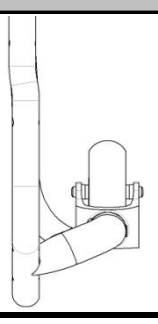

YNG010101

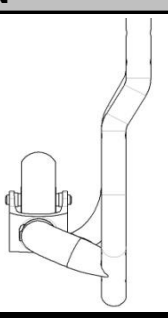

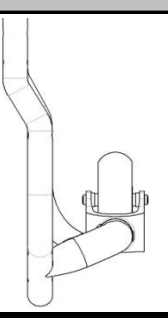

YNG010102

RÜCKEN

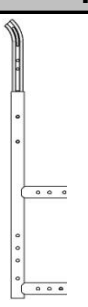

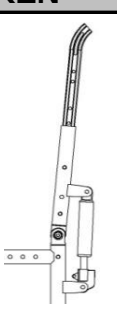

YNG030101 B4me

SITZTIEFENWACHSTUM
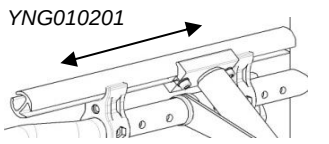
YNG010201