SUNRISE MEDICAL

GEMINO

GEMINO 20 / 20 M / 20 S

CE

BESTELLBLATT

Abbildung kann von tatsächlicher Produktausführung abweichen. Irrtümer, Druckfehler und Änderungen vorbehalten. Eine aktuelle Preisliste kann jederzeit angefordert werden.

Rechnungsadresse oder Kundennummer		Versandadresse ☐ entspricht der Rechnungsadresse	
KD.-Nr.		KD.-Nr.	
Name:		Name:	
Strasse:		Strasse:	
PLZ / Ort:		PLZ / Ort:	
E-Mail:		E-Mail:	
Tel.:		Tel.:	

Bestellinformation

☐ Bestellung ☐ Kostenvoranschlag

Kommission:

Stand: 09.10.2024, Preise gültig bis auf Widerruf

Grundpreis **CHF 380**

Alle Preise exkl. MWST / Unverbindliche Preisempfehlung

Abmessungen

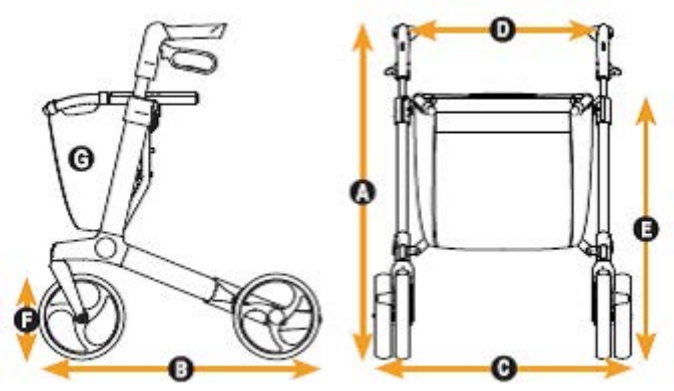

		Gemino 20	Gemino 20 M	Gemino 20 S
A	Gesamthöhe	780 - 1000 mm	690 - 880 mm	650 - 770 mm
B	Gesamtlänge	650 mm	650 mm	680 mm
C	Gesamtbreite	600 mm	600 mm	550 mm
D	Breite zwischen den Schiebegriffen	470 mm	470 mm	420 mm
E	Sitzhöhe	620 mm	550 mm	480 mm
	Höhe gefaltet	800 mm	760 mm	690 mm
	Länge gefaltet	650 mm	650 mm	680 mm
	Breite gefaltet	230 mm	230 mm	230 mm
	Wendekreis	840 mm	840 mm	790 mm
F	Räder	200 x 36 mm	200 x 36 mm	200 x 36 mm
	Gesamtgewicht ohne Korb	7,1 kg	7 kg	6,6 kg
G	Gewicht Korb, Standard	0,3 kg	0,3 kg	0,25 kg
	Maximale Belastbarkeit	**150 kg**	**130 kg**	**125 kg**
	Maximale Belastbarkeit Korb	5 kg	5 kg	5 kg
	Empfohlene Körpergrösse	1500 - 2000 mm	1350 - 1700 mm	1250 - 1650 mm

Grössen und Farben		CHF	Anzahl
Gemino 20			
☐ 7120000	Gemino 20, Grey	380	
Gemino 20 M			
☐ 7120200	Gemino 20 M, Grey	380	
Gemino 20 S			
☐ 7120100	Gemino 20 S, Grey	380	

Zubehör (liegt lose bei)		CHF	Anzahl
☐ 7109011	Stockhalter	33	
☐ 7109140	Tablett	50	
☐ 9012220	Rückengurt – Gemino 20, Gemino 20 M	77	
☐ 9012221	Rückengurt – Gemino 20 S	77	

// 7109011
Stockhalter

// 7109140
Tablett

// 9012220 & 9012221
Rückengurt

Transportkosten		CHF	Gesamt
☐	Pro Rollator	20	
☐	Palette ab 5 Stück	90	
☐	Palette ab 10 Stück		kostenlos

Gemino 20 / 20 M / 20 S	CHF
Grundpreis	
Summe der Mehrpreise	
Verpackung und Frachtkostenanteil	
Preis ohne MWST	
MWST 8.1%	
Gesamtpreis inkl. MWST	

Datum			Unterschrift
Tag	Monat	Jahr	

E-Mail senden

Sunrise Medical AG

Erlenauweg 17
3110 Münsingen
031 958 38 38
cs@sunrisemedical.ch
www.SunriseMedical.ch