SUNRISE MEDICAL

Empulse

Stand: 04/2025

Attitude Bikes

Rechnungsadresse:
Firma:
Strasse:
PLZ/Ort:
Fon:

Versandadresse:
Firma:
Strasse:
PLZ/Ort:
Fon:

Datum:
Kommission:

Sunrise Medical Auftragsnummer:

❑ Bestellung ❑ Kostenvoranschlag ❑ built4me

Bitte senden Sie die Bestellung an: **cs@sunrisemedical.ch**

Garantie

Es gelten unsere allgemeinen Geschäftsbedingungen.

Wir bitten Sie ausschliesslich mit diesem Bestellformular zu bestellen.

Maximales Benutzergewicht **100 kg**

Benutzergewicht ____ **kg**

Masstoleranz ± 10 mm, Massangaben in mm

Technische Änderungen und Druckfehler vorbehalten

● = Standard

Alle Preise exkl. MWST, Anbauzeit / Unverbindliche Preisempfehlung CHF exkl.

Modellwahl

❑ ATT010801	**Attitude Manuell** 11 Gang Schaltung, Rollstuhl-Dockingsystem, Griff, V-Kurbel, Daumenschalter, Abstellständer mit Rollen, Scheibenbremse, Park- und Zusatzbremse, Tacho, Front- und Rücklicht	4915
❑ ATT010802	**Attitude Hybrid** 10 Gang Schaltung über 10 Gang Kassette, Kontrolldisplay TFT und Tacho (eine Einheit), Rollstuhl-Dockingsystem, Griff, V-Kurbel, Daumenschalter, Abstellständer mit Rollen, Scheibenbremse, Park- und Zusatzbremse, Ladegerät, Front- und Rücklicht, Neodrives 250 Watt Nabenantrieb mit Unterstützung bis 25 km/h, Lithium-Ion Akku 17 Ah	7660
❑ ATT010803	**Attitude Power** Kontrolldisplay TFT und Tacho (eine Einheit), Rollstuhl-Dockingsystem, Gas-Drehgriff, Lenker, Abstellständer mit Rollen, Scheibenbremse, Park- und Zusatzbremse, Ladegerät, Front- und Rücklicht, 250 Watt Nabenantrieb 6 km/h, Lithium-Ion Akku 9 Ah, optional 13.4 Ah, Kontroller für sanfteres Anfahren	6570
❑ FMG-MA03-3222-01	**Einhandentriegelungs-Mechanismus**	195

Rollstuhlmasse

Rollstuhlrahmenbreite in mm (gemessen von Aussenseite bis Aussenseite Vorderrahmen)

260	280	300	320	340	360	380	400	420	440	460
○	○	○	○	○	○	○	○	○	○	○

Rollstuhl - welcher mit dem Bike genutzt wird

○	Argon²	
○	Easy 200	(nur mit fixem Vorderrahmen)
○	Easy Life	(nur mit fixem Vorderrahmen)
○	Easy Life R	(nur mit fixem Vorderrahmen)
○	Easy Life RT	(nur mit fixem Vorderrahmen)
○	Easy Life T	(nur mit fixem Vorderrahmen)
○	Easy Max	(nur mit fixem Vorderrahmen)
○	Helium	
○	Neon	(nur mit fixem Vorderrahmen)
○	Nitrum	
○	QS5 X	(V-Rahmen nur bis 5°)
○	RGK Tiga	(V-Rahmen nur bis 5°)
○	RGK Tiga	(V-Rahmen nur bis 5°)
○	Xenon/Xenon²	(nur mit fixem Vorderrahmen)

Der SOPUR Nitrum und Helium mit der zusätzlichen Handbike-Achse ist nur mit dem Rahmenverstärkungskit geprüft worden. Achtung: Zusatzkosten!

Mitbewerber Produkte

○	*Küschall Advance & Champion	(V-Rahmen nur bis 5°)
○	*Küschall K-Serie & KSL	(V-Rahmen nur bis 5°)
○	Meyra Avanti Pro	(V-Rahmen nur bis 5°)
○	Meyra Hurricane	(V-Rahmen nur bis 5°)
○	Meyra Nano	(V-Rahmen nur bis 5°)
○	Meyra Smart F	(V-Rahmen nur bis 5°)
○	**Otto Bock Avantgarde CS/CLT	(V-Rahmen nur bis 5°)
○	** Otto Bock Motus CS	(V-Rahmen nur bis 5°)
○	Panthera S2, S3, U2, U3	(nur ohne Rahmenkröpfung)
○	Panthera U2 Light, U3 Light	(nur ohne Rahmenkröpfung)
○	ProAktiv Speedy	(V-Rahmen nur bis 5°)
○	ProAktiv Traveler	(V-Rahmen nur bis 5°)
○	Progeo Joker	(V-Rahmen nur bis 5°)
○	TiLite Aero T, Z, ZR, ZRA	
○	TiLite TR, TRA	

*Passend für Kueschall-Rundrohrrahmen bis Baujahr 03/2020

** B4M - andere Lieferzeit und Zusatzkosten!

Empulse Attitude Bikes					Manuell	Hybrid	Power	CHF exkl.
Diverses								
❑ ATT090213	Attitude Bestellung	ohne Rollstuhl Bestellung nur Attitude			X	X	X	
❑ ATT090214	Attitude Bestellung	mit Rollstuhl Bestellung. Bestellung Rollstuhl siehe Rollstuhl Bestellblatt			X	X	X	
❑ FMG-MA03-3201-01		Anbauhalter für die Position -20 mm bis + 60 mm (-20 mm, + 20 mm, + 40 mm, + 60 mm gegenüber ST			X	X	X	
		Anbauzeit Attitude an Rollstuhl: ca. 2 Std.						
Bereifung								
❑ ATT070104	Luftbereifung	Schwalbe Marathon Evolution Plus 1"	mit Pannenschutzlage (SmartGuard)		X	X	-	
❑ ATT070110	Luftbereifung	Mountainbike			X	X	X	
❑ ATT070111	Luftbereifung	Big Apple			-	-	X	
Schaltung und Übersetzung								
	Sram DualDrive (3 x 10 Gänge) für manuelle Ausführung							
● ATT070082	11 Gang Schaltung				X	-	-	
ATT070045	● Schalthebel Trigger	Nabenschaltung und Kassette			X	-	-	
❑ ATT070043	Nabenschaltung mit 8 Gängen mit Rücktrittbremse				X	-	-	
	10 Gang Schaltung über 10 Gang Kassette für Hybrid Ausführung							
● ATT070045	Schalthebel Trigger	2 Schalthebel	❑ rechts montiert		-	X	-	
Kurbeleinheit								
● ATT080022	V-Kurbel	Länge: 170 mm	Breite: 470 mm		X	X	-	
❑ ATT080023	Standardgriff vertikal	10° Winkel	Ausführung rund	Durchmesser 30 mm	X	X	-	
ATT080027	❑ Hand Support				X	X	-	158
ATT080028	❑ Arm Support				X	X	-	179
❑ ATT080024	Standardgriff vertikal	10° Winkel	Ausführung rund	Durchmesser 40 mm	X	X	-	
❑ ATT080025	Standardgriff vertikal	25° Winkel	Ausführung oval	Durchmesser 37 x 21 mm	X	X	-	137
❑ ATT080026	Standardgriff vertikal	25° Winkel	Ausführung oval	Durchmesser 47 x 23 mm	X	X	-	137
Lenker Hybrid / Manuell								
● ATT080034	Gabel, Standard				X	X	-	
❑ ATT080035	Gabel, Kurbel winkel- und tiefeneinstellbar				X	-	-	
Lenker Power								
❑ ATT080050	Lenkereinsatz höhenverstellbar				-	-	X	
● ATT080051	Lenkereinsatz höhen- und tiefenverstellbar				-	-	X	
❑ ATT072111	Gasdrehgriff rechts montiert				-	-	X	
❑ ATT072112	Gasdrehgriff links montiert				-	-	X	
Scheibenbremse - Scheibendurchmesser 180 mm (Fahr- und Parkbremsenfunktion)								
● ATT060050	Bremse	über Bremsgriff bedienbar		(nicht bei Nabenschaltung mit 8 Gängen)	X	X	X	
❑ ATT060053	Performance Bremse - Bremsgriffweg einstellbar				X	X	X	
	❑ rechts montiert (060102)	❑ links montiert (060101)			X	X	X	
● ATT060052	2. Fahrbremse plus Feststellbremse (Parkbremse = Felgenbremse)			(nicht bei Nabenschaltung mit 8 Gängen)	X	X	-	
❑ ATT060051	Bremse	Rücktritt	(nicht bei Nabenschaltung mit 8 Gängen. Nicht mit winkel-/tiefeneinstellbarer Kurbel)		X	X	-	420
● MH01-2326-01	2. Fahrbremse plus Feststellbremse		Power		-	-	X	
Geschwindigkeit								
❑ ATT000025	Geschwindigkeit	6 km/h	max. Geschwindigkeit		-	-	X	
● ATT000027	Geschwindigkeit	10 km/h	max. Geschwindigkeit		-	-	X	
❑ ATT000028	Geschwindigkeit	15 km/h	max. Geschwindigkeit	**(Formular auf Seite 6 MUSS unterschrieben werden)**	-	-	X	158
Akkus - inkl. Ladegerät								
● ATT160020	Batterie	Lithium-ion, 17.0 Ah			-	X	-	
● ATT160021	Batterie	Lithium-ion, 9.0 Ah			-	-	X	
❑ ATT160022	Batterie	Lithium-ion, 14 Ah			-	-	X	305
❑ ATT090088	Zusätzliche	Batterie, Lithium-ion, 17.0 Ah			-	X	-	1145
❑ ATT090086	Zusätzliche	Batterie, Lithium-ion, 9.0 Ah			-	-	X	620
❑ ATT090087	Zusätzliche	Batterie, Lithium-ion, 14 Ah			-	-	X	830
❑ ATT090091	Zusätzliches	Ladegerät Hybrid			-	X	-	220
❑ ATT090089	Zusätzliches	Ladegerät Power			-	-	X	95
Zubehör								
● ATT090074	Front- und Rücklicht				X	X	X	Std
● ATT090080	Tacho			(integriert in das Kontrolldisplay bei Hybrid und Power)	X	X	X	Std
❑ ATT090095	Schutzblech schwarz, verschraubt				X	X	X	53
❑ ATT090096	Schutzfolie Rollstuhlrahmen				X	X	X	
❑ ATT090067	Rückspiegel				X	X	X	42
❑ ATT090081	Trinkflaschenhalter				X	X	X	27
❑ ATT090082	Gepäckträger für Satteltaschenmontage				X	X	X	115
❑ ATT090024	Handluftkompressor (0 bis 11 bar)				X	X	X	84

Empulse Attitude Bikes			Manuell	Hybrid	Power	CHF exkl.
Zubehör						
❑ ATT090084	Zusatzgewicht 5 kg zum Belasten des Vorderrades für eine bessere Traktion		X	X	X	100
● ATT090085	Klingel		X	X	X	Std
● ATT090041	Werkzeugset		X	X	X	Std
Display Hybrid						
● ATT072102	Standard Farbdisplay zur Steuerung des E-motors incl. Tachofunktion. Ermöglicht eine Bluetooth-Verbindung mit dem Smartphone					Std

Farben (Farben Rahmen und Farben Kettenschutz, Kurbel können abweichend sein!)							
❑ ATT100102	02	Brillantsilber / Brilliant Silver	*ATT100802*	❑	Kettenschutzfarbe	*ATT100902*	❑ Kurbelfarbe
❑ ATT100103	03	Mattsilber / Matt Silver	*ATT100803*	❑	Kettenschutzfarbe	*ATT100903*	❑ Kurbelfarbe
❑ ATT100105	06	Sonnengelb / Sun Yellow	*ATT100805*	❑	Kettenschutzfarbe	*ATT100905*	❑ Kurbelfarbe
❑ ATT100110	14	Blau / Blue	*ATT100810*	❑	Kettenschutzfarbe	*ATT100910*	❑ Kurbelfarbe
❑ ATT100111	15	Brillantmarin / Brilliant Marine	*ATT100811*	❑	Kettenschutzfarbe	*ATT100911*	❑ Kurbelfarbe
❑ ATT100112	16	Mattmarin / Matt Marine	*ATT100812*	❑	Kettenschutzfarbe	*ATT100912*	❑ Kurbelfarbe
❑ ATT100113	19	Brillantviolett / Brilliant Purple	*ATT100813*	❑	Kettenschutzfarbe	*ATT100913*	❑ Kurbelfarbe
❑ ATT100115	21	Rubinrot / Red Ruby (RAL 3003)	*ATT100815*	❑	Kettenschutzfarbe	*ATT100915*	❑ Kurbelfarbe
❑ ATT100116	22	Brillantrot / Brilliant Red	*ATT100816*	❑	Kettenschutzfarbe	*ATT100916*	❑ Kurbelfarbe
❑ ATT100117	23	Mattrot / Matt Red	*ATT100817*	❑	Kettenschutzfarbe	*ATT100917*	❑ Kurbelfarbe
❑ ATT100118	24	TuttiFrutti Orange	*ATT100818*	❑	Kettenschutzfarbe	*ATT100918*	❑ Kurbelfarbe
❑ ATT100120	27	Graphitmetallic / Graphite Metalic	*ATT100820*	❑	Kettenschutzfarbe	*ATT100920*	❑ Kurbelfarbe
❑ ATT100122	29	Schwarz / Black (RAL 9005)	*ATT100822*	❑	Kettenschutzfarbe	*ATT100922*	❑ Kurbelfarbe
❑ ATT100123	31	Mattschwarz / Matt Black	*ATT100823*	❑	Kettenschutzfarbe	*ATT100923*	❑ Kurbelfarbe
❑ ATT100124	32	Signalweiss / Signal White	*ATT100824*	❑	Kettenschutzfarbe	*ATT100924*	❑ Kurbelfarbe
❑ ATT100125	33	Pink	*ATT100825*	❑	Kettenschutzfarbe	*ATT100925*	❑ Kurbelfarbe
❑ ATT100126	34	Dark Chocolate Metallic	*ATT100826*	❑	Kettenschutzfarbe	*ATT100926*	❑ Kurbelfarbe
❑ ATT100127	35	Himmelblau / Skyblue	*ATT100827*	❑	Kettenschutzfarbe	*ATT100927*	❑ Kurbelfarbe
❑ ATT100128	36	Cyanmetallic / Cyan Metallic	*ATT100828*	❑	Kettenschutzfarbe	*ATT100928*	❑ Kurbelfarbe
❑ ATT100129	37	Marsrot / Mars red	*ATT100829*	❑	Kettenschutzfarbe	*ATT100929*	❑ Kurbelfarbe
❑ ATT100132	40	Kiwi	*ATT100832*	❑	Kettenschutzfarbe	*ATT100932*	❑ Kurbelfarbe
❑ ATT100133	41	Flamingo Glitter	*ATT100833*	❑	Kettenschutzfarbe	*ATT100933*	❑ Kurbelfarbe
❑ ATT100134	42	Mattanthrazit / Anthrazit mat	*ATT100834*	❑	Kettenschutzfarbe	*ATT100934*	❑ Kurbelfarbe
❑ ATT100145	46	Mambagrün / Mamba Green	*ATT100808*	❑	Kettenschutzfarbe	*ATT100908*	❑ Kurbelfarbe

Farbe Produktkleber	
● ATT100550	Schwarz
❑ ATT100551	Silbern
❑ ATT100552	Orange

Empulse ATTITUDE	**Grundpreis**	**CHF**	
Summe der Mehr-/Minderpreise		**CHF**	
Verpackung und Frachtkostenanteil		**CHF**	95
MWST 8.1%		**CHF**	
Gesamtpreis		**CHF**	

ATTITUDE Manuell / Hybrid - Kurbel Verstellbereich

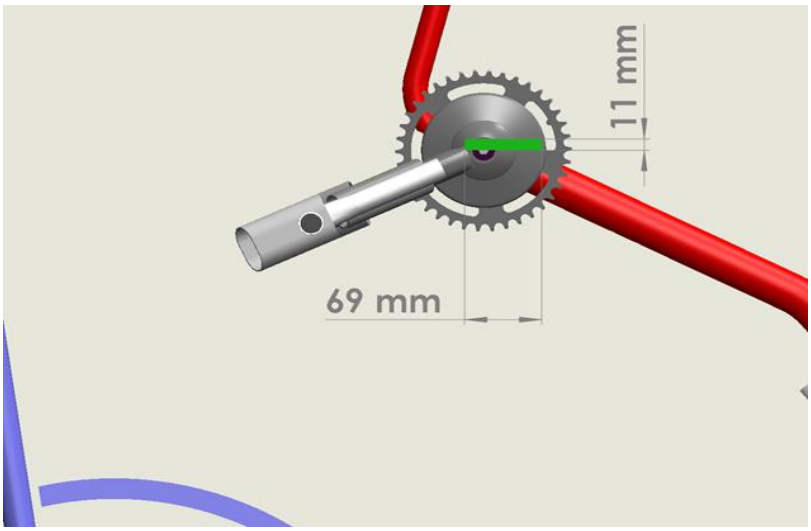

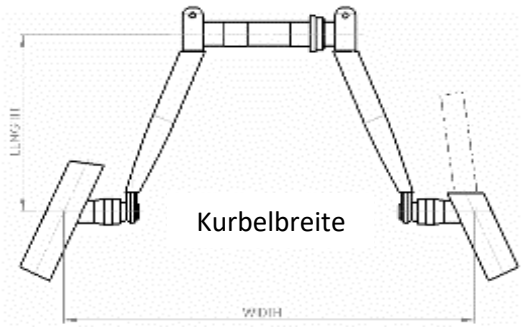

ATTITUDE Power - Lenkerposition

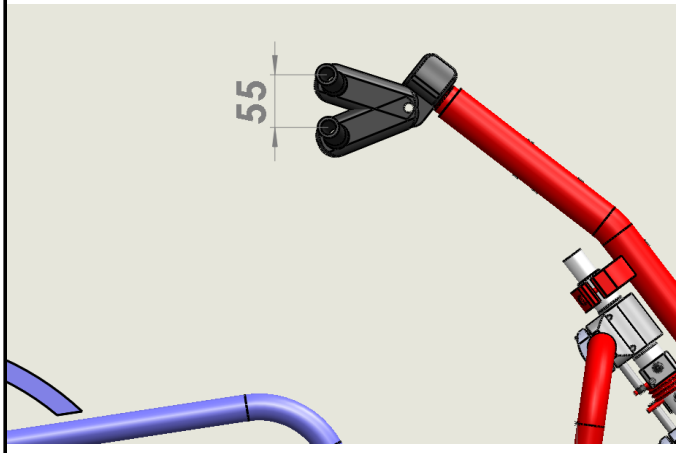

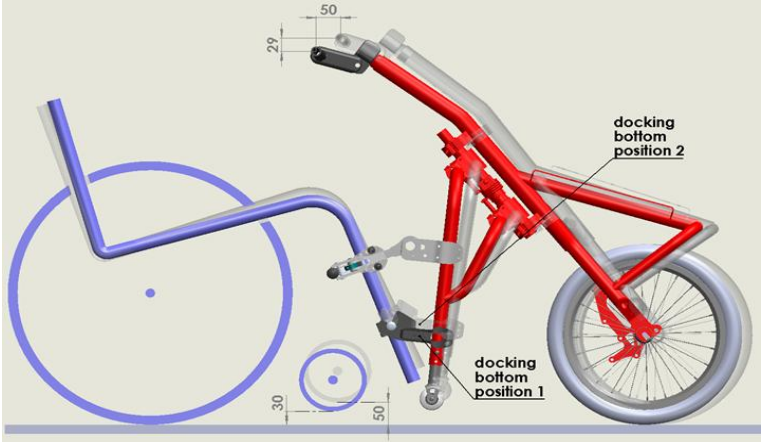

ATTITUDE Manuell - winkel- & tiefenverstellbare Kurbelposition

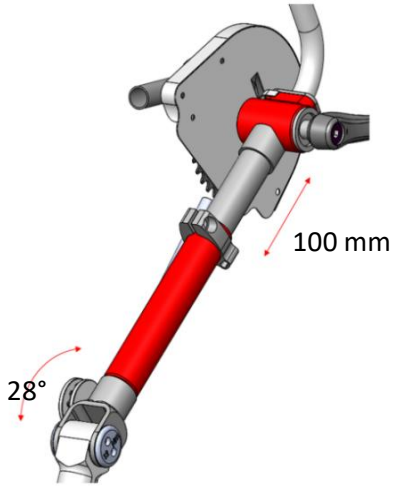

Tiefeneinstellung: 100 mm (+/- 50 mm gegenüber Standardkurbel),
stufenlos verstellbar

Winkeleinstellung: Von 0° (parallel zum Boden) bis 28°,
stufenlos verstellbar

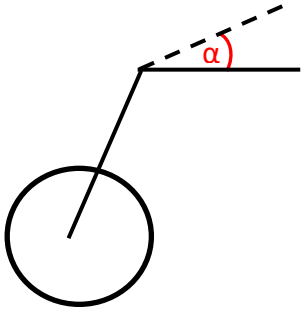

max. Winkel α = 28°

min. Winkel = 0°
(parallel zum Boden)

Luftbereifung Schwalbe Marathon Evolution Plus 1"

Luftbereifung Mountainbike

Luftbereifung Big Apple

Daumenschalter

2. Schalthebel

Tetraplegiker-Bedienung

Vertikalgriff 10° rund 30 mm

Vertikalgriff 25° oval

Performance Bremsgriff

Lenkereinsatz höhen- und tiefenverstellbar

Tetraplegiker Hand Support

Tetraplegiker Arm Support

Bremse Rücktritt

Schutzblech an der Gabel

Rückspiegel

Flaschenhalter

Multitool

Gepäckträgerauf-nahme für Satteltaschen

Hochdruckpumpe (0 - 11 bar)

Zusatzgewicht, 5 kg, für bessere Vorderradtraktion

Fahrradklingel

Anbauhalter - 20 / + 20 / + 40 / + 60 mm

Kontroll-Display

Smartphone-Verbindung (benötigt Download neodrives App). Aufzeichnung u.a. der Durchschnittsgeschwindigkeit, Maximal-geschwindigkeit, Tageskilometer und Gesamtkilometer.

ATTITUDE

Gesetzliche Bestimmung in der Schweiz für motorisierte Invalidenfahrzeuge

Wir weisen darauf hin, dass motorisierte Invalidenfahrzeuge über 10 km/h nur auf Privatgelände benutzt werden dürfen.

Bitte bestätigen Sie mit Ihrer Unterschrift bei Auftragserteilung, dass sie die Sachverhalte zur Kenntnis genommen haben und das Power Attitude Bike in der Version **bis 15 km/h** ausgeliefert werden soll!

Hiermit bestätige ich mit meiner Unterschrift, dass ich den Sachverhalt zur Kenntnis genommen habe und die Bedingungen nach den gesetzlichen Vorgaben erfülle.

Unterschrift Wiederverkäufer: _____

Unterschrift Kunde: _____

Name Kunde (in Druckbuchstaben):

_____

Ort und Datum: _____