VEYPR SUB 4

Nº de SÉRIE:

RGK

Rev.1.2025

CE

Data da encomenda:

Nº de encomenda Sunrise:

PVP Rec: 14.798,16 €

Peso máximo do utilizador: 110 kg

SBCXZ011

Os preços abaixo indicados são Preços de Venda ao Público Recomendados sem IVA

Detalhes de contacto do cliente

Faturado a:		Enviado a:	
Nome:		Nome:	
Morada:		Morada:	
Localidade:		Localidade:	
Código postal:		Código postal:	
Email:		Email:	
Telefone:	Fax:	Telefone:	Fax:

Dados do utilizador relevantes para a configuração da cadeira de rodas

Nome:

Patologia/lesão:

Outros dados do utilizador:

Nota prazo de entrega RGK - Importante

Cada cadeira RGK é trabalhada individualmente e com os mais altos padrões de qualidade durante todo o processo de fabricação desde a receção do pedido. Este processo artesanal implica que os prazos de entrega sejam indicativos, garantindo sempre a personalização da cadeira nos mínimos detalhes.
Assim que o pedido é recebido na fábrica com todos os detalhes da cadeira confirmados, procedemos à realização do plano CAD personalizado. O prazo de entrega deste plano é de aproximadamente 3 semanas, o que pode variar dependendo do volume de planos a serem feitos naquele momento. Uma vez que o plano tenha sido revisado pelo cliente, ele deve ser devolvido assinado com sua aprovação para que possa entrar em produção e a cadeira possa ser fabricada de acordo com as medidas e formulários indicados no plano. Deve-se ter em conta que, se forem feitas modificações no plano, um novo será feito, uma vez que somente o plano com as medidas finais aprovadas entrará em produção. Esse processo pode levar vários dias ou semanas, por isso recomenda-se agilidade na revisão e devolução do plano assinado, evitando o atraso no início da fabricação.
Uma vez tendo na RGK o plano final, o tempo de fabricação da cadeira é de 6 semanas (transporte incluído), sempre que a cadeira passe com sucesso os testes de qualidade estabelecidos. Por se tratar de um produto totalmente customizado e fabricado individualmente sob os mais exigentes padrões de qualidade, este prazo pode variar para garantir o melhor resultado da cadeira.

VEYPR SUB4 **N° de SÉRIE:**

Guia

● Modelo ■ Configuração standard □ Opção ⚠ Dado obrigatório ⓘ Dado necessário ④ Opção não incluída no peso certificado

PRODUTO

● **SBCXZ010 VEYPR SUB4**
14.798,16 € VEYPR SUB4

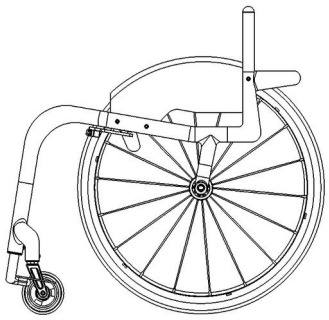

■ XA070 Estrutura aberta
Open design

Peso máximo utilizador 110kg

NOTA: AS CADEIRAS RGK SÃO FABRICADAS DE ACORDO COM AS MEDIDAS DO UTILIZADOR E TÊM UMA TOLERÂNCIA DE FABRICO DE +/- 5 MM.

DESENHO CAD

□ XW010 Desenho em CAD para aprovação final
(Inclui 2 alterações do desenho em CAD. A terceira alteração custará 150 €)
(Incluído apenas nas encomendas firmes. Para orçamentos, consultar com nosso Serviço de Atenção ao Cliente)
ORDER CAD drawing for approval (2 amendments ONLY)

MEDIDAS DO CHASSIS

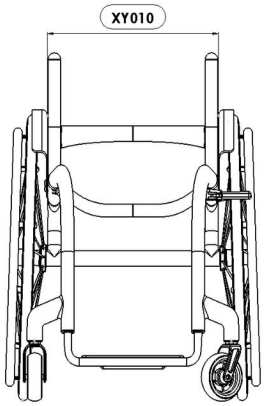

■ XY010 Largura do assento: (da parte interna à parte interna do protetor lateral)
Seat width ***(Inside of sideguards)***
⚠ _____ mm *(Max - 440mm)* *(Min - 250mm)*

■ XY020 Profundidade do assento:
Seat length
⚠ _____ mm *(Max - 440mm)* *(Min - 250mm)*

□ XY030 Profundidade adicional sem tela:
(superfície adicional para apoio das pernas e suporte durante as transferências)
Extra seat length *(Provides additional leg support & hand grip)*
ⓘ _____ mm *(Max - 440mm total)*

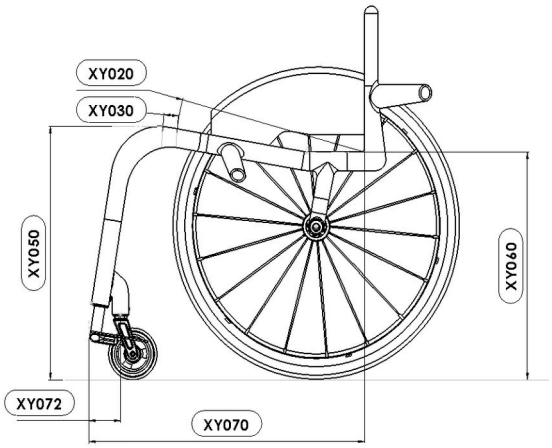

■ XY050 Altura dianteira do assento:
Front frame height
⚠ _____ mm *(Max - 520mm)* *(Min - 380mm)*

■ XY060 Altura traseira do assento:
Rear frame height
⚠ _____ mm *(Max - 500mm)* *(Min - 380mm)*

■ XY070 Profundidade total do chassis:
Frame length
⚠ _____ mm *(Min = XY020 + XY030 + 140mm)* *(Max - 625mm)*

■ XY072 Posição das rodas dianteiras
Castor position
ⓘ _____ mm
□ *Medidas optimizadas*
Optimise measurements

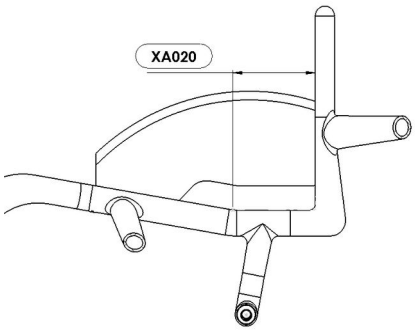

□ XA020 Assento ergonómico
128,33 € Ergonomic seat
Especificar o comprimento
ⓘ _____ mm

CHASSIS DIANTEIRO E APOIO DE PÉS

Opções de chassis dianteiro

☐ XY080 Largura do assento Taper
(estreitamento do assento)
Seat taper design

Especificar largura:

mm

(Opcional, otimiza o ajuste ao utilizador, suporte adicional para pernas/ posicionamento)

*(Quando combinado com **XY091**, a referência para o estreitamento do assento se tira no centro de ambas as curvaturas, ver indicação na foto do desenho direito)*

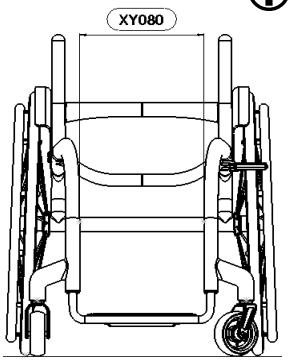

☐ XY091 Largura da estrutura frontal
(estreitamento do apoio de pés)
Parallel taper design

Especificar largura:

mm

*(em combinação com assento Taper **XY080** as medidas devem ser menores em 20mm)*

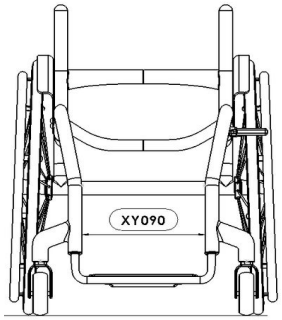

Apoio de pés: desenho e medidas

■ XY100 Desenho redondo
Round design

Roda dianteira	Altura máx.
4"	130 mm

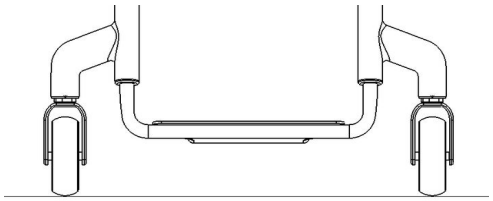

Medidas individualizadas dos apoios de pés

■ XY115 Altura dianteira do apoio de pés
Front footrest height

mm *(Mínimo 40 mm, ou 60 mm para o acoplamento da roda frontal todo-o-terreno)*

(Para apoios de pés superiores a 160 mm, selecionar elevador de plataforma soldada)

■ XY120 Altura traseira do apoio de pés
Rear footrest height *(Standard = Altura dianteira do apoio de pés - 20 mm)*

mm *(Mínimo 40 mm, ou 60 mm para o acoplamento da roda frontal todo-o-terreno)*

(Para apoios de pés superiores a 160 mm, selecionar elevador de plataforma soldada)

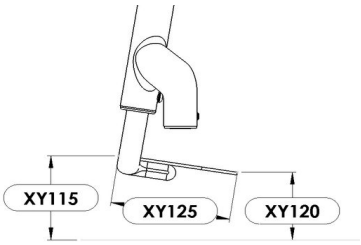

■ XY125 Profundidade do apoio de pés
Footrest length

mm *Longitude máxima 120 mm (peso certificado)*

Tipo de apoio de pés

■ SBCXB400 Apoio de pés de carbono com plataforma de carbono *(ajustável em altura +/-10mm)*
Carbon Fibre Footrest with Carbon Plate *(Height adjustable +/-10mm)*

RODAS DIANTEIRAS, FORQUETAS E TRAVÕES

Rodas dianteiras

☐ XC135 Rodas dianteiras de 4x1.25" Frog Legs
(com jante de alumínio e pneu maciço. Selecione abaixo a cor)
Aluminium centre 4"x1.25" Choose colour below:

ⓘ

- ☐ Jante prata e pneu preto (Std) — Silver hub & black tyre (Std)
- ☐ Jante preta e pneu preto — Black hub & black tyre
- ☐ Jante roxa e pneu preto — Purple hub & black tyre
- ☐ Jante verde e pneu preto — Green hub & black tyre
- ☐ Jante vermelha e pneu preto — Red hub & black tyre
- ☐ Jante azul e pneu preto — Blue hub & black tyre

4 ☐ SBCXC155 Rodas dianteiras Spinergy 4 x1.4" carbono forjado **(opção não incluída no peso certificado)**
Forged carbon centre 4"x1.4"

4 ☐ XC140 **204 €** Rodas dianteiras 5x1.4" Frog Legs
(com jante de alumínio e pneu maciço cor preta) ***(opção não incluída no peso certificado)***
Aluminium centre 5"x1.4" **(Non certified Sub4 option)** ***(Silver hub and black tyre only)***

4 ☐ XC145 **204 €** Rodas dianteiras 6x1.4" Frog Legs
(com jante de alumínio e pneu maciço cor preta) ***(opção não incluída no peso certificado)***
Aluminium centre 6"x1.4" **(Non certified Sub4 option)** ***(Silver hub and black tyre only)***

Forquetas

☐ XC190 Forqueta Performance
Performance castor fork
Selecione abaixo a cor:

- ☐ Preto — Black
- ☐ Vermelho — Red
- ☐ Cinza prata — Silver
- ☐ Azul — Blue
- ☐ Roxo — Purple

☐ XC192 Forqueta anti-vibração
High trail castor fork
Selecione abaixo a cor:

A maior distância entre a superfície de contacto e o eixo de direção reduz o batimento a altas velocidades.

Largura entre as rodas dianteiras

■ XY330 Largura entre rodas dianteiras
Castor pin width

■ Medidas optimizadas
Optimise measurements
(para permitir o giro das rodas e base para miníma resistência ao rodar)

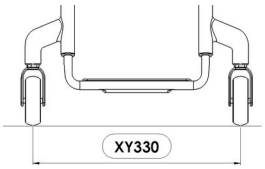

Travões

☐ SBCXD036 Travões compactos de tesoura com montagem leve
Compact scissor with lightweight fixing

☐ XD010 Sem travões
Omit wheel locks

PROTETORES LATERALES

Protetor lateral **SEM FENDER**

☐ XE055 Protetores laterais ultra-leves de cabono fixos sem fender
Screw on lightweight carbon fibre

Medidas dos protetores

☐ Altura individualizada sobre a roda: *(Altura ao nível da roda - Max 25 mm)*
Individual above tyre *(Follow tyre - max. 25mm)*

ⓘ _____ mm

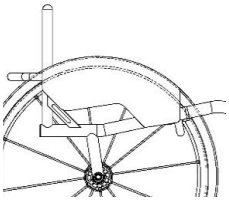

☐ Altura do protetor ao nível da roda
Level with tyre *(Follow tyre)*

Protetor lateral **COM FENDER**

☐ XE065 Protetores laterais ultra-leves de carbono fixos com fender
Screw on lightweight carbon fibre w/fender

Medidas dos protetores

☐ Altura do protetor 10 mm sobre a roda
(Standard se não seleciona nenhuma opção)
10mm above tyre

☐ Medidas personalizadas
Altura do fender sobre a roda: (Min = 10mm)
Individual above tyre

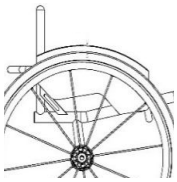

ⓘ _____ mm

■ Largura do fender até ao centro do pneu
Centre of tyre

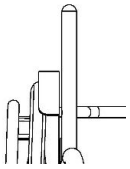

ENCOSTO

Encosto

■ XY230 Encosto com altura fixa:
Backrest height
Indicar altura (400 mm máx.)
mm

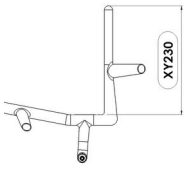

■ XG010 Encosto fixo (Não dobrável)
Fixed Backrest (non-folding)

Opções ergonómicas

☐ XY360 Ângulo do encosto:
Backrest angle

-5 ☐ -3 ☐ 0 ☐ +3 ☐ +5 ☐

Individual graus
(Max -10/+20 graus)

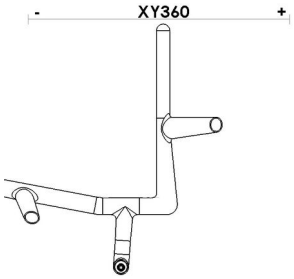

☐ XG100 **128,34 €** Encosto ergonómico
Ergonomic backrest

Altura vertical
Vertical height
mm

Inclinação posterior
Rearward position
mm

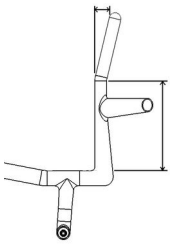

☐ XG110 **128,34 €** Encosto Taper In (Estreitamento)
(por cima dos protectores laterais)
Inward taper
(inside of backrest posts)
Largura:
mm

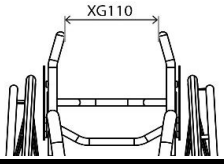

☐ XG120 **128,34 €** Encosto Taper Out (Alargamento)
(por cima dos protectores laterais)
Outward flare
(inside of backrest posts)
Largura:
mm

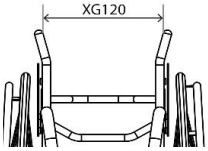

CENTRO DE GRAVIDADE

Camber

■ XY390 Selecione Camber:
Camber angle

1 ☐ 2 ☐ 3 ☐

Centro de gravidade

■ SBCXH100 Desenho monotubo, com centro de gravidade FIXO
(25-125mm)
Single post fixed centre of gravity
(25-125mm)

Indicar longitude
Specify length
mm

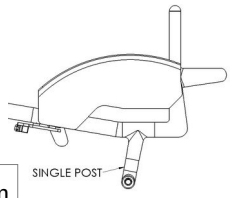

PUNHOS

4 ☐ XG080 **383,53 €** Punhos dobráveis
(opção não incluída no peso certificado)
Flip down push handles ***(Non Certified Sub4 option)***

OPÇÕES DE ANTIVOLTEIOS

4 ☐ XJ100 **525,46 €** Antivolteio unilateral sport
(opção não incluída no peso certificado)
Single sport anti tip ***(Non Certified Sub4 option)***

CORES ESTRUTURA

Estrutura e componentes

☐ SBCXN300 Acabamento estrutura carbono mate
Carbon Fibre Matte finish

☐ SBCXN305 **484,52 €** Acabamento estrutura carbono brilho
Carbon Fibre Gloss finish

Detalhes

***Nota**: Cor solo em adesivos*

☐ Preto
Black

☐ Branco
White

☐ Roxo
Purple

☐ Cinza
Grey

☐ SBCXN250 **133,66 €** Cor personalizada para detalhes:
Individual Accent Colour

☐ Vermelho
Red

☐ Azul
Blue

☐ Laranja
Orange

☐ Amarelo
Yellow

☐ Rosa
Pink

☐ Verde
Green

☐ Nenhum
None

TELAS

Tela de assento

☐ XP045 Tela de assento ajustável em tensão Sub4
Sub4 Seat sling strap adjustable

4 ☐ XR050 **543,06 €** Base de assento em fibra de carbono
(opção não incluída no peso certificado)
Carbon fibre seat plate **(Non certified Sub4 option)**

Tela do encosto

☐ XP035 Tela de encosto ajustável em tensão Sub4
Airtech Sub4 backrest strap adjustable

4 ☐ XP050 Tela de encosto Air Tech ajustável em tensão com cintas
(opção não incluída no peso certificado)
(com velcro para fixar ao estofo do assento)
(não fixo à estrutura)
Airtech backrest strap adjustable
(Non certified Sub4 option)

4 ☐ XP070 **180,08 €** Incremento tela com esquinas de couro (preto)
(Apenas com tela de encosto Air Tech XP050)
(opção não incluída no peso certificado)
Backrest upgrade to leather corners (Black)
(only with Airtech upholstery XP050)
(Non certified Sub4 option)

4 ☐ XP110 **143,19 €** Tela de encosto com bolsa de fecho
(Apenas com tela de encosto Air Tech XP050)
(opção não incluída no peso certificado)
Backrest with zip pocket
(only with Airtech upholstery XP050)
(Non certified Sub4 option)

4 ☐ XP170 **219,57 €** Tela com desenho personalizado
(Completar página 9)
(Apenas com tela de encosto Air Tech XP050)
Individual backrest embroidery
Please complete page 9
(only with Airtech upholstery XP050)

Opção de cores nas costuras

☐ Prata
Silver

☐ Preto
Black

☐ Azul
Blue

☐ Cor personalizada:
Individual:

☐ Vermelho
Red

☐ Roxo
Purple

☐ Laranja
Orange

Cor logo RGK

☐ Branco (Std)
White (Std)

☐ Preto
Black

☐ Azul
Blue

☐ Cor personalizada:
Individual:

☐ Vermelho
Red

☐ Roxo
Purple

☐ Laranja
Orange

4 RODAS TRASEIRAS (* opções não incluídas no peso certificado)

Tamanho

☐ XY420 24" 24" Wheels ☐ XY430 25" 25" Wheels

Espaço roda-chassis

■ XY460 Espaço da roda ao chassis
Rear wheel gap
15 ☐ 20 ☐ 25 ☐

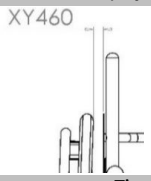

Tipos de rodas

☐ XK075 Spinergy **BLXL** 18 raios Blade
(Carreto sempre em preto) (selecione abaixo a cor)
Spinergy **BLXL** 18 blade spoke. **N/A IN SILVER HUB**

☐ SBCXK150 **1.034,56 €** Spinergy **CLX** 18 raios Blade (jante carbono)
(Carreto sempre em preto)
Spinergy **CLX** 18 carbon blade spoke
N/A IN SILVER HUB

■ XK226 Eixos quick release de titânio 100 mm (par)
Titanium 100mm quick release axle pins

Opções de cores para rodas Spinergy

☐ Raios pretos
Black spokes
☐ Raios brancos
White spokes
☐ Raios amarelos
Yellow spokes
☐ Raios vermelhos
Red spokes
☐ Raios azuis
Blue spokes
☐ Raios rosas
Pink spokes
☐ Raios roxos
Purple spokes
☐ Raios laranjas
Orange spokes
☐ Raios verdes
Green spokes

☐ XK180 **261,87 €** Cores personalizadas para rodas Spinergy
Individual spoke design
(Especificar cor)
(Specify colour)
Interiores:
Inside:
Exteriores:
Outside:

Opção de cor anodizada:

☐ XK190 **137,23 €** Carreto preto
(Opção standard)
Black hub
☐ XK201 **210,33 €** Carreto e jante vermelho
(Apenas LX, XLX, BLXL)
Red hub/rims
☐ XK204 **275,33 €** Carreto e jante dourado
(Apenas LX, XLX, BLXL)
Gold hub/rims
☐ XK202 **210,33 €** Carreto e jante roxo
(Apenas LX, XLX, BLXL)
Purple hub/rims
☐ XK203 **210,33 €** Carreto e jante azul
(Apenas LX, XLX, BLXL)
Blue hub/rims

Sem rodas

☐ SBCXK040 Sem rodas e sem pino de eixo
Supply without Wheels and axle pins

Tipo de roda

Tipo de pneu:

Posição do aro

☐ XY480 Montagem estreita
Narrow set handrim
☐ XY485 Montagem afastada
Wide set handrim
☐ XL090 **163,19 €** Cortar patilhas do aro *(Recomendado se a distância entre chassis e roda é de 20 mm ou menos)*
Remove excess mounting tabs *(recommended for small wheel gaps)*

Aros

☐ XL010 Aros de aluminio anodizado com 6 uniões (a opção mais leve)
Aluminium hard anodised 6 tab *(Standard if no option selected)*
☐ XL040 **386,50 €** Aros de titânio com 6 uniões
Titanium 6 tab
☐ XL160 **471,31 €** Aros Ellipse com 6 uniões
Elipse 6 tab *(replacement for Surge)*
☐ XL035 **471,31 €** Aros Natural Fit LT
Natural Fit LT
☐ XL020 **456,25 €** Aros Tetra Grip com 6 uniões
Tetra grip 6 tab
☐ XL150 **793,48 €** Aros Carbolife Gekko
Carbolife Gekko
☐ Preto ☐ Cinza
☐ XL100 **456,25 €** Aros Para Grip com 6 uniões
Para grip 6 tab
☐ XL170 **825,30 €** Aros Carbolife Curve L *(preto)*
Carbolife Curve L *(Black)*

Pneus

☐ XM060 **152,07 €** Pneus Schwalbe One *(a opção mais leve)*
Schwalbe One (Lightest option)
☐ XM130 **29,67 €** Pneus Kenda pretos
Kenda black
☐ XM010 Pneus Kenda Alta Pressão
Kenda
☐ Cinza Grey ☐ Azul Blue ☐ Vermelho Red
☐ XM050 **43,04 €** Pneus Kenda K885 mountain bike
(Apenas 24" e 25")
Kenda K885 mountain bike tyre *(24",25" only)*
(24",25" only)
☐ XM020 **122,90 €** Pneus Schwalbe Marathon Plus
Schwalbe Marathon Plus
☐ XM040 **179,52 €** Pneus Shox maciços, pretos
Shox solid airless

Válvulas

☐ XY500 Válvula Schraeder
(Standard se não se selecciona outra opção)
Schraeder inner tube valve (Std if no option selected)

☐ XY490 Válvula Presta
Presta inner tube valve

Acessórios de rodas

☐ XK145 **280,80 €** Protectores de raios preto brilhante
Black gloss spokeguards
☐ Montados
Fitted
☐ Não montados
Not fitted

as opções assinaladas com ** referem-se a opções que não garantem um peso máx.certificado abaixo dos 4 kg

ALMOFADAS RGK (** opções não incluídas no peso certificado)

Almofada de espuma RGK

☐ XP080 **134,27 €** Almofada espuma RGK *(seleccionar funda abaixo)*
Escolher densidade e altura da almofada
Cushion foam (select density and size below)

☐ Almofada densidade suave (CMS040)
Soft (CMS040)

☐ Almofada densidade média (CMS050)
Medium (CMS050)

☐ Altura almofada 50 mm
50mm

☐ Altura almofada 75 mm
75mm

☐ Altura almofada 100 mm
100mm

Opciones funda de cojín

☐ XP085 Capa de nylon (preta)
Nylon cushion cover *(Black)*

☐ XP090 **103,87 €** Incremento capa Air Lite (transpirável) *(cor preta)*
Air Lite cushion cover *(Black)*

☐ XP100 **243,98 €** Incremento capa Neopreno *(cor preta)*
Leather cushion cover *(Black)*

ALMOFADAS E ENCOSTOS JAY (** opções não incluídas no peso certificado)

Imprescindível juntar formulário encomenda da almofada ou encosto

☐ **Almofadas JAY**
Consulte a gama completa e os preços na nossa Web
JAY Cushion *(Price dependant on size / option)*

☐ **Encostos JAY**
Consulte a gama completa e os preços na nossa Web
JAY Backrest *(Price dependant on size / option)*

ACESSÓRIOS (** opções não incluídas no peso certificado)

☐ XP120 **115,71 €** Protectores do chassis de neopreno com fecho *(cor preta)*
Frame protectors Neoprene zip fasten (Black)

☐ XP420 **84,31 €** Protectores do chassis de nylom com velcro *(cor preta)*
Frame protectors Nylon velcro fasten (Black)

☐ XR010 **60,82 €** Bolsa para objetos pessoais com Velcro sob o assento *(cor preta)*
Seat pouch velcro attach *(Black)*

☐ XR200 **90,08 €** Mochila preta com logotipo RGK
Rucksack with RGK logo (Black)

■ XR090 Kit de ferramentas
Tool kit

■ XS065 Cinto de gémeos Sub4
Sub4 Calf Strap

as opções assinaladas com ** referem-se a opções que não garantem um peso máx.certificado abaixo dos 4 kg

NOTAS ADICIONAIS

TELA COM DESENHO PERSONALIZADO (XP170)

ANEXAR IMAGEM JPG DO DESENHO E INDICAR A POSIÇÃO ABAIXO

BARRA DE REFORÇO DO ENCOSTO

NOTAS ADICIONAIS SOBRE A CADEIRA

☐ **BUILT-4-ME**
PEDIDO DE ESPECIFICAÇÕES ESPECIAIS*
(por favor especificar abaixo em que consiste a especificação especial e a(s) página(s) a que se aplica).

☐ **PEDIDO DE ESPECIFICAÇÕES ESPECIAIS APROVADO**
(Uso interno RGK)

Assinatura RGK

* Estes pedidos especiais requerem um estudo de viabilidade que pode aumentar o preço e o prazo de entrega da encomenda. Qualquer solicitação de dimensões, opções ou enquadramento que não esteja na nota de encomenda será considerada uma solicitação especial (Built-4-Me).