SUNRISE MEDICAL

SUNLIFT

P19199

Lève-personnes Sunlift

- Sunlift Micro (Micro)
- Sunlift Mini (G130E)
- Sunlift Midi (G150)
- Sunlift Major (G175)

Notice d'utilisation

FR 03

Pour toute question relative à l'utilisation, à l'entretien ou à la sécurité de votre produit, contactez votre revendeur agréé Sunrise Medical. Si vous ne connaissez aucun revendeur dans votre région ou si vous avez des questions supplémentaires, vous pouvez écrire ou téléphoner à :

Sunrise Medical SAS
ZAC de la Vrillonnerie
17 Rue Michaël Faraday
37170 Chambray-Lès-Tours
Tel : +33 (0) 2 47 55 44 00
Email: info@sunrisemedical.fr
www.sunrisemedical.fr

Sommaire

1. Introduction 4
2. Utilisation recommandée 5
3. Consignes de sécurité 5
4. Caractéristiques 7
5. Assemblage 8
6. Utilisation 8
7. Recharge de la batterie 9
8. Entretien des batteries 10
9. Mode d'emploi de la toile Quickfit 10
10. Problèmes et solutions 11
11. Entretien 11
12. Spécifications techniques et dimensions 12
13. Garantie 13
14. Enlèvement 13
15. Humidité et température de stockage 14
16. Informations complémentaires 14
17. Plaque signalétique 15

Tampon et signature du revendeur

1. Introduction

Nous vous remercions d'avoir choisi un produit Sunrise Medical. Avant d'utiliser le lève-personne, vous devez impérativement lire le présent manuel, en particulier les consignes de sécurité et les réglages nécessaires. Pour toute question concernant l'utilisation, l'entretien ou la sécurité, n'hésitez pas à consulter un revendeur agréé.

IMPORTANT :
N'UTILISEZ PAS CE PRODUIT SANS AVOIR PRIS CONNAISSANCE DES INFORMATIONS CONTENUES DANS LE PRÉSENT MANUEL.

Sunrise Medical a obtenu les certificats ISO 9001 et ISO 13485, attestant de la qualité de ses produits. En sa qualité de fabricant, SUNRISE MEDICAL, déclare que ce produit est conforme au règlement sur les dispositifs médicaux (2017/745).

Les appareils de levage Sunlift portent le marquage CE et sont conformes aux règlements suivants :

- Règlement sur les dispositifs médicaux (UE) 2017/745
- NF EN ISO 10535:2007, Lève-personnes pour transférer des personnes handicapées. Exigences et méthodes d'essai (ISO 10535:2006).
- NF EN 12182:2012, Produits d'assistance pour personnes en situation de handicap. Exigences générales et méthodes d'essai.
- IEC 60601-1 relative aux appareils électro-médicaux – Partie 1 : Exigences générales pour la sécurité de base et les performances.
- NF EN 61000-4-15:2012, Compatibilité électromagnétique (CEM)
- Décret royal 286/2006 du 10 mars sur la protection de la santé et de la sécurité des travailleurs contre les risques associés à l'exposition au bruit pendant le travail. Service de prévention Mutualia S.L
- NF EN 614-1, Sécurité des machines - Principes ergonomiques.

Spécifications électriques

Batterie de 12 volts, de type plomb-acide, scellée et rechargeable
Capacité de la batterie 2,9 A/heure
Tension d'entrée nominale du chargeur 230 V CA 50/60 Hz
Tension de sortie du chargeur 27,4 / 29 V CC@0,8 A
Protection contre l'électrocution
Chargeur – Classe II
Indice de protection IPX4

Lève-personne – Bloc d'alimentation interne
Indice de protection contre l'électrocution
Chargeur – Type B
Lève-personne – Type B
Utilisation de sangle/Type Oxford/Sunrise avec boucle grise
Environnement opérationnel : .....> +5° < +40° C.

En dehors de cet environnement, le fonctionnement et la sécurité de l'appareil peuvent être compromis.

De par la diversité des options de montage et sa conception modulaire, ce produit convient pour les personnes dans l'incapacité de marcher ou à mobilité restreinte, suite à :

Indications

Les indications spécifiques suivantes sont déterminées :

- Hémiplégie
- Amputations
- Profil de maladie neurologique
- Tétraplégie
- Sclérose en plaques
- Traumatisme
- Paralysie cérébrale
- Dystrophie musculaire

Contre-indications

Le fauteuil roulant ne doit pas être utilisé dans les cas suivants :

- Il n'existe aucune restriction pour les indications mentionnées

REMARQUE :

Il convient de noter que l'utilisation d'un fauteuil roulant exige un certain degré de capacités cognitives, physiques et visuelles. L'utilisateur doit être en mesure d'évaluer les conséquences de ses actions pendant l'utilisation du fauteuil roulant et, si nécessaire, les corriger. Ces capacités et l'utilisation sécurisée de composants supplémentaires fixés au fauteuil roulant ne peuvent être évaluées par le fabricant, Sunrise Medical. Nous déclinons toute responsabilité pour tout dommage découlant d'une telle situation.

Veuillez prendre connaissance des consignes d'utilisation relatives au fauteuil roulant et aux composants accessoires embarqués. Communiquez à l'utilisateur les informations utiles sur l'utilisation sécurisée du fauteuil roulant et des composants accessoires embarqués. Communiquez à l'utilisateur les avertissements spécifiques qu'il est important de connaître et de respecter.

2. Utilisation recommandée

Les lève-personnes servent au levage et au déplacement des patients. Ils doivent toujours être utilisés par des professionnels de santé ou par un utilisateur ayant été formé à leur utilisation. Ils conviennent pour le levage et le déplacement des patients dans un environnement résidentiel et dans un établissement hospitalier ou de soins (selon les spécifications du modèle).

3. Consignes de sécurité

- Familiarisez-vous toujours avec les commandes et les caractéristiques de sécurité de votre lève-personne avant de l'utiliser pour déplacer un patient.
- Utilisez exclusivement les sangles et toiles recommandées pour ce lève-personne.
- Ne forcez jamais pour actionner les commandes ou dispositifs de sécurité. Toutes les commandes sont faciles à actionner et ne nécessitent aucune force excessive.
- N'utilisez pas le lève-personne dans la douche.
- Ne rechargez pas le lève-personne dans une salle de bains.
- N'utilisez le lève-personne que pour lever et déplacer les patients.
- Pour votre sécurité, prêtez une attention particulière aux étiquettes d'avertissement jaunes triangulaires indiquant les éléments mobiles du lève-personne susceptibles de vous pincer les doigts. En particulier aux emplacements indiquant des risques de coincement des doigts et des pieds.
- Utilisez le lève-personne conformément aux instructions énoncées dans le présent manuel.

3.1 Symboles et étiquettes d'attention et d'avertissement utilisés sur le produit	
	Avertissement. Possibilité de vous coincer les pieds.
	Avertissement. Possibilité de vous coincer les doigts.
max **165 kg.**	Poids maximum de levage
	Interdit de tenir le moteur – vérin.
	Indication du sens de déplacement vers l'avant et du montage correct du mât de levage.

Avant et pendant chaque utilisation du lève-personne :

AVANT D'UTILISER L'APPAREIL DE LEVAGE, ASSUREZ-VOUS QUE :	
Assurez-vous que le mât est bien en place, comme indiqué sur l'étiquette ci-dessous. Et qu'il est manipulé dans le sens de la flèche.	
Assurez-vous que le levier de fermeture entre le mât et la base est complètement serré et qu'il n'y a aucun mouvement entre les deux parties de la grue. Le mât doit être complètement bloqué.	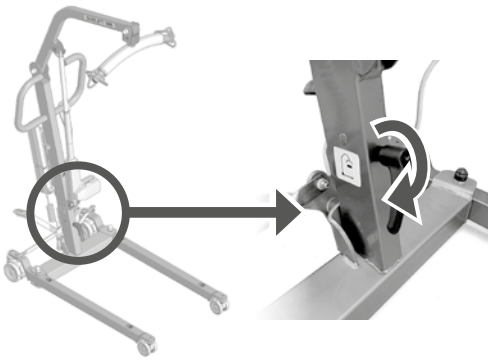

- Utilisez le lève-personne exclusivement sur des surfaces planes et lisses.
- Déplacez l'appareil de levage en le poussant dans la direction indiquée sur l'étiquette en bas du mât.
- Soyez conscient que la force physique nécessaire pour déplacer le lève-personne chargé sur un sol recouvert de moquette ou une surface accidentée sera supérieure à celle requise sur une surface plane et lisse. Il est recommandé de planifier soigneusement le levage dans ces environnements afin d'éviter tout risque d'endommagement du lève-personne dû à une manipulation abrupte
- Vérifiez toujours avant utilisation que le type et la taille de la toile installée conviennent pour le patient que vous souhaitez déplacer.
- Avant chaque utilisation, vérifiez que le vérin est correctement maintenu en place aux deux extrémités par ses boulons et écrous.
- Vérifiez le parallélisme des pieds de la fourche. Si les pieds sont tournés de plus de 3 degrés vers l'intérieur (voir Fig.1), s'ils ne sont pas parallèles (position fermée (F) décrite à la section Spécifications techniques) et si la dimension F est réduite de plus de 100 mm, **N'UTILISEZ PAS** le lève-personne.
- Vérifiez toujours que le poids du patient ne dépasse pas la charge de service maximale du lève-personne.
- Réglez la sangle en suivant les consignes énoncées.
- Fixez correctement les boucles d'extrémité des sangles de fixation du harnais à l'intérieur des deux crochets extérieurs, marqués de flèches noires sur la figure ci-dessous. En effet, ce dispositif de verrouillage évite que les boucles du harnais ne glissent hors du harnais (voir la figure 2).

Fig. 1

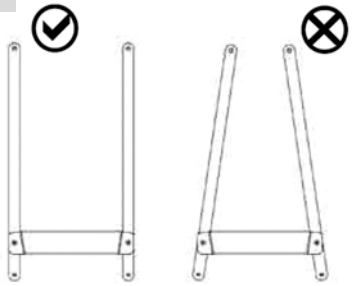

Fig. 2

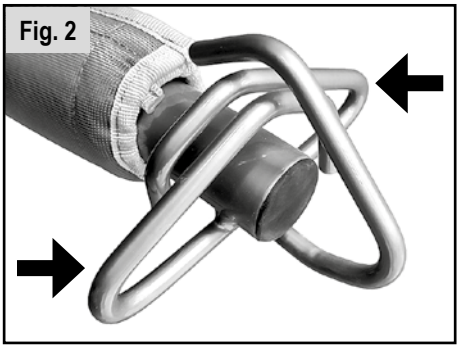

- Avant de lever le patient, assurez-vous que ses mains sont placées à l'intérieur du harnais. Le patient ne doit jamais se tenir au vérin, ni à un quelconque organe mobile du lève-personne. Et ne tenez pas la barre d'élingue par les extrémités pour éviter tout coincement potentiel des doigts entre les crochets de la barre d'élingue.
- Pendant le levage ou l'abaissement du patient, l'opérateur doit tenir ses mains éloignées du vérin et des éléments mobiles et rotatifs situés entre le bras et le mât.
- Avant de déplacer le patient, assurez-vous qu'il est confortablement installé et le plus près possible du sol.
- Déplacez toujours le lève-personne avec prudence pour éviter de vous faire écraser les pieds entre la base du lève-personne et le sol.
- Poussez le lève-personne à l'aide de la poignée de poussée, jamais en prenant appui sur le mât, le bras ou le patient.
- Durant le transfert d'un patient, ne déplacez jamais le lève-personne à une vitesse supérieure à 3 km/h ou 0,8 mètre par seconde.
- Ne tentez pas de pousser le lève-personne par-dessus un obstacle que ses roulettes avant ont du mal à franchir.
- N'utilisez pas le lève-personne sur des pentes de plus de 5° d'inclinaison. SUNRISE MEDICAL recommande la présence d'une troisième personne lors du déplacement du lève-personne en pente.
- Ne laissez jamais le lève-personne en pente avec un patient à bord sans surveillance.

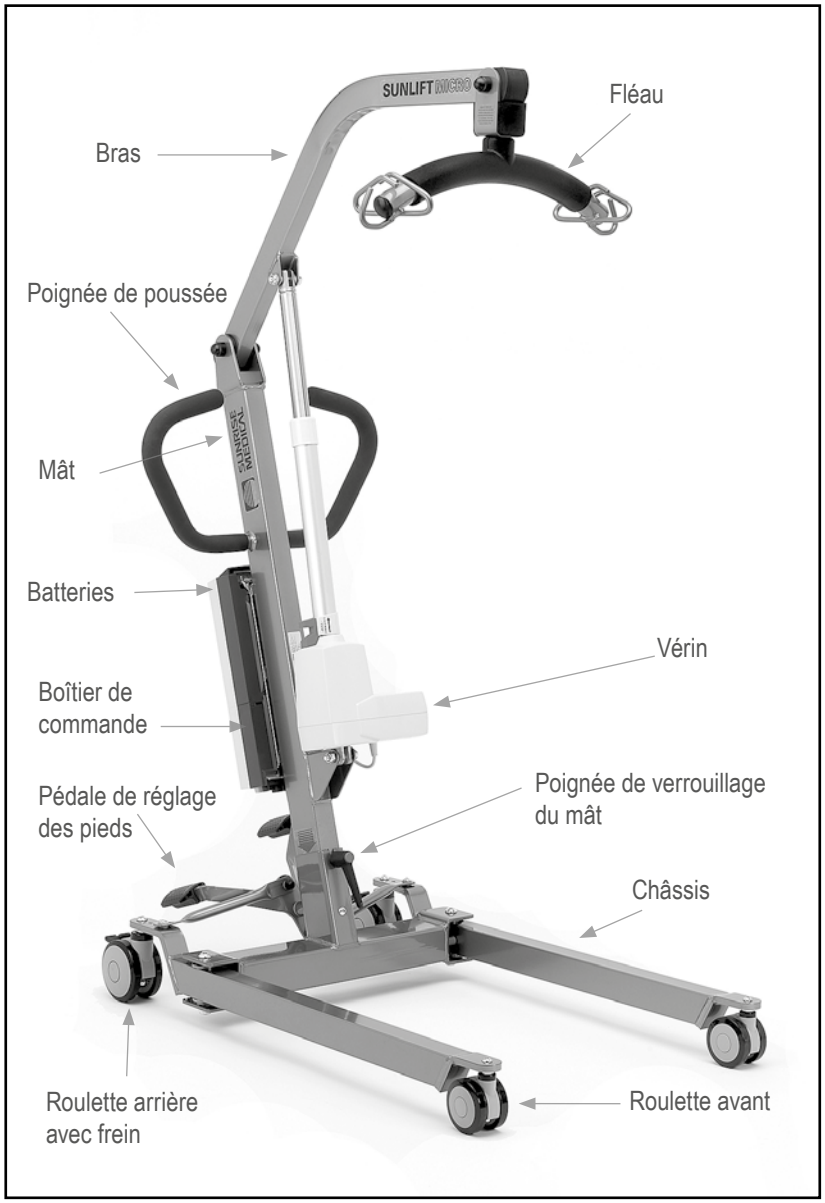
Fléau
Bras
Poignée de poussée
Mât
Batteries
Vérin
Boîtier de commande
Pédale de réglage des pieds
Poignée de verrouillage du mât
Châssis
Roulette arrière avec frein
Roulette avant

5. Assemblage

Ouvrez le carton délicatement dans un lieu relativement spacieux. Le carton doit contenir :

- Le cadre principal avec 4 roulettes
- Le mât avec le fléau, le bras et la base du chargeur
- Le vérin électrique
- Commande manuelle
- Batteries
- Le câble du chargeur

1. Sortez tous les éléments du carton et disposez-les au sol. Certaines pièces sont lourdes et peuvent nécessiter deux personnes pour être soulevées.
2. Enclenchez le frein des roulettes arrière du cadre.
3. Insérez le mât dans le tube de logement rectangulaire du cadre, jusqu'à la flèche rouge visible sur le côté. Tournez ensuite la poignée dans le sens horaire afin de bloquer le mât.

AVERTISSEMENT : Lorsque vous insérez le mât, veillez à ne pas vous pincer les doigts entre l'extrémité du mât et son tube de logement.

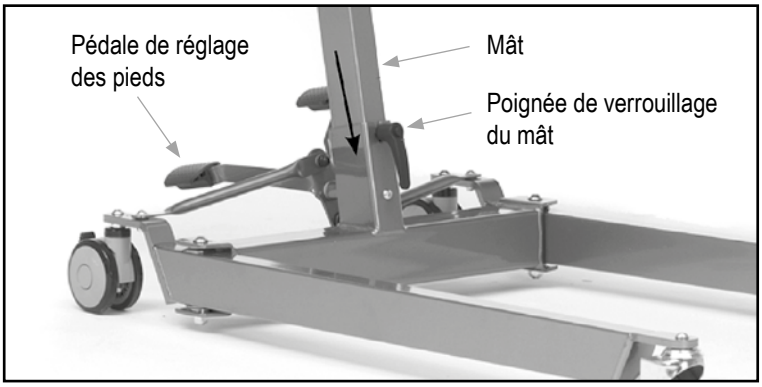

4. Vérifiez que les pieds s'ouvrent et se ferment correctement.
5. Vérin :
   Élevez le bras de levage et positionnez le vérin de sorte que les orifices visibles dans la plaque du mât soient alignés avec la base du vérin Insérez le boulon les orifices du vérin et du mât, et serrez l'écrou
6. Connectez le compartiment à batterie en la glissant le long du rail du mât. Pour enlever le compartiment à batterie, faites-le glisser vers le haut en l'attrapant par la poignée, puis dégagez-le du rail.
7. Vérifiez que le bouton rouge d'arrêt d'urgence à la base du chargeur n'est pas enfoncé.
8. Insérez la fiche de la télécommande dans la prise située sous la base du chargeur.
9. Branchez le vérin dans sa prise située sous la base du chargeur. Enfoncez fermement et à fond la goupille vers le haut.
10. Actionnez les boutons de la télécommande pour vérifier que le bras s'élève et s'abaisse correctement. Le lève-personne est prêt à l'emploi.

6. Utilisation

1. **Réglage des pieds :** L'écartement des pieds est modulable afin de faciliter l'accès à un fauteuil roulant, les WC, etc. Pour franchir plus facilement des embrasures de porte ou passages étroits, refermez complètement les pieds. L'écartement des pieds se règle avec la pédale. (Force d'actionnement <300N)

   Pédale droite = pieds complètement fermés

   Pédale gauche = pieds complètement ouverts
2. **Roulettes arrière et freinage :** Le lève-personne possède deux roulettes arrière avec frein. Les roulettes arrière doivent rester en roues libres lorsque le bras est élevé, afin de permettre au lève-personne de se déplacer vers le centre de gravité de la sangle de levage. Si les freins sont enclenchés, c'est le patient qui sera déplacé vers le centre de gravité, ce qui peut s'avérer inconfortable pour lui.
3. **Élévation et abaissement du bras :** Le mouvement du bras se fait à travers un vérin électrique actionné par une simple télécommande. La télécommande possède deux boutons de flèches HAUT et BAS (Force d'actionnement <5N). Le vérin s'arrête automatiquement dès qu'il a atteint la butée de déplacement maximal dans l'une ou l'autre direction. La télécommande est connectée à une prise située sous la base du chargeur du compartiment à batterie.
4. **Bouton d'arrêt d'urgence:** Le bouton rouge d'arrêt d'urgence situé sur la base du chargeur de batterie coupe l'alimentation électrique du lève-personne . (Force d'actionnement <105N). Le lève-personne reste hors tension tant que le bouton est enfoncé dans le sens des flèches. Pour restaurer l'alimentation, il suffit de tourner le bouton dans le sens horaire et de le relâcher.

5. **Abaissement d'urgence :** Ce bouton permet d'abaisser automatiquement le mât du lève-personne en cas de panne, par exemple, de la télécommande. Cette dernière manœuvre peut être effectuée manuellement ou électroniquement.
   - **Manuellement :** tournez le cylindre situé au-dessus du vérin dans le sens horaire. Cela a pour effet de débrayer automatiquement le moteur et permet de descendre le patient en toute sécurité.

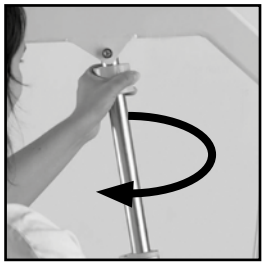

   - **Électroniquement :** le bouton est situé sous la base du chargeur de batterie. Pour l'actionner, il convient d'insérer un objet pointu (comme la pointe d'un stylo) dans l'orifice situé sous le mot EMERGENCY, indiqué par une flèche orientée vers le bas.
6. **Déplacement du lève-personne et transfert du patient :** Pour déplacer le lève-personne, le professionnel doit toujours s'aider des deux poignées de poussée. Pendant le transfert, le patient doit toujours être placé devant le professionnel et être visible.
7. Le niveau sonore du lève-personne en fonctionnement est de 45,5 dB (A).

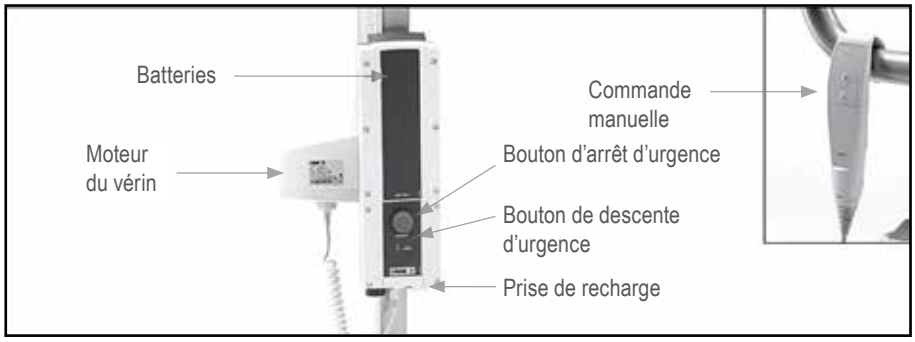

7. Recharge de la batterie

Charge de la batterie

La batterie est logée dans un compartiment qui se place dans la base du chargeur, sur le mât. Chargez toujours la batterie avec le câble fourni.

Vous pouvez vous procurer un chargeur et une batterie supplémentaires afin de toujours avoir une batterie rechargée.

1. Branchez le câble du chargeur à la prise de recharge de la base du chargeur.
2. Branchez le câble au secteur (220 V/ 240 V).
3. La recharge se fait automatiquement. Une batterie entièrement chargée a une autonomie comprise entre 8 et 12 heures.
4. Pour utiliser le lève-personne, débranchez le câble du secteur, puis du lève-personne.
5. Les voyants indiquent le niveau de charge de la batterie :
   - Voyant vert ON : Branché au secteur
   - Voyant orange CHARGE : Recharge de la batterie en cours
   - Le voyant CHARGE s'éteint une fois la recharge terminée

Avant que la batterie ne soit complètement déchargée, à chaque fois que vous enfoncez le bouton d'élévation/abaissement de la télécommande, un bip sonore d'avertissement est émis, indiquant que vous pouvez effectuer une dernière action via le bouton de descente d'urgence.

6. Le lève-personne est doté d'une alarme de niveau de charge pour éviter que la batterie ne se décharge totalement. Le bip sonore n'est émis que pendant l'utilisation du lève-personne. NE PASSEZ PAS OUTRE CETTE ALARME D'AVERTISSEMENT. Lorsque l'alarme se fait entendre, terminez l'opération en cours, puis branchez le lève-personne afin de recharger la batterie.
7. La charge démarre automatiquement. Remarque : Même si le chargeur reste branché pendant une période plus longue que nécessaire, la charge de la batterie s'interrompt dès que celle-ci est pleine. Il n'y a aucun risque de surcharge.
8. Pour réutiliser le lève-personne, vous devez débrancher le câble du chargeur.

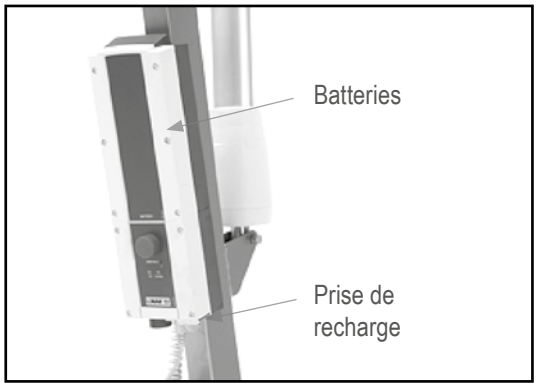

8. Entretien des batteries

- VEILLEZ à ce que les batteries restent constamment complètement chargées. Pendant les périodes de non-utilisation, laissez le lève-personne en charge. Par souci de commodité, la batterie peut également être rechargée la nuit. Il n'y a aucun risque de surcharge.
- Rechargez régulièrement la batterie, même si le lève-personne reste inutilisé pendant une période prolongée.
- Branchez le câble du chargeur d'abord au lève-personne, puis au secteur.
- Ne laissez pas le câble du chargeur branché au lève-personne si l'autre extrémité du câble n'est pas branchée au secteur.
- Ne débranchez jamais la fiche du chargeur en tirant sur le câble.

9. Mode d'emploi de la toile Quickfit

Depuis la position assise
Fig. 1
Assurez-vous que les sangles sont orientées vers l'extérieur Passez la toile le long du dos du patient jusqu'à ce que l'ouverture pour toilettes arrive au bas du dos. Vérifiez que la toile est correctement alignée à hauteur d'épaule.

Fig. 2
Soulevez une jambe du patient pour faire passer la toile par-dessous, puis faites ressortir les sangles entre ses jambes.
Répétez l'opération pour l'autre jambe.

Fig. 3
Croisez les sangles, puis accrochez-les aux crochets avant du fléau du lève-personne.
Soulevez légèrement le lève-personne, puis accrochez les sangles plus courtes des épaules au fléau. Déplacez le lève-personne en direction du patient pendant cette opération.

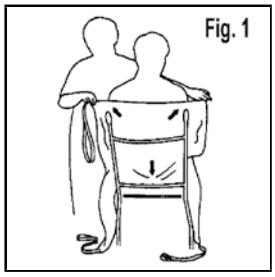

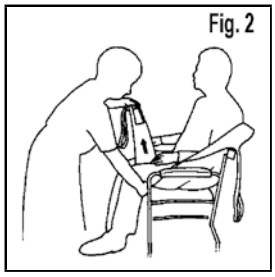

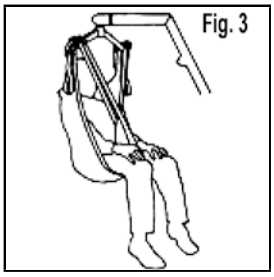

ATTENTION : LES SANGLES LONGUES SONT POUR LES JAMBES ET LES SANGLES COURTES SONT POUR LES ÉPAULES.

Depuis la position allongée
Faites rouler le patient sur la toile en veillant à ce que l'ouverture pour toilettes arrive au bas du dos.
Croisez les sangles sous les jambes du patient et ajustez la toile en suivant les consignes énoncées pour la position assise, en veillant à ce que les sangles des épaules soient le plus court possible.

NB : ASSUREZ-VOUS QUE LA TÊTE DU PATIENT EST TOUJOURS BIEN SOUTENUE

10. Problèmes et solutions

PROBLÈME	CAUSE	SOLUTION
Le vérin ne s'active pas	Le bouton d'urgence est enclenché La protection contre la décharge totale de la batterie est activée Mauvais contact de la fiche de la télécommande	Tournez le bouton dans le sens des flèches Rechargez la batterie Réinsérez la fiche de la télécommande
La batterie ne se recharge pas	La batterie est entièrement chargée (voyant vert)	Vérifiez l'alimentation secteur
Le vérin s'arrête	Surcharge du lève-personne Batterie déchargée (bip sonore lorsque vous tentez d'actionner la télécommande : protection contre la décharge totale de batterie activée)	Réduisez la charge sur le vérin. Chargez les batteries

11. Entretien

Tous les produits SUNRISE MEDICAL ont été conçus pour nécessiter un entretien minimum. Il convient cependant de procéder à des vérifications régulières.
SUNRISE MEDICAL recommande de procéder chaque jour aux vérifications suivantes, avant d'utiliser le lève-personne.

- Vérifiez que les roulettes avant du lève-personne tournent librement.
- Vérifiez que le fléau tourne et se balance sans entrave.
- Vérifiez que le fléau est fermement arrimé au bras.
- Vérifiez que les pieds du lève-personne s'ouvrent et se ferment correctement.
- Vérifiez que la télécommande manuelle fonctionnement correctement.
- Vérifiez que le bouton d'arrêt d'urgence fonctionne correctement.
- Vérifiez que les crochets ne montrent pas des signes d'usure. N'utilisez pas la toile si elle montre des signes d'usure et d'endommagement.

SUNRISE MEDICAL recommande de faire réviser les pièces suivantes par un technicien agréé, au moins une fois par an :

- **FLÉAU**
  - Vérifiez que le fléau tourne et se balance librement.
  - Vérifiez que le fléau est fermement arrimé au bras du lève-personne.
- **BRAS**
  - Vérifiez l'arrimage entre le bras et le mât.
  - Vérifiez que le bras tourne librement sur son roulement
- **MÂT**
  - Vérifiez que le mât est correctement inséré dans son tube de logement
  - Inspectez le bloc du vérin électrique : vérifiez que les deux extrémités sont tenues par un boulon et un écrou.
- **COMPARTIMENT À BATTERIE**
  - Vérifiez que le bouton d'arrêt d'urgence fonctionne correctement
  - Inspectez la fiche de la télécommande et du vérin
- **RÉGLAGE DES PIEDS :** Vérifiez que les pieds s'ouvrent et se ferment sans résistance.
- **PIVOTS DES PIEDS**
  - Vérifiez que les pivots sont bien fixés
  - Vérifiez que les pieds tournent sans entrave
  - En cas de résistance, lubrifiez-les à l'aide d'une huile minérale
  - Assurez-vous qu'il n'y a pas de jeu excessif
- **ROULETTES AVANT**
  - Vérifiez qu'elles sont fermement arrimées aux pieds
  - Vérifiez que les roulettes et leur support tournent librement
  - Éliminez les fils, cheveux ou peluches qui se sont éventuellement accumulés dans les roulements.
  - Lubrifiez à l'aide d'une huile minérale, si besoin est
- **VÉRIN ÉLECTRIQUE :** Vérifiez le bon fonctionnement du vérin en prêtant attention à d'éventuels bruits anormaux
- **BATTERIES**
  - Rechargez la batterie régulièrement
  - Ne laissez pas la batterie se décharger complètement
- **ESSAI DE CHARGE :** L'essai de charge doit être effectué par un technicien agréé.

- **NETTOYAGE**
  - Nettoyez avec de l'eau savonneuse ou un désinfectant pour surface dure
  - N'utilisez pas d'agents nettoyants abrasifs ou agressifs susceptibles d'endommager la finition de la surface
  - Évitez que de l'eau n'entre en contact avec les composants électriques

PIÈCES DÉTACHÉES DISPONIBLES :

Pour toute commande de pièces détachées, il est important d'indiquer le numéro de série du lève-personne afin de recevoir les pièces correspondantes. Les pièces détachées disponibles sont :

- Harnais
- Batteries
- Joystick
- Boîtier de commande
- Vérin
- Roues
- Potence complète
- Cadre complet
- Ensemble Bras-Mât
- Chargeur ou câble de recharge

12. Spécifications techniques et dimensions

Dimensions

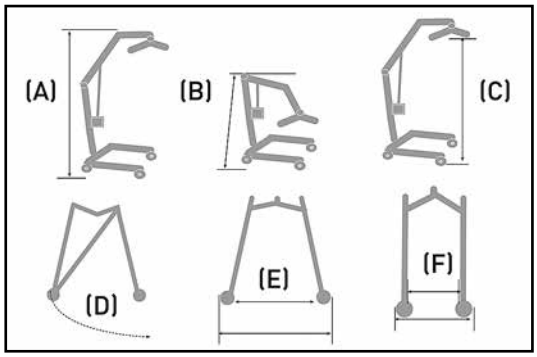

	Sunlift Micro (Micro)	Sunlift Mini (G130E)	Sunlift Midi (G150)	Sunlift Major (G175)
Charge maximale d'utilisation	130 kg	130 kg	150 kg	175 kg
Longueur totale max. (roulettes tournées vers l'extérieur)	1110 mm	1130 mm	1225 mm	1340 mm
Longueur totale min. (roulettes tournées vers l'intérieur)	970 mm	1065 mm	1160 mm	1275 mm
Largeur max. avec pieds fermés	545 mm	540 mm	640 mm	650 mm
Hauteur max. (sans charge) (A)	1725 mm	1870 mm	1940 mm	2006 mm
Hauteur max. (sans charge) (B)	1725 mm	1870 mm	1940 mm	2006 mm
Hauteur max. du fléau (sans charge) (C)	1483 mm	1628 mm	1688 mm	1813 mm
Hauteur min. du fléau (sans charge)	460 mm	513 mm	555 mm	575 mm
Rayon de braquage avec pieds ouverts (D)	1130 mm	1240 mm	1380 mm	1500 mm
Pieds ouverts (E) : Largeur max (externe) Largeur max (interne)	 870 mm 740 mm	 940 mm 810 mm	 1075 mm 980 mm	 1185 mm 1105 mm
Pieds fermés (F) : Largeur max (externe) Largeur max (interne)	 545 mm 465 mm	 540 mm 470 mm	 640 mm 540 mm	 650 mm 520 mm
Hauteur totale des pieds	100 mm	100 mm	100 mm	110 mm
Garde au sol	20 mm	20 mm	20 mm	15 mm
Roulettes avant	75 mm	75 mm	75 mm	75 mm
Roues arrière	100 mm	100 mm	100 mm	100 mm
Poids de l'ensemble mât, bras et composants électriques	16,6 kg	17,54 kg	17,6 kg	22,75 kg
Poids de la base	13,34 kg	13,6 kg	15,1 kg	18,1 kg
Poids de la batterie	2,76 kg	2,76 kg	2,76 kg	2,76 kg
Batteries	Gel acide 2x12 V	Gel acide 2x12 V	Gel acide 2x12 V	Gel acide 2x12 V
Capacité de la batterie	2,9 Amp	2,9 Amp	2,9 Amp	2,9 Amp
Entrée du chargeur	230v / 50 Hz 0,12 A	230v / 50 Hz 0,12 A	230v / 50 Hz 0,12 A	230v / 50 Hz 0,12 A
Sortie du chargeur	28v. 0,5 Amp	28v. 0,5 Amp	28v. 0,5 Amp	28v. 0,5 Amp
Protection contre l'électrocution	Chargeur : Classe II Lève-personne : Bloc d'alimentation intégré	Chargeur : Classe II Lève-personne : Bloc d'alimentation intégré	Chargeur : Classe II Lève-personne : Bloc d'alimentation intégré	Chargeur : Classe II Lève-personne : Bloc d'alimentation intégré
Degré de protection contre l'électrocution	Chargeur et mât : Type B	Chargeur et mât : Type B	Chargeur et mât : Type B	Chargeur et mât : Type B

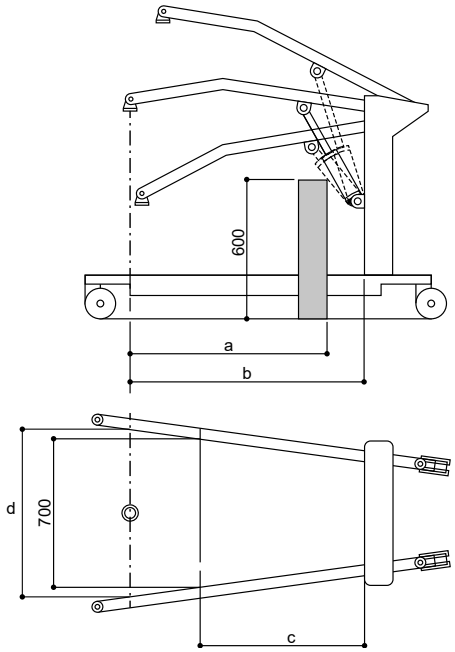

		Sunlift Micro (Micro)	Sunlift Mini (G130E)	Sunlift Midi (G150)	Sunlift Major (G175)
a	Portée maximale à 600 mm (hauteur de référence)	470 mm	530 mm	570 mm	660 mm
b	Amplitude maximale à la base	480 mm	550 mm	590 mm	695 mm
c	Portée à la base lorsque les pieds sont étendus à 700 mm	460 mm	430 mm	320 mm	300 mm
d	Largeur interne pour l'amplitude maximale	695 mm	750 mm	810 mm	890 mm

DURABILITÉ DU PRODUIT

- La durée de vie anticipée de la structure des lève-personnes SUNLIFT est de minimum 5 ans. Un entretien soigné permettra de prolonger considérablement cette durée de vie.
- La durée de vie de la batterie est d'une ou de deux années, selon l'usage qui en est fait et la fréquence des recharges.
- La durée de vie de la sangle est d'une ou de deux années, selon l'usage qui en est fait et la fréquence des lavages, ainsi que la nature des produits nettoyants utilisés et le niveau de calcaire dans l'eau.
- La durée de vie anticipée du vérin est de 11 000 cycles (6 utilisations par jour pendant 5 ans)

13. Garantie

SUNRISE MEDICAL garantit ce produit pour deux ans à compter de la date indiquée sur la facture, le reçu et la note de livraison. Pour tous les éléments contenant une batterie, la batterie est garantie pendant 6 mois. La présente garantie concerne les pièces de rechange, la main d'œuvre et le transport.
Pour formuler une réclamation, l'utilisateur doit présenter le produit et la facture d'achat en tant que preuve de la date de livraison.
Sont exclus de cette garantie :

- L'USURE NATURELLE, par exemple, la toile, les pneus, les chambres à air, les jantes, les roues, etc.
- LES ACCIDENTS, les structures courbées, rayures, pneus crevés, etc.
- UN USAGE INADÉQUAT et les dommages dus à un poids de l'utilisateur supérieur à la limite indiquée dans le manuel d'utilisation.
- UN MANQUE D'ENTRETIEN et le non suivi des instructions de conservation fournis dans le manuel d'utilisation.
- LES MODIFICATIONS ou RÉPARATIONS effectuées par des personnes non-agréées par Sunrise Medical.
- PRODUITS NON ACCOMPAGNÉS DES FACTURES NI NUMÉROS DE SÉRIE (si nécessaire).

14. Enlèvement

Le symbole ci-dessous signifie que votre produit doit être mis au rebut séparément de vos autres déchets ménagers, conformément aux réglementations et lois locales. Lorsque le produit arrive en fin de cycle de vie, veuillez le mettre au rebut aux points de ramassage prévus à cet effet par votre collectivité.
Le ramassage et le recyclage de votre produit au moment de la mise au rebut contribueront à la préservation des ressources naturelles et garantiront un recyclage respectueux de l'environnement.
Assurez-vous d'être le propriétaire légal du produit avant d'organiser sa mise au rebut conformément aux recommandations énoncées ci-dessus.

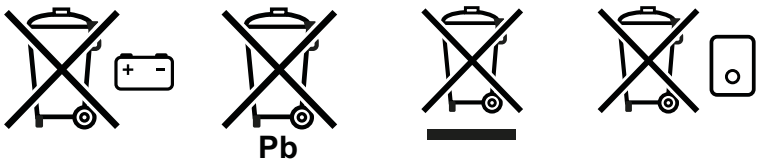

15. Humidité et température de stockage

Température d'entreposage : 0º - 40º
Humidité de stockage : 20% - 75%

16. Informations complémentaires

REMARQUE :
Conseil d'utilisation générale.
Le non-respect des présentes instructions peut causer des blessures physiques, l'endommagement du matériel ou la dégradation de l'environnement.

Avis à l'utilisateur et/ou au patient : Tout incident grave en rapport avec le dispositif doit être signalé au fabricant et aux autorités compétentes de l'État membre dans lequel réside l'utilisateur et/ou le patient.

Adaptations spéciales pour B4Me
Afin de vous assurer que votre produit B4Me fonctionne de manière performante comme prévu par le fabricant, Sunrise Medical vous recommande vivement de lire et de comprendre toutes les informations utilisateur fournies avec votre produit B4Me avant de l'utiliser pour la première fois.

Sunrise Medical recommande également que les informations utilisateur ne soient pas jetées après leur lecture, mais qu'elles soient conservées en toute sécurité afin d'être consultées ultérieurement.

Combinaison de dispositifs médicaux
Il est possible de combiner le présent dispositif médical avec un ou plusieurs autres dispositifs ou produits. Vous trouverez sur www.SunriseMedical.fr toutes les informations utiles sur les combinaisons possibles. Toutes les combinaisons présentées ont été validées et sont conformes aux exigences générales en matière de sécurité et de performances énoncées dans annexe I No. 14.1 du règlement 2017/745 relatif aux dispositifs médicaux.

Vous trouverez des conseils sur la combinaison, relatifs par exemple au montage, sur www.SunriseMedical.fr.

Mesure d'hygiène en cas de cession du fauteuil :
Avant de laisser une autre personne utiliser le fauteuil, il convient de l'apprêter soigneusement. Toutes les surfaces entrant en contact avec le nouvel utilisateur doivent être désinfectées.
Pour ce faire, vous devez utiliser un désinfectant figurant dans la liste des produits homologués / recommandés dans votre pays, pour une désinfection rapide à base d'alcool pour produits et appareils médicaux nécessitant d'être désinfectés rapidement.
Veuillez prendre connaissance des instructions du fabricant du produit désinfectant utilisé.
En règle générale, une désinfection totale ne peut être garantie sur les coutures. Par conséquent et conformément à la règlementation locale relative à la protection contre les infections, il est recommandé de mettre au rebut la toile de l'assise et du dossier afin d'éviter toute contamination micro-bactérienne par les agents actifs.

17. Plaque signalétique

TYPE:	Désignation du produit/Numéro de SKU
kg MAX.	Poids du dispositif de levage
	Plage de levage du dispositif
kg XXX kg	Charge maximale.
UK CA	Marquage UKCA.
CE	Marquage CE.
	Veuillez prendre connaissance des consignes d'utilisation
XXXX-XX-XX	Date de fabrication.
SN	Numéro de série.
MD	Ce symbole signifie Dispositif médical.
	Coordonnée de fabricants.
	Adresse de l'importateur
UK RP	Personne responsable au Royaume-Uni
CH REP	Adresse du représentant en Suisse

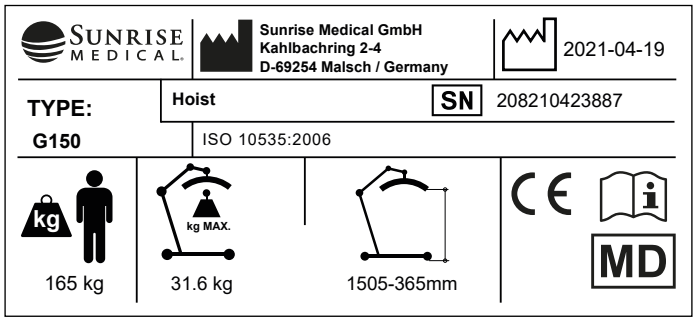

ISO 7010-M002
L'utilisateur doit impérativement lire le manuel d'utilisation/livret ! (Icône bleue)

Sunrise Medical S.r.l.
Via Riva, 20 – Montale
29122 Piacenza
Italia
Tel.: +39 0523 573111
Fax: +39 0523 570060
www.SunriseMedical.it

Sunrise Medical AG
Erlenauweg 17
CH-3110 Münsingen
Schweiz/Suisse/Svizzera
Fon +41 (0)31 958 3838
Fax +41 (0)31 958 3848
www.SunriseMedical.ch

Sunrise Medical AS
Delitoppen 3
1540 Vestby
Norge
Telefon: +47 66 96 38 00
post@sunrisemedical.no
www.SunriseMedical.no

Sunrise Medical AB
Neongatan 5
431 53 Mölndal
Sweden
Tel.: +46 (0)31 748 37 00
post@sunrisemedical.se
www.SunriseMedical.se

MEDICCO s.r.o.
H – Park, Heršpická 1013/11d,
639 00 Brno
Czech Republic
Tel.: (+420) 547 250 955
Fax: (+420) 547 250 956
www.medicco.cz
info@medicco.cz
Bezplatná linka 800 900 809

Sunrise Medical Aps
Mårkærvej 5-9
2630 Taastrup
Denmark
+45 70 22 43 49
info@sunrisemedical.dk
Sunrisemedical.dk

Sunrise Medical Australia
11 Daniel Street
Wetherill Park NSW 2164
Australia
Ph: +61 2 9678 6600
E: enquiries@sunrisemedical.com.au
www.SunriseMedical.com.au

Sunrise Medical
North American Headquarters
2842 Business Park Avenue
Fresno, CA, 93727, USA
(800) 333-4000
(800) 300-7502
www.SunriseMedical.com

Sunrise Medical GmbH
Kahlbachring 2-4
69254 Malsch/Heidelberg
Deutschland
Tel.: +49 (0) 7253/980-0
Fax: +49 (0) 7253/980-222
www.SunriseMedical.de

Sunrise Medical
Thorns Road
Brierley Hill
West Midlands
DY5 2LD
England
Phone: 0845 605 66 88
Fax: 0845 605 66 89
www.SunriseMedical.co.uk

Sunrise Medical S.L.
Polígono Bakiola, 41
48498 Arrankudiaga – Vizcaya
España
Tel.: +34 (0) 902142434
Fax: +34 (0) 946481575
www.SunriseMedical.es

Sunrise Medical Poland
Sp. z o.o.
ul. Elektronowa 6,
94-103 Łódź
Polska
Telefon: + 48 42 275 83 38
Fax: + 48 42 209 35 23
E-mail: pl@sunrisemedical.de
www.Sunrise-Medical.pl

Sunrise Medical HCM B.V.
Vossenbeemd 104
5705 CL Helmond
The Netherlands
T: +31 (0)492 593 888
E: customerservice@sunrisemedical.nl
www.SunriseMedical.nl
www.SunriseMedical.eu
(International)

Sunrise Medical SAS
ZAC de la Vrillonnerie
17 Rue Michaël Faraday
37170 Chambray-Lès-Tours
Tel : +33 (0) 2 47 55 44 00
Email: info@sunrisemedical.fr
www.sunrisemedical.fr

OM_Sunlift_Hoist_EU_FR_Rev.K_2024-05-22