SUNRISE MEDICAL

magic Mobility™

Extreme X8

CE

NOTA DE ENCOMENDA

A informação deste documento está sujeita a alterações sem aviso prévio.

Rev. 1 2024

Facturado a:		**Enviado a:** ☐ A mesma direção da faturação	
Nome:		Nome:	
Morada:		Morada:	
Localidade /C.P:		Localidade /C.P:	
Província:		Província:	
Telefone:		Telefone:	

Detalhes da encomenda:			**Peso utilizador:**	
☐ Encomenda ☐ Orçamento	☐ Built-4-Me®		**Peso máx. utilizador: 182 kg** (155 kg com elevação ou basculação)	
Nº de encomenda Sunrise:			**Peso utilizador:**	**kg**
Data de encomenda: Dia	Mês	Ano		

Os preços abaixo indicados são Preços de Venda ao Público Recomendados sem IVA

BASE

Base Extreme X8			P.V.P. Rec
☑	MAG010006	**Xtreme X8**	22.707,05 €

Cores			P.V.P. Rec
☐	MAGRED	Vermelho - *Flame red*	s/c
☐	MAGCOWLBL	Azul - *Ocean blue*	s/c
☐	MAGBLACK	Preto - *Stealth Black*	s/c
☐	MAGORANGE	Tangerina - *Desert tangerine*	s/c
☐	MAGMGREEN	Verde militar - *Forest green*	s/c
☐	MAGYELLOW	X8 Amarelo - *Sunrise yellow*	s/c
☐	MAGCOWLFC	Verde camuflado - *Forest Camo*	783,01 €
☐	MAGCOWLAC	Camuflaje militar - *Amy Camo*	783,01 €
☐	MAGCOWLFL	Labaredas - *Flames fury*	783,01 €

Opçoes da base			P.V.P. Rec
☐	MAG2944	Bloqueio de endereço	779,86 €
☐	MAG2899	Fixações para transporte em veiculos	360,84 €
☐	MAG5420	Anéis de elevação X8	346,96 €
☑	MAG4384	Rolo adicional para estabilidade/anti volteio	**Std**

Rodas motrizes			P.V.P. Rec
Jantes			
☑	MAG6671	Jantes cromadas	**Std**
☐	MAG6670	Jantes pretas	s/c
Pneus			
☑	MAG7050	Pneumáticos de baixa pressão, cor preta *(Sem extras)*	**Std**
☐	MAG7056	Kit antifuros para rodas pneumáticas	185,53 €
☐	MAG7058	Antifuros Neverflat	783,01 €

Funções do assento			P.V.P. Rec
☐	MAG2852-KIT	Extreme X8 com basculação fixa, *(basculação de 3°, sem possibilidade de opções elétricas)*	22.707,05 €
☐	MAG3502-KIT	Extreme X8 com basculação fixa, *(basculação de 3°, só permite luzes)*	22.707,05 €
☐	MAG5335	Extreme X8 com basculação fixa, *(basculação de 3°, permite opções elétricas)*	22.707,05 €
☑	MAG5127	Extreme X8 com basculação elétrica, 0º-50º	**22.707,05 €**
☐	MAG5126	Extreme X8 com elevação (30 cm) e basculação elétrica 0º-45º	25.899,29 €

Ajuste da altura do assento ao solo			P.V.P. Rec
☑	MAG6552	+ 0 cm (sempre 47 cm)	**Std**
☐	MAG3323-PI-2	+ 2,5 cm	144,56 €
☐	MAG3323-PI-4	+ 5 cm	144,56 €

Kit de luzes			P.V.P. Rec
☑	MAG5227	Sem kit de luzes	**Std**
☐	MAG2857	Luzes no assento	769,76 €
☐	MAG6530	Luzes na base	769,76 €

Baterias			P.V.P. Rec
☑	MAG6668	Baterias, 80A	**Std**
☐	MAG6669	Baterias, 108A	183,60 €

ASSENTO

Tipos de assento		P.V.P. Rec
☑ MAGMPSSEATVINYL	Assento Confort MPS, capa de vinil- (**preencher secção A**)	**Std**
☐ MAGMPSSEATFABRIC	Assento Confort MPS, capa em tecido - (**preencher secção A**)	s/c
☐ MAGREHABSEATPAN	Base sólida Rehab (**preencher secção B**)	s/c

SECÇÃO A – Assento Confort MPS			P.V.P. Rec
Largura			
☐ MAGSW405MM	40,5 cm	*(apenas com profundidades de 40,5 e 45,5 cm)*	s/c
☐ MAGSW455MM	45,5 cm		s/c
☐ MAGSW510MM	51 cm		s/c
☐ MAGSW560MM	56 cm		s/c
☐ MAGSW610MM	61 cm		257,78 €
Profundidade			
☐ MAGSD405MM	40,5 cm		s/c
☐ MAGSD455MM	45,5 cm		s/c
☐ MAGSD510MM	51 cm		s/c

SECCIÓN B – Base sólida Rehab		P.V.P. Rec
Largura		
☐ MAGSW305MM	30,5 cm	257,78 €
☐ MAGSW330MM	33 cm	257,78 €
☐ MAGSW355MM	35,5 cm	257,78 €
☐ MAGSW380MM	38 cm	s/c
☐ MAGSW405MM	40,5 cm	s/c
☐ MAGSW430MM	43 cm	s/c
☐ MAGSW455MM	45,5 cm	s/c
☐ MAGSW480MM	48 cm	s/c
☐ MAGSW510MM	51 cm	s/c
☐ MAGSW535MM	53,5 cm	s/c
☐ MAGSW560MM	56 cm	s/c
☐ MAGSW585MM	58,5 cm	257,78 €
☐ MAGSW610MM	61 cm	257,78 €
Profundidade		
☐ MAGSD405MM	40,5 cm	s/c
☐ MAGSD430MM	43 cm	s/c
☐ MAGSD455MM	45,5 cm	s/c
☐ MAGSD480MM	48 cm	s/c
☐ MAGSD510MM	51 cm	s/c
☐ MAGSD535MM	53,5 cm	s/c
☐ MAGSD560MM	56 cm	s/c
☐ MAGSD585MM	58,5 cm	257,78 €
☐ MAGSD610MM	61 cm	257,78 €

Opções de almofadas para a base sólida Rehab

☐ MAGWOSEATCUSH	Sem almofada	s/c
☐ MAGCMRC	Almofada Confort MPS desmontável, moldada	464,98 €
☐ MAGPADDEDSC	Almofada acolchoada	s/c

Capa para almofada opcional para base sólida Rehab

☐ MAGSUFABRIC	Capa em tecido	s/c
☐ MAGSUVINYL	Capa em vinil	s/c

ENCOSTO

Encosto para assento Confort MPS

			P.V.P. Rec
☑	MAGMPSBACK	Encosto Confort MPS - **(Preencher secção C)** **(1)**	**Std**

Encostos para base sólida Rehab

			P.V.P. Rec
☐	MAGMPSBACKREHAB	Encosto Confort MPS - **(Preencher secção C)** **(1)**	662,55 €
☐	MAGREHABCANES	Tubos de encosto Rehab *(selecionar almofada de encosto Comfort MPS ou almofada do encosto Magic Rehab abaixo)* **(1)**	s/c
☐	MAGREHABFOLD	Tubos de encosto Rehab encartável para a frente *(selecionar almofada do encosto Comfort MPS ou almofada de encosto Magic Rehab abaixo)* **(1)**	903,48 €

Opções de almofadas do encosto para tubos de encosto Rehab

☐	MAGMPSINSERT	Almofada do encosto Confort MPS **(Preencher secção C)**	s/c
☐	MAGBACKRESTINSERT	Almofada do encosto Magic Rehab **(Preencher secção D)**	783,01 €
☐		Sem encosto	s/c

SECÇÃO C – Almofada do encosto Confort MPS *(para assento Confort MPS e base sólida Rehab)*

			P.V.P. Rec
Capas			
☐	MAGFABRICBR	Capa em tecido	s/c
☑	MAGVINYLBR	Capa em vinil	**Std**
Largura do encosto (2)			
☐	MAGBW405MM	40,5 cm *(para assentos com larguras de 40,5 e 45,5 cm)*	s/c
☐	MAGBW455MM	45,5 cm *(para assentos com larguras de 40,5, 45,5 e 51 cm)*	s/c
☐	MAGBW510MM	51 cm *(para assentos com larguras de 45,5, 51 e 56 cm)*	s/c
☐	MAGBW560MM	56 cm *(para assentos com larguras de 51, 56 e 61 cm)*	s/c
☐	MAGBW610MM	61 cm *(para assentos com larguras de 56 e 61 cm)*	257,78 €
Altura do encosto (3)			
☑	MAGBH535MM	53,5 cm	**Std**
☐	MAGBH585MM	58,5 cm	s/c
☐	MAGBH635MM	63,5 cm	s/c

SECÇÃO D – Almofada do encosto Magic Rehab *(para base sólida com tubos do encosto Rehab)*

			P.V.P. Rec
Dimensões			
☐	MAGBRMRJ	Júnior - altura 35 cm - largura regulável de 26 cm a 40 cm **(4) (5)**	s/c
☐	MAGBRMRJXS	Júnior Xtra Alto - altura 41 cm - largura regulável de 26 cm a 40 cm **(4) (5)**	s/c
☐	MAGBRMRMS	Médio Baixo - altura 43 cm - largura regulável de 28 cm a 42 cm **(4)**	s/c
☐	MAGBRMRM	Médio - altura 48 cm - largura regulável de 28 cm a 42 cm **(4)**	s/c
☐	MAGBRMRMXT	Médio Xtra Alto - altura 53 cm - largura regulável de 28 cm a 42 cm **(4)**	s/c
☐	MAGBRMRLS	Grande Baixo - altura 43 cm - largura regulável de 33 cm a 47 cm **(6)**	s/c
☐	MAGBRMRL	Grande - altura 48 cm - largura regulável de 33 cm a 47 cm **(6)**	s/c
☐	MAGBRMRLXT	Grande Xtra Alto - altura 53 cm - largura regulável de 33 cm a 47 cm **(6)**	s/c
Capas			
☐	MAGFABRICBR	Capa em tecido	s/c
☐	MAGVINYLBR	Capa em vinil	s/c
Contornos			
☐	MAGBOLSTERS	Contorno plano (Shallow) - 11 cm (6 cm no caso do encosto Júnior)	s/c
☐	MAGBOLSTERSTD	Contorno Standard - 16 cm (11 cm no caso do encosto Júnior)	s/c
☐	MAGBOLSTERD	Contorno Profundo - 22 cm (não é possível com o encosto Magic Rehab Júnior)	s/c
☐	MAGNOBOLSTER	Sem contorno	s/c

(1) Verificar com a seleção de tipos de assento feita acima.
(2) A largura do encosto deve coincidir com a largura do assento Confort MPS ou a base sólida Rehab selecionada.
(3) A altura do encosto deve ser, pelo menos, 5 cm superior à largura do encosto.
(4) Não possível com larguras de assento de 48 a 61 cm.
(5) Não possível com larguras de assento de 40,5 a 61 cm.
(6) Não possível com larguras de assento de 30,5 a 43 cm

Opções de espumas lombares

☐	MAGLUMBARS	Planas (Shallow) - Espessura 1,2 cm	s/c
☐	MAGLUMBARSTD	Standard - Espessura 2,5 cm	s/c
☐	MAGLUMBARD	Profundas - Espessura 3,5 cm (não possível com encosto Júnior)	s/c
☐	MAGNOLUMBAR	Sem espuma lombar	s/c

Módulos de reclinação — P.V.P. Rec

Para assento Confort MPS com encosto MPS Comfort

☑	MAG3900-S-3901-F	Reclinação manual (0° - 170°)	**Std**
☐	MAG3904-S-3905-F	Reclinação elétrica (0° - 150°) **(2)**	1.186,57 €

Para base sólida Rehab com encosto Confort MPS

☐	MAG3908-S-3909-F	Reclinação manual (0° - 170°)	**Std**
☐	MAG3912-S-3913-F	Reclinação elétrica (0 - 160°) **(1)**	1.186,57 €

Para base sólida Rehab com tubos de encosto Rehab

☐	MAG3920-S-3921-F	Fixo (0° - 15°), (0°, 7,5°, 15°)	**Std**
☐	MAG3924-S-3925-F	Reclinação manual (0° - 170°)	s/c
☐	MAG3928-S-3929-F	Reclinação elétrica (0° - 160°)	1.186,57 €
☐	MAG3932-S-3933-F	Reclinação elétrica anti-fricção (0° -155°) **(1)**	2.061,11 €

Para base sólida Rehab com tubos do encosto Rehab dobrável para a frente

☐	MAG3922-S-3923-F	Fixo (0° - 15°), (0°, 7,5°, 15°)	**Std**
☐	MAG3926-S-3927-F	Reclinação manual (0° - 170°)	s/c
☐	MAG3930-S-3931-F	Reclinação elétrica (0° - 160°) **(1)**	1.186,57 €
☐	MAG3934-S-3935-F	Reclinação elétrica anti-fricção (0° -155°) **(1)**	2.061,11 €

Pontos de ancoragem do encosto - Para tubos do encosto Rehab — P.V.P. Rec

☐	MAG3495	Standard, pontos de ancoragem fixos	s/c
☐	MAG3492-PI	Pontos de ancoragem com desmontagem rápida quick-release (incluído nos tubos do encosto Rehab encartável para a frente)	277,07 €

Punhos — P.V.P. Rec

☐	MAG0057-PI	Barra de empurrar única - para encosto Confort MPS *(Não possível com tubos de encosto Rehab com almofada Confort MPS)*	361,40 €
☐	MAGPRHA	Punhos individuais, ajustáveis em altura - Para encosto Confort MPS *(Não possível com tubos de encosto Rehab com almofada Confort MPS)*	350,54 €
☑	MAG0056-WOKOR-2	Punhos individuais, (sair do próprio encosto MPS) *(Não possível com tubos de encosto Rehab com almofada Confort MPS)*	**Std**
☐	MAG46354636	Punhos individuais para tubos de encosto Rehab	s/c

Ganchos traseiros para colocaçãode bolsas/mochilas — P.V.P. Rec

☐	MAG5724	Ganchos traseiros (apenas para encosto Confort MPS)	37,34 €
☐	MAG5723	Ganchos traseiros (em forma de J) na barra de empurrar única (apenas para encosto Confort Rehab)	37,34 €

APOIOS DE CABEÇA — P.V.P. Rec

Apoios de cabeça Confort MPS

☐	MAG2770VI	Apoios de cabeça Confort MPS	*(Não possível com almofada de encosto Magic Rehab)*	277,07 €

Apoios de cabeça Magic Rehab

☐	MAGREHABSTD	Apoios de cabeça Magic Rehab Standard	*(Sempre com suporte regulável)*	277,07 €
☐	MAGREHABWIDE	Apoios de cabeça Magic Rehab amplos	*(Sempre com suporte regulável)*	277,07 €

(1) Não disponível com basculação fixa MAG2852-KIT e MAG3502-KIT.
(2) A altura do encosto deve ser, pelo menos, 5 cm superior à largura do encosto.

Suporte para apoios de cabeça (apenas para apoios de cabeça Magic Rehab)

☐	MAG4113	Regulável - 2 eixos *(Apenas possível com o encosto Confort MPS)*	222,86 €
☐	MAG4114	Regulável - 3 eixos	222,86 €
☐	MAG4115	Regulável - Multi-eixos	222,86 €

Capas para apoios de cabeças

☐	MAGFABRICHR	Tecido	s/c
☐	MAGVINYLHR	Vinil	s/c

APOIOS DE BRAÇOS — P.V.P. Rec

Tipos de apoios de braços

☑	MAG3572	Apoios de braços Standard	**Std**
☐	MAG3994	Apoios de braços Double Stem reforçados (para utilizadores bariátricos)	279,48 €
☐	MAGFLEXIARM	Apoios de braços tubulares FLEXI abatíveis	964,91 €
☐	MAG6503-6502	Apoios de braços tubulares FLEXI abatíveis, com posição bloqueada	1.244,37 €
☐	MAG3331-6500	Apoios de braços tubulares FLEXI abatíveis, com bloqueio do suporte	1.244,37 €
☐	MAG3727-6501	Apoios de braços tubulares FLEXI abatíveis, e reforçados, com bloqueio do suporte, abatíveis até baixo	1.046,80 €

Altura dos apoios de braços

☐ MAGAH220MM	22 cm	☐ MAGAH260MM	26 cm	☐ MAGAH300MM	30 cm	☐ MAGAH340MM	34 cm	☐ MAGAH380MM	38 cm
☐ MAGAH230MM	23 cm	☐ MAGAH270MM	27 cm	☐ MAGAH310MM	31 cm	☐ MAGAH350MM	35 cm	☐ MAGAH390MM	39 cm
☐ MAGAH240MM	24 cm	☐ MAGAH280MM	28 cm	☐ MAGAH320MM	32 cm	☐ MAGAH360MM	36 cm		
☐ MAGAH250MM	25 cm	☐ MAGAH290MM	29 cm	☐ MAGAH330MM	33 cm	☐ MAGAH370MM	37 cm		

Tipos de acolchoados

☐	MAGAP75-WOKOR-2	Confort MPS, largura 7,5 cm	s/c
☐	MAG3971-3972	Confort em forma de P, largura 10 cm	s/c
☐	MAG3712	Confort MPS abatíveis lateralmente	334,15 €
☑	MAGAP50-2	Standard, largura 5 cm	**Std**
☐	MAG6711	Standard com saia lateral Waterfall, largura 7,5 cm	s/c
☐	MAG3775	Hemiplégico Gutter	442,10 €
☐	MAG6750	Hemiplégico Gutter com suportes para cotovelos	515,58 €
☐	MAG6751	Hemiplégico Gutter com suportes para as mãos	552,91 €
☐	MAG6752	Hemiplégico Gutter com suportes para cotovelos e mãos	552,91 €

Capas com acolchoado

☑	MAGAPVINYL	Vinil	**Std**
☐	MAGAPFABRIC	Tecido	s/c

Acessórios

☐	MAGHOOKA2RH	Ganchos para bolsas, no apoio de braço direito	37,34 €
☐	MAGHOOKA2LH	Ganchos para colocar bolsas, no apoio de braço esquerdo	37,34 €

CINTOS E POSICIONAMENTO — P.V.P. Rec

Cintos

☐	MAG4973-MPS-4974-R	Cinto retrátil	167,08 €
		☐ *50 cm* ☐ *60 cm* ☐ *70 cm* ☐ *80 cm*	
☐	MAG4973-4974-PBPAD	Cinto Standard com 2 almofadados posturais	167,08 €
		☐ *50 cm* ☐ *60 cm* ☐ *70 cm* ☐ *80 cm*	
☐	MAG6540	Cinto de 4 pontos de fixação	334,15 €
		☐ *50 cm* ☐ *60 cm* ☐ *70 cm* ☐ *80 cm*	
☐	MAG6540-2XPBPAD-4	Cinto de 4 pontos de fixação com 2 almofadados posturais	334,15 €
		☐ *50 cm* ☐ *60 cm* ☐ *70 cm* ☐ *80 cm*	
☐	MAG4730	Cinto retrátil para assento Rehab	s/c
		☐ MAGLBLH *Fivela lado esquerdo* ☐ MAGLBRH *Fivela lado direito*	s/c
☑	MAG4731	Cinto retráctil retrátil assento Confort MPS	**Std**
		☐ MAGLBLH *Fivela lado esquerdo* ☐ MAGLBRH *Fivela lado direito*	s/c

Suportes de tronco			P.V.P. Rec
☐	MAG1506	Suportes de tronco reguláveis encosto Confort MPS *(Não com almofadas de encostos Magic Rehab)*	392,71 €
☐	MAG4943	Suportes de tronco reguláveis para almofada de encosto Confort MPS *(Não com almofadas de encostos Magic Rehab)*	122,87 €

Suportes de anca			P.V.P. Rec
☐	MAGHPKIT	Suportes de anca com fixações reguláveis (par)	650,49 €

Arneses			P.V.P. Rec
☐	MAGHARP	Arnês pediátrico	167,08 €
☐	MAGHARQ	Arnês Standard	167,08 €

COMANDOS DE CONTROLO/ELETRÔNICA R-NET

Comandos de controlo R-Net para utilizador			P.V.P. Rec
Comando R-net para utilizador			
☐	MAGPG-JSMLEDL	R-Net básico de LED's	s/c
☑	MAGPG-JSM-PI	R-Net com visor LCD	**Std**
☐	MAGPG-JSM2IRL	Comando Advanced com visor a cores LCD (com Infravermelhos)	1.225,22 €
☐	MAGPG-JSMIRBT	Comando Advanced com visor a cores LCD (com Infravermelhos e Bluetooth)	1.350,37 €
Caixa Ctrl + 5 - One click activator			
☐	MAG158709	Caixa CTRL+5, com botões	1.026,23 €
☐	MAG158708	Caixa CTRL+5, com interruptores	1.026,23 €
Localização Ctrl+5			
☐	MAG5430	No apoio de braço, do mesmo lado do joystick	s/c
☐	MAG5431	No apoio de braço, no lado oposto do joystick	s/c
☐	MAG5433	No apoio de braço, no lado oposto do joystick + fixação de encaixe	s/c
☐	MAG5432	Acompanhante, montado à retaguarda	s/c

Cúpulas de Joystick *(Opcional)*			P.V.P. Rec
☑	MAGKNOBSTD	Cúpula de joystick standard	s/c
☐	MAGPG-KS80	Cúpula de Joystick tipo Stick (80 mm)	56,52 €
☐	MAGPG-KCHIN	Cúpula de Joystick para mentoniano (38 mm)	101,50 €
☐	MAGPG-KB32	Cúpula de Joystick (diâmetro 32 mm)	74,84 €
☐	MAGPG-KB38	Cúpula de Joystick (diâmetro 38 mm)	74,84 €
☐	MAGPG-KM48	Cúpula de Joystick em forma de cogumelo (diâmetro 45 mm)	74,84 €
☐	MAGPG-KTBAR	Cúpula em forma de T (80 mm largura)	179,68 €
☐	MAGPG-KSB70	Bola mole para o Joystick (diâmetro 70 mm)	74,84 €

Montagem do joystick			
☑	MAGJSRIGHT	À direita	**Std**
☐	MAGJSLEFT	À esquerda	s/c
☐	MAGPGCYPGC2.03725	Intercambiável para a direita/esquerda	491,48 €
☐	MAG3330JSM-RH	Apenas para acompanhante, lado direito (no encosto Comfort MPS)	430,04 €
☐	MAG3330JSM-LH	Apenas para acompanhante, lado esquerdo (no encosto Comfort MPS)	430,04 €
☐	MAG3329JSM-RH	Apenas para acompanhante, lado direito (em tubos de encosto Rehab)	430,04 €
☐	MAG3329JSM-LH	Apenas para acompanhante, lado esquerdo (em tubos de encosto Rehab)	430,04 €

Suporte do comando			P.V.P. Rec
☐	MAG110050	Fixo	s/c
☑	MAG3083-KIT-OS	Abatível até ao exterior (com ímanes)	**Std**
☐	MAG3083-KIT-IS	Abatível até ao interior (com ímanes)	s/c
☐	MAG3082-KIT-OS	Abatível até ao exterior (com bloqueio para encerramento)	430,04 €
☐	MAG3082-KIT-IS	Abatível até ao interior (com bloqueio para encerramento)	430,04 €

Opções do suporte do comando

			P.V.P. Rec
☑	MAG4980	Ajustável em altura para suporte do comando fixo	**Std**
☐	MAG3713	Ajustável em altura para suporte do comando abatível	122,87 €
☐	MAG3729STD	Desmontável com quick-release (para suporte do comando fixo)	62,64 €
☐	MAG3729SB	Desmontável com quick-release (para suporte do comando abatível)	265,09 €

Comandos especiais

			P.V.P. Rec
☐	MAG5436	Omni2	1,60854 €
☐	MAG3391	Joystick, Omni2 + comando de cabeça	7.583,06 €
☐	MAG3335-MPS4550-LH	Joystick, Omni2 + comando mentoniano (esquerda)	6.298,32 €
☐	MAG3335-MPS4550-RH	Joystick, Omni2 + comando mentoniano (direita)	6.298,32 €
☐	MAGPG-OMNISCANNER	Omni2 modo de scanner, botão simple	1.608,54 €

Lado montagem

☐	MAGOMNILH	Omni2 (esquerda)	s/c
☐	MAGOMNIRH	Omni2 (direita)	s/c

Comandos para acompanhante

			P.V.P. Rec
☐	MAG3330AM-KIT	Comando para acompanhante (em encosto Confort MPS)	1.251,61 €
☐	MAG3329AM-KIT	Comando para acompanhante (em tubos de encosto Rehab)	1.251,61 €

Montagem do comando para acompanhante

☐	MAGACLH	Montagem à esquerda	s/c
☐	MAGACRH	Montagem à direita	s/c

APOIOS DE PÉS

P.V.P. Rec

Comprimento de perna

☐	MAGLL300MM	30 cm	☐ MAGLL340MM	34 cm	☐ MAGLL380MM **(1)**	38 cm	☐ MAGLL420MM **(1)**	42 cm
☐	MAGLL310MM	31 cm	☐ MAGLL350MM	35 cm	☐ MAGLL390MM **(1)**	39 cm	☐ MAGLL430MM **(1)**	43 cm
☐	MAGLL320MM	32 cm	☐ MAGLL360MM	36 cm	☐ MAGLL400MM **(1)**	40 cm		
☐	MAGLL330MM	33 cm	☐ MAGLL370MM	37 cm	☐ MAGLL410MM **(1)**	41 cm		

Tipos de apoios de pés

☑	MAGCPLEGREST	Apoio de pés central	**Std**
☐	MAGCPOWER	Apoio de pés central elétrico **(2)**	2.323,91 €
☐	MAG3528	Apoios de pés individuais abatíveis	481,85 €
☐	MAG3527-ME	Apoios de pés individuais, eleváveis manualmente, abatíveis	668,30 €
☐	MAG3526-ME	Apoios de pés individuais, eleváveis eletricamente, abatíveis **(2)**	2.156,28 €

Tipos de plataformas

☑	MAG4055FIX	Plataforma única fixa - para apoio de pés central manual	**Std**
☐	MAG4055FIX-2	Duplo plataforma, fixas - para apoio de pés central (largura plataforma 34,5 cm)	240,92 €
☐	MAG4055	Plataforma única abatível - para apoio de pés central (largura plataforma 27,5 cm)	344,53 €
☐	MAG4055-2	Duplo plataforma, abatível - para apoio de pés central (largura plataforma 27,5 cm)	283,09 €
☐	MAG4055SFP	Plataforma curta única abatível - para apoio de pés central (largura plataforma 27,5 cm)	278,46 €
☐	MAG4055FP-2	Duplo plataforma curta abatível - para apoio de pés central (largura plataforma 27,5 cm)	278,46 €
☐	MAG4755	Plataforma única abatível - para apoio de pés central elétrico	311,88 €
☐	MAG4755-2	Duplo plataforma abatível - para apoio de pés central elétrico	311,88 €
☐	MAG5746	Plataforma única abatível, extra largo	334,15 €
☐	MAGFLIPUP	Duplo plataforma abatível	200,49 €

(1) Necessário um kit de regulação da altura do assento ao chão.
(2) Não disponível com basculação fixa MAG2852-KIT e MAG3502-KIT.

Opções de apoios de pés

			P.V.P. Rec
☐	MAG4312	Bloqueio para plataformas abatíveis **(1)**	103,70 €
☐	MAG5323	Bordes metálicos	216,82 €
Proteções de joelhos			
☐	MAG4247	Proteções de joelhos	295,13 €
☐	MAGKPCMPE	Proteções de joelhos para apoio de pés central elétrico	501,23 €
☐	MAG4660	Proteções de joelhos para apoio de pés individuais abatíveis não eleváveis	501,23 €
☐	MAG4104	Proteções de joelhos para apoio de pés individuais abatíveis eleváveis	501,23 €
Cunha			
☐	MAG4260	Cunha abdutora, ajustável e desmontável *(Não possível com apoio de pés central)*	362,58 €
Almofadas para gémeos			
☐	MAGCALFSUPPORT	Almofadas para gémeos standard *(Apenas disponível para apoio de pés central)*	184,30 €

ACESSÓRIOS

			P.V.P. Rec
☑	MAG160103	Carregador (10A) - Versão Europeia	**Std**
☐	MAG3145	Suporte para malas (luggage rack) (Peso máximo 10 kg)	239,71 €
☐	MAG4471	Suportes para copos (RAM), (posicionado no lado contrário ao do comando de controlo)	271,04 €
☐	MAG4627	Suporte para copos antibalanço Magic Mobility, à esquerda	271,04 €
☐	MAG4628	Suporte para copos antibalanço Magic Mobility, à direita	271,04 €
☐	MAG4705	Pontos de carregamento (1x12V + 2xUSB), (montado no carril do assento, do lado oposto ao do joystick)	319,23 €
☐	MAG6629	Pontos de carregamento (2xUSB), (montado no carril do assento, do lado oposto ao do joystick)	295,13 €
☐	MAG4801	Pontos de carregamento (2xUSB), (montado no apoio de braços, do lado oposto ao do joystick)	295,13 €
☐	MAG6594	Pontos de carregamento (2xUSB), (montado no apoio de braços, lado do joystick)	295,13 €
☐	MAG5360	Buzina	170,34 €
☐	MAG4834	Mochila porta-documentos A4, (montado no encosto)	168,65 €
☐	MAG4834RH	Mochila porta-documentos A4, (montado no apoio de braço direito)	168,65 €
☐	MAG4834LH	Mochila porta-documentos A4, (montado no apoio de braço esquerdo)	168,65 €
☐	MAG4834-2	Mochila porta-documentos A4, (montado em ambos os apoios de braços)	337,28 €
☐	MAG5320RHI	Mochila porta-documentos A5, (montado internamente no apoio de braço direito)	168,65 €
☐	MAG5320LHI	Mochila porta-documentos A5, (montado internamente no apoio de braço esquerdo)	168,65 €
☐	MAG5320RHE	Mochila porta-documentos A5, (montado externamente no apoio de braço direito)	168,65 €
☐	MAG5320LHE	Mochila porta-documentos A5, (montado externamente no apoio de braço esquerdo)	168,65 €
☐	MAG48345320I	Mochila porta-documentos para A4 & A5, (A4 lado do joystick e A5 lado interior)	337,28 €
☐	MAG48345320	Mochila porta-documentos para A4 & A5, (A4 lado do joystick e A5 lado exterior)	337,28 €
☐	MAGCOVER	Capa para cadeira de rodas	153 €

Mesas

☐	MAG2675	Mesa deslizante *(Do apoio de braço ao apoio de braço)*	692,65 €
☐	MAGTDS	Mesa de dupla haste	692,65 €
☐	MAG2677	Meia mesa abatível *(32 x 24 cm)*	692,65 €
☐	MAG2676	Mesa abatível grande esquerda *(Do apoio de braço ao apoio de braço, montada à esquerda)*	692,65 €

(1) Apenas com apoios de pés rebatíveis.

Cor da armação

VOLTAR

Nota: Este guia de cores é apenas orientador. As cores aqui mostradas podem variar ligeiramente das do acabamento final da pintura.

Opções da base

VOLTAR

Rolo adicional para estabilidade/anti volteio

Rodas Motrizes

VOLTAR

Jantes pretas

Jantes cromadas

Pneumáticos de baixa pressão, cor preta

Opções antifuros

Kit antifuros para rodas pneumáticas

Neverflat

Funções do assento

VOLTAR

Basculação elétrica, 0º-50º

Elevação (30 cm) e basculação elétrica 0º-45º

Altura do assento

VOLTAR

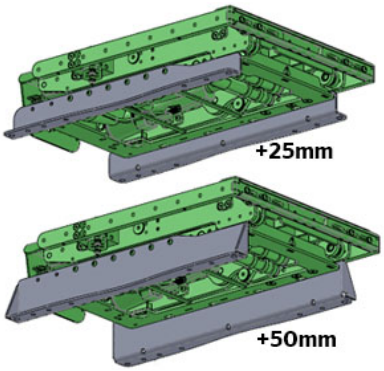

Standard: 47 cm
+25: 49,5 cm

Standard: 47 cm
+50: 52 cm

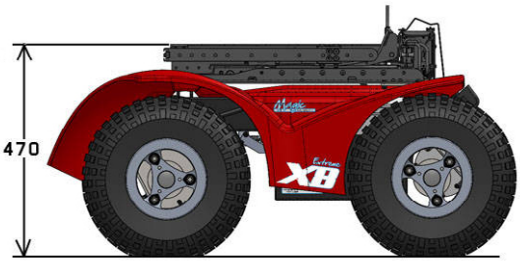

Kit de luzes

VOLTAR

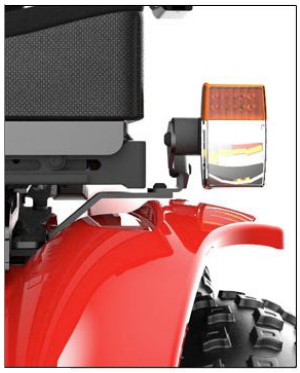

Luzes na base

Luzes no assento

Tipos de assento

VOLTAR

Assento Confort MPS

Base sólida Rehab

Dimensões do Assento Confort MPS

VOLTAR

Dimensões da Base sólida Rehab

VOLTAR

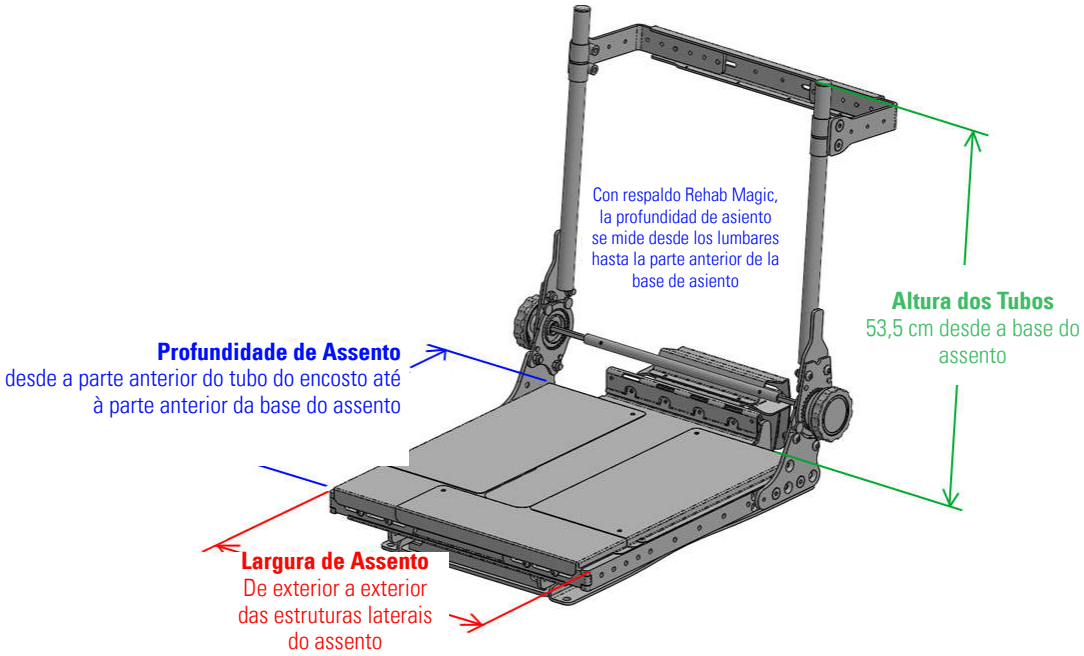

Tipos de encosto

VOLTAR

Encosto Confort MPS

Armação Rehab

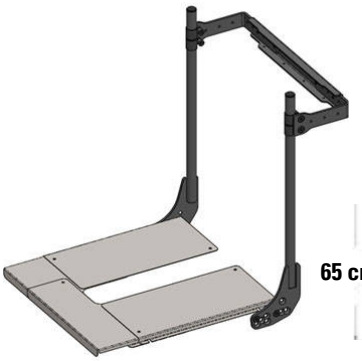

Armação Rehab encartável para a frente

Altura total aproximada com encosto dobrado para a frente

Encosto Confort MPS

VOLTAR

Assento e Encosto Confort MPS

Encosto reclinável manual

Encosto reclinável elétrico 0º a 160 º

Armação Rehab

VOLTAR

Encosto fixo
(com apoios de braços standard)

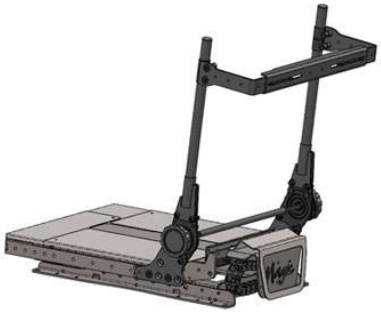

Encosto reclinável manual

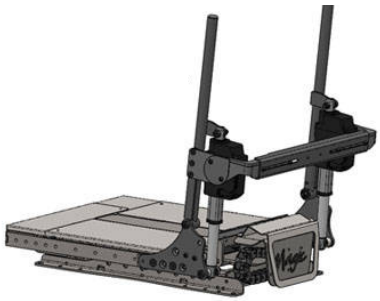

Encosto reclinável elétrico 0º a 160º

Encosto fixo
(com apoios de braços FLEXI)

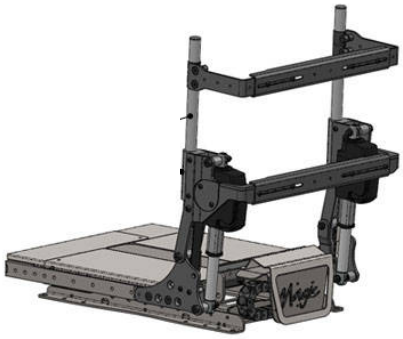

Encosto anti-fricção reclinável elétrico 0º a 150º

Encosto Magic Rehab

VOLTAR

Dimensões

Largura torácica "C"	Altura "Y"
33 - 47 cm	
Grande Xtra Alto	53 cm
Grande	48 cm
Grande Baixo	43 cm
28 - 42 cm	
Médio Xtra Alto	53 cm
Médio	48 cm
Médio Baixo	43 cm
26 - 40 cm	
Júnior Xtra Alto	41 cm
Júnior	35 cm

Contornos

	Profundidade de contorno "D"
Encosto Médio/Grande	
Contorno plano (Shalllow)	11 cm
Contorno Standard	16 cm
Contorno Profundo	22 cm
Encosto Júnior	
Contorno plano (Shalllow)	6 cm
Contorno Standard	11 cm

Espumas lombares

	Espessura da espuma
Contorno plano (Shalllow)	1,2 cm
Contorno Standard	2,5 cm
Contorno Profundo	3,5 cm
Sem espuma lumbar	-

Pontos de ancoragem do encosto

VOLTAR

Pontos de ancoragem fixos

Pontos de ancoragem com desmontagem rápida quick-release

Punhos de empurrar

VOLTAR

Barra de empurrar única
em encosto Confort MPS

Punhos individuais em
encosto ConfortMPS

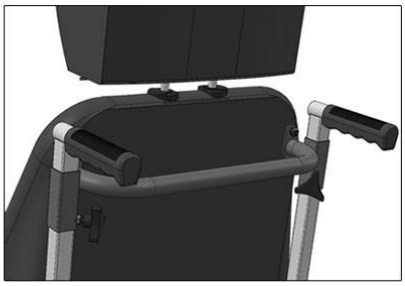

Punhos individuais, ajustáveis em altura
para encosto Confort MPS

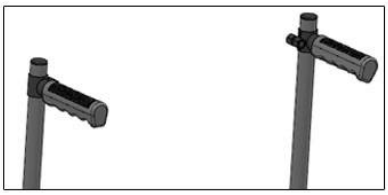

Punhos individuais em tubos de
encosto Rehab

Acessórios para encosto

VOLTAR

Ganchos traseiros no encosto para colocação de bolsas/mochilas

Ganchos traseiros na barra de empurrar única, para colocação de bolsas/mochilas

Apoios de cabeça

VOLTAR

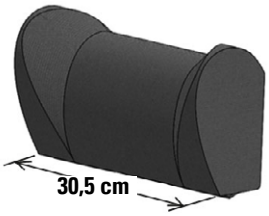

Apoios de cabeça
Confort MPS

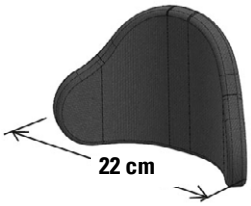

Apoios de cabeça
Magic Rehab Standard

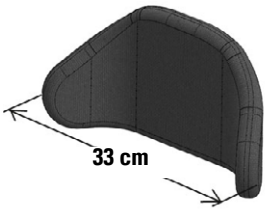

Apoios de cabeça
Magic Rehab Ancho

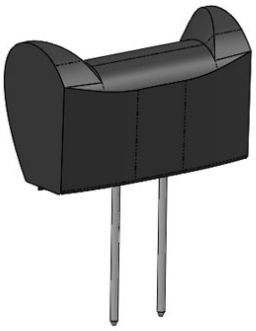

Suporte para apoios
de cabeça 2 eixos

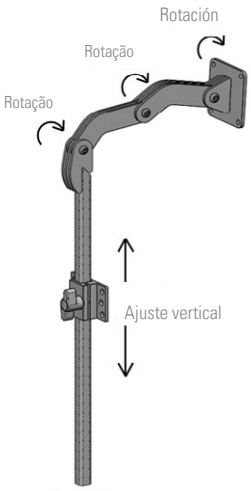

Suporte para apoios de cabeça
Regulável 3 eixos

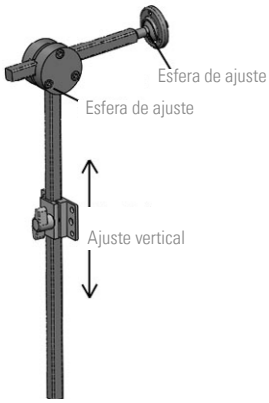

Suporte para apoios de cabeça
Regulável Multi-eixos

Apoios de braços

VOLTAR

Apoios de braços Standard

Apoios de braços
Double Stem reforçados

Apoios de braços tubulares
FLEXI abatíveis

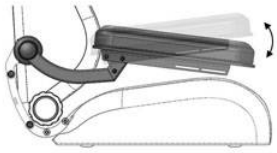

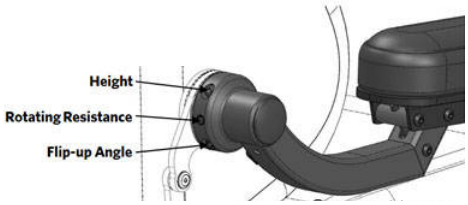

Apoio de braços Flexi com
suporte de bloqueio,
rebatível para baixo

ALTURA DOS APOIOS DE BRAÇOS

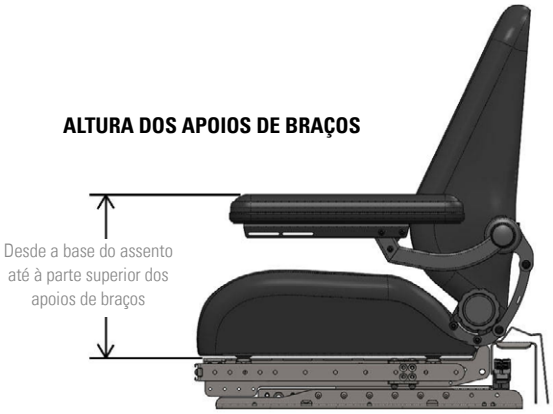

Acolchoado dos apoios de braços

VOLTAR

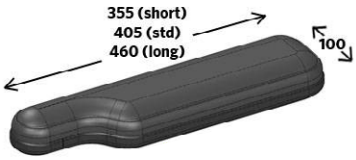

Confort em forma de P, largura 10 cm

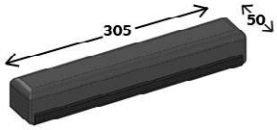

Standard, largura 5 cm

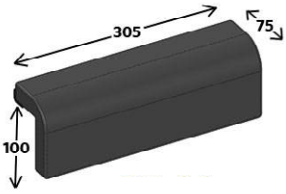

Standard com saia lateral Waterfall,
largura 7,5 cm

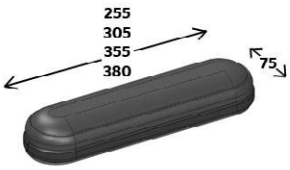

Confort MPS, largura 7,5 cm

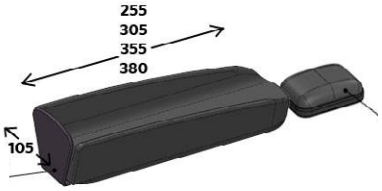

Hemiplégico Gutter

Suportes opcionais para
cotovelos e mãos

Ganchos para colocar bolsas, no apoio de braço

Profundidade do acolchoado

PROFUNDIDADE ASSENTO cm ▶	30'5	33	35'5	38	40'5	43	45'5	48	51	53,5	56	58,5	61	
Confort MPS ou Gutter	255	255	305	305	305	355	355	355	380	380	380	Custom	Custom	← **Longitude acolchoado em mm**
Confort em forma de P	-	-	-	-	355	355	405	405	460	460	460	Custom	Custom	← **Longitude acolchoado em mm**

Cintos e posicionamento

VOLTAR

Cinto standard

Cinto 4 pontos

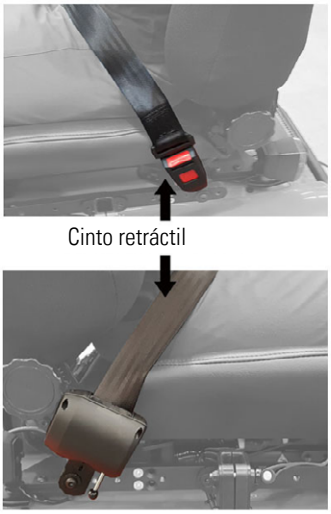

Cinto retráctil

Suportes de tronco reguláveis em encosto confort MPS

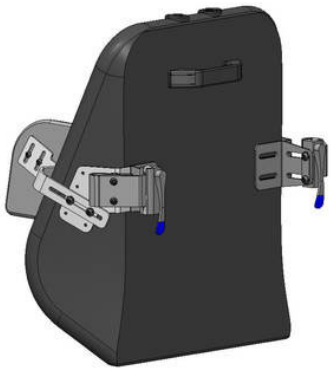

Suportes de tronco reguláveis em almofada de encosto MPS Confort

Comandos de controlo R-Net

VOLTAR

R-Net com visor a cores LCD

R-Net básico de LED's

Comando Advanced com visor a cores LCD (com infravermelhos e Bluetooth)

Caixa de controlo Ctrl + 5 - One click activator

VOLTAR

Caixa One Click Activator

Posicionado no lado do comando

Colocado no lado contrário do comando

Cúpulas de Joystick

VOLTAR

Suporte do comando

VOLTAR

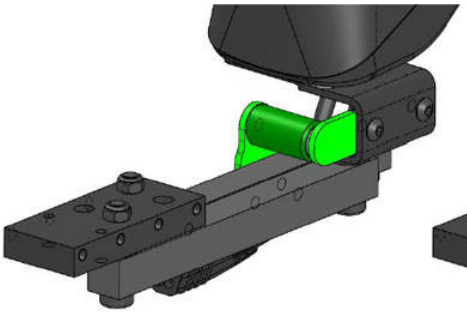

Suporte do comando abatível com ímanes

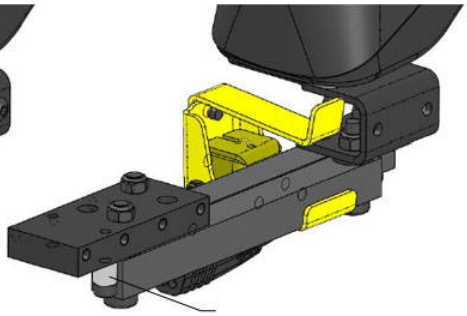

Suporte do comando abatível com bloqueio para encerramento

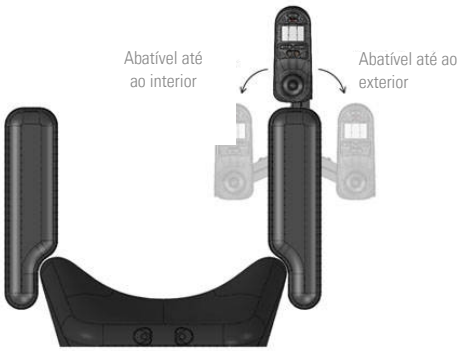

OPÇÕES DO SUPORTE DO COMANDO

Fixo

Ajustável em altura

Ajustável em altura, abatível até baixo

Desmontável com quick-release

Comandos especiais

VOLTAR

Omni2

Comando de cabeça

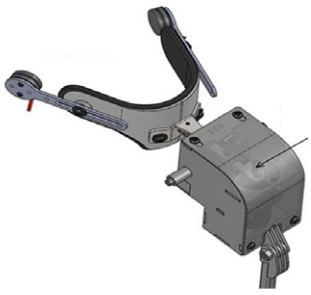

O controlo da cabeça e mentoniano vêm ambos com o Omni 2

Comando mentoniano

Comandos para acompanhante

VOLTAR

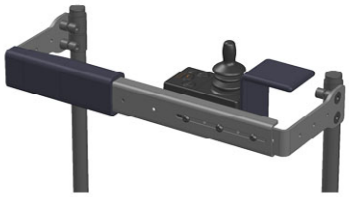

Comando para acompanhante

Apoios de pés

VOLTAR

Apoio de pés central

Apoios de pés individuais e abatíveis

Apoios de pés individuais abatíveis, eleváveis eletricamente

Apoio de pés central elétrico

PLATAFORMAS

Plataforma única abatível

Plataformas individuais abatíveis

PLATAFORMAS STD

PLATAFORMAS PARA REPOSAPIÉS INDIVIDUALES

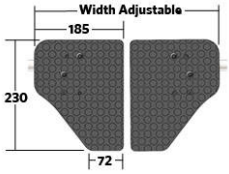

Plataforma única fixa

Plataforma dupla fixa (não abatíveis)

PLATAFORMAS CORTAS

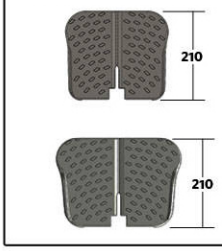

OPÇÕES DE APOIOS DE PÉS

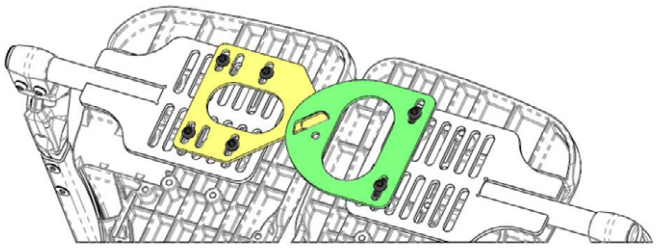

Bloqueio para plataformas abatíveis

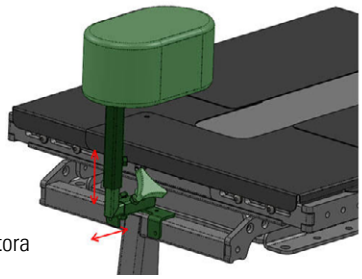

Cunha abdutora

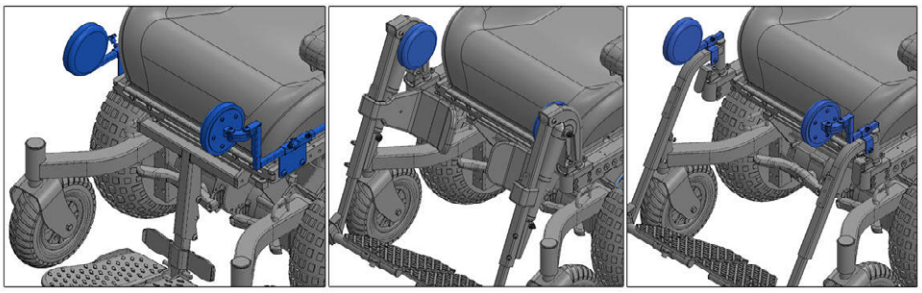

Proteções de joelhos

Acessórios

VOLTAR

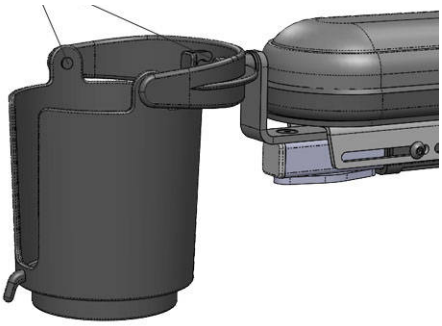

Suporte apra copos anti-balanço

Pontos de carregamento (1x12V + 2xUSB)

Pontos de carregamento (2xUSB)

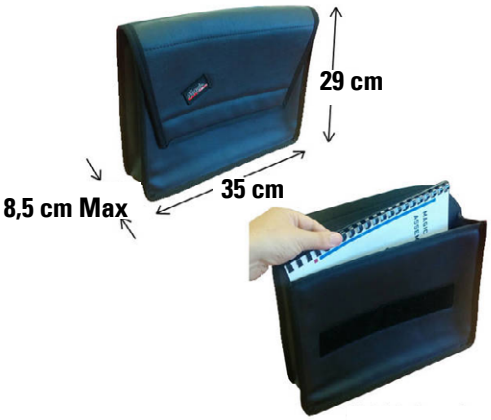

Mochila portadocumentos en el reposabrazos

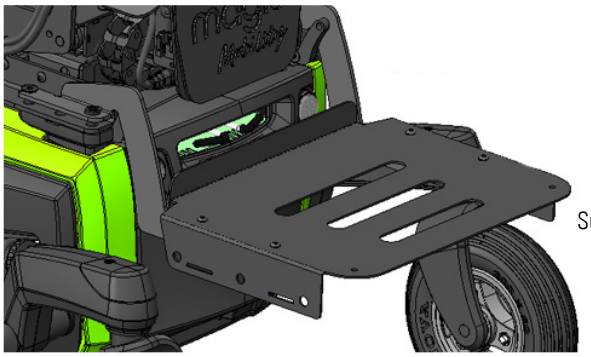

Suporte para malas

33 cm largura x 26,5 cm prof.

Mesas

VOLTAR

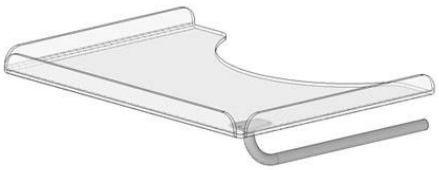

Mesa deslizante

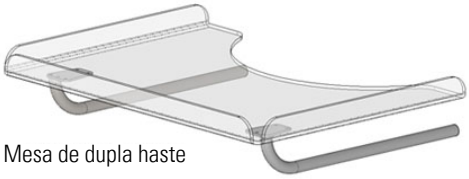

Mesa de dupla haste

Meia mesa abatível

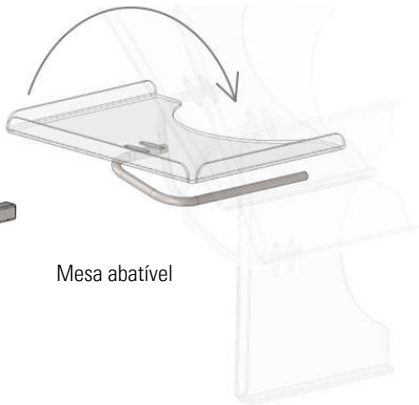

Mesa abatível

Comentários para cadeiras personalizadas Built-4-Me

built4me

Extreme X8	€
PVP Cadeira base	**00,000.00**
Preço das opções	
Sem IVA	
IVA	
Preço Total	

Data			Assinatura
Dia	Mês	Ano	

SUNRISE MEDICAL

Sunrise Medical S.L

Polígono Bakiola, 41
48498 Arrankudiaga
Vizcaya, España
Teléfono: 902 14 24 34
Fax: 94 648 15 75
www.SunriseMedical.pt