SUNRISE MEDICAL

Cadeira de rodas

Cirrus **G5**

Manual de Instruções

Breezy®

MB3171-PT

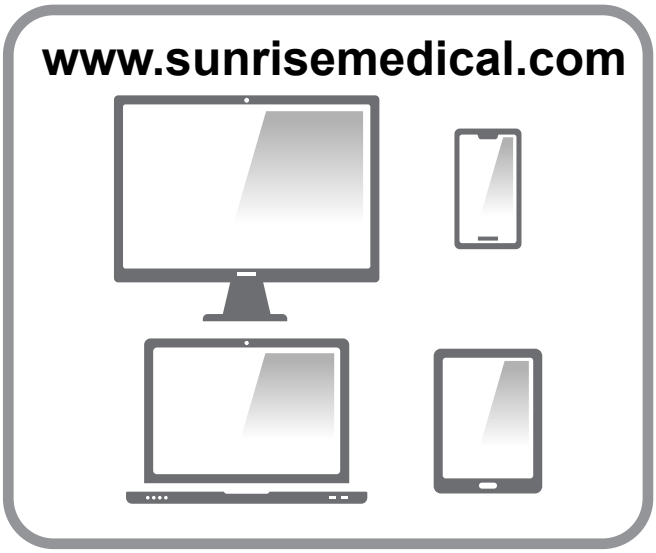

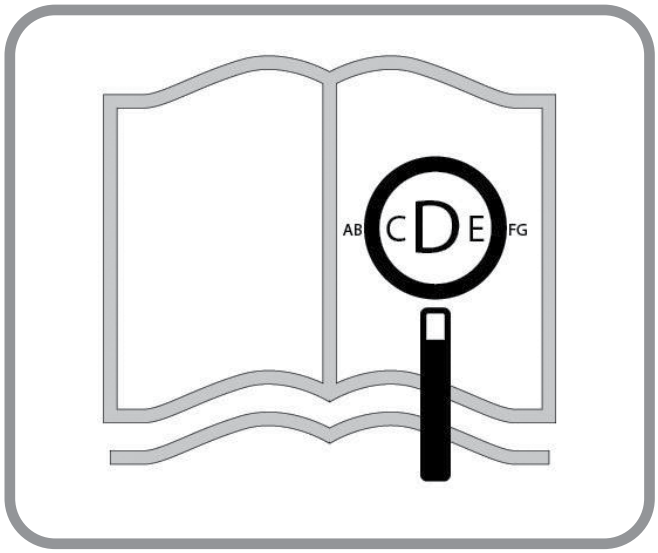

Componentes da Cadeira de Rodas

PT

A SUNRISE MEDICAL recebeu o Certificado ISO 13485, que confirma a qualidade dos seus produtos em todas as fases desde a pesquisa e desenvolvimento até ao fabrico. Este produto está em conformidade com as normas definidas nos regulamentos da UE e do Reino Unido. As opções e acessórios estão disponíveis sem custo extra.

PT **07**

Cadeiras de Rodas:

A. Almofada do encosto e do assento
B. Apoio de braços
C. Protetor de roupa
D. Assento e almofada do assento
E. Apoio de pernas
F. Apoio de pés
G. Barra de empurrar
H. Roda motriz
I. Aro da roda
J. Bloco da roda
K. Travão
L. Caixa do rolamento para a roda giratória
M. Forqueta da roda giratória
N. Roda dianteira
O. Apoio de cabeça

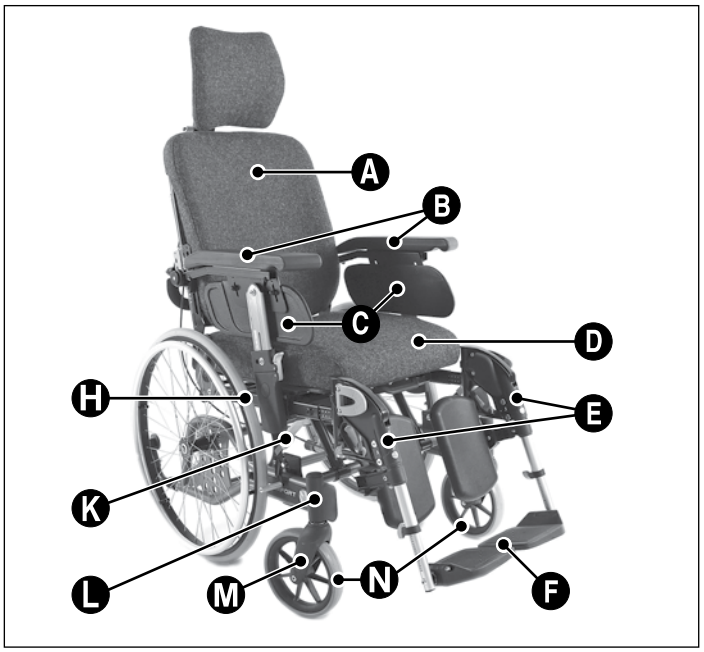

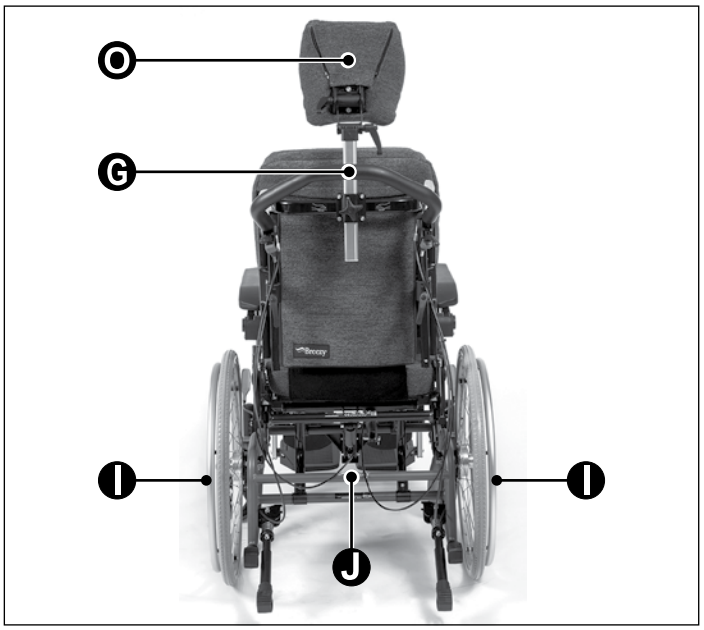

Montagem

A cadeira de rodas padrão é fornecida com todas as peças. Só tem de:

- Abrir o assento, veja **- Ver página 16**
- Instalar os suportes para as pernas **- Ver página 19**

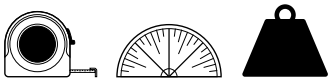

	1150 ↕ 850		780 ↕ 630		1100 ↕ 945		480 ↕ 330
	525 ↕ 375		550 ↕ 390		280 ↕ 180		535 ↕ 445
	650 ↕ 550		540 ↕ 390				
	960 ↕ 810		470 ↕ 400				MÁX. mm ↕ MÍN. mm
	7° ↕ 0°		7° ↕ 0°		7° ↕ 0°		< MÁX. ↕ < MÍN.
	25° ↕ 0°		35° ↕ 0°		180° ↕ 90°		< MÁX. ↕ < MÍN.
	18,0 ↕ 18,0		48 ↕ ?		135 ↕		4,0 ↕ ---

| Posicionamento da roda traseira de 20 pol. | | Configuração da roda dianteira de 5 pol., 6 pol., 8 pol. | | |

Força de Torção

NOTA: Siempre que sejam especificados ajustes de torque, recomendamos utilizar um medidor de torque (não incluído) para verificar se a especificação de torque correta foi alcançada. A menos que se especifique o contrário, a torção genérica para os parafusos M6.

⚠ **PERIGO!:** Alguns dos parafusos utilizados durante o fabrico têm travamento da rosca (ponto azul na rosca) e podem ser soltos e apertados novamente até três vezes antes de serem substituídos por parafusos e travamento da rosca novos. Alternativamente, pode colocar travamento da rosca Loctite™ 243 nos parafusos e reinstalá-los.

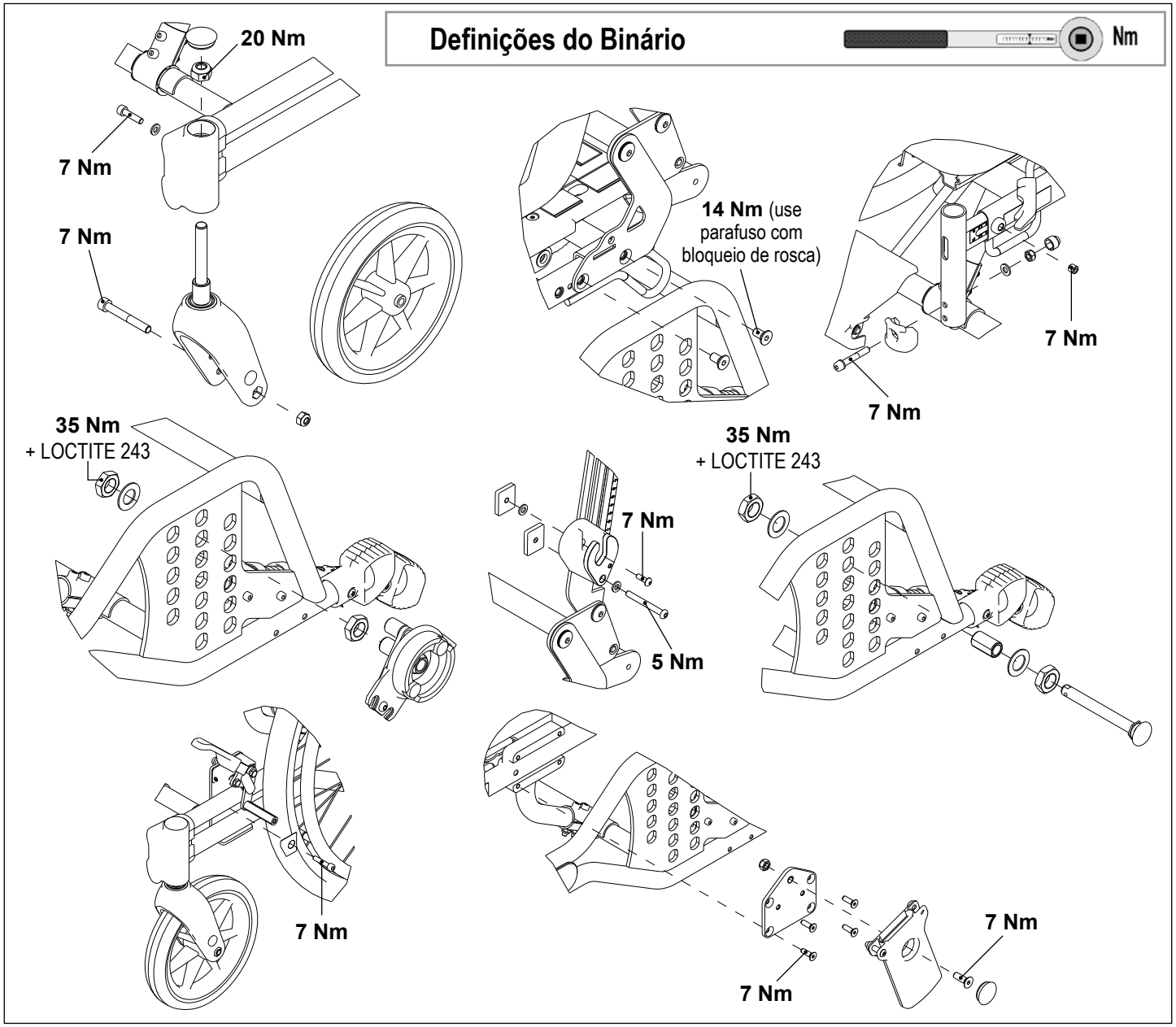

Prefácio

Caro Cliente,

Agradecemos por ter decidido comprar um produto de elevada qualidade da SUNRISE MEDICAL.

Este Manual do Utilizador contém várias sugestões e ideias para que a sua cadeira de rodas seja um parceiro de confiança e fiável na sua vida.

A Sunrise Medical considera bastante importante manter uma relação forte com os clientes. Assim, gostaríamos de o manter atualizado quanto às nossas criações atuais e mais recentes. Manter a proximidade com os nossos clientes significa: serviço mais rápido, com o mínimo de burocracia, colaborando com os clientes. Quando precisar de peças de substituição ou acessórios, ou se tiver qualquer dúvida em relação à cadeira de rodas – estamos à sua disposição.
Queremos que fique satisfeito com os nossos produtos e serviços.
Na Sunrise Medical trabalhamos constantemente para desenvolver ainda mais os nossos produtos. Por esta razão, podem ocorrer alterações nas nossas linhas de produtos no que diz respeito à forma, tecnologia e acessórios. Por conseguinte, não podem ser feitas reclamações com base nos dados e imagens contidas neste manual técnico.

O sistema de gestão da SUNRISE MEDICAL está certificado segundo DIN EN ISO 13485 e ISO 14001.

CE Como fabricante, a SUNRISE MEDICAL declara que este produto está em conformidade com o Regulamento de Dispositivos Médicos (2017/745).

NOTA:
Conselhos gerais para o utilizador.
O não cumprimento destas instruções pode causar o risco de lesões físicas, de danos neste produto ou criar um risco para o ambiente!

Notificação para o utilizador e/ou paciente: Qualquer acidente grave ocorrido relacionado com o equipamento deve ser comunicado ao fabricante e às autoridades competentes do estado membro no qual o utilizador e/ou paciente reside.

Adaptações especiais B4Me
A Sunrise Medical recomenda fortemente que, a fim de garantir que seu produto B4Me opere e funcione conforme pretendido pelo fabricante; todas as informações do usuário fornecidas com seu produto B4Me são lidas e compreendidas antes de o produto ser usado pela primeira vez.

A Sunrise Medical também recomenda que as informações do utilizador não sejam descartadas após sua leitura, mas sejam mantidas em segurança para referência futura.

Combinações do dispositivo médico
Poderá ser possível combinar este dispositivo médico com um ou mais do que um outro dispositivo médico ou outro produto. As informações sobre as combinações possíveis podem ser consultadas na www.sunrisemedical.pt. Todas as combinações apresentadas foram validadas de acordo com os Requisitos Gerais de Segurança e Desempenho, Anexo I no. 14.1 do Regulamento de Dispositivos Médicos 2017/745.

As orientações relativas às combinações, como montagem, podem ser consultadas em www.sunrisemedical.pt.

Contacte o nosso fornecedor local e autorizado SUNRISE MEDICAL se tiver questões sobre a utilização, manutenção ou segurança da sua cadeira de rodas.

No caso de não existir fornecedor autorizado na sua área ou se tiver quaisquer questões, pode contactar a Sunrise Medical por escrito ou por telefone.

Sunrise Medical
Polígono Bakiola, 41
48498 Arrankudiaga,
Vizcaya
Espanha
Telefone: 00 351 224 882 712
Fax: 00 351 224 880 063
www.sunrisemedical.pt

IMPORTANTE:
NÃO USE A SUA CADEIRA DE RODAS ANTES DE TER LIDO E COMPREENDIDO O MANUAL.

Utilização

As cadeiras de rodas destinam-se exclusivamente a utilizadores sem capacidades motoras ou com capacidades motoras diminuídas, para seu usufruto pessoal, quando sozinhos ou auxiliados por terceiros (empurrados por um assistente) em casa e no exterior.

O limite máximo de peso (inclui o utilizador e o peso de acessórios instalados na cadeira de rodas) está assinalado na etiqueta com o número de série, fixada na barra transversal ou barra estabilizadora sob o assento.

A garantia aplica-se apenas se o produto for usado nas condições especificadas e para os objetivos a que se destina.
A vida útil estimada da cadeira de rodas é 5 anos.
Não foram instaladas Peças Standard, exceto aquelas oficialmente autorizadas pela Sunrise Medical.

Área de aplicação.

Indicações

A variedade de acessórios assim como o desenho modular significam que pode ser usada por pessoas que não podem andar ou com mobilidade limitada por causa de:

- Paralisia
- Perda de membros (amputação da perna)
- Deformação dos membros
- Contratura das articulações/lesões nas articulações
- Doenças como insuficiências cardíacas e deficiências circulatórias, problemas de equilíbrio, caquexia, padrões de doenças neurológicas, distrofia muscular, hemiplegia, assim como pessoas idosas que ainda têm força na parte superior do corpo.

Contraindicações

A cadeira de rodas não deverá ser utilizada sem a presença de um assistência em caso de:

- Problemas de perceção
- Desequilíbrio
- Perda de ambos os braços, se não acompanhado por um cuidador
- Contraturas nas articulações ou lesões nas articulações em ambos os braços
- Problemas em manter a postura sentada

Quando considerar uma aquisição, tenha em conta o tamanho e peso do corpo, a constituição física e psicológica, a idade da pessoa, condições de vida e ambiente.

NOTA:

Lembre-se que para conduzir uma cadeira de rodas é necessário ter as competências cognitivas, físicas e visuais adequadas. O utilizador deve poder conseguir avaliar os efeitos das suas ações durante a operação da cadeira de rodas e, se necessário, corrigi-los. A Sunrise Medical não pode avaliar estas capacidades e a utilização segura dos componentes adicionais instalados como fabricante. Não podemos ser responsabilizados por quaisquer danos resultantes.

Consulte as instruções da cadeira de rodas e dos componentes adicionais instalados. Instrua o utilizador quanto à utilização segura da cadeira de rodas e dos componentes adicionais instalados. Informe os utilizadores sobre aos avisos especiais que devem ser lidos, compreendidos e respeitados.

Índice

Utilização **7**
Área de aplicação **7**
Definições **9**
1.0 Normas sobre segurança e limites de condução gerais **10**
2.0 Garantia **12**
3.0 Transporte **13**
4.0 Transporte sem ocupante **15**
4.1 Dobrar o encosto para cima ou para baixo 16
5.0 Utilização da cadeira de rodas **17**
5.1 Eixo de desmontagem rápida 17
5.2 Barra de empurrar - altura ajustável 17
5.3 Barra de empurrar - ajustável em ângulo 17
5.4 Apoios para os braços, rebater para fora- rebater para cima, remover e instalar 18
5.5 Rebater para fora/prender/remover os suportes para as pernas 19
5.6 Ajustar o ângulo do apoio para as pernas e o apoio para a barriga das pernas - Apoios para as pernas de ângulo ajustável 19
5.7 Assento deslizante 20
5.8 Dispositivos de bloqueio das rodas 20
5.9 Estabilizador antiqueda/barra de inclinação 21
5.10 Alterar a posição sentada através da regulação do ângulo do encosto e do assento 21
5.11 Sentar e levantar da cadeira 22
5.12 Transpor obstáculos, escadas 23
5.13 Superação de obstáculos ou degraus 23
6.0 Ajustes **24**
6.1 Ajuste da altura do assento 24
6.2 Regular a altura traseira do assento e o centro de gravidade 25
6.3 Regular a altura do assento rodando a caixa de rolamentos 25
6.4 Regular a altura do assento acrescentando/removendo espaçadores 25
6.5 Maneiras diferentes de regular a altura dianteira do assento 26
6.6 Ajustar os travões 26
6.7 Ajustar o estabilizador antiqueda 26
6.8 Ajustar o apoio do pescoço 27
6.9 Ajustar a curvatura do encosto 28
6.10 Ajuste da altura do encosto 28
6.11 Suporte do tronco 28
6.12 Ajustar o comprimento dos suportes para as pernas - suportes para as pernas de ângulo ajustável 28
6.13 Ajustar o ângulo dos suportes para as pernas fixos 28
6.14 Plataforma para os pés – ajuste do ângulo 29
6.15 Ajustar a profundidade do assento/comprimento da parte superior da perna, movendo a instalação dos suportes para as pernas 29
6.16 Remova a peça de adaptação do suporte para a perna 29
6.17 Regular a profundidade do assento/centro de gravidade 30
6.18 Ajustar a altura dos apoios para os braços 31
6.19 Ajustar a profundidade dos apoios para os braços 31
6.20 Ajustar a altura do protetor de vestuário 31
6.21 Instalar o cinto para as ancas (acessórios) 32
Placa de nome **34**
Inspeções diárias **34**
Pneus e Montagem **35**
Manutenção e Cuidado **35**
Resolução de Problemas **36**
Eliminação / Reciclagem de materiais **36**
Acessórios **37**

Definições

Definições das palavras usadas neste manual

Palavra	Definição
⚠ **PERIGO!**	Alertar o utilizador para um potencial risco de ferimentos graves ou fatais se o aviso não for respeitado
⚠ **AVISO!**	Alertar o utilizador para um potencial risco da sua integridade física se a sugestão não for respeitada
⚠ **CUIDADO!**	Alertar o utilizador para os danos potenciais para o equipamento se o aviso não for respeitado
NOTA:	Sugestão geral ou melhor prática
	Referência a documentação adicional

NOTA:
A cadeira de rodas representada e descrita neste manual pode não ser exatamente igual à sua. No entanto, todas as instruções são perfeitamente aplicáveis, independentemente dessas pequenas diferenças.

O fabricante reserva-se no direito de alterar, sem aviso prévio, os pesos, dimensões e outros dados indicados neste manual. Todos os valores, medidas e capacidades indicados neste manual são aproximados e não representam especificações.

NOTA:
Tome nota da morada e telefone do serviço de assistência local no quadro incluído a seguir.
Em caso de avaria, entre em contacto com este serviço e tente dar todos os detalhes pertinentes para poder receber uma ajuda rápida.

Assinatura e carimbo do fornecedor

1.0 Normas sobre segurança e limites de condução gerais

A engenharia e construção desta cadeira de rodas destinam-se a oferecer a maior segurança. As normas de segurança internacionais atualmente em vigor foram cumpridas ou excedidas.
No entanto, existe o risco de perigo se os utilizadores manusearem incorretamente a cadeira de rodas. Para sua própria segurança, deve respeitar completamente as seguintes regras.
A adaptação ou ajustamento não profissional ou errado pode aumentar o risco de acidentes. Como utilizador da cadeira de rodas, faz também parte do tráfego diário nas ruas e passeios, como tudo o resto. Gostaríamos de lhe chamar a atenção que, deste modo, está também sujeito a qualquer regra do Código de Estrada.
Tenha cuidado durante a sua primeira viagem na cadeira de rodas. Familiarize-se com a sua Cadeira de Rodas.

Antes de cada utilização, deve inspecionar o seguinte:
- Eixos fixos ou eixos de extração rápida nas rodas traseiras
- Velcro dos assentos e encostos
- Pneus, pressão dos pneus e dispositivos de bloqueio das rodas

Antes de alterar qualquer um dos ajustamentos desta cadeira de rodas, é importante ler a secção correspondente do Manual de Utilizador.
É possível que a cadeira caia se passar por cima de buracos ou conduzir em solo desnivelado, especialmente quando subir ou descer pisos inclinados. Quando subir um degrau ou uma inclinação de frente, deve inclinar o corpo para a frente.

⚠ **PERIGO!**
- NUNCA exceda a carga máxima de 135 kg para o condutor mais quaisquer objetos transportados na cadeira. Se exceder a carga máxima, pode danificar a cadeira, pode cair ou tombar, perder controlo e pode causar ferimentos graves em si e noutras pessoas.
- Quando estiver escuro, vista roupas de cores claras ou roupas com refletores, para ser mais facilmente visível. Verifique se os refletores no lado e na traseira da cadeira de rodas são claramente visíveis.
- Recomendamos também que instale uma luz ativa.

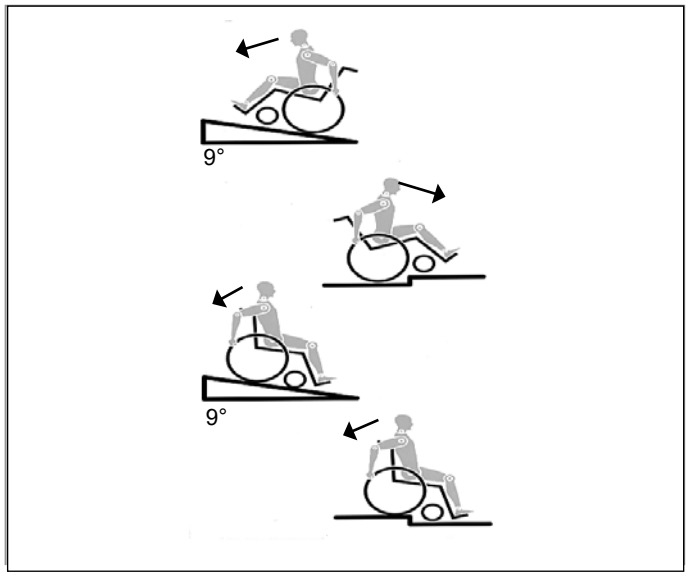

- Para evitar quedas e situações perigosas, pratique primeiro a condução da sua nova cadeira de rodas em solo nivelado e com boa visibilidade.
- Quando se sentar ou sair da cadeira de rodas, não se apoie nos apoios de pés.
- Deve dobrá-los para cima antes e movê-los para o exterior tanto quanto possível. Posicione-se sempre tão próximo quanto possível do local para onde se pretende transferir.
- Utilize sempre a cadeira de rodas com cuidado. Por exemplo, evitar transpor obstáculos sem travar (degraus, lancis) ou descer desnivelamentos de solo.
- Os travões das rodas não se destinam a parar a cadeira de rodas em movimento. Existem apenas para garantir que a sua cadeira de rodas não se move por acidente. Quando parar em solo desnivelado, deve usar sempre os dispositivos de bloqueio das rodas para evitar que a cadeira se mova. Active sempre ambos os dispositivos. Caso contrário, a sua cadeira de rodas pode inclinar-se.
- Explore os efeitos da mudança do centro de gravidade no comportamento da cadeira de rodas, por exemplo, em inclinações, declives, todos os desnivelamentos ou quando transpor obstáculos. Faça-o com a assistência de alguém
- Em condições extremas (p.ex. com as rodas traseiras na posição mais dianteira) e com uma postura menos perfeita, a cadeira de rodas pode tombar mesmo numa superfície plana.
- Incline o seu tronco para a frente quando subir declives e degraus.
- Incline o seu tronco para trás quando descer declives e degraus. Nunca tente subir e descer um declive na diagonal.
- Evite utilizar um elevador que possa causar ferimentos graves em caso de queda.
- Não conduza a cadeira de rodas em declives superiores a 7°. O declive seguro dinâmico depende da configuração da cadeira, das capacidades do utilizador e do estilo de condução. Uma vez que as capacidades do utilizador e estilo de condução não podem ser pré-determinados então o desnivelamento máximo seguro não pode ser pré-determinado. Assim, deve ser determinado pelo utilizador com a ajuda de um assistente para evitar cair. Aconselhamos vivamente a instalação de dispositivos anti-queda se o utilizador for inexperiente.
- É possível que a cadeira caia se passar por cima de buracos ou conduzir em solo desnivelado, especialmente quando subir ou descer pisos inclinados.
- Não conduza a cadeira de rodas em solo lamacento e com gelo.
- Não utilize a sua cadeira de rodas onde os pedestres não podem circular.
- Para evitar ferimentos nas mãos, não coloque as mãos nos raios ou entre a roda traseira e o dispositivo de bloqueio das rodas quando conduzir a cadeira de rodas.
- Em especial, quando usar aros de rodas leves, os dedos podem facilmente aquecer quando travar a altas velocidades ou em inclinações longas.

- Só deve tentar subir escadas com a ajuda de um assistente. Se existir equipamento para o auxiliar, p.ex. subir rampas ou utilizar elevadores, utilize-o. Se não existir equipamento para uma determinada função, então a cadeira de rodas deve ser inclinada e empurrada e nunca transportada em degraus (2 assistentes). Não aconselhamos a transferência de utilizadores com mais de 100 kg de peso desta maneira. Regra geral, deve instalar previamente os tubos anti-queda, para não tocarem nos degraus, porque de outro modo poderá sofrer uma queda grave. Depois, as rodas anti volteio devem ser colocados na posição correta.

⚠ PERIGO!

- Certifique-se que o auxiliar segura na cadeira apenas nas peças firmemente instaladas. Não pegue pelas peças removíveis (por exemplo, não pegue pelos apoios de pés ou pelas proteções laterais).
- Quando utilizar uma rampa de suspensão, certifique-se que os tubos anti queda instalados estão posicionados fora da área de perigo.
- Imobilize a cadeira de rodas em solo irregular ou quando a transportar (p.ex. num carro) usando os dispositivos de bloqueio das rodas.
- Quando utilizar uma rampa de suspensão, certifique-se que os tubos anti queda instalados estão posicionados fora da área de perigo.
- Imobilize a cadeira de rodas em solo irregular ou quando a transportar (p.ex. num carro) usando os dispositivos de bloqueio das rodas.
- Se, e sempre que possível, durante uma viagem num veículo equipado para transportar pessoas com deficiências motoras, os ocupantes do veículo devem usar os assentos do veículo e o sistema de segurança apropriado. Esta é a única maneira de garantir que os ocupantes recebem a proteção máxima em caso de acidente.
- Dependendo do diâmetro e configuração das rodas giratórias assim como da configuração do centro de gravidade da cadeira de rodas, as rodas giratórias podem começar a vibrar em velocidades mais elevadas. Isto pode causar o bloqueio da roda giratória e a cadeira de rodas pode tombar. Assim, certifique-se que as rodas giratórias estão ajustadas corretamente (consulte o capítulo "Rodas giratórias").
- As rodas anti volteio podem evitar a queda da cadeira para trás por acidente. Em circunstância alguma devem ser utilizados em vez das rodas normais e devem ser utilizados para transportar uma pessoa numa cadeira de rodas com as rodas traseiras removidas.
- Quando pegar em objetos (à frente da, ao lado da ou por detrás da cadeira de rodas) certifique-se que não se inclina demasiado para longe da cadeira de rodas, porque se alterar o centro de gravidade existe o risco de cair ou capotar. Se pendurar pesos adicionais (mochilas ou outros objetos semelhantes) nas barras da sua cadeira de rodas pode afetar a estabilidade traseira, especialmente quando utilizada em combinação com encostos reclináveis. Deste modo, a cadeira pode inclinar-se para trás causando ferimentos.
- Para amputados ao nível da coxa, os tubos anti-queda devem ser utilizados.
- Antes de conduzir, verifique se a pressão dos pneus está correta. Para as rodas traseiras, deve ser, pelo menos, 3,5 bares (350 kPa). A pressão máxima está assinalada no pneu. Os travões das rodas com alavanca de joelho só funcionam se os pneus tiverem pressão suficiente e se as configurações correctas tiverem sido feitas (consulte o Capítulo sobre “Travões das rodas”).
- Se o assento ou a tela traseira ficarem danificados, deve substituí-los imediatamente.
- Cuidado com o fogo, especialmente com cigarros acesos. As telas do assento e encosto podem incendiar-se.
- Se a cadeira de rodas estiver exposta à luz do sol / a temperaturas frias durante longos períodos de tempo, então as peças da cadeira de rodas (ou seja, a estrutura, apoios de pernas, travões das rodas e protecções laterais) podem aquecer (>41°C) / arrefecer (<0°).
- Verifique se os eixos de extração rápida nas rodas traseiras, se instalados, estão configurados corretamente e bloqueados (os rolamentos de bloqueio são completamente visíveis através da manga do eixo). Se não premir o botão no eixo de extração rápida, não pode remover a roda traseira.

⚠ CUIDADO!

- O efeito do travão com manípulo de joelho assim como as características gerais de condução dependem da pressão dos pneus. A cadeira de rodas é significativamente mais leve e mais fácil de manobrar quando as rodas traseiras estiverem cheias e a pressão de ambas as rodas for igual.
- Verifique se os seus pneus têm piso suficiente!
- Tenha em conta que fica sujeito a toda e qualquer regra de trânsito quando conduzir no trânsito normal.
- Tenha sempre cuidado quando manusear ou ajustar a cadeira de rodas!
- Ajustamentos que exijam ferramentas devem ser sempre efetuados por fornecedores autorizados.
- Limpe periodicamente a cadeira de rodas para evitar a ferrugem e a corrosão por sal.
- Inspecione os rebites, porcas e parafusos para confirmar que estão apertados e que nenhuma peça da cadeira de rodas está solta.
- Com todas as peças móveis, existe o risco natural de entalar os dedos. Manuseie com cuidado.
- Os produtos apresentados e descritos neste manual podem não ser exatamente iguais em todos os detalhes ao seu próprio modelo. No entanto, todas as instruções que se indicam, são perfeitamente aplicáveis, independentemente dessas pequenas diferenças.
- O fabricante reserva-se no direito de alterar, sem aviso prévio, os pesos, dimensões e outros dados indicados neste manual. Todos os valores, medidas e capacidades indicados neste manual são aproximados e não representam especificações.

⚠ **PERIGO!**

PERIGO DE ASFIXIA – Este acessório de mobilidade contém peças pequenas que, em determinadas circunstâncias, podem representar perigo de asfixia para as crianças.

Vida Útil

A vida útil prevista deste produto é 5 anos desde que:
É utilizado em estreita conformidade com o uso indicado e sejam cumpridos todos os requisitos de serviço e manutenção.

2.0 Garantia

Ver o documento “Condições Gerais de Garantia” que acompanha este manual do utilizador.
Também disponível em www.sunrisemedical.pt, seção “General Conditions of Sale” (Condições Gerais de Venda).

3.0 Transporte

⚠ **PERIGO!**

Existe o risco de ferimentos graves ou morte se esta sugestão for ignorada!

Transporte da cadeira de rodas num veículo:

Uma cadeira de rodas fixa num veículo não apresenta o nível de segurança equivalente ao do sistema de segurança do veículo. É sempre aconselhável transferir o utilizador para o assento do veículo. A Sunrise Medical reconhece que nem sempre é prático para o utilizador ser transferido e, nestas circunstâncias, quando for necessário transportar o utilizador na cadeira de rodas, os seguintes conselhos devem ser respeitados:

1. Confirme se o veículo está equipado para transportar um passageiro numa cadeira de rodas e se tem acesso ao método de acesso/entrada para o seu tipo de cadeira de rodas. O chão da viatura deve poder aguentar o peso combinado do utilizador, da cadeira de rodas e dos acessórios.
2. Deve existir espaço suficiente à volta da cadeira de rodas para permitir fixar, apertar e libertar a cadeira de rodas e os cintos de segurança e dispositivos de fixação do ocupante.
3. A cadeira de rodas ocupada deve ser posicionada virada para a frente e fixada com as correias de fixação da cadeira de rodas e do ocupante (correias WTORS que cumpram os requisitos de ISO 10542 ou SAE J2249) de acordo com as instruções do fabricante WTORS.
4. A utilização da cadeira de rodas noutras posições dentro de um veículo ainda não foi testada, p.ex. o transporte da cadeira virada para o lado não deve ser feito em circunstância alguma (Fig. A).
5. A cadeira de rodas deve ser fixa por um sistema de fixação, conforme ISO 10542 ou SAE J2249 com correias dianteiras não ajustáveis e correias traseiras ajustáveis, normalmente com ganchos em S/ Karabiner e fixações de fivela. Estes dispositivos de fixação são normalmente constituídos por 4 correias individuais fixadas a cada canto da cadeira de rodas.
6. O sistema de fixação deve ser instalado na estrutura principal da cadeira de rodas como ilustrado pelo diagrama na página seguinte e não em qualquer peça ou acessório, por exemplo, não à volta dos raios da roda, dos travões das rodas ou dos apoios dos pés.
7. As correias de fixação devem ser presas tão próximo quanto possível, a um ângulo de 45 graus, e apertadas com firmeza de acordo com as instruções do fabricante.
8. Os pontos de fixação da cadeira de rodas ou a estrutura ou componentes não devem ser alterados ou substituídos sem consultar o fabricante. Se não o fizer, coloca em risco a capacidade de transportar a cadeira de rodas Sunrise Medical num veículo.
9. Tanto o cinto de segurança pélvico e superior do tronco devem ser usados para segurar o ocupante para reduzir o risco de impactos na cabeça e peito com os componentes do veículo e reduzir o risco de ferimentos graves no utilizador e outros ocupantes do veículo. (Fig. B) O cinto de segurança superior do tronco deve ser instalada no pilar “B” do veículo - se não o fizer aumenta o risco de ferimentos abdominais graves no utilizador.
10. Deve instalar e posicionar sempre um sistema de encosto de cabeça durante o transporte (ver etiqueta do encosto da cabeça).
11. Os suportes da postura (os cintos pélvico, cintos de segurança) não devem ser usados para segurar o ocupante num veículo em movimento a não ser que indiquem que cumprem os requisitos especificados em ISO 7176- 19 ou SAE J2249.
12. A segurança do utilizador durante o transporte depende das diligências da pessoa que fixou as correias de fixação e para as quais deve ter recebido instruções e/ou formação adequada.
13. Sempre que possível, retire da cadeira de rodas todo o equipamento auxiliar, como muletas, almofadas, mesas, etc.
14. O apoio de perna articulado/de elevação não deve ser usado na posição elevada quando a cadeira de rodas e o utilizador forem transportados e a cadeira de rodas for fixa usando os Dispositivos de Fixação de Transporte da Cadeira de Rodas e do Ocupante.

Fig. A

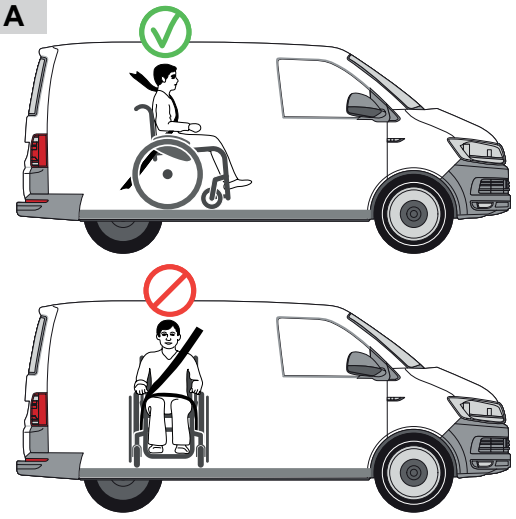

Fig. B

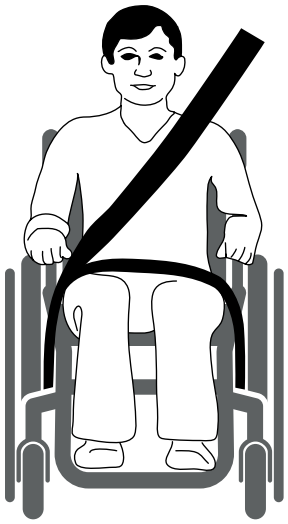

15. Os encostos reclináveis devem ser colocados na posição superior.
16. Os travões manuais das rodas devem ser firmemente acionados.
17. As correias de fixação devem ser instaladas no pilar “B” do veículo e devem ser mantidas afastadas do corpo pelos componentes da cadeira de rodas, como apoios de braços ou rodas.

Instruções para segurança do ocupante:

1. O cinto de segurança pélvico deve ser usado em baixo à frente da pélvis de modo a que o ângulo do cinto pélvico fique dentro da zona confortável de 30 a 75 graus na horizontal. Um ângulo mais acentuado (maior) na zona de conforto é desejável, ou seja, próximo de, mas sem ultrapassar, 75 graus. (Fig. C)
2. O cinto de segurança superior do tronco deve ser instalado sobre o ombro e o peito como ilustrado na Fig. d e os cintos de segurança devem ser apertados tanto quanto possível mantendo o conforto do utilizador. Não deve torcer o sistema de fixação do cinto de segurança quando o usar. O cinto de segurança superior do tronco deve ser instalado sobre o ombro e ao longo do ombro como ilustrado na Fig. D e E.
3. Os pontos de fixação da cadeira são a estrutura lateral dianteira interna sob a roda giratória e a estrutura lateral traseira. As correias são fixas à volta das estruturas laterais na interseção dos tubos da estrutura horizontal e vertical. (Ver Fig. G).
4. O símbolo de fixação (Fig. F) na estrutura da cadeira de rodas indica a posição das correias de fixação da cadeira de rodas. As correias são esticadas depois das correias dianteiras serem instaladas para segurar a cadeira de rodas.

A posição das correias de fixação na cadeira de rodas:

1. Posição do ponto de fixação e da etiqueta do ponto de fixação dianteira e traseira, da cadeira de rodas (Fig. G).

Utilizadores com menos de 22 kg.

Quando a pessoa transportada for uma criança, com massa inferior a 22 Kg e o veículo envolvido tiver menos de oito (8) bancos, recomendamos que a criança seja transferida para um sistema de segurança para crianças (CRS) compatível com UNCE Regulamento 44.
Este tipo de sistema de segurança é um sistema de segurança mais eficaz para o ocupante do que um sistema de segurança convencional de 3 pontos. Alguns sistemas CRS também incluem suportes de postura adicionais para ajudar a manter a postura da criança enquanto sentada.
Os pais ou profissionais de saúde poderão considerar a opção de, em algumas circunstâncias, a criança permanecer na cadeira de rodas durante o transporte devido ao nível de controlo da postura e conforto providenciados pelo sistema na cadeira de rodas.
Nestas circunstâncias, recomendamos que o profissional de saúde e pessoas competentes relevantes efetuem uma avaliação dos riscos.

A Cirrus G5 Base inclui quatro pontos assinalados que devem ser utilizados para prender a cadeira de rodas.

Fig. C

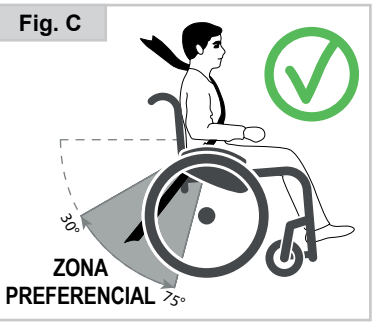

Fig. E

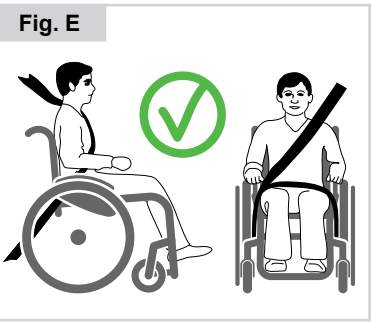

Fig. D

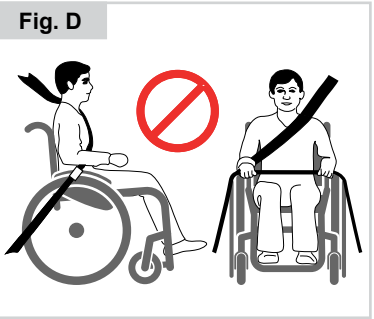

Fig. F

Fig. G

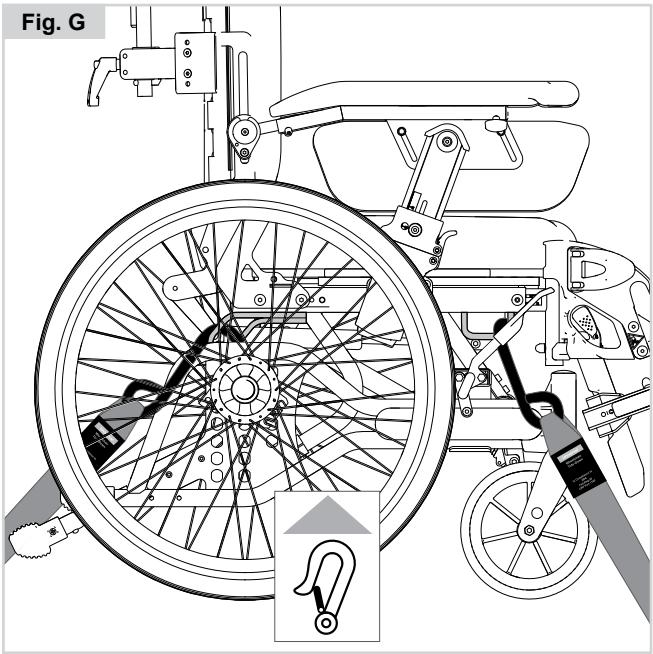

4.0 Transporte sem ocupante

A cadeira de rodas é adequada para transportes terrestres e/ou aéreos.
Partes da cadeira de rodas que podem ser facilmente removidas devem sê-lo quando transportar a cadeira de rodas.

- Apoio dos braços
- Apoios de pernas
- Rodas traseiras:
- Apoio de cabeça

Uma vez que a cadeira de rodas esteja no veículo, ela deve ser fixada com um sistema de amarração adequado ao peso dessa cadeira de rodas em particular, incluindo todas as opções.

⚠ **CUIDADO!**
Assegure-se que as peças removíveis estão fixas com a ajuda de mobilidade ou embaladas em separado e identificadas para não se perderem durante a carga e descarga.

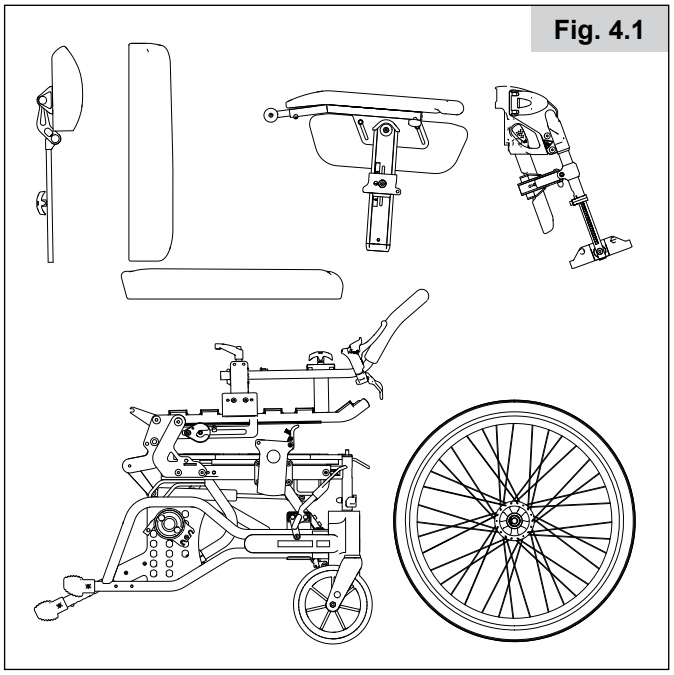

Fig. 4.1

4.1 Dobrar o encosto para cima ou para baixo (fig. 4.2)

O encosto pode ser movido para a frente para possibilitar o transporte da cadeira de rodas. Fixe o encosto para que ele não possa cair acidentalmente. Para reduzir ainda mais o tamanho da cadeira dobrada, você pode remover as almofadas do assento e do encosto.

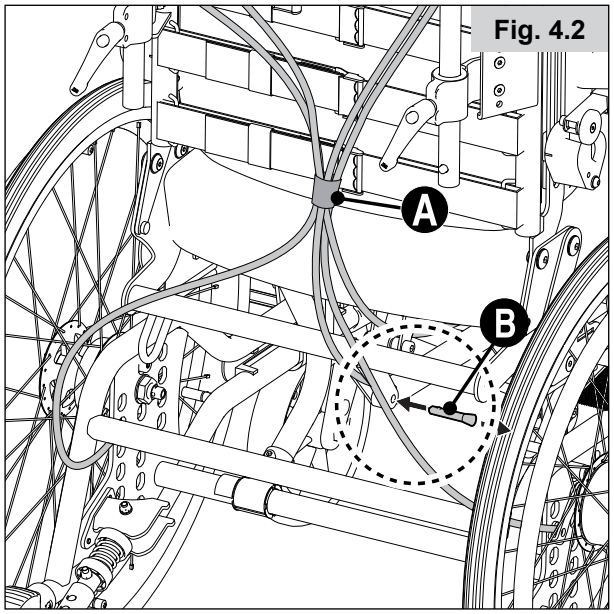

Fig. 4.2

Dobrar o encosto para baixo

- Incline a cadeira para a frente.
- Remova o apoio do braço.
- Desaperte a correia de Velcro Ⓐ que prende os fios.
- Retire o eixo de desmontagem rápida Ⓑ e dobre o encosto para baixo.

Dobrar o encosto para cima

Efetue este procedimento na ordem inversa ao de puxar o encosto para cima.

⚠ **AVISO!**

Risco de ferimento – o encosto deve ser fixado/preso antes de o libertar.

Para colocar o encosto de novo na posição vertical, dobre o encosto para cima e instale a cavilha.

⚠ **PERIGO!**

Risco de ferimento – certifique-se que o encosto está fixado correctamente!

⚠ **CUIDADO!**

Quando dobrar o encosto para cima, coloque os fios como ilustrado na figura 4.2.

Certifique-se que a estrutura traseira está fixada correctamente.

5.0 Utilização da cadeira de rodas

5.1 Eixo de desmontagem rápida (Fig. 5.1)

As rodas motrizes da cadeira de rodas estão equipadas com um eixo de extração rápida. Prima o botão no meio da roda motriz para remover ou prender a roda.

NOTA!

Verifique se a roda está firmemente presa, confirmando se os botões ficam aproximadamente 5 mm salientes quando o parafuso da roda ficar completamente apertado no chassis.

⚠ CUIDADO!

Mantenha premindo o botão de extração rápida no eixo quando inserir o eixo na armação para montar as rodas traseiras. Liberte o botão para fixar a roda na sua posição. O botão de extração rápida deverá encaixar na sua posição original.

Fig. 5.1

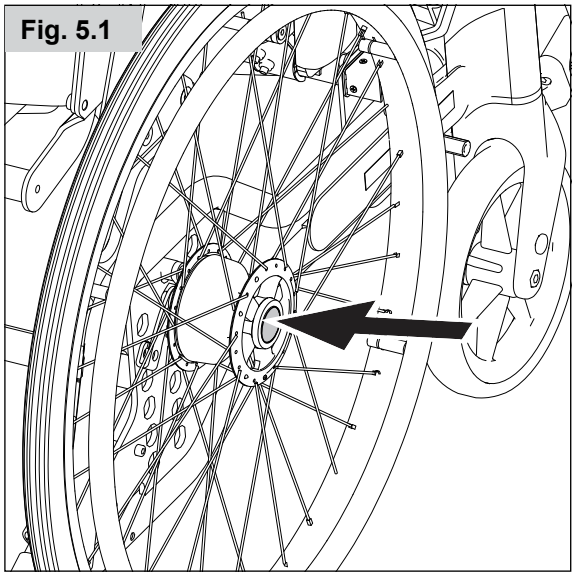

5.2 Barra de empurrar - altura ajustável (Fig. 5.2)

Ajustar a altura da barra para empurrar

- Desaperte as pegas de retenção Ⓐ enquanto puxa a barra de empurrar para cima ou a empurra para baixo para a altura pretendida.
- Aperte novamente a pega de retenção.

Remover a barra de empurrar

Para maior segurança, a barra de empurrar está equipada com um trinco de encaixe na posição mais acima.

- Para remover a barra de empurrar, puxe a barra para a posição mais alta, depois aperte o trinco de encaixe Ⓑ.

⚠ AVISO!

Não faça força sobre a barra de empurrar quando subir ou descer lancis. Coloque um pé na barra de inclinação para inclinar a cadeira de rodas enquanto a manobra com a barra de empurrar. Consulte “5.13 Negotiating obstacles” on page 23.

Fig. 5.2

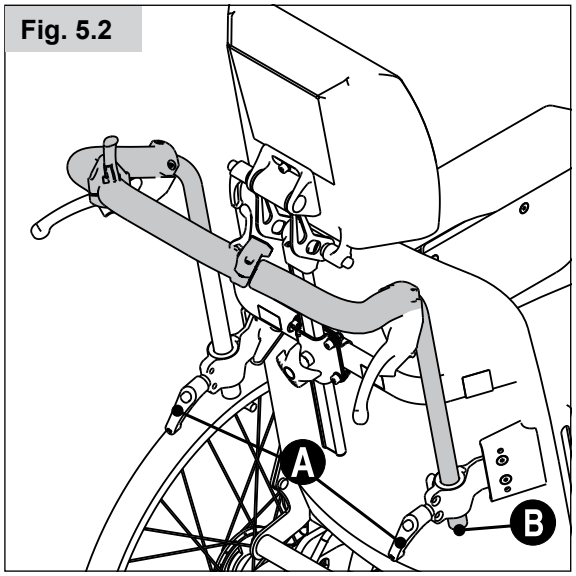

5.3 Barra de empurrar - ajustável em ângulo (Fig. 5.3)

Ajustar o ângulo da barra de empurrar

- Puxe a alavanca Ⓐ enquanto altera o ângulo da barra de empurrar para cima ou para baixo.
- Liberte a alavanca quanto atingir o ângulo de fixação pretendido.

⚠ AVISO!

Não faça força sobre a barra de empurrar quando subir ou descer lancis. Coloque um pé na barra de inclinação para inclinar a cadeira de rodas enquanto a manobra com a barra de empurrar. Consulte “5.13 Negotiating obstacles” on page 23.

Fig. 5.3

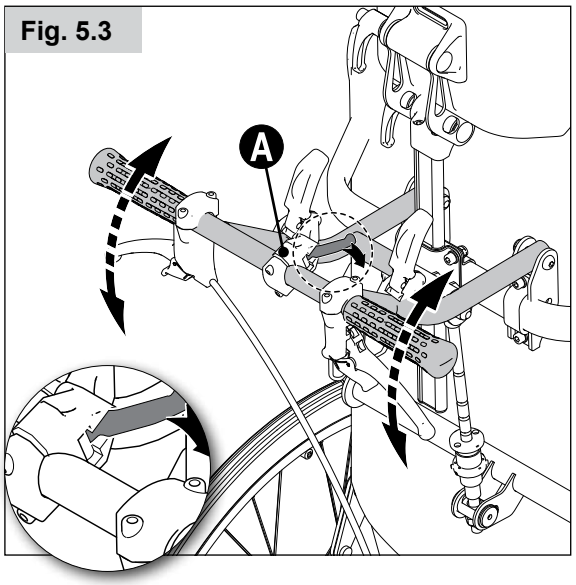

5.4 Apoios para os braços, rebater para fora-rebater para cima, remover e instalar

- Para rebater o apoio para o braço para cima, empurre a alavanca de extração Ⓐ e puxe o apoio para o braço para cima.
- Para remover o apoio para o braço; rebata o apoio para o braço para cima e puxe-o para cima.
- Reponha o apoio para o braço pela ordem inversa.

NOTA!
Certifique-se de que o apoio para o braço encaixa na posição quando o rebater para baixo.

⚠ **AVISO!**
Quando remover os apoios para os braços, tenha sempre em conta potenciais riscos de entalar os dedos ou ficar com o vestuário preso nas rodas.

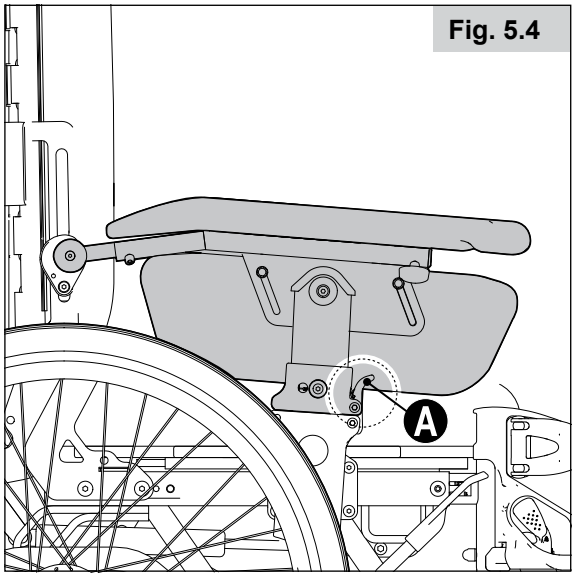

Fig. 5.4

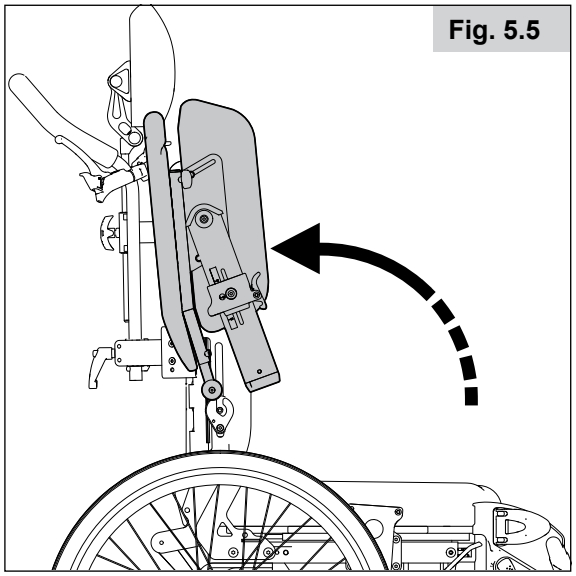
Fig. 5.5

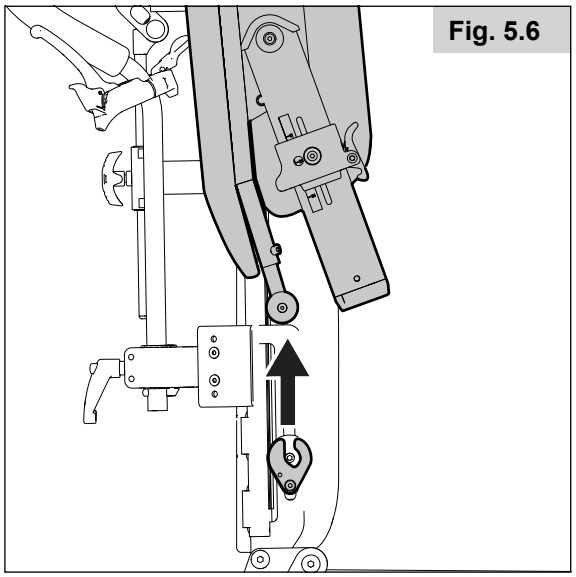
Fig. 5.6

5.5 Rebater para fora/prender/remover os suportes para as pernas

O procedimento é o mesmo do que para os suportes para as pernas fixos e de ângulo ajustável. Os suportes para as pernas podem ser afastados para fora/para dentro ou removidos para que o transporte e sentar-se e levantar-se da cadeira sejam mais fáceis. Os suportes para as pernas podem ser desbloqueados rodando o manípulo Ⓐ para dentro ou para fora.

O suporte para a perna pode ser levantado diretamente para cima e removido completamente, se pretender. Para o instalar novamente, efetue estes passos pela ordem inversa e o manípulo engatará automaticamente.

Toda a unidade do suporte para a perna e as peças de fixação podem ser removidos, veja “6.15 Adjusting the seat depth/upper leg length by moving the leg support fitting” on page 29.

Fig. 5.7

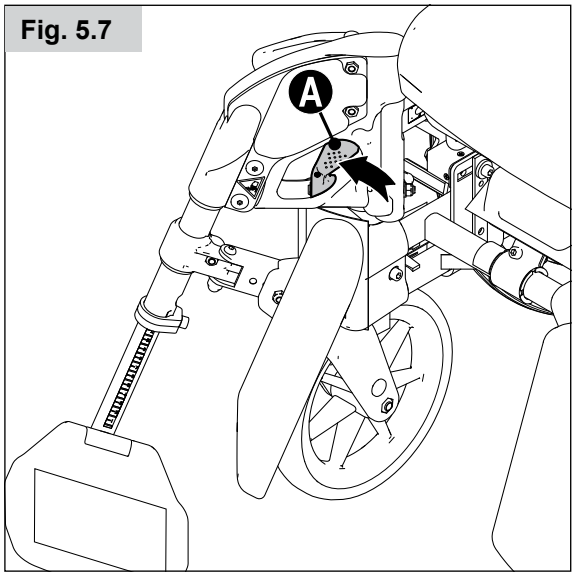

5.6 Ajustar o ângulo do apoio para as pernas e o apoio para a barriga das pernas - Apoios para as pernas de ângulo ajustável

Ajustar o ângulo dos apoios para as pernas

Os apoios para as pernas podem ser ajustados independentemente um do outro.

- Desaperte o manípulo Ⓐ
- Ajuste para o ângulo pretendido e aperte o manípulo Ⓐ

Ajustar o suporte para a barriga das pernas

O suporte para a barriga das pernas Ⓑ pode ser ajustado em profundidade e na lateral.

⚠ **AVISO!**

Risco de aperto!

Fig. 5.8

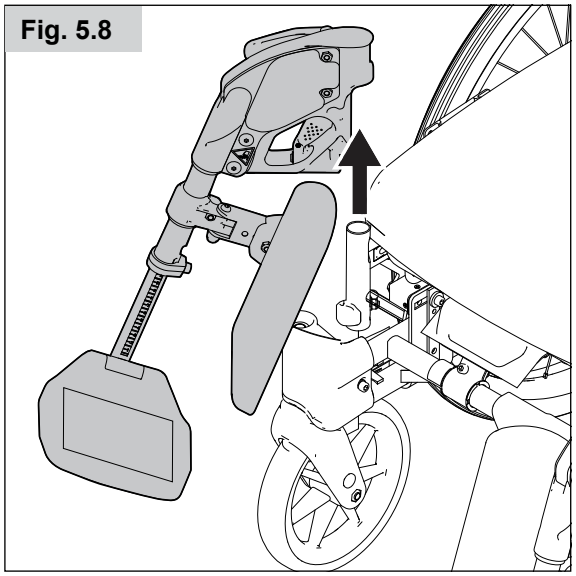

Fig. 5.9

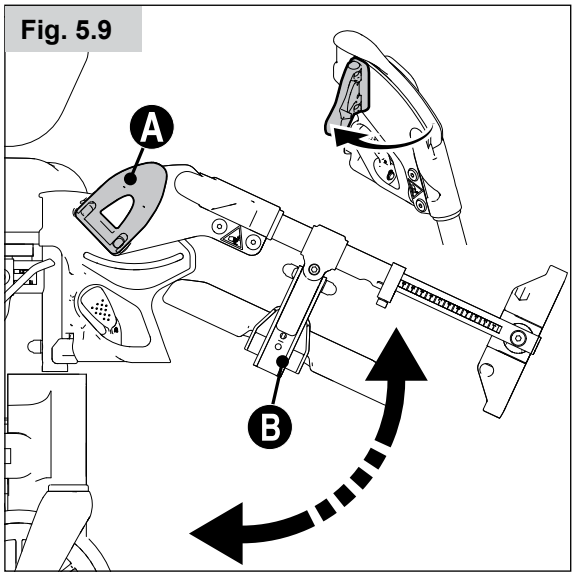

5.7 Assento deslizante

Utilize a função de assento deslizante para regular a profundidade do assento e para mover o assento mais para a frente quando o utilizar se sentar ou levantar da cadeira (Fig. 5.10).

- Coloque o assento na posição horizontal
- Empurre a alavanca Ⓐ para trás enquanto segura na correia Ⓑ e empurra ou puxa o assento para a posição pretendida

NOTA!

Puxe o assento deslizante completamente para a posição dianteira quando se sentar ou levantar da cadeira.

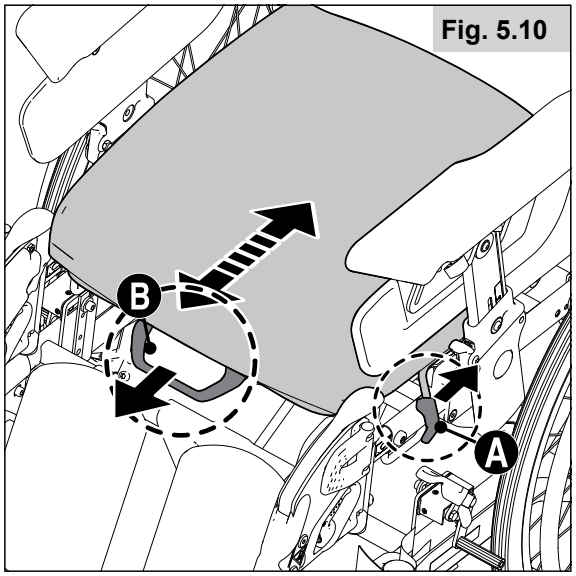

Fig. 5.10

5.8 Dispositivos de bloqueio das rodas

A sua cadeira de rodas está equipada com dois dispositivos de bloqueio de rodas.
São aplicados diretamente sobre os pneus.
Para engatar, puxe ambos os manípulos dos travões contra os batentes (Fig. 5.11).
Para libertar os travões, puxe as alavancas para trás para a posição inicial.

A capacidade de travagem diminui com:
- Piso desgastado dos Pneus
- Pressão dos Pneus demasiado baixa
- Pneus molhados
- Dispositivos de bloqueio das rodas incorretamente ajustado.

Os travões das rodas não foram concebidos para serem utilizados uma cadeira de rodas em movimento. Assim, os dispositivos de bloqueio das rodas nunca devem ser usados para travar uma cadeira de rodas em movimento. Use sempre os aros das rodas para travar. Certifique-se que o intervalo entre os pneus e dispositivos de bloqueio das rodas respeita as especificações apresentadas. Para reajustar, desaperte o parafuso e ajuste o intervalo apropriado. Depois, aperte novamente o parafuso (ver "6.6 Ajustar os travões" na página 26).

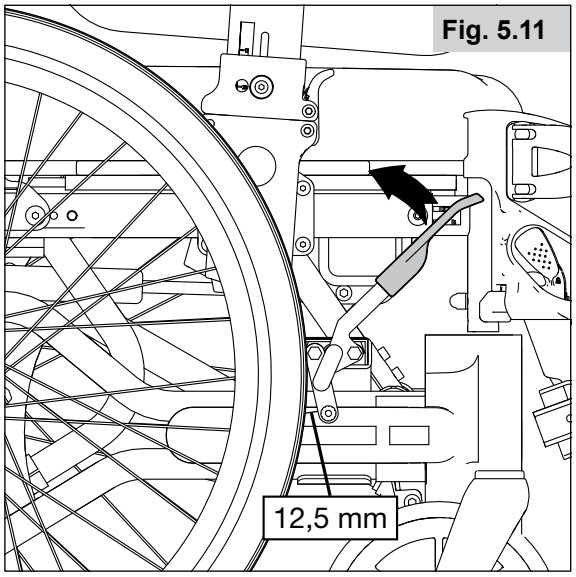

Fig. 5.11

⚠ **CUIDADO!**

Após cada ajustamento das rodas traseiras, inspecione o intervalo dos dispositivos de bloqueio das rodas e reajuste se necessário.
Se montar o dispositivo de travão das rodas demasiado próximo da roda, será necessário um maior esforço para o ativar. Isso pode causar com que a extensão da alavanca do travão parta!
Se se inclinar sobre o manípulo de extensão do dispositivo de travão das rodas durante a transferência, poderá parti-lo! Água salpicada pelos pneus poderá causar o funcionamento incorrecto do dispositivo de bloqueio das rodas.

Travões de tambor

Os travões de tambor permitem a um auxiliar travar convenientemente e em segurança. Também podem ser acionados com a alavanca de bloqueio (B) para evitar o movimento da cadeira. A alavanca ao encaixar corretamente emite um som. Os travões de tambor não são influenciados pela pressão de ar dos pneus (Fig. 5.12).

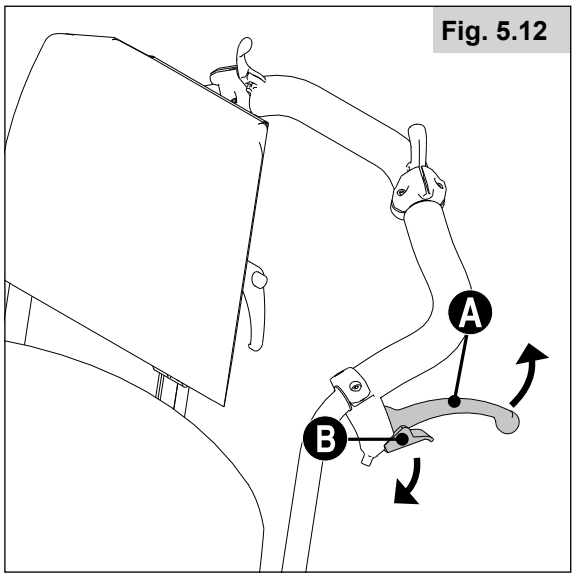

Fig. 5.12

⚠ **AVISO!**

- Os travões de tambor apenas podem ser ajustados por fornecedores autorizados.
- Accione sempre simultaneamente os dois Travões de Tambor para garantir o controlo da direcção de condução!
- Os travões de tambor só podem ser utilizados como travão dinâmico para parar a cadeira de rodas durante a condução.
- Acione sempre a unidade bloqueio das rodas para prender a cadeira de rodas durante uma paragem breve ou longa ou durante uma transferência.

5.9 Estabilizador antiqueda/barra de inclinação

O estabilizador antiqueda pode ser ajustado normalmente com uma folga em relação à base para poder transpor as soleiras das portas, etc.

⚠ AVISO!

Quando utilizar a cadeira, certifique-se sempre que o estabilizador antiqueda está na posição correta.

O estabilizador antiqueda é posicionado rodando-o para trás.

A barra de inclinação fica acessível quando o estabilizador antiqueda ficar para dentro ou para fora.

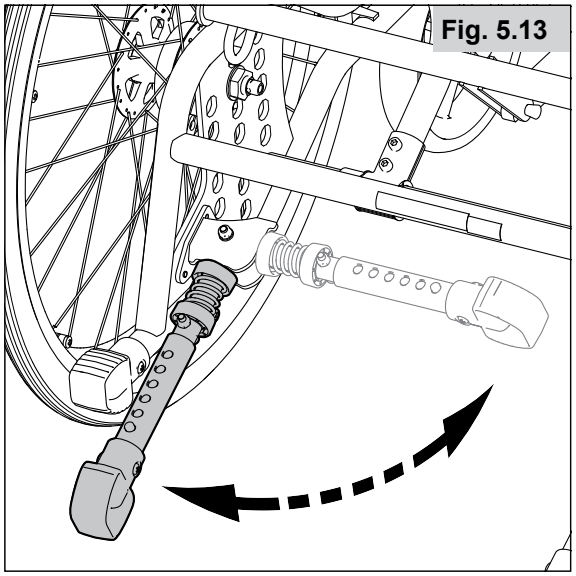

Fig. 5.13

5.10 Alterar a posição sentada através da regulação do ângulo do encosto e do assento

- Regule o ângulo do encosto com o manípulo de regulação direito.
- Bascule a cadeira com o manípulo de regulação esquerdo.

NOTA!
Para regular com segurança a posição sentada, o acompanhante deverá segurar firmemente na pega de empurrar com uma mão e acionar os manípulos de regulação com a outra mão.

⚠ AVISO!

A cadeira poderá ficar instável quando o encosto e o assento forem regulados para o ângulo mais para trás. O estabilizador antiqueda deverá ser utilizado quando a posição sentada estiver inclinada para trás.

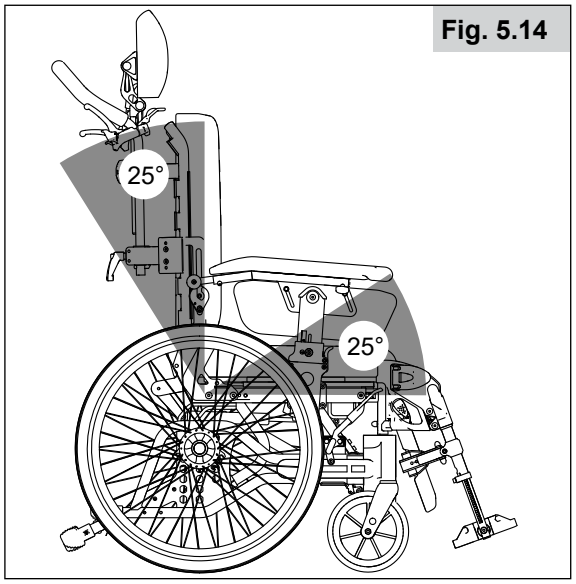

Fig. 5.14

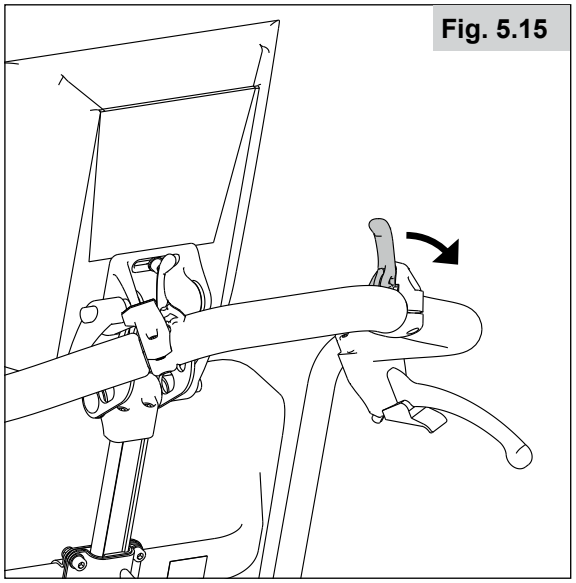

Fig. 5.15

5.11 Sentar e levantar da cadeira

- Acione os travões
- Rebata para fora ou remova os suportes para as pernas
- Incline a cadeira para a frente.
- Utilize o assento deslizante antes de se levantar da cadeira de rodas, veja “5.7 Sliding seat” on page 20.
- O utilizador pode agora ser sentado ou levantado da cadeira de rodas por intermédio de um sistema de elevação manual ou pessoal ou com movimento frontal, se o utilizador tiver capacidade para estar de pé

⚠ AVISO!

- Os apoios de pernas não devem ser utilizados para levantar ou transportar a cadeira de rodas.
- Quando se sentar ou sair da cadeira de rodas, não se apoie nos apoios de pés.

⚠ AVISO!

Deve dobrá-los para cima antes e movê-los para o exterior tanto quanto possível.

Para se sentar e levantar de lado, rebata para cima ou remova o apoio de braço.

⚠ CUIDADO!

Tome cuidado para não desativar o travão da roda ao acionar a alavanca.

Fig. 5.16

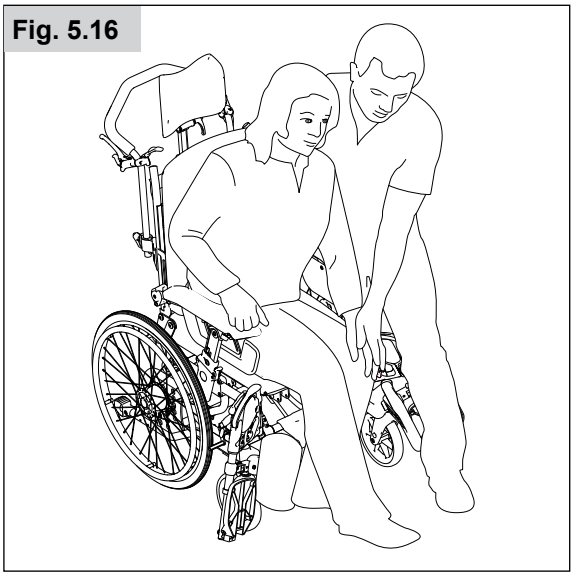

Fig. 5.17

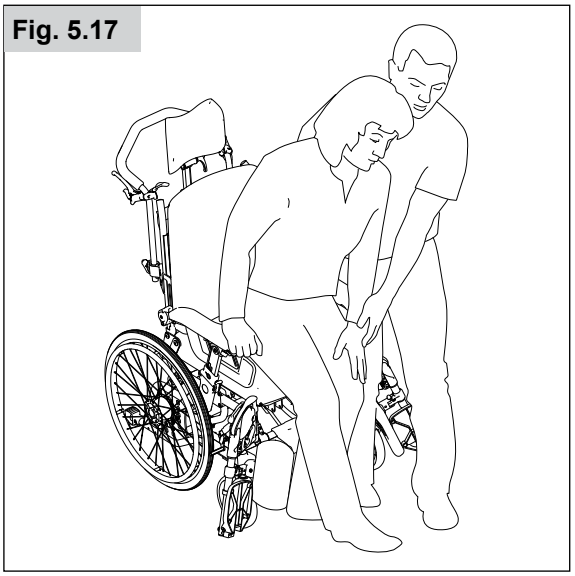

Fig. 5.18

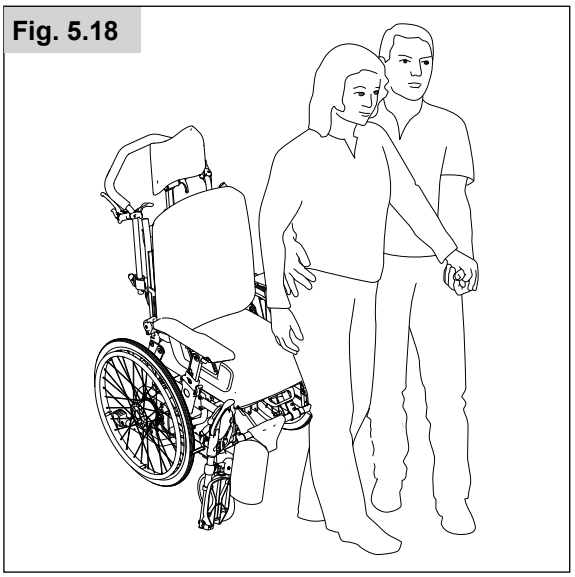

5.12 Transpor obstáculos, escadas

Se a cadeira de rodas está a ser levantada com o utilizador sentado, devem ser utilizados os pontos de elevação recomendados. Estes estão assinalados no produto.

Os pontos de elevação são a barra cruzada Ⓐ na parte traseira e a estrutura do assento Ⓑ.

Para que os acompanhantes fiquem na melhor posição de elevação, podem levantar alternadamente a cadeira de rodas de cada lado.

AVISO!

Não levante a cadeira de rodas:

- Pelos apoios de braços
- Pelos suportes para as pernas de ângulo ajustável
- Peças do suporte para as pernas
- Pela barra de empurrar de ângulo ajustável

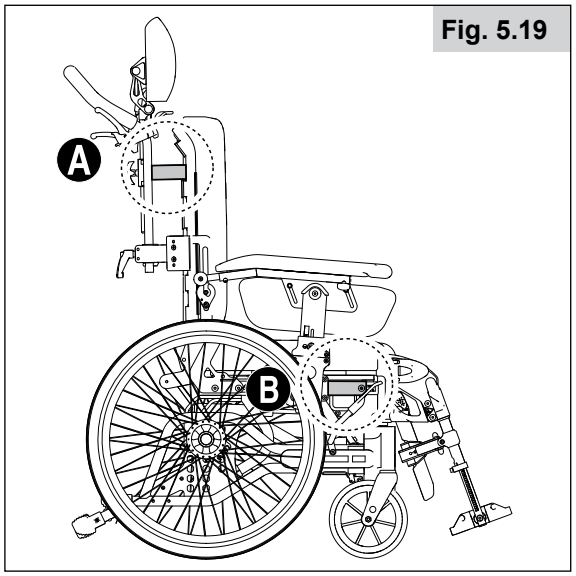

Fig. 5.19

5.13 Superação de obstáculos ou degraus.

Se necessário, rebata os dispositivos antiqueda para dentro ou para cima.
Quando subir/descer lancis, etc., coloque um pé em qualquer uma das barras de inclinação Ⓐ enquanto manobra a cadeira com a barra de empurrar. Incline a cadeira para trás, onde necessário, para ter espaço entre o obstáculo e os suportes para as pernas.

Terreno íngreme

Para utilização frequente em terreno ondulado, recomendamos a instalação de um segundo travão para o acompanhante, se relevante.

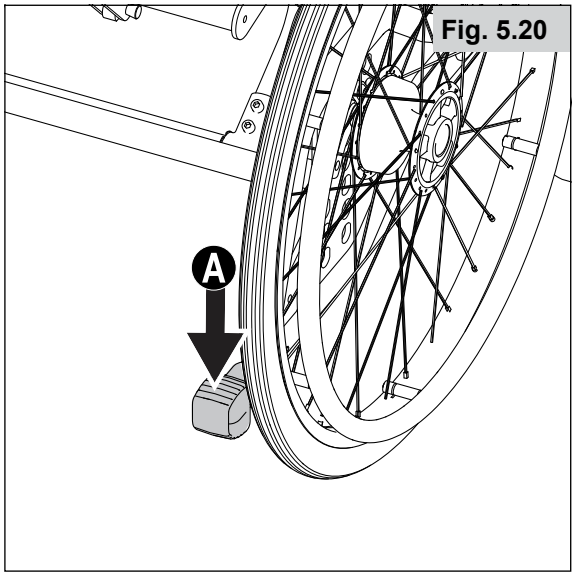

Fig. 5.20

6.0 Ajustes

Não existe o utilizador padrão da cadeira de rodas. Esta é a razão pela qual as cadeiras de rodas Sunrise Medical podem ser ajustadas de acordo com as necessidades específicas do utilizador.

Aqui, fazemos a distinção entre as configurações das cadeiras de rodas e as opções de ajuste das cadeiras de rodas. As configurações são feitas só uma vez e devem ser feitas por especialistas qualificados, exceto quando indicado o contrário. As opções de ajuste são feitas pelo utilizador. Estas opções de ajuste não requerem ferramentas.

⚠ **AVISO!**

Não são permitidas alterações das especificações técnicas da cadeira de rodas. Não são permitidas modificações da cadeira de rodas ou de quaisquer peças da mesma.

6.1 Ajuste da altura do assento

A altura do assento pode ser facilmente regulada. As diferentes maneiras de regular a altura do assento podem afetar a capacidade de transpor obstáculos e as propriedades de marcha da cadeira de rodas.

⚠ **AVISO!**

Não regule a Cirrus G5 Base de modo a que as alturas do assento à frente e atrás sejam diferentes já que isto irá afetar o ponto de equilíbrio e as características da condução.

A altura do assento por ser regulada em 10 cm (4 alturas) sem mudar as rodas ou forquetas. O rolamento da forqueta pode ser invertido (na vertical) e podem ser acrescentados espaçadores para diferentes alturas à frente. Os furos no bloco de posicionamento da roda oferecem possibilidades de regulação correspondentes para as rodas traseiras. Se forem necessários mais regulações, podem ser utilizadas rodas de tamanhos alternativos.

Fig. 6.1

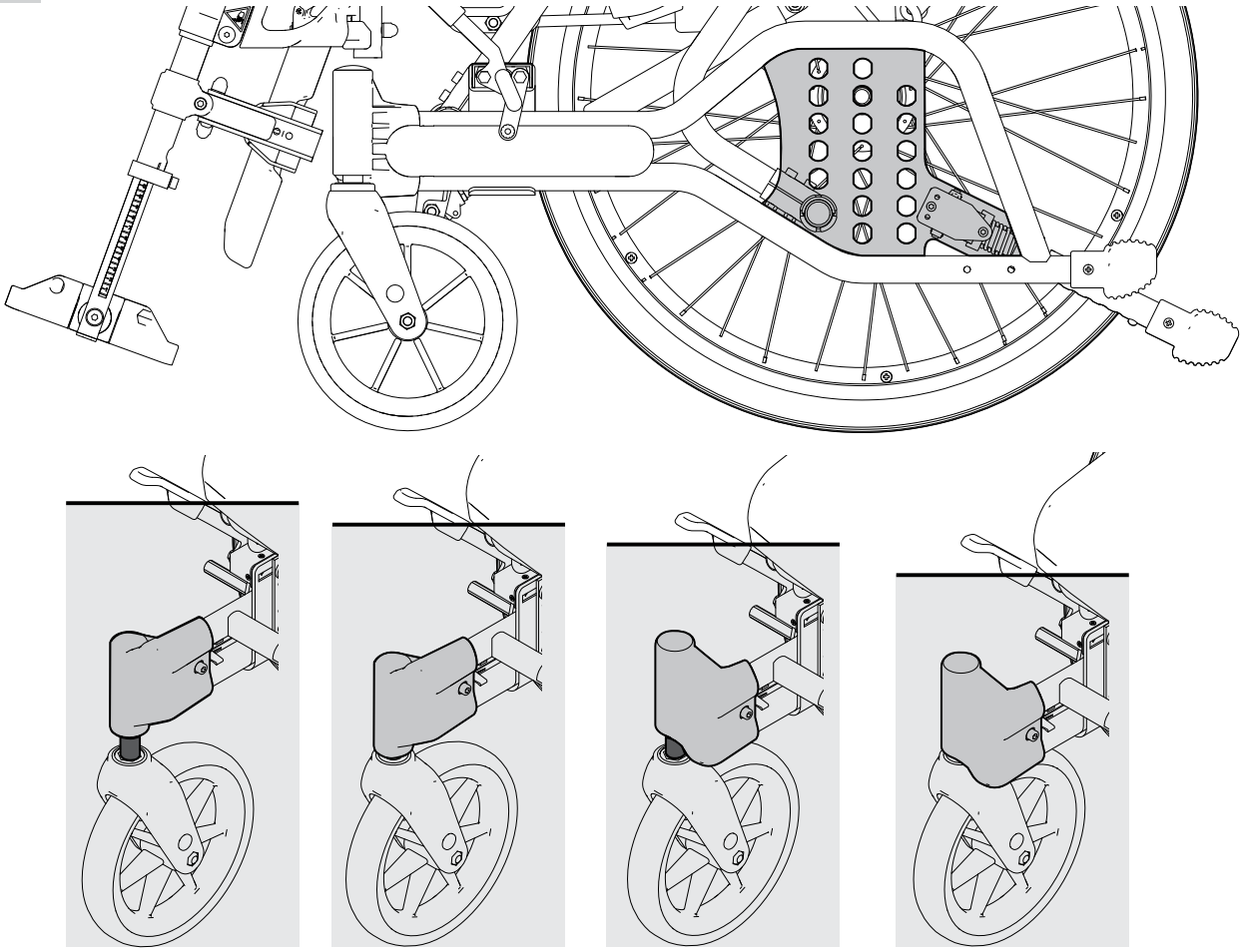

6.2 Regular a altura traseira do assento e o centro de gravidade

Para levantar e baixar a altura traseira do assento, mova a roda para cima ou para baixo na estrutura.
Se pretender que a cadeira de rodas se mova mais livremente, mova as rodas motrizes para a frente. Se pretender que a cadeira de rodas seja mais estável e que tombe com menos facilidade, mova as rodas motrizes para trás.

- Desaperte a porca de fixação Ⓐ na roda em algumas voltas, rode a caixa Ⓑ 90° e mova a roda para o furo pretendido
- Rode a caixa 90° para a posição inicial e aperte também a porca de fixação

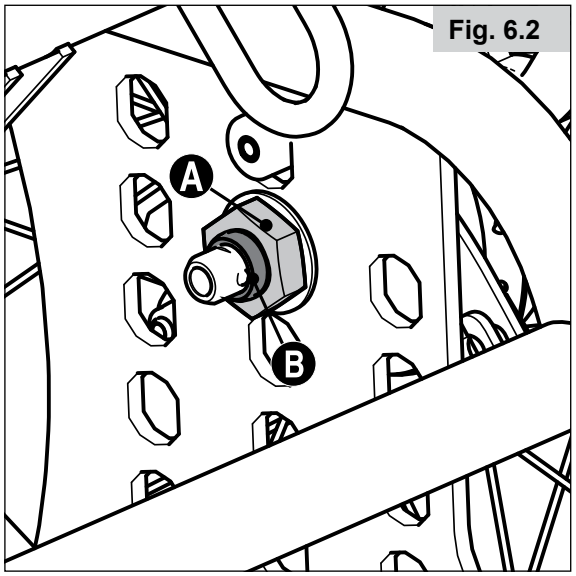

Fig. 6.2

⚠ **AVISO!**

Não se esqueça de ajustar os travões e o estabilizador antiqueda depois de regular a altura do assento e o centro de gravidade.

NOTA!

Quando regular a altura do assento e o centro de gravidade, deverá começar por ajustar as rodas motrizes, seguido da altura das rodas giratórias.

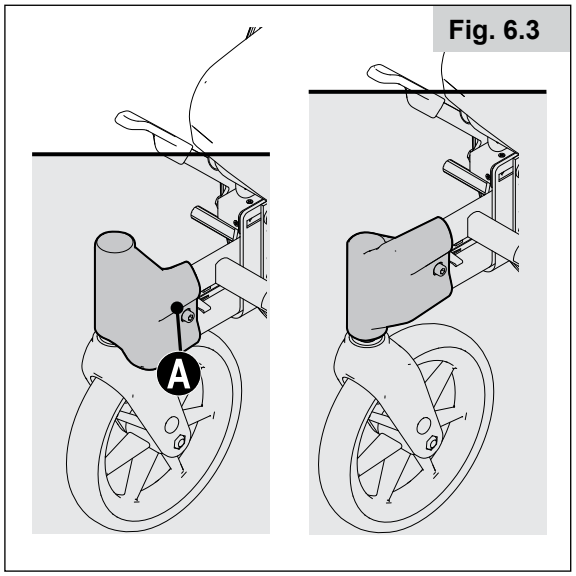

Fig. 6.3

6.3 Regular a altura do assento rodando a caixa de rolamentos

- Desaperte o parafuso Ⓐ.
- Desmonte a forqueta e a roda.
- Vire a caixa dos rolamentos ao contrário.
- Monte novamente a forqueta e a roda.
- Aperte o parafuso Ⓐ.

6.4 Regular a altura do assento acrescentando/ removendo espaçadores

- Desmonte a forqueta e a roda.
- Acrescente/ou remova espaçadores Ⓑ.
- Monte novamente a forqueta e a roda.

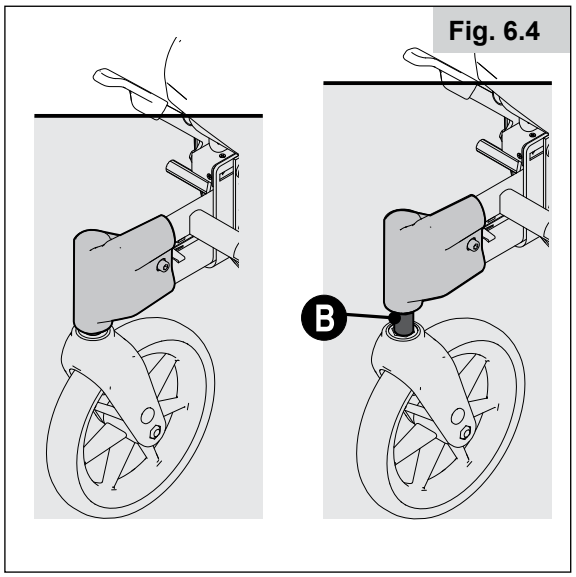

Fig. 6.4

6.5 Maneiras diferentes de regular a altura dianteira do assento

Movendo a roda giratória para uma posição mais superior ou inferior na forqueta da roda giratória.

- Se mover a roda giratória para uma posição mais superior na forqueta da roda giratória, baixa o assento e, se mover a roda giratória para uma posição mais inferior, baixa o assento.

Instalar rodas giratórias maiores ou mais pequenas

- Uma roda giratória mais pequena permite baixar a altura do assento, enquanto uma roda giratória maior permite levantar a altura do assento. Quando mudar para uma roda giratória mais pequena, o raio de viragem é mais pequeno. Deste modo, aumenta a capacidade de transpor obstáculos em espaços apertados, também com mais espaço para as pernas. Uma roda giratória maior aumenta o raio de viragem mas também aumenta a capacidade de transpor obstáculos em superfícies irregulares.

Instalar uma forqueta de roda giratória mais longo ou mais curto

- Uma forqueta da roda giratória mais curta permite um raio de viragem mais pequeno. Deste modo, aumenta a capacidade de transpor obstáculos em espaços apertados, também com mais espaço para as pernas. Uma forqueta de roda giratória mais longa aumenta a altura do assento e permite instalar várias rodas giratórias alternativas.

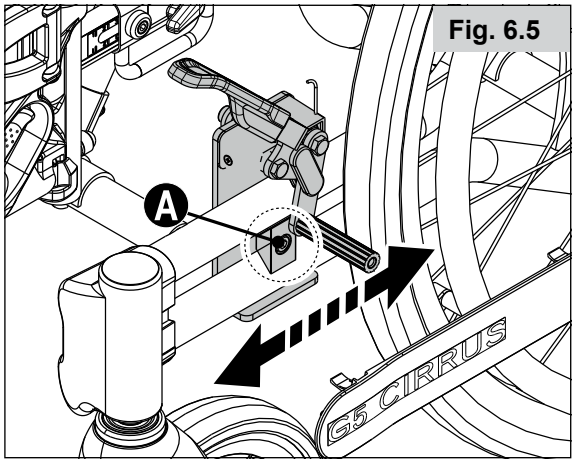

Fig. 6.5

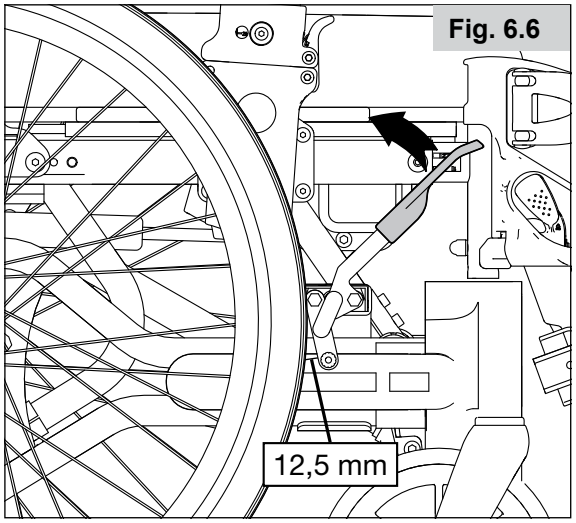

Fig. 6.6

6.6 Ajustar os travões (Fig. 6.6)

Os travões fornecidos com a cadeira de rodas não precisam, normalmente, de ser ajustados.

- Desaperte o parafuso ❹.
- Mova o travão por inteiro na guia para a posição pretendida.
- A distância correta entre o bloco do travão e a roda é de aproximadamente 12,5 mm.
- Aperte novamente o parafuso (para 7Nm).

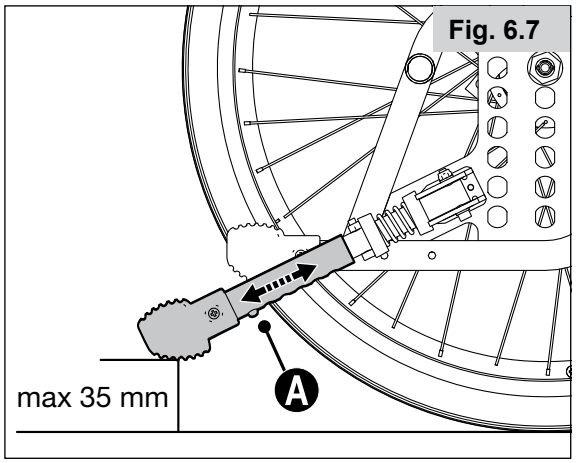

Fig. 6.7

6.7 Ajustar o estabilizador antiqueda

Ajustar o dispositivo antiqueda quando alterar o centro de gravidade da cadeira. A distância máxima entre a extremidade do dispositivo antiqueda e o chão deverá ser 35 mm.

Ajustamento do comprimento (Fig. 6.7)

- Empurre o trinco de encaixe ❹.
- Puxe ou empurre o dispositivo antiqueda para a posição correta.

Ajuste do ângulo (Fig. 6.8)

O dispositivo antiqueda pode ser ajustado para três ângulos diferentes.

- Desaperte o parafuso ❸.
- Desaperte o parafuso ❷. Mova o parafuso ❷ para o furo que lhe oferece o ângulo pretendido.
  Aperte novamente ❸ e ❷.

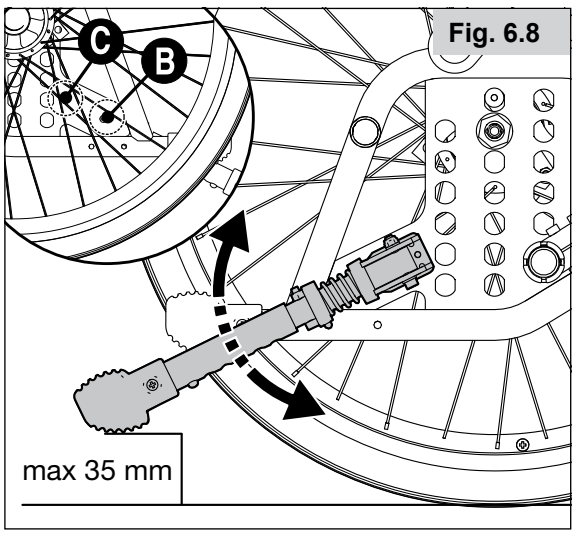

Fig. 6.8

6.8 Ajustar o apoio do pescoço (Fig. 6.9)

Ajustar a profundidade e do ângulo

- Desaperte as pegas de retenção ❶, efetue o ajuste e aperte-as novamente.

Ajuste da altura

- Desaperte a roda de fixação ❷, levante ou baixe o apoio do pescoço e aperte a roda de fixação novamente.

Ajustar a curvatura (apenas apoio da cabeça Comfort com correias) (Fig. 6.10)

- Ajuste as correias integradas para suporte lateral e para suporte de profundidade adicional.

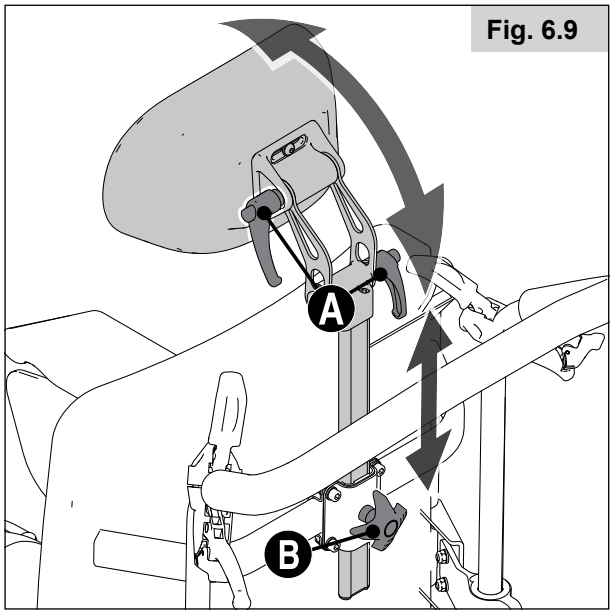

Fig. 6.9

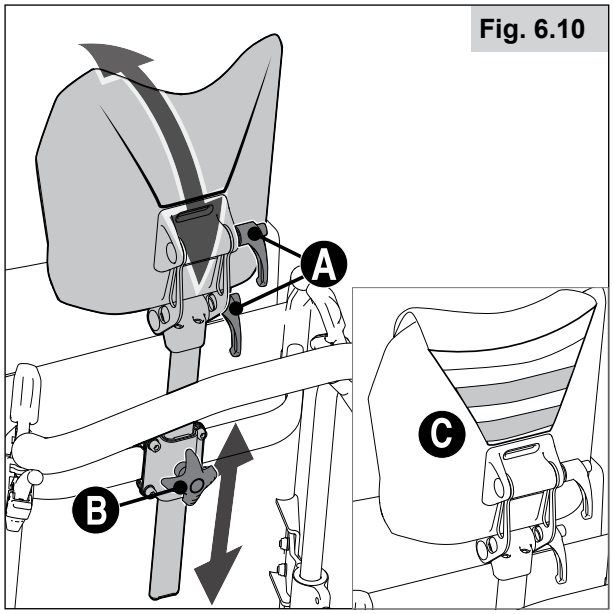

Fig. 6.10

6.9 Ajustar a curvatura do encosto

A cadeira de rodas tem um encosto almofadado que pode ser ajustado em função da curvatura da parte traseira para obter uma posição sentada confortável e com boa estabilidade. O utilizador pode ficar sentado na cadeira de rodas enquanto a curvatura do encosto é ajustada.

- Solte a capa traseira para aceder às correias. Estas podem ser ajustadas para alterar a curvatura do encosto e também para atingir o máximo conforto e suporte.

6.10 Ajuste da altura do encosto (Fig. 6.11)

A altura do encosto da cadeira de rodas é ajustável.

- Desaperte o parafuso Ⓐ em ambos os lados, ajuste o encosto para a nova altura e aperte novamente ambos os parafusos com um binário de 9 Nm.

6.11 Suporte do tronco (Fig. 6.12)

O ângulo, profundidade e altura do suporte do tronco podem ser ajustados. Pode ser afastado pressionando Ⓐ (consulte manual de peças)

6.12 Ajustar o comprimento dos suportes para as pernas - suportes para as pernas de ângulo ajustável (Fig. 6.13)

- Os suportes para as pernas têm uma escala linear Ⓐ, que ajuda a atingir o comprimento correto.
- Para ajustar o comprimento dos suportes para as pernas, desaperte o parafuso Ⓑ.
- Ajuste os apoios para os pés até atingir o comprimento pretendido e aperte novamente o parafuso (para 7Nm).

⚠ **AVISO!**

Mantenha sempre uma distância mínima de 30 mm entre a parte mais baixa do apoio para os pés e o chão.

6.13 Ajustar o ângulo dos suportes para as pernas fixos (Fig. 6.14)

- Desaperte o parafuso Ⓐ.
- Puxe ou empurre o apoio para as pernas até atingir o ângulo pretendido.
- Instale o parafuso no furo pretendido e aperte.

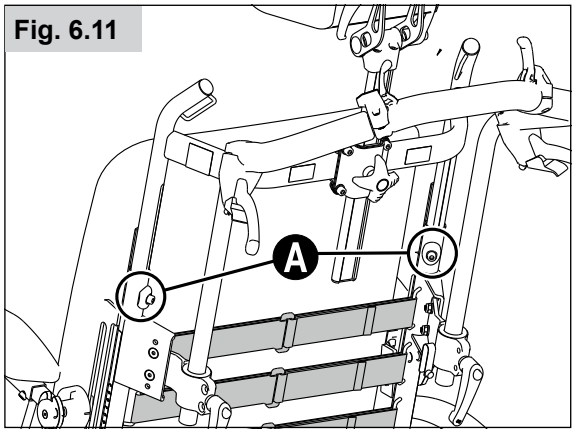

Fig. 6.11

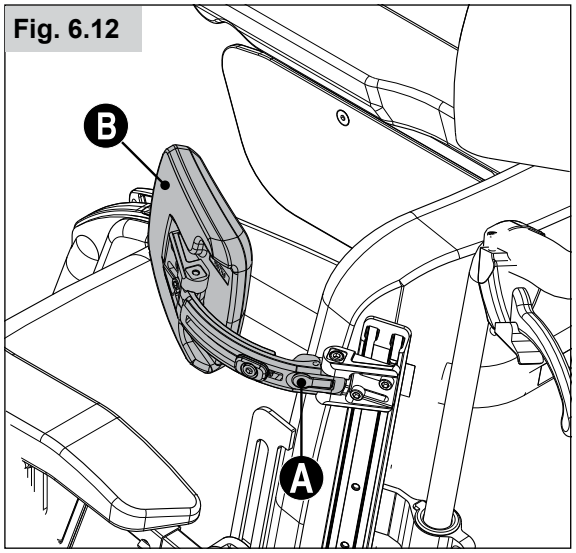

Fig. 6.12

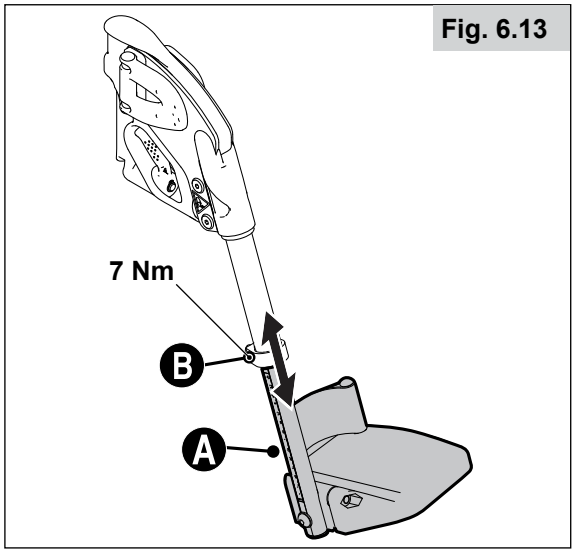

Fig. 6.13

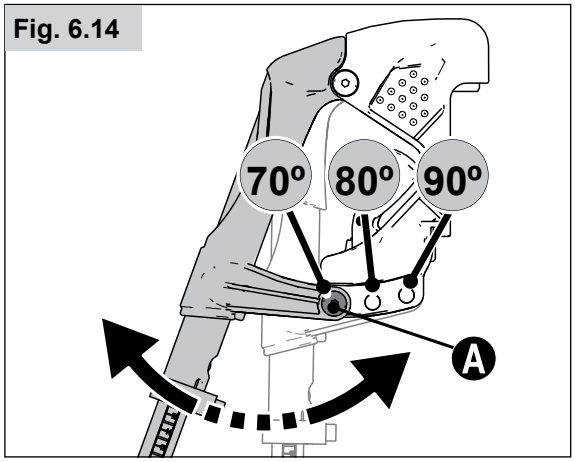

Fig. 6.14

6.14 Plataforma para os pés – ajuste do ângulo (Fig. 6.15)

- Desaperte o parafuso Ⓐ.
- Ajuste para o ângulo pretendido e aperte novamente o parafuso.

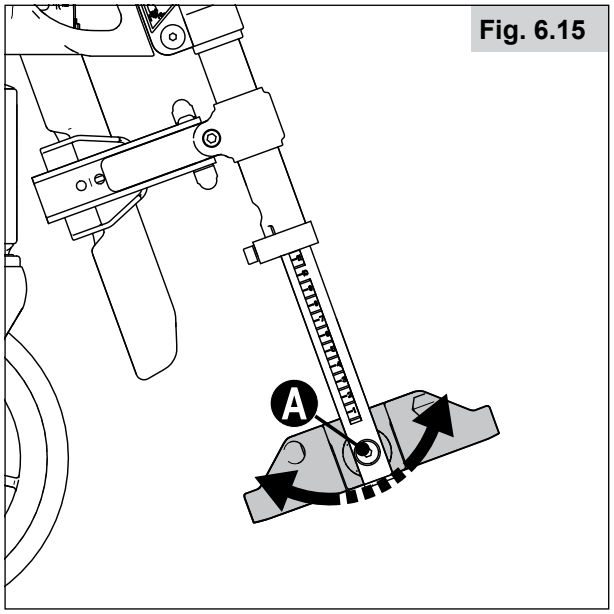

Fig. 6.15

6.15 Ajustar a profundidade do assento/ comprimento da parte superior da perna, movendo a instalação dos suportes para as pernas (Fig. 6.16)

A profundidade da peça de adaptação dos suportes para as pernas pode ser ajustada ou o suporte pode ser removido.

- Desaperte o parafuso Ⓐ com uma chave Allen de 4 mm.
- Puxe ou empurre o suporte para a perna para a posição pretendida.
- Aperte novamente o parafuso.

⚠ **AVISO!**

Não deve puxar a peça de adaptação do suporte para a perna mais de 8 cm.

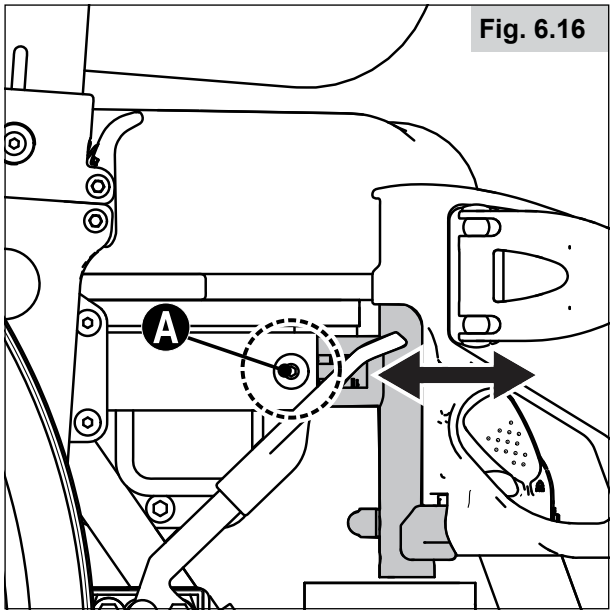

Fig. 6.16

6.16 Remova a peça de adaptação do suporte para a perna

- Desaperte Ⓐ com uma chave Allen de 4 mm.
- Puxe a peça de adaptação do suporte para a perna para fora.

6.17 Regular a profundidade do assento/centro de gravidade (Fig. 6.17-6.18)

Para além assento deslizante, a profundidade do assento pode ser ajustada em 3 incrementos de 30 mm, movendo os suportes do encosto Ⓑ para a frente ou para trás.

- Desaperte os parafusos Ⓐ em ambos os lados da cadeira de rodas. Mova os suportes para a posição pretendida e aperte novamente os parafusos. Deverá ter sempre um ou dois furos desocupados entre os parafusos.
- Desaperte os parafusos/porca da mola de gás Ⓒ e mova para o furo que corresponde aos furos do suporte do encosto.
- Quando utilizar a posição mais dianteira do suporte do encosto, mova o parafuso/porca Ⓒ para o furo traseiro.

⚠ **AVISO!**

A regulação do centro de gravidade pode afetar as características de condução, equilíbrio e limite de inclinação da cadeira. Tenha especial atenção quando começar a utilizar novamente a cadeira.

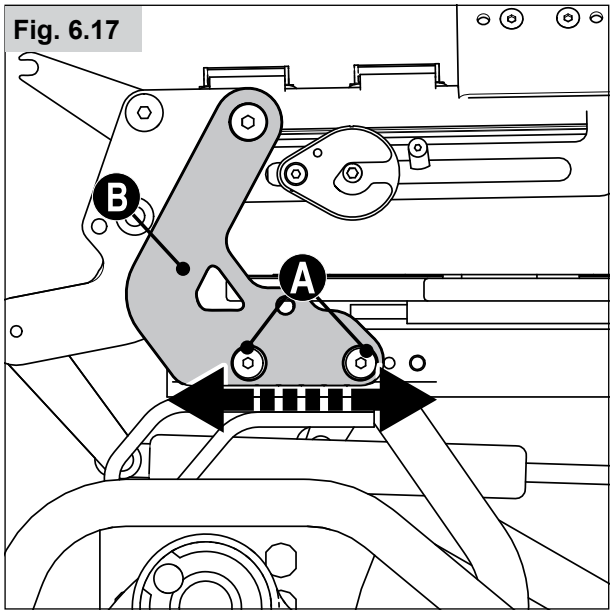

Fig. 6.17

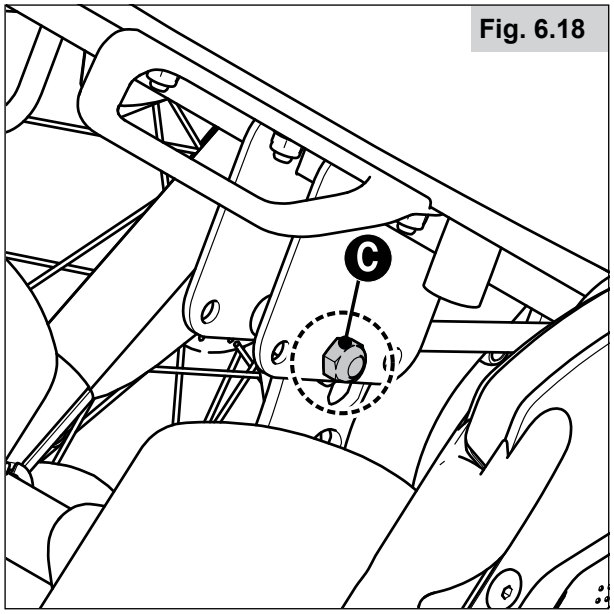

Fig. 6.18

6.18 Ajustar a altura dos apoios para os braços (Fig. 6.19)

- Desaperte os parafusos Ⓐ e Ⓑ.
- Levante ou baixe o apoio para o braço para a posição pretendida.
- Aperte novamente os parafusos.

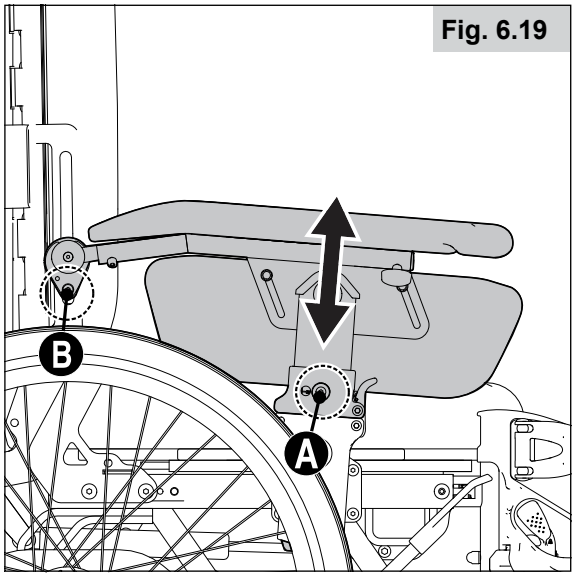

Fig. 6.19

6.19 Ajustar a profundidade dos apoios para os braços (Fig. 6.20)

- Desaperte o parafuso Ⓐ.
- Arraste a almofada do apoio para o braço para a frente ou para trás até à posição pretendida.
- Aperte o parafuso.

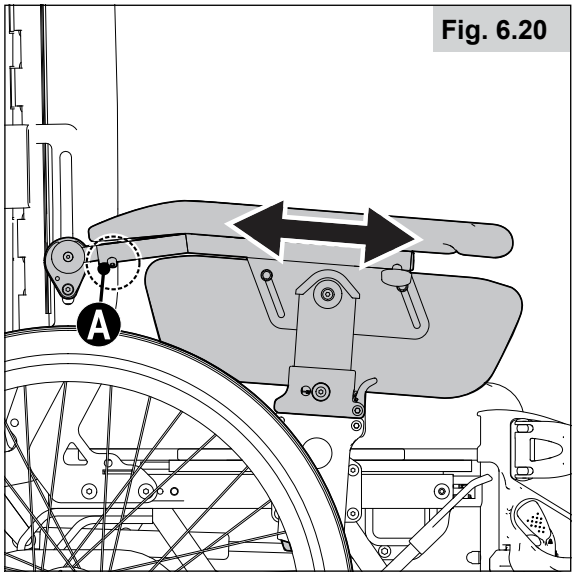

Fig. 6.20

6.20 Ajustar a altura do protetor de vestuário (Fig. 6.21)

- Desaperte os parafusos Ⓐ.
- Arraste o protetor de vestuário para cima ou para baixo até à altura pretendida.
- Aperte os parafusos

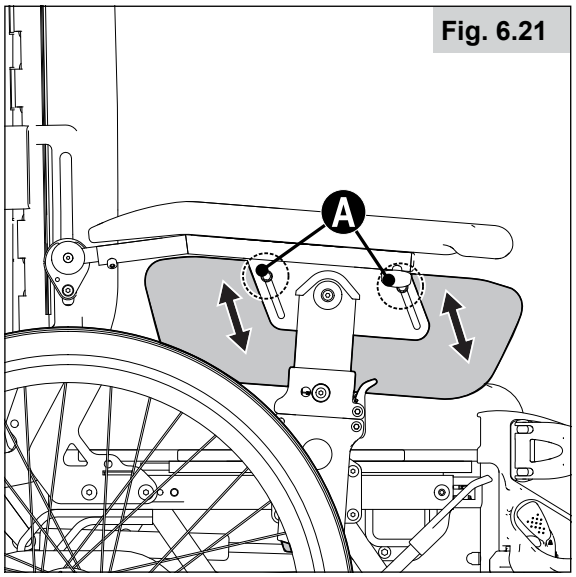

Fig. 6.21

6.21 Instalar o cinto para as ancas (acessórios)

⚠ **PERIGO!**

Antes de usar a sua cadeira de rodas verifique se o cinto de segurança está bem colocado e corretamente ajustado antes de usar.

O cinto de segurança está fixo à cadeira de rodas como indicado nas imagens. O cinto de segurança é constituído por 2 metades. São instaladas usando o parafuso de fixação de suspensão do assento instalado através do ilhó do cinto. O cinto é conduzido sob a parte de trás do painel lateral. (Fig. 6.22).

⚠ **AVISO!**

Se colocar o cinto sobre a anca, contra a pele macia do estômago, a posição sentada pode ser incorreta e o utilizador poderá escorregar da cadeira de rodas para a frente.

Ajuste o cinto de segurança de acordo com as necessidades do utilizador da seguinte forma:

Para aumentar o comprimento do cinto

- Conduza o cinto através dos ajustadores e da fivela macho para que o comprimento seja maior, (Fig. 6.23).

Para reduzir o comprimento do cinto

- Conduza o cinto através da fivela macho e ajustadores (Fig. 6.24).
- Verifique se o cinto não está enrolado na fivela macho. (Fig. 6.25)

Quando apertado, verifique o espaço entre o cinto de segurança e o utilizador. Quando corretamente ajustado deverá ser possível enfiar a palma da mão entre o cinto e o utilizador. (Fig. 6.26).

Normalmente, o cinto de segurança deve ser fixo de modo a que as correias fiquem num ângulo aproximado de 45° e quando corretamente ajustado não deve deixar que o utilizador caia do assento. (Fig. 6.27).

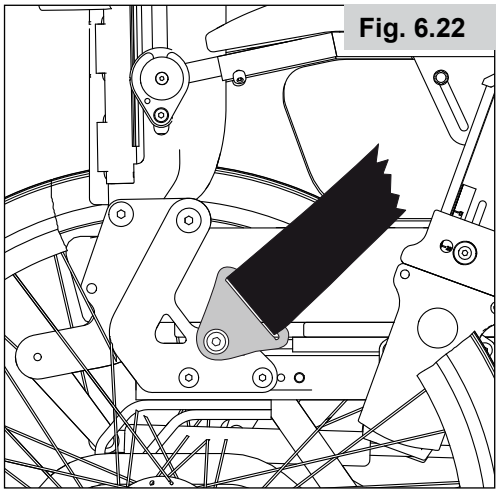
Fig. 6.22

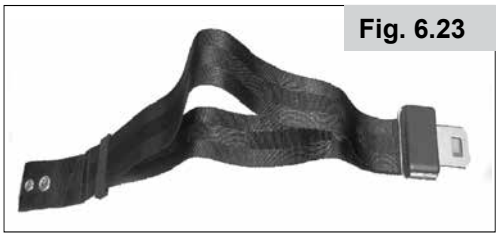
Fig. 6.23

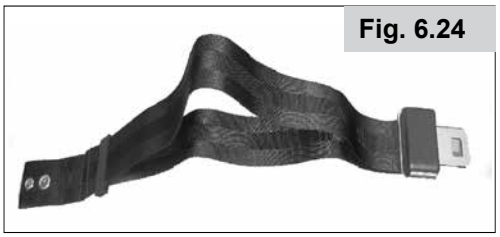
Fig. 6.24

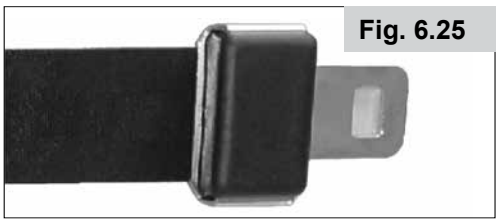
Fig. 6.25

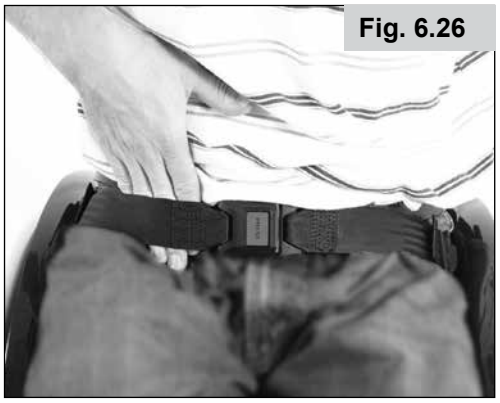
Fig. 6.26

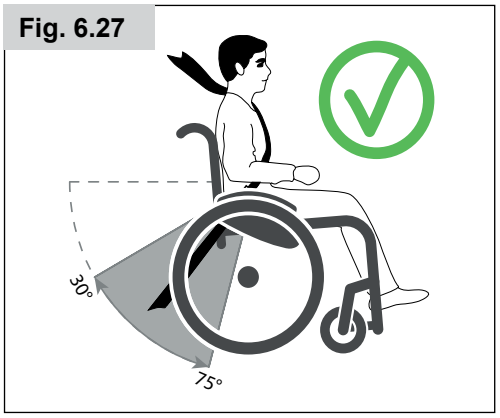

Fig. 6.27

Para apertar a fivela (Fig. 6.28):

- Empurre firmemente a fivela macho para a fivela fêmea.

Para abrir o cinto (Fig. 6.29):

- Prima os lados expostos da fivela macho e empurre para o centro / prima o botão da fivela fêmea enquanto afasta cuidadosamente.

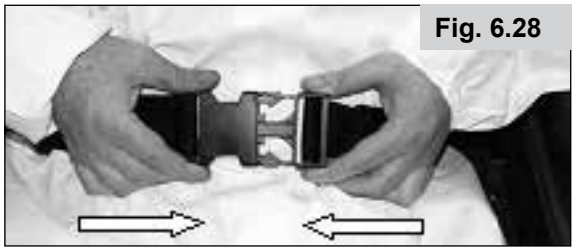

Fig. 6.28

Fig. 6.29

Sugestão para o Cliente

⚠ **PERIGO!**

- Não use apenas o cinto de segurança quando transportar a cadeira de rodas e o ocupante num veículo. Use o espaço de ocupante destinado e os dispositivos de fixação diagonais instalados no veículo.
- Antes de usar recomendamos que inspecione o seu cinto de segurança para garantir que está ajustado corretamente, sem qualquer obstrução ou desgaste e que a fivela encaixa com segurança.
- Se não se certificar se o cinto de segurança está seguro e ajustado antes de usar, poderá causar ferimentos graves no utilizador. Por exemplo, uma correia demasiado folgada não conseguirá evitar que o utilizador escorregue e fique sufocado.

⚠ **AVISO!**

Se colocar o cinto sobre a anca, contra a pele macia do estômago, a posição sentada pode ser incorreta e o utilizador poderá escorregar da cadeira de rodas para a frente.

Placa de nome

Placas de nomes

A placa de nome encontra-se na estrutura do tubo em T ou no tubo da estrutura transversal. A placa de nome indica a designação exata do modelo e outras especificações técnicas. Apresente a seguinte informação sempre que encomendar peças de substituição ou uma reclamação:

EXEMPLO

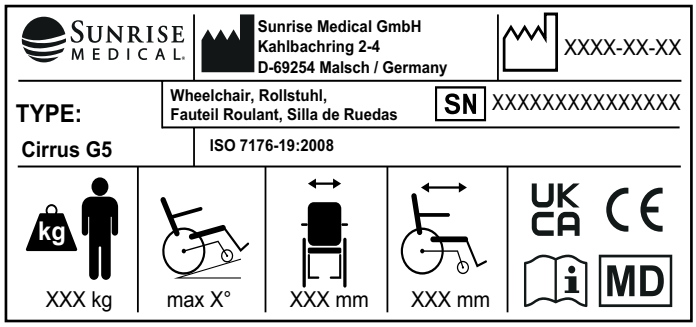

TIPO:	Nome do produto/Número SKU.
max X°	A inclinação máxima segura com tubos anti queda depende das configurações da cadeira de rodas, postura e capacidades físicas do utilizador.
XXX mm	Largura do assento.
XXX mm	Profundidade do assento.
XXX kg	Carga Máxima.
UK CA	Marca UKCA.
CE	Símbolo CE.
	Consulte as instruções de utilização.
XXXX-XX-XX	Data de fabrico.
SN	Número de Série.
MD	Este símbolo indica Dispositivo Médico.
	Morada do fabricante.
ISO 7176-19:2008	Testado contra colisões (crash-tested) de acordo com ISO 7176-19:2008.
	Morada do importador
UK RP	Responsável no Reino Unido
CH REP	Morada do representante na Suíça

Devido à nossa política de melhoria contínua na criação das nossas cadeiras de rodas, as especificações dos produtos podem variar ligeiramente dos exemplos ilustrados. Todos os pesos/dimensões e dados de desempenho são aproximados e apresentados apenas para orientação.

CE Todas as cadeiras de rodas devem ser usadas de acordo com as instruções do fabricante.

Sunrise Medical GmbH
Kahlbachring 2-4
69254 Malsch/Heidelberg
Deutschland
Tel.: +49 (0) 7253/980-0
Fax: +49 (0) 7253/980-222
kundenservice@sunrisemedical.de
www.SunriseMedical.de

Inspeções diárias

CUIDADO!

Como utilizador, será o primeiro a detetar possíveis defeitos. Assim, recomendamos que, antes de cada utilização, inspecione os itens da seguinte lista:

- Verifique se a pressão dos pneus é correta
- Verifique se os travões das rodas funcionam corretamente
- Verifique se todas as peças removíveis estão seguras, por exemplo, apoio de braços, apoio de pés, eixo de extração rápida, etc.
- Verifique se existem danos visíveis, por exemplo, na estrutura, no encosto, na correia do assento e na correia do encosto, na placa dos pés, etc.
- Se detetar danos ou avarias, contacte o seu fornecedor autorizado.

ISO 7010-M002
É necessário ler o manual/livro de instruções! (Ícone azul)

Pneus e Montagem

Os pneus sólidos são instalados na fábrica como opção padrão.

Se usar rodas pneumáticas, confirme se mantém a pressão correta dos pneus, porque isto pode afectar o desempenho da cadeira de rodas. Se a pressão for demasiado baixa, a resistência de movimento aumenta, sendo necessário mais esforço para que a cadeira se mova para a frente.

Pressão demasiado baixa também afeta negativamente a capacidade de manobra. Se a pressão for demasiado alta, o pneu pode rebentar. A pressão correcta para um determinado pneu está impressa na superfície do próprio pneu, (Máx. 3,5 bar).

Os pneus podem ser montados do mesmo modo que um pneu normal de bicicleta. Antes de instalar um novo tubo interno, deve sempre certificar-se que a base da jante e o interior do pneu não contêm objetos estranhos. Verifique a pressão depois de montar ou reparar um pneu É vital para a sua segurança e para o desempenho da cadeira de rodas que a pressão de ar seja mantida e que os pneus estejam em boas condições.

Manutenção e Cuidado

Manutenção

- Verifique a pressão dos pneus de 4 em 4 semanas. Verifique se os pneus estão gastos ou danificados.
- Verifique os travões das rodas aproximadamente a cada 4 semanas para garantir que funcionam corretamente e se são fáceis de utilizar.
- Mude os pneus como os de uma bicicleta normal.
- Todas as juntas vitais para usar a sua cadeira de rodas com segurança são porcas de Auto fixação.
- Verifique de três em três meses se todos os parafusos estão apertados (Ver a secção sobre força de torção).
- As porcas de segurança devem ser usadas apenas uma vez e substituídas depois de usadas.
- Use apenas produtos de limpeza domésticos suaves ao limpar a cadeira de rodas. Use apenas sabão e água quando limpar a tela do assento e o cinto de segurança.
- Se a sua cadeira de rodas se molhar, seque-a depois de a usar, para evitar ferrugem e corrosão por sal.
- Deve aplicar uma pequena quantidade de óleo para máquinas de costura nos eixos de extração rápida de 8 em 8 semanas, aproximadamente. Dependendo da frequência e tipo de utilização, recomendamos que leve a sua cadeira de rodas ao distribuidor autorizado a cada 12 meses para ser inspecionada por pessoal com formação.

⚠ CUIDADO!

Areia e água do mar (ou água no Inverno) podem danificar os rolamentos das rodas frontais e traseiras. Limpe completamente a cadeira de rodas depois de a expôr a estes elementos.

As seguintes peças também podem ser removidas e enviadas para o fabricante/fornecedor para reparação: Rodas traseiras, Apoio de braços, Hanger, Anti – quedas. Estes componentes estão disponíveis como peças de reposição. Pode obter mais informações no manual de peças.

Medidas de higiene quando reutilizar:

Antes de utilizar de novo a cadeira de rodas, deve prepará-la cuidadosamente. Todas as superfícies em contato com o utilizador devem ser limpas com um spray de desinfeção.

Para tal, deve usar um desinfetante como autorizado/ recomendado no seu país, para desinfetar rapidamente, com produtos à base de álcool, os produtos e dispositivos médicos que devem ser desinfetados rapidamente.

Tenha em conta as instruções do fabricante em relação ao desinfetante que vai usar.

Em geral, não é possível garantir a desinfeção completa das bainhas. Deste modo, e de acordo com as leis locais de proteção contra infeções, recomendamos que descarte da cadeira de rodas e correias traseiras com agentes ativos para evitar a contaminação com microbactérias.

Armazenagem

- Guarde num espaço interior, seco e fresco
- Durante o armazenamento, a temperatura ambiente não deverá ser inferior a -20˚C ou superior a +65˚C.
- Humidade recomendada: 15% - 93%.
- Pressão de ar sem restrições.

Resolução de Problemas

A cadeira de rodas guina para um dos lados
- Verifique a pressão dos pneus (apenas pneumáticos)
- Verifique se a roda vira facilmente (rolamentos, eixo)
- Inspeccione se os ângulos da roda giratória estão ajustados, se estão consistentes e que o contacto com o chão é o correcto
- Certifique-se se os rolamentos da forqueta da roda giratória rodam sem problemas

As rodas giratórias começam a vibrar
- Verifique o ângulo da roda giratória
- Verifique se todos os parafusos estão apertados; aperte se necessário (Ver a seção sobre força de torção)
- Verifique se ambas as rodas giratórias estão em contacto com o chão

A cadeira de rodas chia e vibra
- Verifique se todos os parafusos estão apertados; aperte se necessário (Ver a seção sobre força de torção)
- Aplique uma pequena quantidade de óleo lubrificante nas zonas onde as peças móveis entram em contato

A cadeira de rodas move-se irregularmente
- Verifique o ângulo das rodas giratórias
- Verifique a pressão dos pneus
- Verifique se as rodas traseiras estão ajustadas de maneira diferente

Amortecedores e cabos

⚠ **CUIDADO!**

Para evitar qualquer redução do desempenho, deve certificar-se de que os cabos nunca estejam demasiado esticados.

Problema:
Alavanca folgada

Solução:
Desaperte o parafuso de ajustamento Ⓐ até a alavanca Ⓑ não ter folga, (Fig. A).

Fig. A

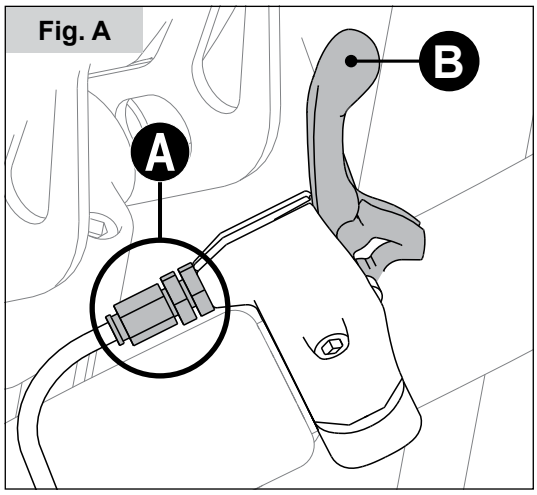

Ajustamento do ângulo do assento

Problema:
O assento sai da sua posição, sem a libertação do amortecedor

Causa:
Os cabos Bowden do amortecedor estão demasiado esticados.

Solução:
Ajuste os cabos Bowden no parafuso de ajustamento (1)

⚠ **CUIDADO!**

Proteja o cabo Bowden contra danos (deformação). Caso esteja deformado, deve ser substituído.

Eliminação / Reciclagem de materiais

NOTA: Se receber a cadeira de rodas sem encargos, ela não lhe pertence. Se já não for necessário respeitar quaisquer instruções emitidas pela organização que forneceu a cadeira de rodas para que a possa devolver.

A seguinte informação descreve os materiais usados na cadeira de rodas em relação à eliminação ou reciclagem da cadeira de rodas e da respetiva caixa. Normas específicas de eliminação de desperdícios ou de reciclagem podem ser aplicáveis a nível local e estas devem ser tidas em conta quando fizer os preparativos para eliminação. (Isto pode incluir a limpeza ou descontaminação da cadeira de rodas antes de eliminar).

Aço:	Dispositivos de aperto, Eixo QR, estruturas laterais, apoios de braços, estrutura, apoios de pernas, pegas.
Plástico:	Manípulos de mão, forquetas, tampas, rodas giratórias, apoios de pés, almofadas dos braços e rodas/pneus de 12”, rodas, protecções laterais.
Embalagem:	Saco de polietileno de baixa densidade, caixa de cartão.
Estofo:	Poliéster tecido com cobertura PVC e espuma modificação de combustão expandida.

A eliminação ou reciclagem deve ser feita através de um fornecedor autorizado ou local adequado próprio. Alternativamente, a sua cadeira de rodas pode ser devolvida ao fornecedor para eliminação.

Acessórios

Roda motriz e peça de fixação da roda motriz

- Rodas motrizes de vários tamanhos e pneus – sólidas, alta pressão e pneumáticas
- Aro manual de fricção
- Capa de fricção
- Proteções dos raios
- Rodas motrizes de 20 pol., 22 pol. e 24 pol. com travão de acompanhante
- Rodas de transporte de 16 pol. com travão de acompanhante

Roda giratória e peça de fixação da roda giratória

- Rodas giratórias de vários tamanhos e pneus – sólidas e pneumáticas
- Forquetas de rodas giratórias de vários tamanhos

Suportes para as pernas

- Vários suportes para as pernas e plataformas para os pés
- Suportes para as pernas com ganchos de 70º e 90º
- Suporte para amputação

Encostos de cabeça

- Vários suportes para a cabeça

Apoios para os braços e protetores de vestuário

- Apoios para os braços com hemiplegia

Acessórios vários

- Suporte da Canadiana
- Tabela
- Várias almofadas para assentos e traseiras
- Cinto de posicionamento

As instruções de montagem são fornecidas com os acessórios.

Contacte a filia da Sunrise ou o centro de assistência técnica mais perto de si para obter os acessórios e peças de substituição.

Sunrise Medical S.r.l.
Via Riva, 20 – Montale
29122 Piacenza
Italia
Tel.: +39 0523 573111
Fax: +39 0523 570060
www.SunriseMedical.it

Sunrise Medical AG
Erlenauweg 17
CH-3110 Münsingen
Schweiz/Suisse/Svizzera
Fon +41 (0)31 958 3838
Fax +41 (0)31 958 3848
www.SunriseMedical.ch

Sunrise Medical AS
Delitoppen 3
1540 Vestby
Norge
Telefon: +47 66 96 38 00
post@sunrisemedical.no
www.SunriseMedical.no

Sunrise Medical AB
Neongatan 5
431 53 Mölndal
Sweden
Tel.: +46 (0)31 748 37 00
post@sunrisemedical.se
www.SunriseMedical.se

MEDICCO s.r.o.
H – Park, Heršpická 1013/11d,
639 00 Brno
Czech Republic
Tel.: (+420) 547 250 955
Fax: (+420) 547 250 956
www.medicco.cz
info@medicco.cz
Bezplatná linka 800 900 809

Sunrise Medical Aps
Mårkærvej 5-9
2630 Taastrup
Denmark
+45 70 22 43 49
info@sunrisemedical.dk
Sunrisemedical.dk

Sunrise Medical Australia
11 Daniel Street
Wetherill Park NSW 2164
Australia
Ph: +61 2 9678 6600
E: enquiries@sunrisemedical.com.au
www.SunriseMedical.com.au

Sunrise Medical GmbH
Kahlbachring 2-4
69254 Malsch/Heidelberg
Deutschland
Tel.: +49 (0) 7253/980-0
Fax: +49 (0) 7253/980-222
www.SunriseMedical.de

Sunrise Medical
Thorns Road
Brierley Hill
West Midlands
DY5 2LD
England
Phone: 0845 605 66 88
Fax: 0845 605 66 89
www.SunriseMedical.co.uk

Sunrise Medical S.L.
Polígono Bakiola, 41
48498 Arrankudiaga – Vizcaya
España
Tel.: +34 (0) 902142434
Fax: +34 (0) 946481575
www.SunriseMedical.es

Sunrise Medical Poland
Sp. z o.o.
ul. Elektronowa 6,
94-103 Łódź
Polska
Telefon: + 48 42 275 83 38
Fax: + 48 42 209 35 23
E-mail: pl@sunrisemedical.de
www.Sunrise-Medical.pl

Sunrise Medical HCM B.V.
Vossenbeemd 104
5705 CL Helmond
The Netherlands
T: +31 (0)492 593 888
E: customerservice@sunrisemedical.nl
www.SunriseMedical.nl
www.SunriseMedical.eu
(International)

Sunrise Medical SAS
ZAC de la Vrillonnerie
17 Rue Michaël Faraday
37170 Chambray-Lès-Tours
Tel : +33 (0) 2 47 55 44 00
Email: info@sunrisemedical.fr
www.sunrisemedical.fr

OM_Cirrus G5_EU_PT_
Rev.L_2024-12-27