Breezy®

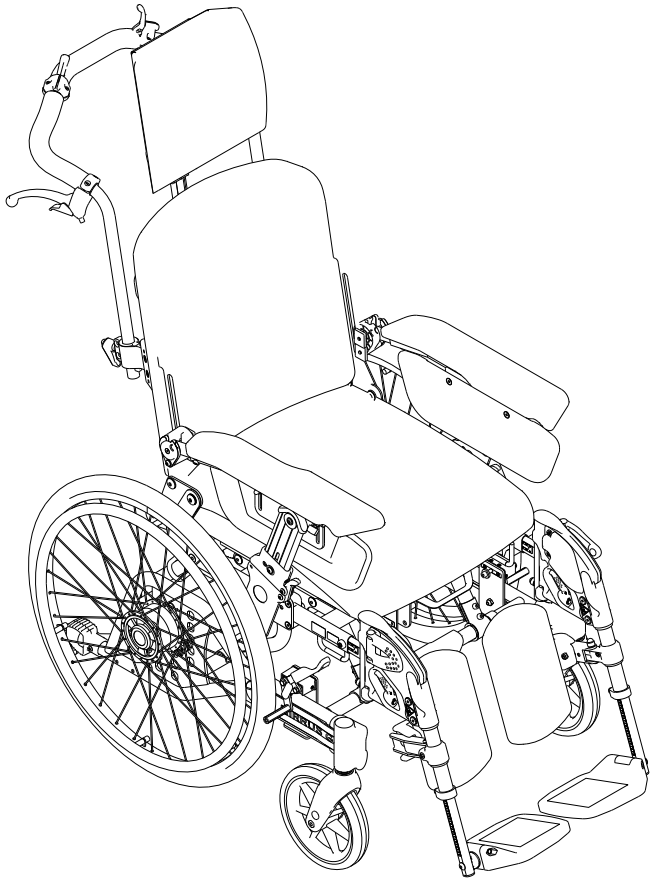

Carrozzina manuale

MB3171-IT

Cirrus G5

Manuale d'uso

Se si hanno delle domande relative all'uso, alla manutenzione o alla sicurezza della carrozzina, rivolgersi al tecnico addetto all'assistenza autorizzato Sunrise Medical. Se si desiderano informazioni sui prodotti o se si desidera conoscere il nome di un rivenditore, contattare il Servizio Clienti:

Sunrise Medical S.r.l.
Via Riva 20, Montale
29122
Piacenza
Italia
Tel.: +39 0523 573111
Fax: +39 0523 570060
www.SunriseMedical.it

© 2018 Sunrise Medical

Tutti i diritti riservati.

Le informazioni qui fornite non possono essere riprodotte e/o pubblicate in qualsiasi forma, a stampa, stampa digitale, microfilm o con qualsiasi altro sistema (sia esso elettronico o meccanico) senza aver prima ottenuto l’autorizzazione da Sunrise Medical.

Le informazioni fornite si basano su dati generali di fabbricazione noti al momento della stampa di questo Manuale. Sunrise Medical adotta una politica di continuo miglioramento e si riserva il diritto di apportare modificare e/o integrare le informazioni qui riportate.

Le informazioni fornite sono valide per il prodotto nella sua configurazione standard. Pertanto, Sunrise Medical non potrà essere ritenuta responsabile per qualsiasi danno riconducibile alle specifiche di un prodotto che si discosti dalla configurazione standard. Le illustrazioni contenute in questo Manuale possono differire dalla configurazione del prodotto acquistato.

Le informazioni disponibili sono state preparate con la massima cura, ma Sunrise Medical non potrà essere ritenuta responsabile gli eventuali errori in tali informazioni o per le eventuali conseguenze da questi causate.

Sunrise Medical non accetta alcuna responsabilità per problemi risultanti da interventi eseguiti da terzi.

In base a quanto previsto dalle leggi sulla protezione dei marchi commerciali, i nomi, i marchi commerciali, i marchi registrati ecc. utilizzati da Sunrise Medical non possono essere considerati disponibili.

Il sistema di gestione di SUNRISE MEDICAL è certificato secondo gli standard ISO 13485 e ISO 14001.

1 Introduzione....6
1.1 Congratulazioni per l'acquisto della nuova carrozzina 6
1.2 Regolazioni della carrozzina 6
1.3 Per ulteriori informazioni 6
1.4 Simboli utilizzati in questo manuale 6

2 Sicurezza....7

3 Descrizione generale....8
3.1 Montaggio 8
3.2 Componenti principali 8
3.3 Destinazione d'uso e ambiente di utilizzo 9
3.4 Utente 9

4 Utilizzo della carrozzina....10
4.1 Asse ad estrazione rapida 10
4.2 Maniglione di spinta – Altezza regolabile 10
4.3 Maniglione di spinta – Inclinazione regolabile 11
4.4 Braccioli, ribaltamento laterale – ribaltamento verso l'alto, rimozione e montaggio 12
4.5 Ribaltamento verso l'esterno/montaggio/rimozione delle pedane 13
4.6 Regolazione dell'angolazione delle pedane e degli appoggiapolpacci – Pedana regolabile in angolazione 13
4.7 Seduta scorrevole 14
4.8 Uso del freno di stazionamento 14
4.9 Uso del freno da parte dell'assistente 14
4.10 Dispositivo antiribaltamento/Barra per il ribaltamento 15
4.11 Modifica della posizione di seduta con regolazione della reclinazione dello schienale e del basculamento della seduta 16
4.12 Accesso e uscita dalla carrozzina 17
4.13 Superamento di ostacoli e scale 18
4.14 Superamento di ostacoli 18

5 Impostazioni....19
5.1 Regolazione dell'altezza del seduta 20
5.2 Matrice di altezza della seduta 22
5.3 Regolazione dei freni 25
5.4 Regolazione del dispositivo antiribaltamento 25
5.5 Regolazione dell'appoggiatesta 26
5.6 Regolazione della curvatura dello schienale 27
5.7 Regolazione dell'altezza dello schienale 27
5.8 Regolazione della lunghezza delle pedane – Pedane ad angolazione regolabile 27
5.9 Regolazione dell'angolazione delle pedane fisse 27
5.10 Appoggiapiedi – Inclinazione regolabile 28
5.11 Regolazione della profondità della seduta/lunghezza parte superiore della gamba con spostamento dell'attacco delle pedane 28
5.12 Regolazione della profondità della seduta/del centro di gravità 29
5.13 Regolazione dell'altezza dei braccioli 30
5.14 Regolazione della profondità dei braccioli 30
5.15 Regolazione dell'altezza della spondina 30
5.16 Montaggio della cintura pelvica (Accessorio) 31

6 Trasporto 32
6.1 Trasporto senza utente 32
6.2 Sollevamento o abbattimento dello schienale 33
6.3 Uso della carrozzina come sedile del passeggero su un veicolo a motore 34
6.4 Applicazione della cintura di sicurezza della seduta: 35

7 Manutenzione 38
7.1 Pulizia del telaio 38
7.2 Pulizia dei rivestimenti della seduta e dello schienale 38
7.3 Condizioni che possono danneggiare la carrozzina 38
7.4 Viti e dadi 38
7.5 Strumenti per la manutenzione e ruote posteriori 38
7.6 Asse ad estrazione rapida delle ruote posteriori 38
7.7 Pressione raccomandata degli pneumatici 38
7.8 Strumenti per le operazioni di regolazione 39
7.9 Ispezioni dopo i primi sei mesi e, successivamente, ogni anno 39
7.10 Riparazioni 39
7.11 Immagazzinaggio a lungo termine (più di quattro mesi) 39
7.12 Sostituzione degli pneumatici 40

8 Specifiche tecniche e dimensioni 41
8.1 Vita utile 41
8.2 Smaltimento 41

9 Marcature presenti sulla carrozzina 42

10 Garanzia 43

11 Accessori 44

12 Informazioni aggiuntive 45

1 Introduzione

1.1 Congratulazioni per l'acquisto della nuova carrozzina

Qualità e funzionalità sono due degli aspetti chiave di tutte le carrozzine di Sunrise.
Per ragioni di sicurezza e per ottenere i massimi benefici dalla nuova carrozzina, prima di iniziare a utilizzarla si raccomanda di leggere con attenzione questo Manuale d'uso.

1.2 Regolazioni della carrozzina

Non esiste un "utente standard" per una carrozzina. È per questa ragione che le carrozzine Sunrise Medical possono essere regolate per adattarsi alle specifiche esigenze dell'utente. Le impostazioni indicate nel Capitolo "4 Utilizzo della carrozzina" possono essere effettuate direttamente dall'utente. Tutte le altre regolazioni riportate in questo Manuale d'uso devono essere eseguite da personale specializzato, o su indicazioni di un tecnico specializzato.

1.3 Per ulteriori informazioni

Questo documento è presente in formato PDF per gli ipovedenti sul sito web all'indirizzo www.SunriseMedical.it.

Per ulteriori informazioni sulla sicurezza e sui richiami del prodotto, accedere al sito Web www.sunrisemedical.eu

Per qualsiasi domanda sull'uso, la manutenzione o la sicurezza della Vostra carrozzina Vi preghiamo di rivolgerVi al rivenditore autorizzato di prodotti SUNRISE MEDICAL della Vostra zona. Nel caso in cui nella zona non sia presente un rivenditore autorizzato, oppure in caso di domande, contattare per e-mail o per telefono Sunrise Medical.

1.4 Simboli utilizzati in questo manuale

Nota!
Segnalazione di possibili problemi per l'utente.

⚠ **Attenzione!**
Consigli per l'utente per evitare di danneggiare il prodotto.

⚠ **Avvertenza!**
Avvertenze per l'utente per evitare lesioni personali.

La mancata osservanza di queste istruzioni potrebbe causare lesioni fisiche, danneggiare il prodotto o l'ambiente!

Simboli utilizzati nelle figure
In tutte le figure appaiono icone e riferimenti alfanumerici per segnalare che cosa è necessario fare e in quale ordine procedere.

2 Sicurezza

⚠ **Avvertenza**!

- Non rimanere in piedi, o esercitare una pressione eccessiva, sugli appoggiapiedi.
- Lo scopo della carrozzina è quello di rappresentare un'alternativa alla deambulazione autonoma. Pertanto dovrà essere utilizzata solo su percorsi pedonali e non su strade o altri percorsi utilizzati dal traffico stradale. Quando si utilizza la carrozzina all'esterno, utilizzare i catarifrangenti.
- Quando ci si alza dalla carrozzina, accertarsi di essere su una superficie il più uniforme e stabile possibile. Per essere sicuri che la carrozzina non si possa muovere inavvertitamente, controllare di aver inserito il freno di stazionamento.
- Il peso massimo di un utente della carrozzina Cirrus G5 non deve essere superiore a 135 kg.
- La carrozzina dovrà essere periodicamente ispezionata per verificare il corretto serraggio di tutte le viti, dei bulloni e degli altri componenti di fissaggio.
- Quando si utilizza la carrozzina, accertarsi sempre del corretto posizionamento del sistema antiribaltamento.
- Le regolazioni della seduta o della posizione delle ruote possono essere impostate anche oltre i limiti di sicurezza. Se alla carrozzina vengono apportate modifiche (come lo spostamento delle ruote posteriori o delle ruote piroettanti anteriori, la modifica dell'altezza dello schienale ecc.), tali modifiche possono influire sulle caratteristiche di movimento, sull'equilibrio e sul punto di ribaltamento della carrozzina. Pertanto, quando si utilizza di nuovo la carrozzina prestare particolare attenzione.
- Evitare di apportare alla carrozzina modifiche o alterazioni che potrebbero influire sulla sicurezza intrinseca della sua struttura.
- Quando ci si siede o ci si alza dalla carrozzina è consigliabile la presenta di un assistente.
- Fare attenzione che i capi di abbigliamento, gli oggetti trasportati o altre parti mobili non possano rimanere intrappolati nei raggi delle ruote.
- Fare attenzione ai possibili rischi di lesioni da schiacciamento: evitare di inserire le dita fra la spondina e le ruote, fra le ruote e il freno, fra il corrimano e la ruota, fra le parti mobili della pedana e fra il telaio laterale e gli attacchi della pedana quando si inclina la carrozzina.
- Quando è necessario sollevare la parte anteriore della carrozzina per superare un ostacolo, non farlo mai limitandosi a spingere verso il basso il maniglione di spinta. Agire anche sulla pedana per il ribaltamento, esercitando sul maniglione di spinta una pressione moderata.
- Rimanere seduti sulla carrozzina per periodi di tempo prolungati aumenta il rischio di formazione di piaghe da decubito. In presenza di rischio elevato di formazione di piaghe da decubito, si consiglia di dotare la seduta di un cuscino speciale. Prima di utilizzare un cuscino antidecubito verificare con il fornitore che sia adatto ad una base rigida di appoggio piatta.
- L'esposizione della carrozzina a fonti di calore eccessive (per es., alla luce diretta del sole) fa aumentare la temperatura delle superfici.

3 Descrizione generale

3.1 Montaggio

La carrozzina standard viene fornita completa di tutto.
Tutto ciò che si deve fare è:

- ribaltare lo schienale verso l'alto (vedere pagina 33);
- Inserire le pedane (vedere pagina 13).

3.2 Componenti principali

Per una corretta comprensione del contenuto di questo Manuale è essenziale conoscere i termini utilizzati per descrivere le varie parti della carrozzina. Fare riferimento alle figure qui a fianco per comprendere quali sono le parti più importanti della carrozzina.
Le parti della carrozzina acquistata possono differire leggermente da quelle riportate in Figura 1. Quando la carrozzina è impostata per essere gestita da un assistente, sarà dotata di ruote di dimensioni diverse e l'assistente avrà a disposizione una leva del freno in corrispondenza del maniglione di spinta.

- A Tubi posteriori e schienale
- B Braccioli
- C Spondine
- D Seduta e imbottitura della seduta
- E Appoggiapolpacci
- F Appoggiapiedi
- G Maniglione di spinta
- H Ruota posteriore
- I Corrimano
- J Blocco della ruota
- K Freno
- L Alloggiamento per le ruote piroettanti
- M Forcella delle ruote piroettanti
- N Ruote piroettanti
- O Appoggiatesta

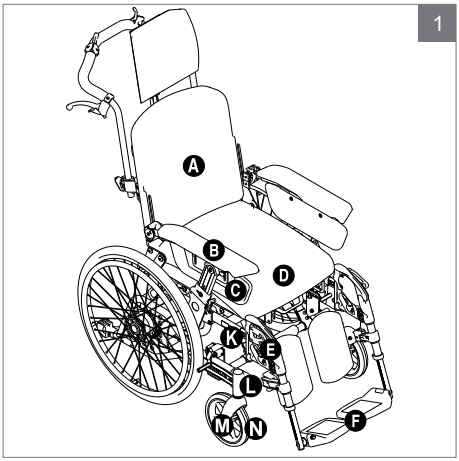

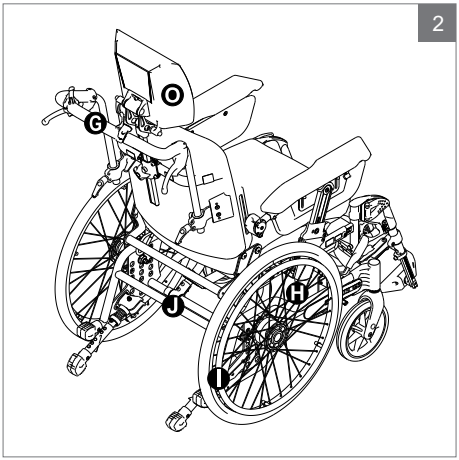

3.3 Destinazione d’uso e ambiente di utilizzo

Cirrus G5 è stata progettata per un utilizzo all’interno o all’esterno degli edifici.

3.4 Utente

Questa carrozzina è stata sviluppata per persone con disabilità e come ausilio per chi abbia problemi di deambulazione. Gli utenti in grado di controllare autonomamente il movimento della carrozzina, di svoltare e di frenare potranno usare la carrozzina anche senza la presenza di un assistente. La portata massima è di 135 kg. Prima di utilizzare autonomamente la carrozzina, l’utente dovrà aver letto e compreso il contenuto di questo Manuale d’uso.

4 Utilizzo della carrozzina

4.1 Asse ad estrazione rapida

La carrozzina è dotata di un asse per le ruote posteriori ad estrazione rapida. Per rimuovere o per inserire una ruota, premere il pulsante posto al centro della ruota posteriore.

Nota!

Accertarsi che la ruota sia correttamente fissata verificando che il pulsante fuoriesca di circa 5 mm dopo che il bullone della ruota si è completamente sistemato nel suo alloggiamento.

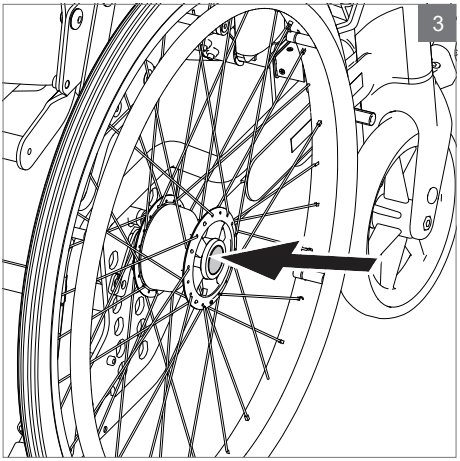

4.2 Maniglione di spinta – Altezza regolabile

Regolazione dell'altezza del maniglione di spinta

- Allentare entrambe le maniglie di blocco Ⓐ e tirare verso l'alto o spingere verso il basso il maniglione di spinta fino a raggiungere l'altezza desiderata.
- Serrare di nuovo le maniglie di blocco.

Rimozione del maniglione di spinta

Per una maggiore sicurezza, il maniglione di spinta è dotato di un sistema di blocco a scatto quando raggiungerà la sua posizione più alta.

- Per rimuovere il maniglione di spinta, tirarlo verso l'alto fino alla sua posizione più alta e, quindi, premere verso l'interno il pulsante automatico di blocco a scatto Ⓑ.

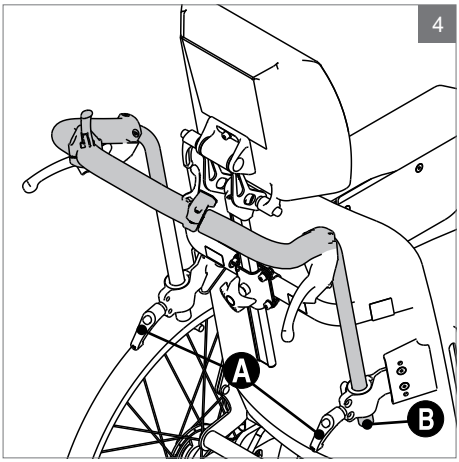

⚠ Avvertenza!

Quando si affronta il cordolo di un marciapiede non esercitare una pressione eccessiva sul maniglione di spinta. Per inclinare la carrozzina, posizionare un piede sulla pedana per il ribaltamento della carrozzina e usare il maniglione di spinta per orientare la carrozzina. Vedere "4.14 Superamento di ostacoli" a pagina 18.

4.3 Maniglione di spinta – Inclinazione regolabile

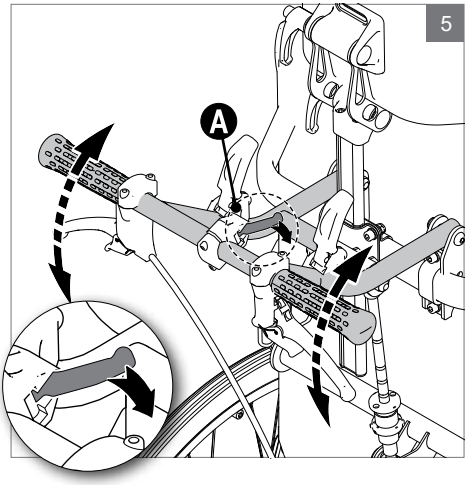

Regolazione dell'inclinazione del maniglione di spinta

- Tirare la leva A e, contemporaneamente, inclinare verso l'alto o verso il basso il maniglione di spinta.
- Raggiunta l'inclinazione desiderata, rilasciare la leva.

> ⚠ **Avvertenza!**
>
> Quando si affronta il cordolo di un marciapiede non esercitare una pressione eccessiva sul maniglione di spinta. Per inclinare la carrozzina, posizionare un piede sulla pedana per il ribaltamento della carrozzina e usare il maniglione di spinta per orientare la carrozzina. Vedere "4.14 Superamento di ostacoli" a pagina 18.

4.4 Braccioli, ribaltamento laterale – ribaltamento verso l'alto, rimozione e montaggio

- Per ribaltare il bracciolo verso l'alto, premere la leva di rilascio e tirare il bracciolo verso l'alto.
- Per rimuovere il bracciolo, ribaltarlo verso l'alto e tirarlo per estrarlo.
- Per riposizionare il bracciolo, procedere in ordine inverso.

Nota!

Quando si riabbassa il bracciolo, verificare che sia fissato in posizione.

⚠ **Avvertenza!**

Quando si rimuovono i braccioli, tenere presente i possibili rischi di intrappolamento degli abiti e delle dita nelle ruote.

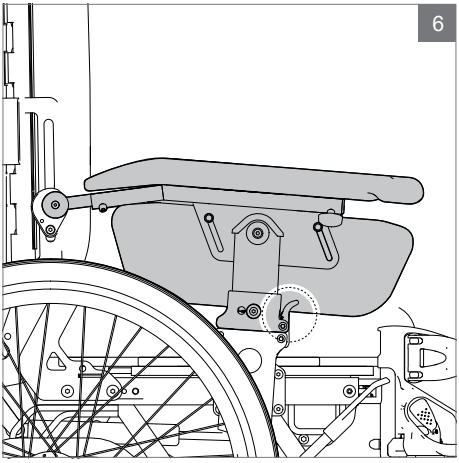

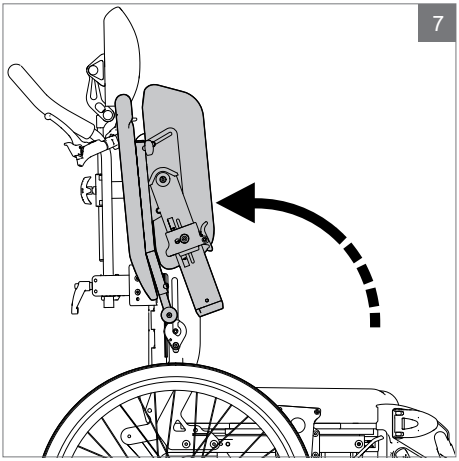

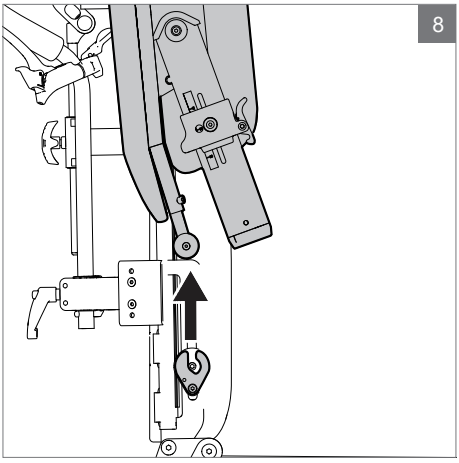

4.5 Ribaltamento verso l'esterno/ montaggio/rimozione delle pedane

Questa procedura è applicabile sia alle pedane fisse, sia a quelle regolabili in angolazione. Le pedane possono essere ribaltate verso l'esterno o verso l'interno per facilitare il trasporto della carrozzina e l'uscita e l'accesso dell'utente alla carrozzina. Le pedane possono essere sganciate ruotando la leva Ⓐ verso l'interno o verso l'esterno.

Quando necessario, la pedana può essere spostata verso l'alto, oppure completamente rimossa. Per rimontare la pedana, procedere in ordine inverso; la leva si bloccherà automaticamente in posizione.

La pedana e i suoi elementi di fissaggio possono essere completamente rimossi (vedere "5.10 Regolazione della profondità della seduta/ lunghezza parte superiore della gamba con spostamento dell'attacco delle pedane" a pagina 28).

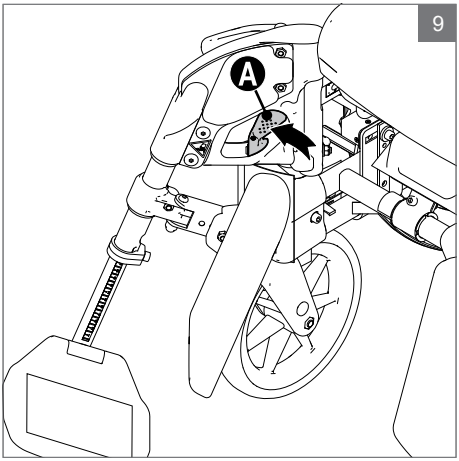

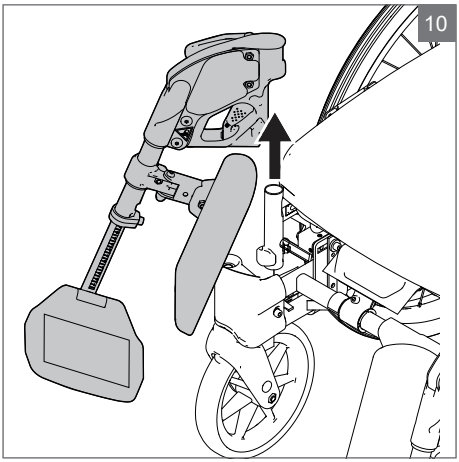

4.6 Regolazione dell'angolazione delle pedane e degli appoggiapolpacci – Pedana regolabile in angolazione

Regolazione dell'angolazione delle pedane
Le pedane possono essere regolate in modo indipendente una dall'altra.

- Allentare la leva Ⓐ.
- Raggiungere l'angolazione desiderata e serrare di nuovo la leva Ⓐ.

Regolazione del supporto per il polpaccio
Il supporto per il polpaccio Ⓑ può essere regolato in profondità e lateralmente.

> ⚠ **Avvertenza!**
>
> Pericolo di schiacciamento!

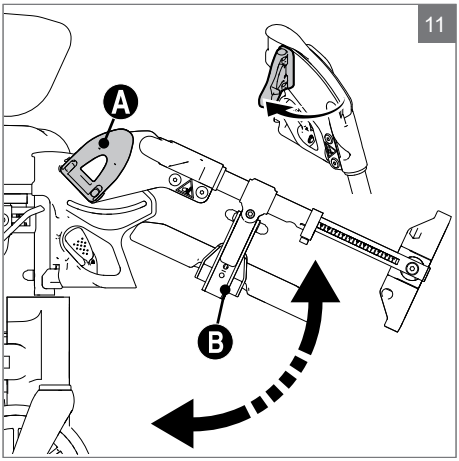

4.7 Seduta scorrevole

Per regolare la profondità della seduta e per spostarla in avanti quando si trasferisce un utente, attivare la funzione per lo scorrimento della seduta.

- Posizionare la seduta in posizione orizzontale.
- Spingere indietro la leva Ⓐ e, contemporaneamente, afferrare la maniglia Ⓑ e spostare in avanti o indietro la seduta fino a raggiungere la posizione desiderata.

Nota!

Quando l'utente si siede o abbandona la carrozzina, tirare la seduta fino a raggiungere la sua posizione avanzata massima.

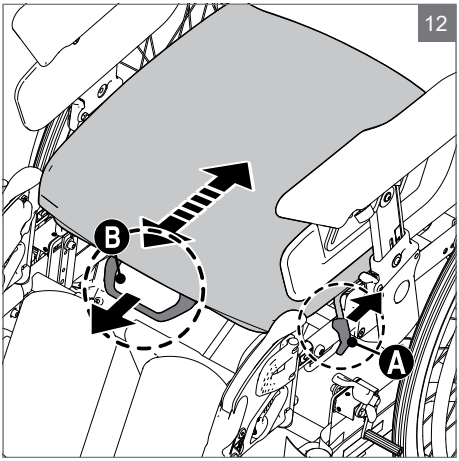

4.8 Uso del freno di stazionamento

Per inserire il freno di stazionamento tirare verso di sé la leva del freno.

⚠ **Avvertenza**:

La funzione del freno di stazionamento è quella di mantenere ferma la carrozzina quando non è in movimento. Non deve essere mai utilizzato come freno per rallentare la corsa della carrozzina.

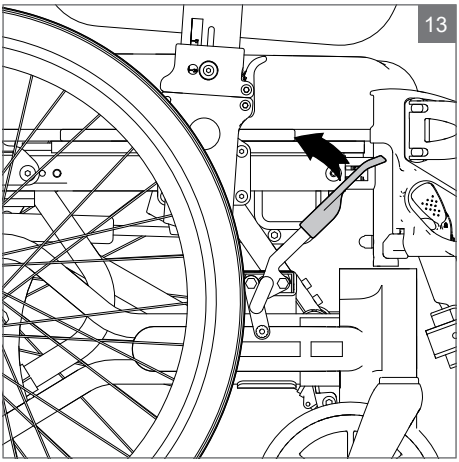

4.9 Uso del freno da parte dell'assistente

- Stringere la leva Ⓐ per ridurre la velocità.
- Spingere la leva Ⓑ per attivare il freno di stazionamento. Stringere la leva Ⓐ per disattivare il freno di stazionamento.

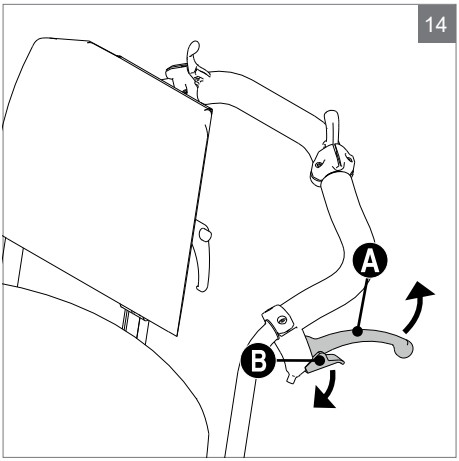

4.10 Dispositivo antiribaltamento/ Barra per il ribaltamento

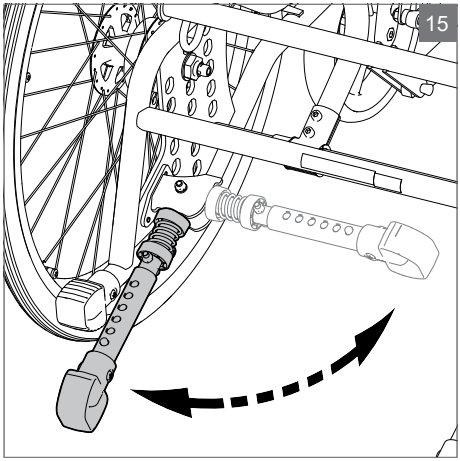

Il dispositivo antiribaltamento è regolato in posizione standard, a una distanza dal suolo che consente di affrontare le soglie delle porte ecc.

> ⚠ **Avvertenza**
>
> Quando si utilizza la carrozzina, accertarsi sempre del corretto posizionamento del sistema antiribaltamento.

Per attivare il dispositivo antiribaltamento, farlo ruotare verso la parte posteriore della carrozzina.

Indipendentemente dal fatto che il dispositivo antiribaltamento sia stato estratto o no, sarà sempre possibile accedere alla barra per ribaltare la carrozzina.

4.11 Modifica della posizione di seduta con regolazione della reclinazione dello schienale e del basculamento della seduta

- Regolare la reclinazione dello schienale agendo sulla leva di regolazione destra.
- Per basculare la seduta agire sulla leva di regolazione sinistra.

Nota!

Per regolare in sicurezza la posizione di seduta, l'assistente deve afferrare saldamente con una mano il maniglione di spinta e con l'altra agire sulle leve di reclinazione/basculamento.

⚠ **Avvertenza**!

Dopo aver regolato lo schienale e la seduta alla loro massima reclinazione/inclinazione all'indietro, la carrozzina potrebbe risultare instabile. Quando la seduta è basculata all'indietro è necessario utilizzare il dispositivo antiribaltamento.

Quando si bascula la seduta, accertarsi che le mani o altre parti del corpo non possano rimanere schiacciate.

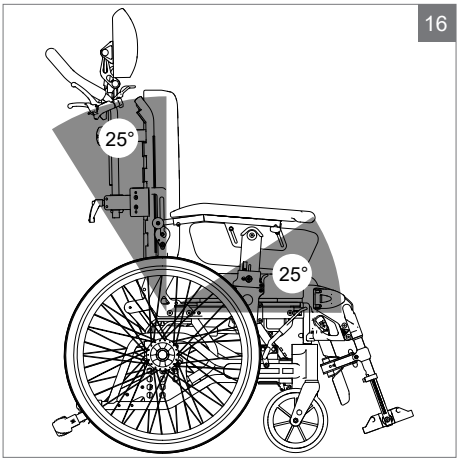

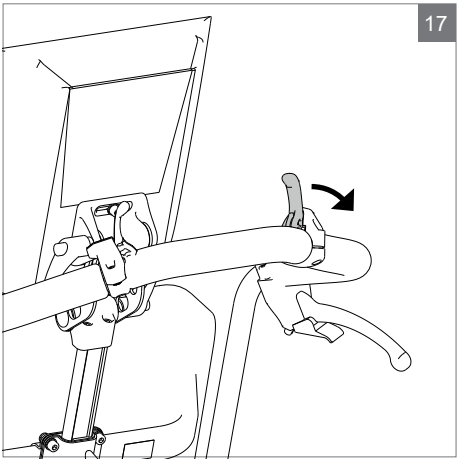

4.12 Accesso e uscita dalla carrozzina

- Attivare il freno di stazionamento.
- Ruotare verso l’esterno o rimuovere le pedane.
- Inclinare la carrozzina in avanti.
- Prima di alzarsi dalla carrozzina, azionare la funzione di scorrimento della seduta; vedere “4.7 Seduta scorrevole” a pagina 14.
- Ora l’utente potrà accedere o alzarsi dalla carrozzina con un sollevamento manuale, oppure con l’aiuto di un’altra persona oppure, quando è in grado di rimanere in piedi, con un trasferimento frontale.

Per i trasferimenti laterali, rimuovere il bracciolo corrispondente.

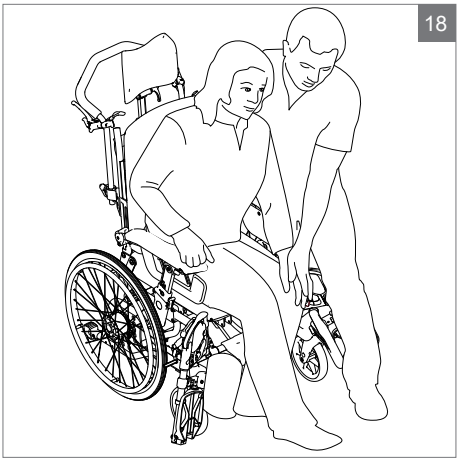

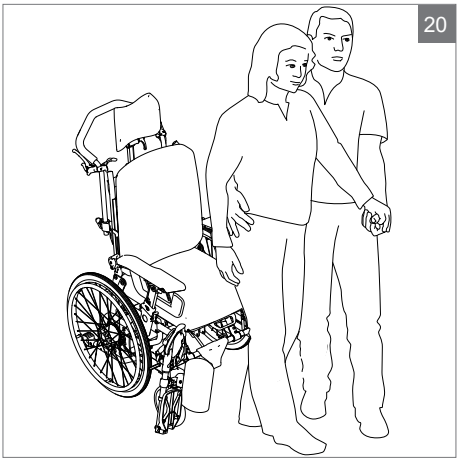

4.13 Superamento di ostacoli e scale

Quando si deve sollevare una carrozzina occupata dall'utente, è necessario afferrarla in corrispondenza dei punti di sollevamento raccomandati e segnalati sul prodotto stesso.
I punti di sollevamento sono la barra trasversale Ⓐ sul retro della carrozzina e il telaio della seduta Ⓑ.
Per consentire agli assistenti di sollevarla in modo ottimale, agire contemporaneamente su entrambi i lati della carrozzina.

⚠ **Avvertenza**!

Non sollevare la carrozzina afferrandola per:
- I braccioli;
- Le pedane elevabili;
- Gli attacchi delle pedane;
- Il maniglione di spinta a inclinazione regolabile.

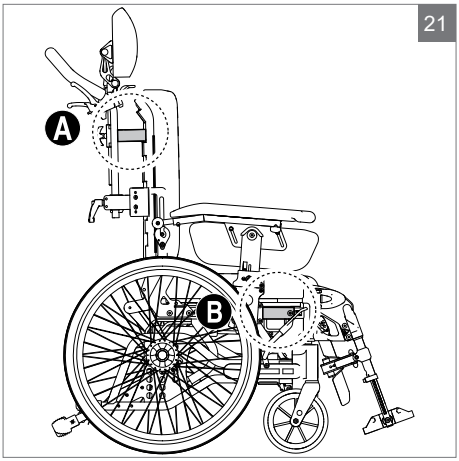

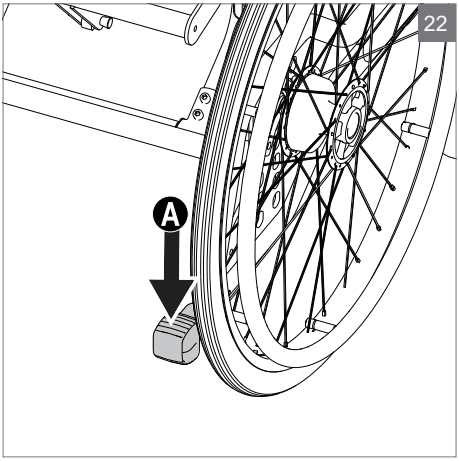

4.14 Superamento di ostacoli

Marciapiedi
Se necessario, ruotare i dispositivi antiribaltamento verso l'alto o verso il basso. Quando si devono affrontare i cordoli dei marciapiedi ecc., posizionare un piede su una delle due barre per il ribaltamento della carrozzina Ⓐ e usare il maniglione di spinta per orientare la carrozzina. Inclinare indietro la carrozzina quel tanto necessario per creare lo spazio sufficiente fra l'ostacolo da superare e l'appoggiapiedi.

Terreni in pendenza
Se la carrozzina viene utilizzata frequentemente su terreni in pendenza, quando necessario si raccomanda di dotarla di un freno ausiliario per l'assistente.

5 Impostazioni

Non esiste un “utente standard” per una carrozzina. È per questa ragione che le carrozzine Sunrise Medical possono essere regolate per adattarsi alle specifiche esigenze dell’utente.
Inoltre, facciamo una distinzione fra “impostazioni” e “regolazioni” della carrozzina. Le impostazioni vengono definite una volta per tutte e, salvo quando altrimenti ed esplicitamente dichiarato, devono essere eseguite da personale specializzato. Al contrario, le regolazioni possono essere eseguite direttamente dall’utente. Le regolazioni non richiedono l’uso di strumenti.

Per una panoramica sulla strumentazione necessaria per le impostazioni, si rimanda a “7.8 Strumenti per le operazioni di regolazione” a pagina 39.

⚠ **Avvertenza!**
Non sono ammesse modifiche alle specifiche tecniche della carrozzina.

Non sono permesse modifiche della carrozzina o di un qualsiasi suo componente.

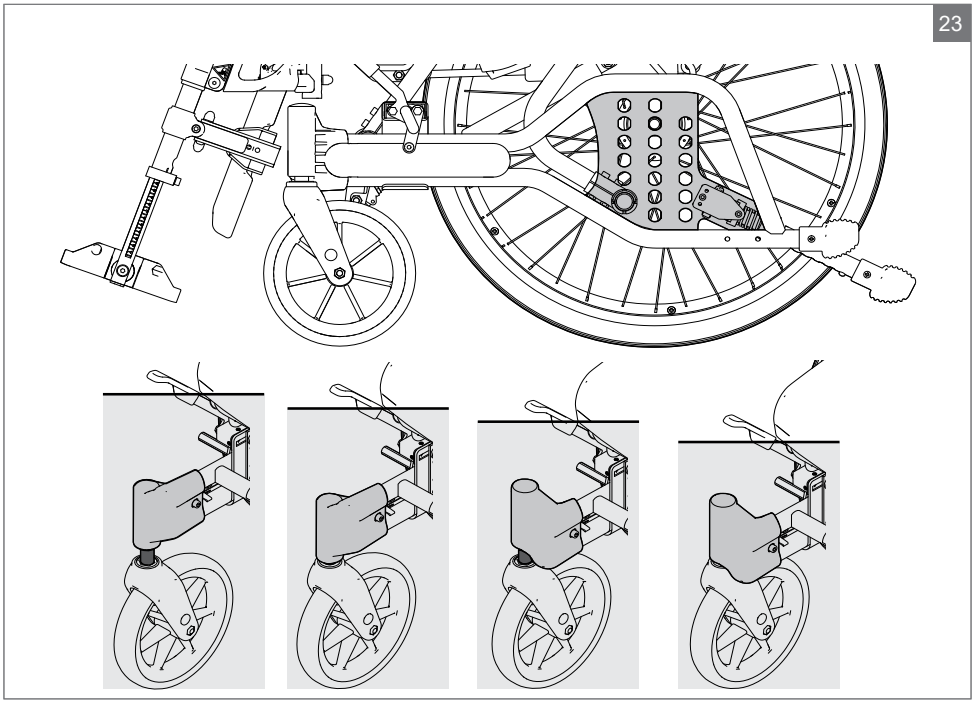

5.1 Regolazione dell'altezza del seduta

L'altezza della seduta è facilmente regolabile. I vari modi che consentono di regolare l'altezza della seduta possono anche interferire con la possibilità di affrontare ostacoli e sulle capacità di movimento della carrozzina.

> ⚠ **Avvertenza**!
>
> Non regolare Cirrus G5 con altezze anteriore e posteriore della seduta diverse, in quanto questo potrebbe influire sul punto di equilibrio e sulle funzionalità di spostamento.

L'altezza della seduta può essere regolata di 10 cm (4 scatti in altezza) senza per questo dover intervenire sulle ruote o sulle forcelle. Le forcelle anteriori possono essere capovolte e si potranno aggiungere ulteriori distanziatori per adattarle alle diverse altezze. I fori presenti nel gruppo della ruota consentono di regolare anche le corrispondenti ruote posteriori. Se sono necessarie ulteriori regolazioni, si possono usare ruote di dimensioni diverse.

Regolazione dell'altezza della parte posteriore della seduta e del centro di gravità
L'altezza della parte posteriore della seduta può essere aumentata o diminuita spostando verso l'alto o verso il basso, sul telaio, la posizione della ruota.
Se si desidera che la carrozzina si muova più liberamente, le ruote posteriori possono essere spostate in avanti. Se, al contrario, si desidera una carrozzina più stabile e meno soggetta a ribaltamenti, spostare le ruote posteriori in posizione arretrata.

- Allentare di alcuni giri il dado di serraggio Ⓐ sulla ruota, ruotare la cuffia Ⓑ di 90° e spostare la ruota in corrispondenza del foro desiderato.
- Ruotare di nuovo la cuffia di 90° e riserrare completamente il dado.

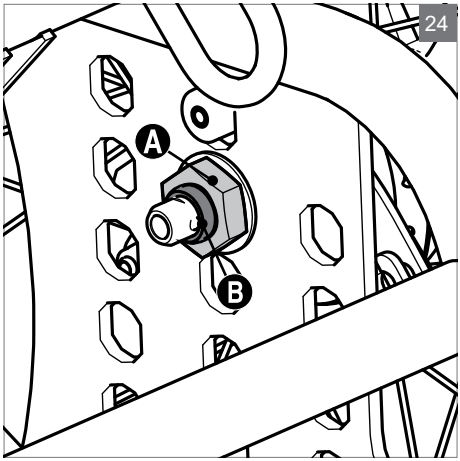

⚠ **Avvertenza**!

Dopo aver apportato regolazioni all'altezza della seduta e al centro di gravità, ricordare di regolare anche i freni e il dispositivo antiribaltamento.

Nota!

Quando si desidera regolare l'altezza della seduta e del centro di gravità, iniziare con la regolazione delle ruote posteriori e procedere, successivamente, alla modifica dell'altezza delle ruote piroettanti.

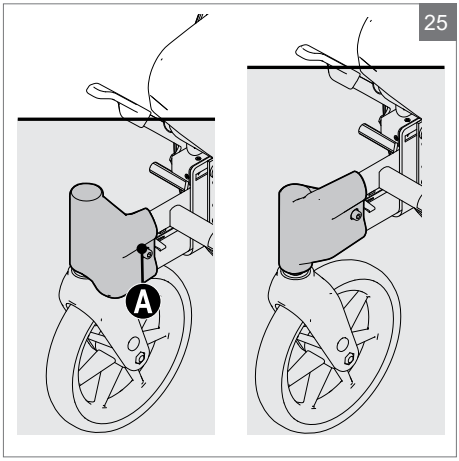

Regolazione dell'altezza della parte anteriore della seduta con capovolgimento del supporto delle ruote piroettanti.

- Svitare la vite Ⓐ.
- Smontare la forcella e la ruota piroettante.
- Capovolgere il supporto delle ruote piroettanti.
- Rimontare la forcella e le ruote piroettanti.
- Serrare la vite Ⓐ.

Regolazione dell'altezza della parte anteriore della seduta con aggiunta/rimozione di distanziatori

- Smontare la forcella e la ruota piroettante.
- Aggiungere o rimuovere i distanziatori Ⓑ.
- Rimontare la forcella e la ruota piroettante.

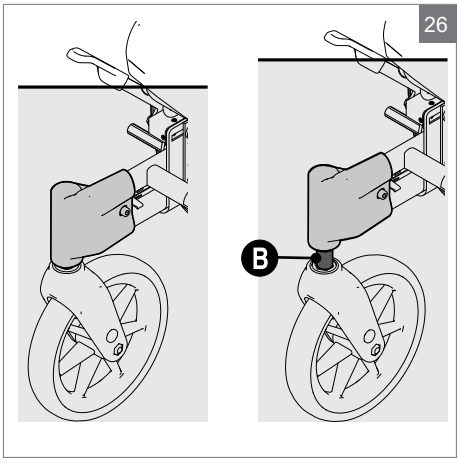

5.2 Matrice di altezza della seduta

Posizionamento ruota post. 20" — **Configurazione ruota ant. 5", 6", 8"** — 27

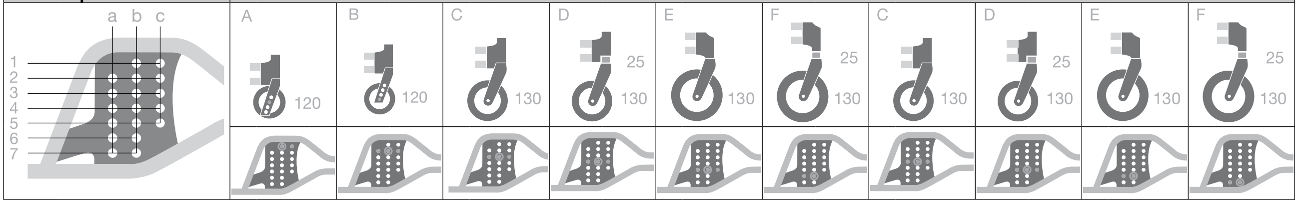

Altezza della seduta (mm)

Seduta fissa	Seduta scorrevole	A: 20"			5"	B: 20"			5"	C: 20"			6"	D: 20"			6"	E: 20"			6"	F: 20"			6"	C: 20"			8"	D: 20"			8"	E: 20"			8"	F: 20"			8"
		a	b	c		a	b	c		a	b	c		a	b	c		a	b	c		a	b	c		a	b	c		a	b	c		a	b	c		a	b	c	
375	400		1	1	A																																				
400	425					2	2	2	B																																
425	450									3	3	3	C																												
450	475													4	4	4	D									4	4	4	C												
475	500																	5	5	5	E									5	5	5	D								
500	525																					6	6		F									6	6		E				
525	550																																					7	7		F

Posizionamento ruota post. 22" — **Configurazione ruota ant. 5", 6", 8"** — 28

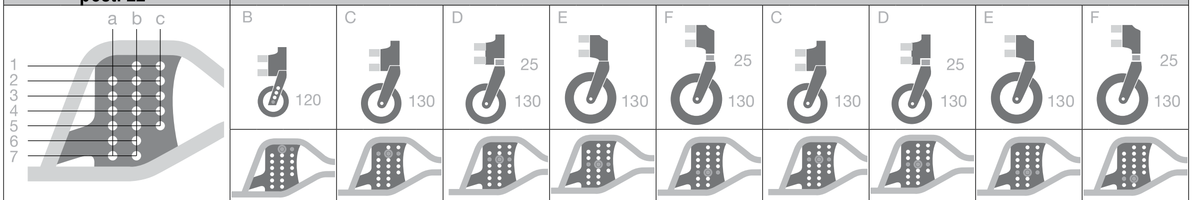

Altezza della seduta (mm)

Seduta fissa	Seduta scorrevole	B: 22"			5"	C: 22"			6"	D: 22"			6"	E: 22"			6"	F: 22"			6"	C: 22"			8"	D: 22"			8"	E: 22"			8"	F: 22"			8"
		a	b	c		a	b	c		a	b	c		a	b	c		a	b	c		a	b	c		a	b	c		a	b	c		a	b	c	
400	425		1	1	B																																
425	450					2	2	2	C																												
450	475									3	3	3	D									3	3	3	C												
475	500													4	4	4	E									4	4	4	D								
500	525																	5	5	5	F									5	5	5	E				
525	550																																	6	6		F

Posizionamento ruota post. 24"			Configurazione ruota ant. 6", 8"																														29
			C				D				E				F				C				D				E				F			
Altezza della seduta (mm)	Seduta fissa	Seduta scorrevole	24”			6”	24”			6”	24”			6”	24”			6”	24”			8”	24”			8”	24”			8”	24”			8”
			a	b	c		a	b	c		a	b	c		a	b	c		a	b	c		a	b	c		a	b	c		a	b	c	
	425	450		1		C																												
	450	475					2	2		D									2	2		C												
	475	500									3	3		E									3	3		D								
	500	525													4	4		F									4	4		E				
	525	550																													5	5		F

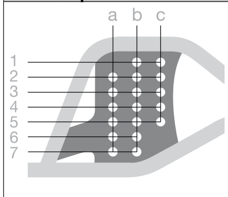

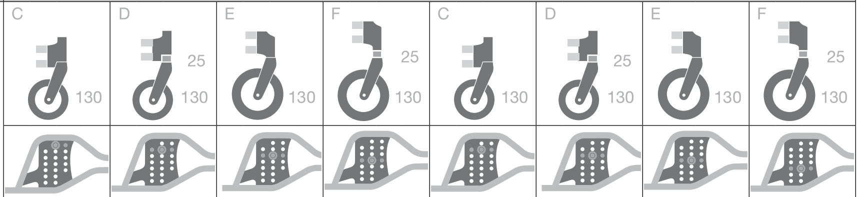

Posizionamento ruota post. 16"			Configurazione ruota ant. 5", 6", 8"																											30
			A				B				C				D				E				C				D			
Altezza della seduta (mm)	Seduta fissa	Seduta scorrevole	16”			5”	16”			5”	16”			6”	16”			6”	16”			6”	16”			8”	16”			8”
			a	b	c		a	b	c		a	b	c		a	b	c		a	b	c		a	b	c		a	b	c	
	375	400		3	3	A																								
	400	425						4	4	B																				
	425	450										5	5	C																
	450	475														6		D						6		C				
	475	500																		7		E						7		D

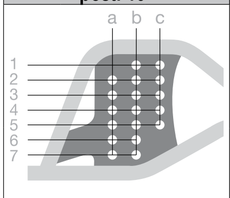

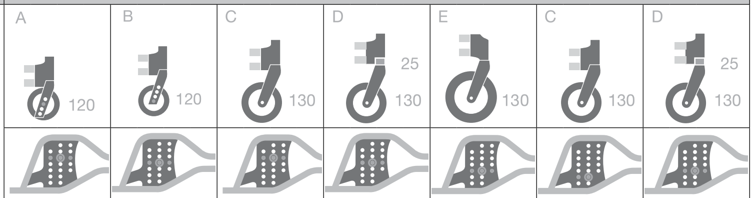

Altri modi per regolare l’altezza della parte anteriore della seduta

Spostamento delle ruote piroettanti in una posizione superiore o inferiore nella forcella.

- Lo spostamento delle ruote piroettanti in una posizione più alta all’interno della forcella determina un abbassamento della seduta; al contrario, lo spostamento della ruota piroettante in una posizione più bassa all’interno della forcella determina un sollevamento della parte anteriore della seduta.

Sostituzione delle ruote piroettanti con rotelle di dimensione inferiore.

- L’adozione di ruote piroettanti di dimensione inferiore determina un abbassamento della parte anteriore della seduta; al contrario, l’adozione di ruote piroettanti di dimensioni superiori determinerà un sollevamento della parte anteriore della seduta. Le ruote piroettanti di dimensioni più piccole offrono un raggio di sterzata più stretto e, pertanto, aumenteranno la capacità per il superamento di ostacoli in spazi ristretti e consentono di avere uno spazio maggiore per le gambe. Ruote piroettanti di dimensioni più grandi determineranno un raggio di sterzata più ampio, ma miglioreranno anche la capacità di affrontare ostacoli su superfici non uniformi.

Adozione di forcelle più lunghe o più corte per le ruote piroettanti.

- Le forcelle più corte per le ruote piroettanti riducono l’altezza della seduta, offrono un raggio di sterzata più stretto e, pertanto, aumentano la capacità per il superamento degli ostacoli in spazi ristretti e consentono di avere uno spazio maggiore per le gambe. Le forcelle più lunghe per le ruote piroettanti aumentano l’altezza della seduta e consentono di usare ruote piroettanti di varie dimensioni alternative.

5.3 Regolazione dei freni

Di solito, i freni forniti con la carrozzina non richiedono regolazioni.

- Allentare la vite Ⓐ.
- Spostare l'intero gruppo del freno lungo il binario fino a raggiungere la posizione desiderata.
- La distanza corretta fra il gruppo del freno e la ruota deve essere di circa 5 mm.
- Serrare di nuovo la vite.

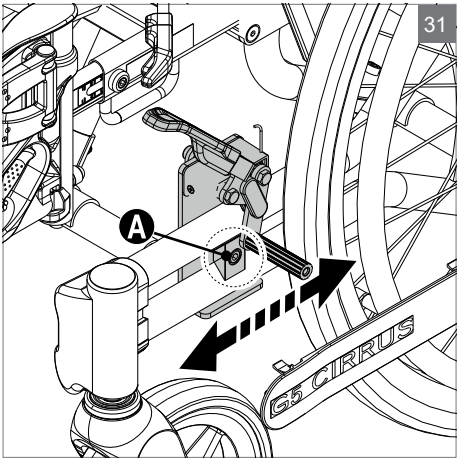

5.4 Regolazione del dispositivo antiribaltamento

Quando si modifica il centro di gravità della carrozzina sarà anche necessario regolare il dispositivo antiribaltamento. La distanza massima fra l'estremità del dispositivo antiribaltamento e il suolo deve essere di 35 mm.

Regolazione della lunghezza

- Premere il pulsante di blocco a scatto Ⓐ.
- Tirare o spingere il dispositivo antiribaltamento fino a raggiungere la posizione corretta.

Regolazione dell'inclinazione

Il dispositivo antiribaltamento può essere regolato a tre angolazioni diverse.

- Allentare la vite Ⓑ.
- Svitare la vite Ⓒ. Spostare la vite Ⓒ in corrispondenza del foro corrispondente all'angolazione desiderata.
  Riserrare le viti Ⓑ e Ⓒ.

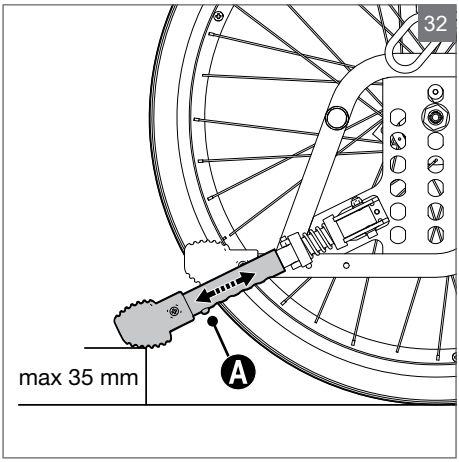

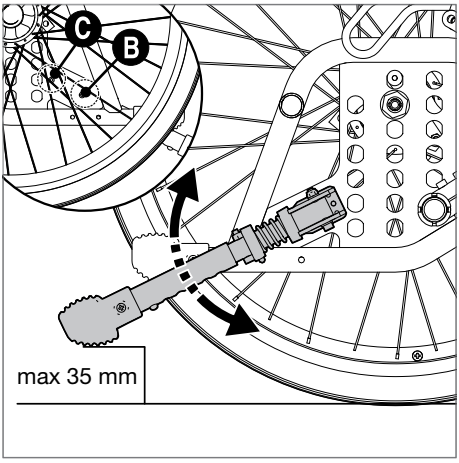

5.5 Regolazione dell’appoggiatesta

Regolazione della profondità e dell’inclinazione

- Allentare le maniglie di blocco Ⓐ, apportare le regolazioni necessarie e serrare di nuovo le maniglie di blocco.

Regolazione dell’altezza

- Svitare la manopola di blocco Ⓑ, sollevare o abbassare l’appoggiatesta e serrare di nuovo la manopola di blocco.

Regolazione dell’incurvatura (solo per appoggiatesta Comfort con fascette di regolazione)

- Regolare le fascette integrate per il supporto laterale e la profondità.

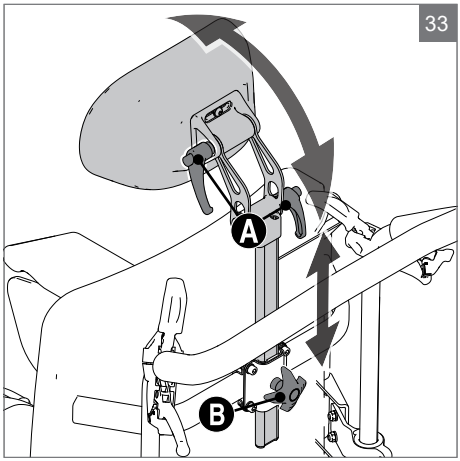

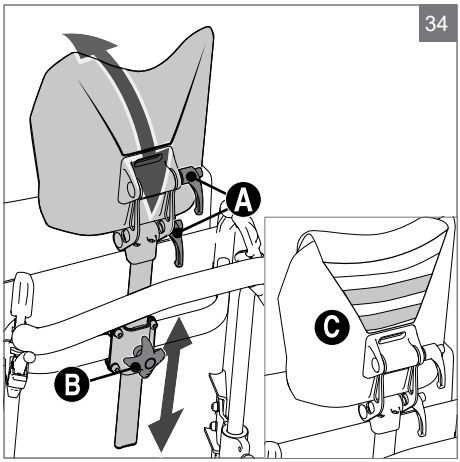

5.6 Regolazione della curvatura dello schienale

La carrozzina ha uno schienale imbottito che può essere adattato alla curvatura della schiena per assicurare una posizione di seduta confortevole ed una buona stabilità. Quando si procede con la regolazione della curvatura dello schienale, l'utente potrà rimanere seduto sulla carrozzina.

- Allentare il rivestimento dello schienale per poter accedere alle fasce. Le fasce possono essere regolate per modificare la curvatura dello schienale e per assicurare il comfort e il supporto ottimali.

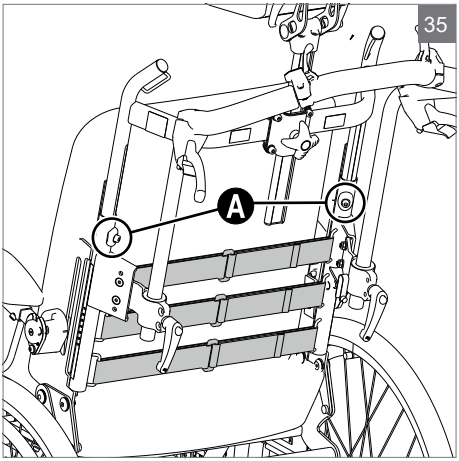

5.7 Regolazione dell'altezza dello schienale

La carrozzina è dotata schienale regolabile in altezza.

- Allentare la vite Ⓐ su entrambi i lati, impostare la nuova altezza dello schienale e serrare di nuovo entrambe le viti applicando una coppia di serraggio di 9 N·m.

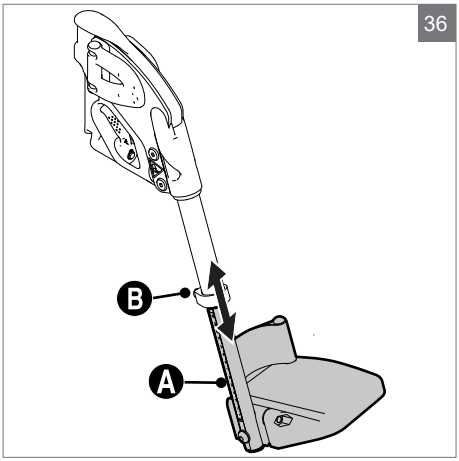

5.8 Regolazione della lunghezza delle pedane – Pedane ad angolazione regolabile

- Sulle pedane è riportata una scala graduata Ⓐ, che aiuta a impostare la lunghezza appropriata.
- Per regolare la lunghezza delle pedane, allentare la vite Ⓑ.
- Regolare le pedane alla lunghezza desiderata e serrare di nuovo la vite.

5.9 Regolazione dell'angolazione delle pedane fisse

- Allentare il bullone Ⓐ.
- Tirare o spingere la pedana fino a raggiungere l'angolazione desiderata.
- Posizionare il bullone nel foro appropriato e serrarlo.

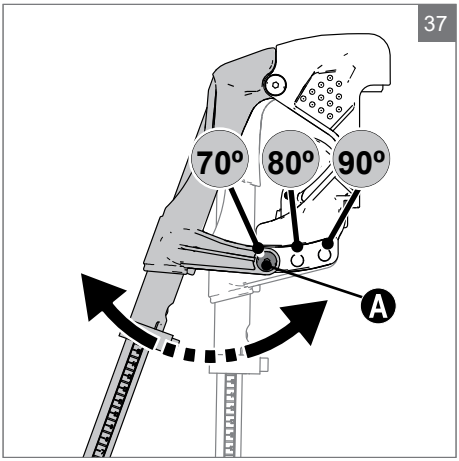

5.10 Appoggiapiedi – Inclinazione regolabile

- Allentare la vite Ⓐ.
- Regolare l'appoggiapiedi all'inclinazione desiderata e serrare di nuovo la vite.

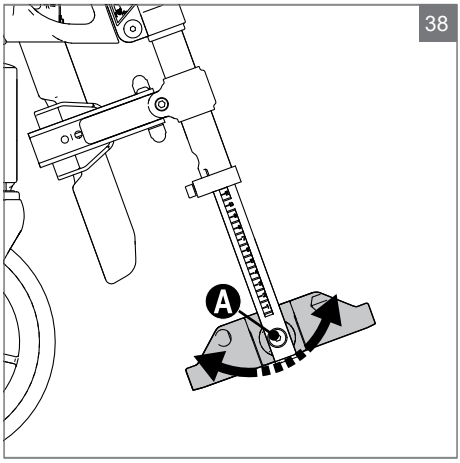

5.11 Regolazione della profondità della seduta/lunghezza parte superiore della gamba con spostamento dell'attacco delle pedane

È possibile regolare la profondità dell'attacco del supporto della parte superiore delle gambe, oppure lo si può rimuovere completamente.

- Allentare la vite Ⓐ con una chiave a brugola da 4 mm.
- Tirare o spingere la pedana fino a raggiungere la posizione desiderata.
- Serrare di nuovo la vite.

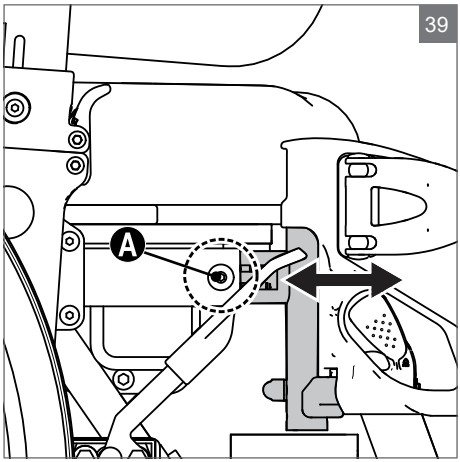

> ⚠ **Avvertenza!**
>
> Non estrarre per più di 8 cm l'attacco della pedana.

Rimozione dell'attacco della pedana

- Svitare Ⓐ utilizzando una chiave a brugola da 4 mm.
- Estrarre completamente l'attacco della pedana.

5.12 Regolazione della profondità della seduta/del centro di gravità

Oltre alla regolazione di scorrimento della seduta si può anche regolarne la profondità su 3 livelli, da 30 mm ciascuno, spostando in avanti o indietro le piastre dello schienale Ⓑ.

- Svitare i bulloni Ⓐ su entrambi i lati della carrozzina. Portare lo schienale nella posizione desiderata e serrare di nuovo i bulloni. Fra i bulloni ci devono sempre essere uno o due fori liberi.
- Svitare il bullone/dado con molla a gas Ⓒ e spostarlo nel foro corrispondente a quelli della piastra dello schienale.
- Quando si utilizza la posizione più avanzata della piastra dello schienale, spostare il bullone/dado Ⓒ in corrispondenza del foro posteriore.

⚠ **Avvertenza!**

La regolazione del centro di gravità può influire sulle modalità di conduzione della carrozzina, sull'equilibrio e sul punto di ribaltamento. Pertanto, quando si utilizza di nuovo la carrozzina prestare particolare attenzione.

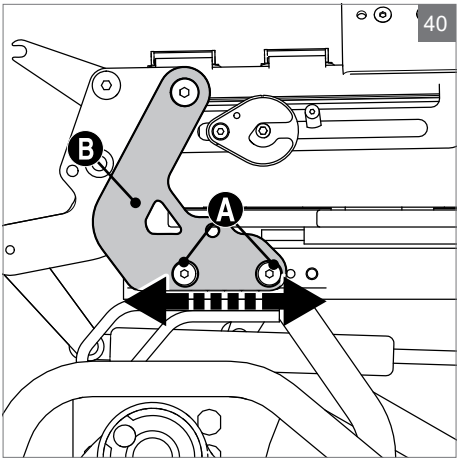

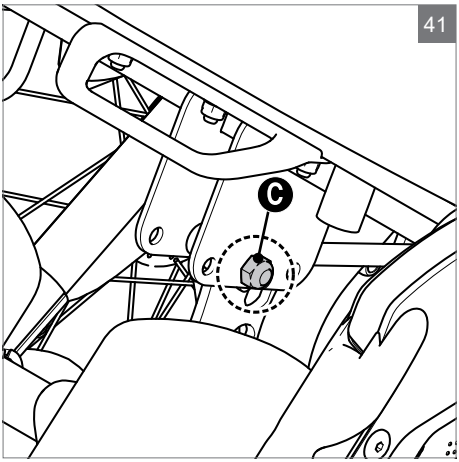

5.13 Regolazione dell’altezza dei braccioli

- Allentare le viti Ⓐ e Ⓑ.
- Sollevare o abbassare il bracciolo fino a raggiungere l’altezza desiderata.
- Serrare di nuovo le viti.

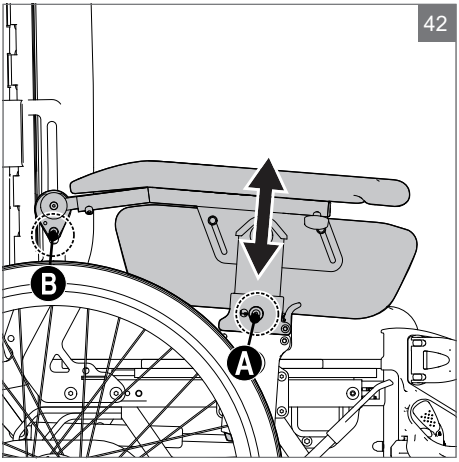

5.14 Regolazione della profondità dei braccioli

- Allentare la vite Ⓐ.
- Fare scorrere in avanti o indietro l’imbottitura del bracciolo fino a raggiungere la posizione desiderata.
- Serrare la vite.

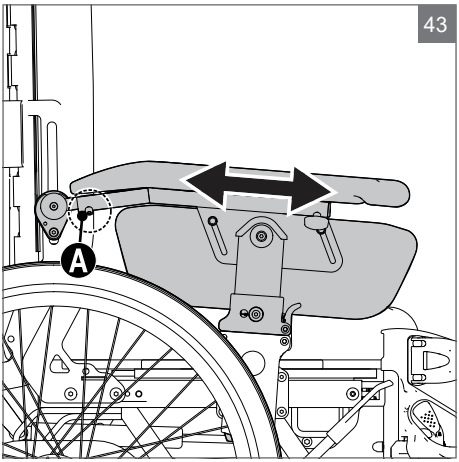

5.15 Regolazione dell’altezza della spondina

- Allentare le viti Ⓐ.
- Fare scorrere verso l’alto o verso il basso la spondina fino a raggiungere la posizione desiderata.
- Stringere le viti.

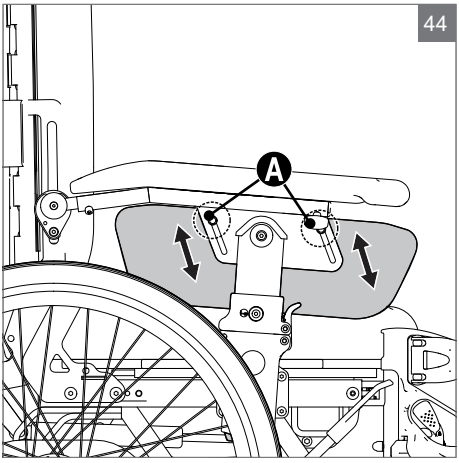

5.16 Montaggio della cintura pelvica (Accessorio)

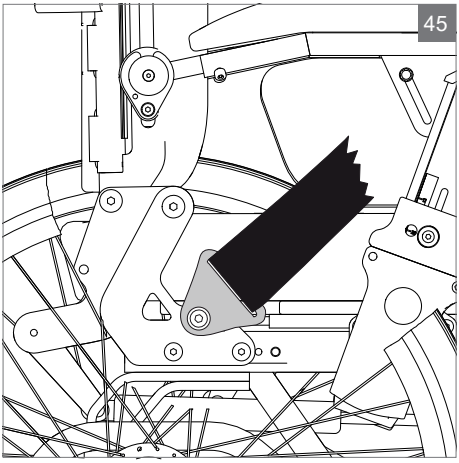

- Montare la cintura pelvica come indicato nella figura.
- Verificare che la cintura pelvica sia adeguatamente adattata all'utente della carrozzina. La cintura deve appoggiarsi saldamente all'anca con un'angolazione di circa 45° rispetto al punto di fissaggio sulla carrozzina.
- Accertarsi che la cintura sia pulita e che la fibbia di chiusura sia sempre funzionante. Per pulire la cintura e la fibbia di chiusura utilizzare un panno umido.

⚠ **Avvertenza**!

Il posizionamento della cintura sull'anca, a contatto con la pelle morbida a livello dello stomaco, può determinare una posizione di seduta non corretta e l'utente potrebbe scivolare in avanti.

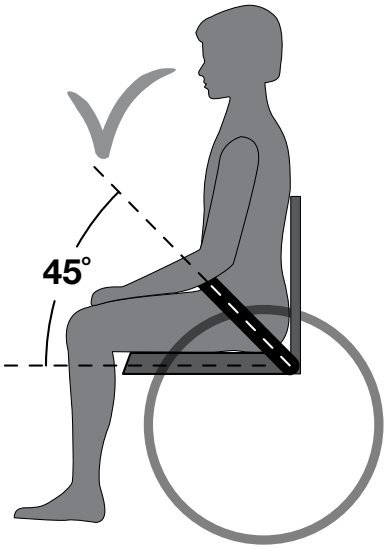

Posizionamento corretto della cintura

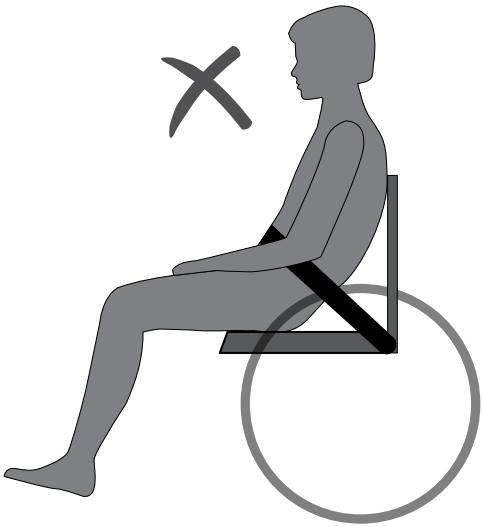

Posizionamento NON corretto della cintura

6 Trasporto

6.1 Trasporto senza utente

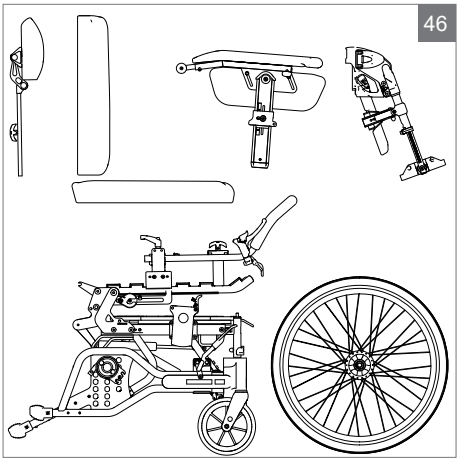

La carrozzina è adatta per il trasporto. Quando si trasporta la carrozzina come bagaglio, rimuovere le parti facilmente estraibili.

- Braccioli
- Pedane
- Ruote posteriori
- Appoggiatesta

Quando si usa la carrozzina all'interno di un veicolo, dovrà essere fissata con un sistema di ancoraggio ISO 10542 approvato e adeguato al peso della carrozzina e di eventuali accessori.

> ⚠ **Attenzione!**
> Verificare che le parti rimovibili siano fissate alla carrozzina oppure imballate separatamente ed etichettate in modo che non vengano smarrite durante le operazioni di carico/scarico.

Per l'utilizzo di Cirrus G5 come sedile per passeggero in un veicolo a motore, si rimanda a "6.3 Uso della carrozzina come sedile del passeggero su un veicolo a motore" a pagina 34.

6.2 Sollevamento o abbattimento dello schienale

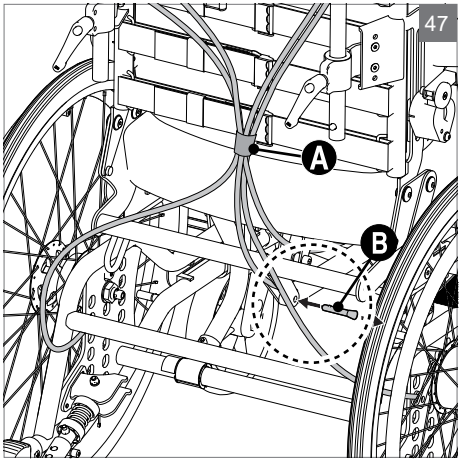

Abbattimento dello schienale

- Inclinare la seduta in avanti.
- Rimuovere il bracciolo.
- Allentare la fascetta di Velcro Ⓐ di ritenzione dei cavi.
- Estrarre il bullone Ⓑ e ripiegare in avanti lo schienale.

Sollevamento dello schienale

Per sollevare lo schienale, ripetere la procedura precedente in ordine inverso.

> ⚠ **Attenzione!**
>
> Dopo aver sollevato lo schienale, sistemare i cavi come mostrato nella figura.

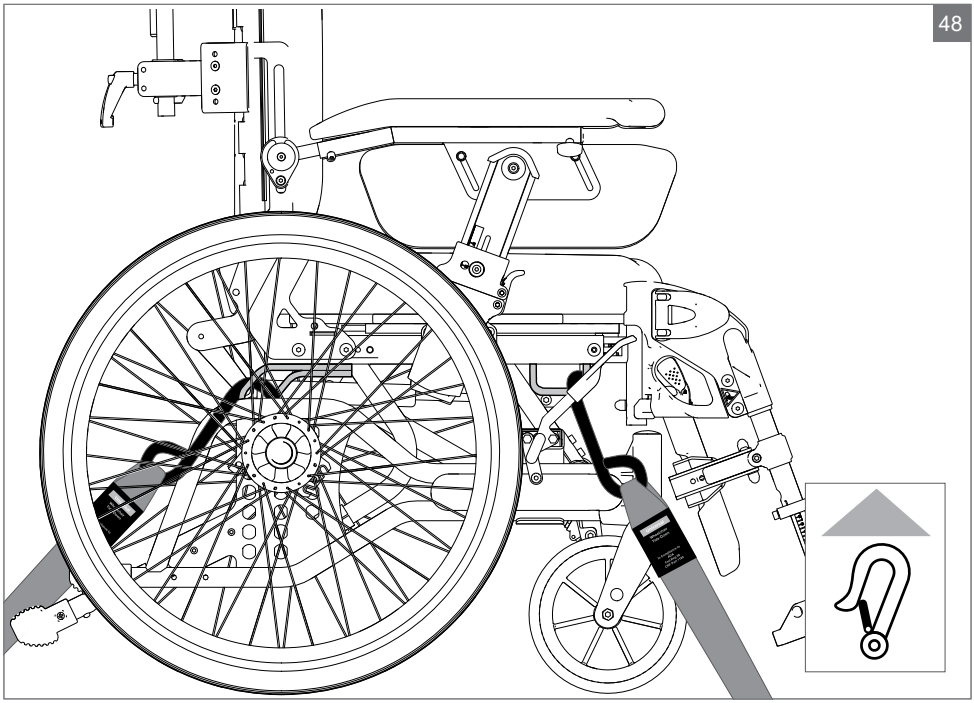

Su Cirrus G5 sono stati contrassegnati i quattro punti da utilizzare per l'ancoraggio della carrozzina.

6.3 Uso della carrozzina come sedile del passeggero su un veicolo a motore

Quando possibile, trasferire l'utente su un sedile del veicolo e utilizzare tutti i sistemi di ritenzione installati di serie sul veicolo stesso e, durante il viaggio, la carrozzina vuota dovrebbe essere riposta nel bagagliaio o adeguatamente fissata all'interno del veicolo.

Tuttavia, la carrozzina può anche essere usata come sedile per il passeggero all'interno di un veicolo a motore; la carrozzina è stata sottoposta ai test previsti dallo standard ISO 7176/19.

Quando la si usa come sedile per il passeggero, la carrozzina dovrà essere rivolta nel senso di marcia.
La carrozzina dovrà essere fissata ai sistemi di ancoraggio per i quali è stata sottoposta a prova:

- sistema di ancoraggio a 4 punti. Si tratta di un sistema di ancoraggio totale che fissa la carrozzina e l'utente al veicolo di trasporto. Il sistema richiede che sul veicolo siano presenti binari di ancoraggio.
- Sistema di ritenzione per l'utente: 3 punti diagonale e pelvica.

⚠ **Avvertenza**!

Sunrise declina qualsiasi responsabilità nel caso in cui Cirrus G5 venga usata come sedile per il passeggero in un veicolo che adotta sistemi di ritenzione diversi da quello qui sopra descritto.

6.4 Applicazione della cintura di sicurezza della seduta:

- La cintura di sicurezza pelvica deve essere indossata a un'angolazione compresa tra 30° e 75°.
- La cintura di sicurezza diagonale deve essere posizionata sulla spalla e sul torace.
- La cintura di sicurezza della seduta deve essere il più aderente possibile al corpo e non presentare attorcigliamenti.
- Accertarsi che le cinture di sicurezza non vengano allontanate dal corpo da componenti della carrozzina, come i braccioli e le ruote. Per il corretto posizionamento, vedere le Figure 49 e 50.
- Quando viene usata come sedile per il passeggero in un veicolo, la carrozzina non deve essere inclinata indietro.

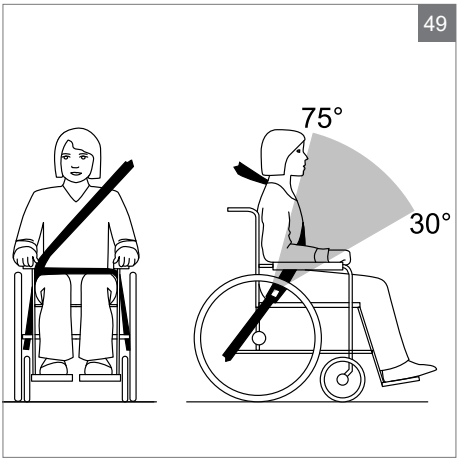

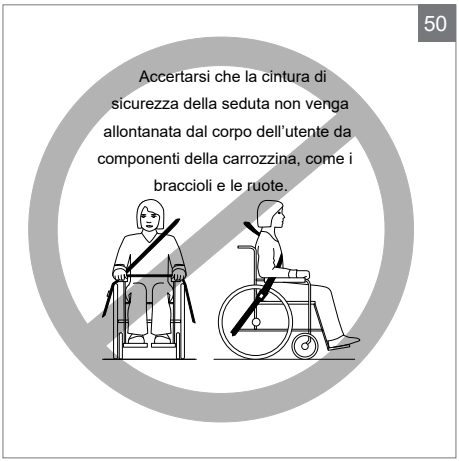

AVVERTENZA

a) La carrozzina deve essere rivolta nel senso di marcia e fissata in posizione attenendosi alle istruzioni del fabbricante del sistema di ancoraggio.

b) Questa carrozzina è stata approvata per il trasporto su veicoli a motore e soddisfa i requisiti previsti per un trasporto rivolto verso il senso di marcia e per le collisioni frontali. La carrozzina non è stata sottoposta a prove per altre posizioni all'interno del veicolo.

c) La carrozzina è stata sottoposta a prove dinamiche solo con un orientamento in direzione di marcia, con ritenzione dell'utente con cintura addominale e diagonale toracica (sistema di cinture di sicurezza a 3 punti). Sottoposta a prove conformi allo standard ISO 7176-19.

d) Per ridurre i rischi di lesioni al capo e al torace in caso di collisioni con parti interne del veicolo, è necessario utilizzare sia le cinture di sicurezza addominali, sia quelle diagonali toraciche.

e) Per ridurre il rischio di lesioni all'utente, i tavolini eventualmente montati sulla carrozzina e non sottoposti a prove d'urto dovranno:

   - essere rimossi e fissati separatamente all'interno del veicolo, oppure fissati alla carrozzina, ma in questo caso dovranno essere protetti da imbottitura di assorbimento di energia inserita fra il tavolino e l'utente.

f) Quando possibile, fissare alla carrozzina gli altri componenti montati, oppure rimuoverli e fissarli all'interno del veicolo durante il trasporto in modo che, in caso di incidente, non possano allentarsi e causare lesioni all'utente.

g) Gli accessori per il supporto e il posizionamento non devono essere considerate come sistemi di ritenuta del veicolo, a meno che siano state etichettate come previsto dai requisiti dello standard ISO 7176/19-2008.

h) Prima di riutilizzarla dopo un qualsiasi incidente, la carrozzina deve essere sottoposta a controlli da un tecnico autorizzato

Sunrise Medical.

i) Non modificare o sostituire i punti di ancoraggio o i sistemi di ritenuta della carrozzina, né altri elementi costruttivi o parti del telaio senza aver prima consultato il produttore.

7 Manutenzione

Le procedure di manutenzione descritte in questa Sezione possono essere eseguite direttamente dall'utente. Gli altri interventi di manutenzione devono essere eseguiti da un tecnico autorizzato. Per informazioni relative alle riparazioni o agli interventi di assistenza, rivolgersi ad un rivenditore Sunrise Medical.

7.1 Pulizia del telaio

Il telaio deve essere periodicamente pulito con acqua e detergente non aggressivo. Se il telaio è particolarmente sporco, si può utilizzare un agente sgrassante. Quando necessario, il telaio può essere lavato con un getto di acqua nebulizzata ad alta pressione. Evitare di indirizzare il getto direttamente sui cuscinetti a sfera. Dopo averla lavata, o quando è stata esposta alla pioggia, asciugare completamente la carrozzina. Se è stato utilizzato un agente sgrassante, ingrassare di nuovo tutte le parti mobili.

7.2 Pulizia dei rivestimenti della seduta e dello schienale

I rivestimenti possono essere lavati in lavatrice a 60 °C. Fare riferimento alle istruzioni di lavaggio per le varie tipologie di tessuto. Per disinfettare i rivestimenti, utilizzare un disinfettante chimico approvato. Non utilizzare sistemi di disinfezione a vapore.

7.3 Condizioni che possono danneggiare la carrozzina

Non usare la carrozzina a temperature inferiori a -35 °C o superiori a 60 °C. Non vi sono requisiti specifici relativi all'umidità e alla pressione atmosferica. Non vi sono altri requisiti specifici per il magazzinaggio.

7.4 Viti e dadi

Con il passare del tempo le viti e i dadi si possono allentare. Pertanto, ricordare di verificarli periodicamente e, quando necessario, serrarli. Per le viti si può usare un agente bloccante come Blue Loctite (no. 243). Dopo aver rimosso un dado di blocco, le sue proprietà di bloccaggio diminuiscono e sarà necessario sostituirlo.

7.5 Strumenti per la manutenzione e ruote posteriori

Le ruote posteriori sono dotate di raggi. Quando i raggi iniziano ad allentarsi, sarà necessario tenderli. In questo caso rivolgersi a un rivenditore di biciclette o al più vicino centro di assistenza.

7.6 Asse ad estrazione rapida delle ruote posteriori

L'asse ad estrazione rapida delle ruote posteriori richiede un'ispezione periodica. Verificare che i cuscinetti a sfera funzionino in modo soddisfacente. Il bullone di rilascio e i cuscinetti a sfera devono essere regolarmente puliti e lubrificati con olio.

7.7 Pressione raccomandata degli pneumatici

La carrozzina può essere dotata di ruote piene o pneumatiche.
Cercare nella tabella il tipo e la dimensione corretta delle ruote posteriori e delle ruote piroettanti e, quindi, leggere il corrispondente valore della pressione massima applicabile. Tenere presente che una pressione alta facilita il rotolamento delle ruote, mentre una pressione bassa consente un movimento più morbido.
Per prestazioni ottimali della carrozzina, controllare regolarmente la pressione di gonfiaggio degli pneumatici.

	kPa	Bar	PSI
Ruote posteriori pneumatiche	350	3,5	50
Ruote posteriori ad alta pressione	630	6,3	90
Ruote piroettanti, 6", pneumatiche	250	2,5	35
Ruote piroettanti, 8", pneumatiche	250	2,5	36

7.8 Strumenti per le operazioni di regolazione

Regolazione di:	Strumento
Freni	Chiave a brugola, 5 mm
Dispositivo antiribaltamento	Chiave a brugola, 4 mm
Lunghezza delle pedana	Chiave a brugola, 5 mm
Angolo fisso della pedana	Chiave a brugola, 4 mm
Appoggiapiedi	Chiave a brugola, 5 mm
Altezza dei braccioli	Chiave a brugola, 4 mm
Profondità bracciolo	Chiave a brugola, 4 mm
Altezza della spondina	Chiave a brugola, 4 mm Chiave inglese da 10 mm
Profondità della seduta	Chiave a brugola da 5 mm, Chiave inglese da 13 mm
Altezza anteriore seduta	Chiave a brugola, 5 mm
Posizionamento delle ruote posteriori	Chiave inglese da 24 mm
Altezza dello schienale	Chiave a brugola, 5 mm

7.9 Ispezioni dopo i primi sei mesi e, successivamente, ogni anno

- Verificare il corretto funzionamento del freno di stazionamento. Regolare quando necessario.
- Controllare che gli pneumatici siano in buone condizioni e che non presentino danni sulle fasce laterali.
- Verificare che la carrozzina sia pulita e che tutte le parti mobili funzioni correttamente.
- Controllare il gioco delle forcelle delle ruote piroettanti anteriori. Regolare quando necessario. L'asse deve poter girare liberamente su se stesso ma non deve presentare alcun gioco verso l'alto o verso il basso.
- Controllare gli elementi di fissaggio del telaio e delle ruote per rilevare la presenza di difetti o screpolature.
- Controllare e, quando necessario, regolare tutti i raccordi a vite.
- Controllare visivamente la presenza di danni ai cavi.
- Controllare che il basculamento della seduta e la reclinazione dello schienale funzionino correttamente. Regolare quando necessario.

7.10 Riparazioni

Con l'esclusione di ritocchi minimi alla verniciatura, del cambio degli pneumatici e delle camere d'aria e la regolazione dei freni, tutte le riparazioni devono essere eseguite da personale specializzato del fornitore locale o da un centro di assistenza tecnica.

Per informazioni relative alle riparazioni o agli interventi di assistenza, rivolgersi ad un rivenditore Sunrise Medical.

7.11 Immagazzinaggio a lungo termine (più di quattro mesi)

- Riporre in un ambiente interno, in un luogo fresco e asciutto.
- La temperatura ambiente del luogo di immagazzinaggio non deve essere inferiore a -20 °C e superiore a +65 °C.
- Tasso di umidità raccomandato: 15% - 93%.
- nessuna limitazione per la pressione atmosferica.

Misure igieniche prima di riutilizzare la carrozzina:
La carrozzina deve essere preparata con attenzione prima di essere riutilizzata. Tutte le superfici che vengono a contatto con l'utente devono essere trattate con un disinfettante spray. Per farlo è necessario utilizzare un disinfettante a base di alcol autorizzato/raccomandato nel Paese di residenza per le operazioni di disinfezione rapida dei dispositivi medici poiché devono essere disinfettati rapidamente.
Quando si usa un disinfettante attenersi alle istruzioni del produttore.
Normalmente non è possibile garantire una disinfezione sicura sulle cuciture. Per evitare contaminazioni microbatteriche si raccomanda quindi di smaltire i teli della seduta e dello schienale usando eventuali agenti attivi per la disinfezione previsti dalle normative locali in vigore per la protezione contro le infezioni.

7.12 Sostituzione degli pneumatici

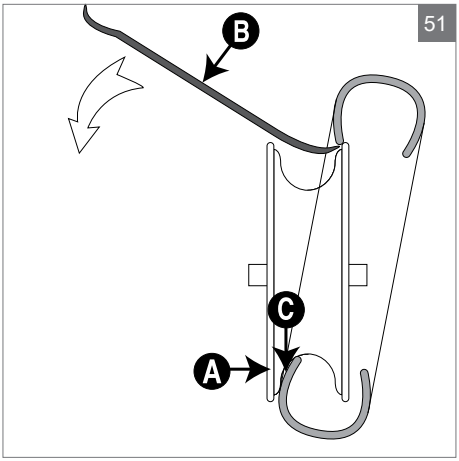

Gli pneumatici sono accessori.

Rimozione degli pneumatici

- Smontare la ruota e, quindi, sgonfiare lo pneumatico premendo verso il basso il piccolo perno della valvola, oppure svitare completamente la valvola,
- Attendere che i fianchi dello pneumatico siano totalmente appoggiati al bordo interno del cerchione Ⓐ.
- Piegare il fianco dello pneumatico e farlo passare sopra il bordo del cerchione. Se necessario, servirsi di una chiave speciale per pneumatici Ⓑ. Quando si usa una chiave per gli pneumatici, fare attenzione a non pizzicare la camera d'aria contro il bordo del cerchione.

Montaggio degli pneumatici

- Inserire la camera d'aria nello pneumatico nuovo e applicare al bordo dello pneumatico un agente antifrizione (specifico per neumatici, oppure sapone) Ⓒ.
- Verificare che il bordo dello pneumatico sia posizionato correttamente contro un lato del cerchione. Piegare i fianchi dello pneumatico per farli passare sopra il bordo del cerchione. Fare attenzione a non pizzicare la camera d'aria.
- Gonfiare lo pneumatico alla pressione corretta e rimontare la ruota sulla carrozzina.

8 Specifiche tecniche e dimensioni

In quanto fabbricante, SUNRISE MEDICAL dichiara che questo prodotto sono conformi a quanto previsto dal Regolamento Dispositivi medici (2017/745).

La carrozzina viene fornita di serie con diverse altezze e larghezze di seduta. L'altezza appropriata per l'utente della carrozzina dipende da due fattori: altezza dell'utente e modalità di utilizzo della carrozzina. In caso di dubbi relativi all'altezza e alla larghezza, rivolgersi al rivenditore o a un centro di assistenza. (Dimensioni in millimetri, salvo quando diversamente specificato. I valori delle misure possono differire di ±10 mm).

Larghezza seduta	390, 420, 450, 480, 510, 540[1)]
Profondità della seduta	420, 450, 480, 510 (±50 mm con seduta scorrevole)
Altezza della seduta (senza imbottitura)	375, 400, 425, 450, 475, 500, 525 mm (+25 mm con seduta scorrevole)
Altezza dello schienale	Regolabile da 500 a 700 mm
Altezza totale	1100 mm
Larghezza totale (con freni a tamburo)	Larghezza seduta + 24 cm
Lunghezza totale	1150 mm
Altezza per il trasporto	945 mm
Larghezza per il trasporto	595 (larghezza seduta 390)
Lunghezza per il trasporto	850 mm
Peso per il trasporto	30,3 kg (larghezza seduta 540)
Pendenza max per la tenuta del freno di stazionamento	7°
Angolo di inclinazione	da 0° a 25°
Angolo dello schienale	da 100° a 125°
Peso della carrozzina	48 kg (larghezza seduta 540)
Peso utente massimo	135 kg
Infiammabilità	I tessuti di rivestimento sono stati sottoposti a prove, e certificati, in conformità alla norma NS-EN 1021-2:2006. Fonte di ignizione: fiamma equivalente a quella di un fiammifero

1) Le carrozzine con larghezza della seduta di 540 mm sono superiori alle dimensioni massime previste per gli accessi pubblici e, pertanto, non sono adatte al trasporto su mezzi pubblici come treni, autobus e per l'accesso a sevizi pubblici (per es., toilette).

8.1 Vita utile

La carrozzina, e la maggior parte dei suoi componenti, sono realizzate in acciaio, con una lega speciale di alluminio e plastica. I rivestimenti dello schienale e della seduta sono realizzati con materiale ritardante di fiamma. La carrozzina può essere fornita di ruote piene o pneumatiche, sia per le ruote posteriori, sia per le ruote piroettanti.

La vita utile prevista per questo prodotto è di 5 anni.

8.2 Smaltimento

L'imballaggio, i componenti, e la carrozzina nel suo complesso possono essere smaltiti come rifiuti ordinari. I componenti costruttivi principali della carrozzina sono di acciaio, di alluminio e di plastica, adatti per il riciclaggio. Gli elementi di imballaggio di plastica e di cartone sono totalmente riciclabili.

9 Marcature presenti sulla carrozzina

Nota!

Non rimuovere mai, né coprire, i segni, i simboli e le istruzioni applicate alla carrozzina. Queste indicazioni di sicurezza devono essere sempre presenti e chiaramente leggibili per tutta la durata della carrozzina. Sostituire o ripristinare immediatamente qualsiasi segno, simbolo o istruzione illeggibile o danneggiato. Per eventuale assistenza, rivolgersi al rivenditore

A. Nome del prodotto
B. Targhetta di identificazione
C. Etichetta per la segnalazione dei punti di sollevamento.
D. Etichetta per la segnalazione di possibili intrappolamenti.
E. Etichetta per la segnalazione dei punti di ancoraggio su un veicolo.

A

B

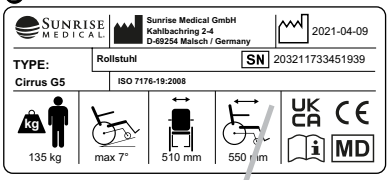

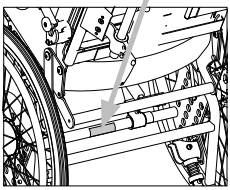

C

D

E

CH REP	Sunrise Medical AG Erlenauweg 17 CH-3110 Münsingen Schweiz/Suisse/Svizzera
TYPE:	Nome del prodotto/codice articolo
max X°	La pendenza superabile massima dipende dall'assetto della carrozzina, dalla postura e dalle capacità fisiche dell'utente.
XXX mm	Larghezza seduta.
XXX mm	Profondità (massima).
XXX kg	Portata massima.
UK CA	Marchio UKCA.
CE	Marchio CE.
	Consultare le istruzioni per l'uso.
XXXX-XX-XX	Data di produzione.
SN	Numero di serie.
MD	Questo simbolo significa dispositivo medico.
	Indirizzo del produttore.
ISO 7176-19:2008	Il crash test in conformità a: standard ISO 7176-19:2008.
	Indirizzo dell'importatore
UK RP	Responsabile di riferimento nel Regno Unito
CH REP	Indirizzo del rappresentante in Svizzera

ISO 7010-M002

Leggere il manuale d'uso! (Icona blu)

10 Garanzia

QUESTO NON HA ALCUN EFFETTO SUI VOSTRI DIRITTI LEGALI.

Sunrise Medical* garantisce i propri prodotti secondo i termini di legge.

Condizioni della garanzia:

1. Se fosse necessario riparare o sostituire una o più parti della carrozzina entro 24 mesi dall'acquisto del prodotto, come risultato di uno specifico difetto di fabbricazione e/o di materiale, la parte o le parti interessate saranno riparate o sostituite gratuitamente. La garanzia copre unicamente i difetti di fabbricazione.
2. Per richiedere la riparazione o la sostituzione in garanzia, contattare il rivenditore Sunrise Medical indicando in ogni dettaglio la natura del problema. Nel caso in cui l'utente si trovi in una località lontana dalla sede del tecnico autorizzato Sunrise Medical, la riparazione o la sostituzione richiesta potrà essere eseguita da un altro tecnico designato dal produttore. La carrozzina deve sempre essere riparata da un tecnico autorizzato da Sunrise Medical.
3. Per le parti riparate o sostituite entro i termini di garanzia, verrà fornita una garanzia conforme alle condizioni della presente garanzia per il periodo di garanzia rimanente per la carrozzina.
4. Per le parti di ricambio originali montate sulla carrozzina a spese del cliente vale una garanzia di 12 mesi (a partire dall'installazione), conformemente alle presenti condizioni di garanzia.
5. Ai sensi di questa garanzia non saranno accettati reclami qualora una riparazione o la sostituzione di una carrozzina o di una sua parte venga richiesta per i seguenti motivi:
   a. Normale usura e deperimento, ivi comprese le batterie, le imbottiture dei braccioli, i rivestimenti, gli pneumatici, le ganasce dei freni ecc.
   b. Danni conseguenti al superamento della portata massima (peso dell'utente più oggetti eventualmente trasportati). Per la portata massima si raccomanda di controllare l'etichetta CE.
   c. Il prodotto o una sua parte non sia stato riparato o revisionato in base alle indicazioni del produttore, come indicato nel manuale d'uso e/o nel manuale di manutenzione.
   d. Non siano state usate solo parti originali.
   e. Il prodotto, o parte di esso, siano stati danneggiati per negligenza, incidente o uso improprio.
   f. Al prodotto o ad una sua parte siano stati apportati cambiamenti o modifiche non in accordo con quanto previsto dalle specifiche del produttore.
   g. Le riparazioni sono state eseguite prima di informare il rivenditore autorizzato Sunrise Medical delle circostanze.
6. Questa garanzia è soggetta alla legislazione del paese in cui è stato acquistato il prodotto Sunrise Medical*

* Indicare il rivenditore Sunrise Medical presso cui è stato acquistato il prodotto.

11 Accessori

Ruote posteriori e fissaggio delle ruote posteriori
- Ruote posteriori di varie dimensioni e con tipi diversi di ruota: gomma piena, ad alta pressione e pneumatica.
- Corrimano ad attrito.
- Protezione attrito.
- Protezione per i raggi.
- Ruote posteriori 20", 22" e 24", con freno per l’assistente.
- Ruote per il trasporto 16", con freno per l’assistente.

Ruote piroettanti e fissaggio delle ruote piroettanti
- Le ruote piroettanti sono disponibili in varie dimensioni e con diversi tipi di ruote: gomma piena e pneumatiche.
- Forcelle per le ruote piroettanti di varie dimensioni.

Pedane
- Vari tipi di pedane e appoggiapiedi.
- Pedane a 70° e a 90°.
- Supporto per utenti con amputazioni.

Appoggiatesta
Vari tipi di appoggiatesta.

Braccioli e spondine
- Braccioli per utenti emiplegici.

Altri accessori
- Portastampelle
- Tavolino
- Varie imbottiture per la seduta e lo schienale
- Cintura pelvica

Istruzioni per il montaggio degli accessori forniti.

Per ordinare accessori o parti di ricambio, contattare la sede Sunrise più vicina o un centro di assistenza.

12 Informazioni aggiuntive

Nota:
Avviso per l'utente: Gli incidenti gravi riconducibili all'uso di questo dispositivo devono essere comunicati al fabbricante e alle Autorità competenti dello Stato dove l'utente risiede.

Personalizzazioni B4Me
Per garantire il corretto funzionamento del prodotto personalizzato B4Me, Sunrise Medical raccomanda vivamente di leggere con attenzione, prima del primo utilizzo, tutte le istruzioni ricevute con il prodotto B4Me.

Sunrise Medical raccomanda inoltre di conservare in modo sicuro le istruzioni ricevute, per eventuale riferimento futuro.

Combinazione di più dispositivi medici
Questo dispositivo medico può essere utilizzato in combinazione con altri dispositivi medici o altri prodotti. Informazioni sul possibile utilizzo di più dispositivi in combinazione sono disponibili sul sito www.Sunrisemedical.it. Tutte le combinazioni elencate sono state convalidate per soddisfare i Requisiti Generali di Sicurezza e Prestazioni, Allegato I No. 14.1 del Regolamento Dispositivi Medici 2017/745.

Sul sito www.SunriseMedical.it sono disponibili le informazioni relative alle combinazioni possibili, come ad esempio le istruzioni per il montaggio.

Indicazioni
La varietà dell'equipaggiamento e la struttura modulare consentono l'impiego di questo prodotto da parte di utenti non in grado di camminare o con mobilità limitata a causa di:

- Paralisi
- Perdita di uno o di entrambi gli arti inferiori (amputazione)
- Difetti/Deformità degli arti inferiori
- Contratture/Danni articolari
- Malattie di tipo cardiaco o circolatorio, disturbi dell'equilibrio o cachessia, patologie neurologiche, distrofia muscolare, emiplegia. È adatta anche per persone più anziane con forza sufficiente nella parte superiore del corpo.

Controindicazioni
Usare la carrozzina SOLO IN PRESENZA DI UN ASSISTENTE in caso di:

- Disfunzioni percettive
- Disfunzioni dell'equilibrio
- Perdita di entrambe le braccia, se non già assistiti un accompagnatore
- Contratture o lesioni articolari su entrambe le braccia
- Gravi problemi posturali

NOTA:
Tenere presente che la guida di una carrozzina richiede capacità cognitive, fisiche e visive adeguate. L'utente, quando usa la carrozzina, deve essere in grado di valutare gli effetti delle proprie azioni e, se necessario, correggerle. Sunrise Medical, in quanto fabbricante, non è in grado di valutare tali capacità e l'uso in condizioni di sicurezza di eventuali componenti aggiuntivi installati sul prodotto. Sunrise Medical non può accettare alcuna responsabilità per danni derivanti da un uso del prodotto non previsto o non corretto.

Fare riferimento alle istruzioni per l'uso della carrozzina e dei componenti aggiuntivi installati. Mettere al corrente l'utente sull'uso in sicurezza della carrozzina e dei componenti aggiuntivi installati. Mettere al corrente l'utente sulle avvertenze specifiche che dovrà leggere, comprendere e rispettare.

Sunrise Medical S.r.l.
Via Riva, 20 – Montale
29122 Piacenza
Italia
Tel.: +39 0523 573111
Fax: +39 0523 570060
www.SunriseMedical.it

Sunrise Medical AG
Erlenauweg 17
CH-3110 Münsingen
Schweiz/Suisse/Svizzera
Fon +41 (0)31 958 3838
Fax +41 (0)31 958 3848
www.SunriseMedical.ch

Sunrise Medical AS
Delitoppen 3
1540 Vestby
Norge
Telefon: +47 66 96 38 00
post@sunrisemedical.no
www.SunriseMedical.no

Sunrise Medical AB
Neongatan 5
431 53 Mölndal
Sweden
Tel.: +46 (0)31 748 37 00
post@sunrisemedical.se
www.SunriseMedical.se

MEDICCO s.r.o.
H – Park, Heršpická 1013/11d,
639 00 Brno
Czech Republic
Tel.: (+420) 547 250 955
Fax: (+420) 547 250 956
www.medicco.cz
info@medicco.cz
Bezplatná linka 800 900 809

Sunrise Medical Aps
Mårkærvej 5-9
2630 Taastrup
Denmark
+45 70 22 43 49
info@sunrisemedical.dk
Sunrisemedical.dk

Sunrise Medical Australia
11 Daniel Street
Wetherill Park NSW 2164
Australia
Ph: +61 2 9678 6600
Email: enquiries@sunrisemedical.com.au
www.SunriseMedical.com.au

Sunrise Medical
North American Headquarters
2842 Business Park Avenue
Fresno, CA, 93727, USA
(800) 333-4000
(800) 300-7502
www.SunriseMedical.com

CH

CE

SUNRISE MEDICAL

OM_Cirrus G5_EU_IT_Rev J_2024-05-14

Sunrise Medical GmbH
Kahlbachring 2-4
69254 Malsch/Heidelberg
Deutschland
Tel.: +49 (0) 7253/980-0
Fax: +49 (0) 7253/980-222
www.SunriseMedical.de

Sunrise Medical
Thorns Road
Brierley Hill
West Midlands
DY5 2LD
England
Phone: 0845 605 66 88
Fax: 0845 605 66 89
www.SunriseMedical.co.uk

Sunrise Medical S.L.
Polígono Bakiola, 41
48498 Arrankudiaga – Vizcaya
España
Tel.: +34 (0) 902142434
Fax: +34 (0) 946481575
www.SunriseMedical.es

Sunrise Medical Poland
Sp. z o.o.
ul. Elektronowa 6,
94-103 Łódź
Polska
Telefon: + 48 42 275 83 38
Fax: + 48 42 209 35 23
E-mail: pl@sunrisemedical.de
www.Sunrise-Medical.pl

Sunrise Medical HCM B.V.
Vossenbeemd 104
5705 CL Helmond
The Netherlands
T: +31 (0)492 593 888
E: customerservice@sunrisemedical.nl
www.SunriseMedical.nl
www.SunriseMedical.eu
(International)

Sunrise Medical SAS
ZAC de la Vrillonnerie
17 Rue Michaël Faraday
37170 Chambray-Lès-Tours
Tel : +33 (0) 2 47 55 44 00
Email: info@sunrisemedical.fr
www.sunrisemedical.fr