KØRESTOL
INVALIDNÍ VOZÍK
PYÖRÄTUOLI

Neon²

BRUGERVEJLEDNING
NÁVOD K OBSLUZE
KÄYTTÖOHJEET

QUICKIE®

000690960.04

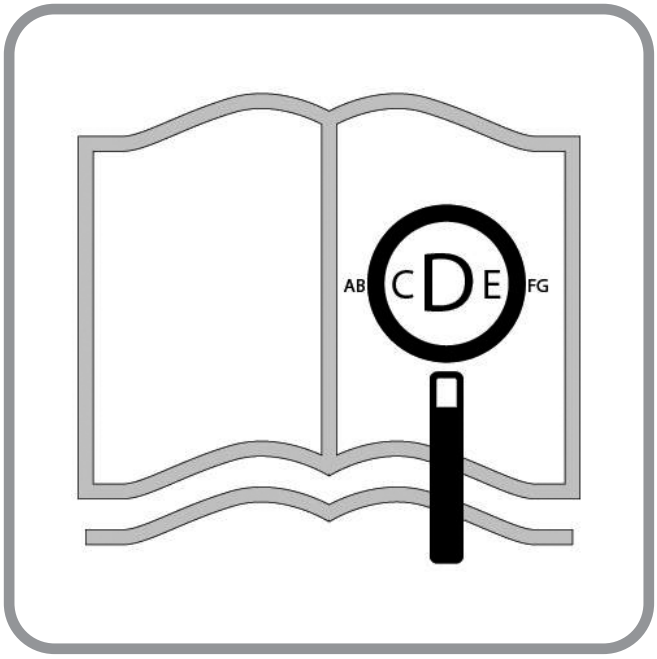

Kørestolskomponenter DK

SUNRISE MEDICAL er godkendt i henhold til ISO 13485, som bekræfter kvaliteten af vores produkter på alle stadier fra udvikling til produktion. Dette produkt opfylder de standarder, der er angivet i EU- og UKCA-bestemmelser. Det viste ekstraudstyr eller tilbehør kan købes mod tillægspris.

Součásti invalidního vozíku CZ

Společnosti SUNRISE MEDICAL byl udělen certifikát ISO 13485, potvrzující kvalitu našich výrobků ve všech stádiích, od výzkumu a vývoje až po výrobu. Tento výrobek vyhovuje normám stanovených ve nařízení EU Spojeného království. Uvedené varianty a příslušenství jsou k dispozici za přípalek.

Pyörätuolin osat FI

SUNRISE MEDICALille on myönnetty ISO 13485-serfikaatti, joka takaa tuotteidemme korkean laadun kaikissa tuotantovaiheissa suunnittelusta valmistukseen. Tämä tuote on EU:n ja Yhdistyneen kuningaskunnan määräysten mukainen. Esitetyt lisälaitteet ja -varusteet ovat saatavilla lisämaksusta.

⚠VIGTIGT!

Nogle af skruerne, der anvendes under produktionen, er belagt med gevindlåsende væske (blå prik på gevindet) og kan kun justeres op til 3 gange, før de skal udskiftes med nye gevindlåsende skruer. Skruerne kan som alternativ genmonteres med Loctite™ 243 låsevæske.

⚠POZOR!

Závit některých šroubů je z výroby potřený lepidlem na zajišťování šroubů a závitů (modrá kapka na závitu) a jejich nastavení smí být změněno nejvýše 3krát. Poté musí být nahrazeny novými šrouby spolu s lepidlem na zajištění šroubů a závitů. Případně můžete na použité šrouby aplikovat lepidlo na zajištění šroubů a závitů Loctite™ 243.

⚠HUOMIO!

Jotkut valmistuksen aikana käytetyt ruuvit on päällystetty kierrelukitteella (sininen piste kierteen päällä), ja niitä voidaan säätää enintään 3 kertaa ennen kuin ne on korvattava uusilla kierrelukitusruuveilla. Vaihtoehtoisesti ruuvit voidaan asentaa uudelleen käyttäen Loctite™ 243 -kierrelukitetta.

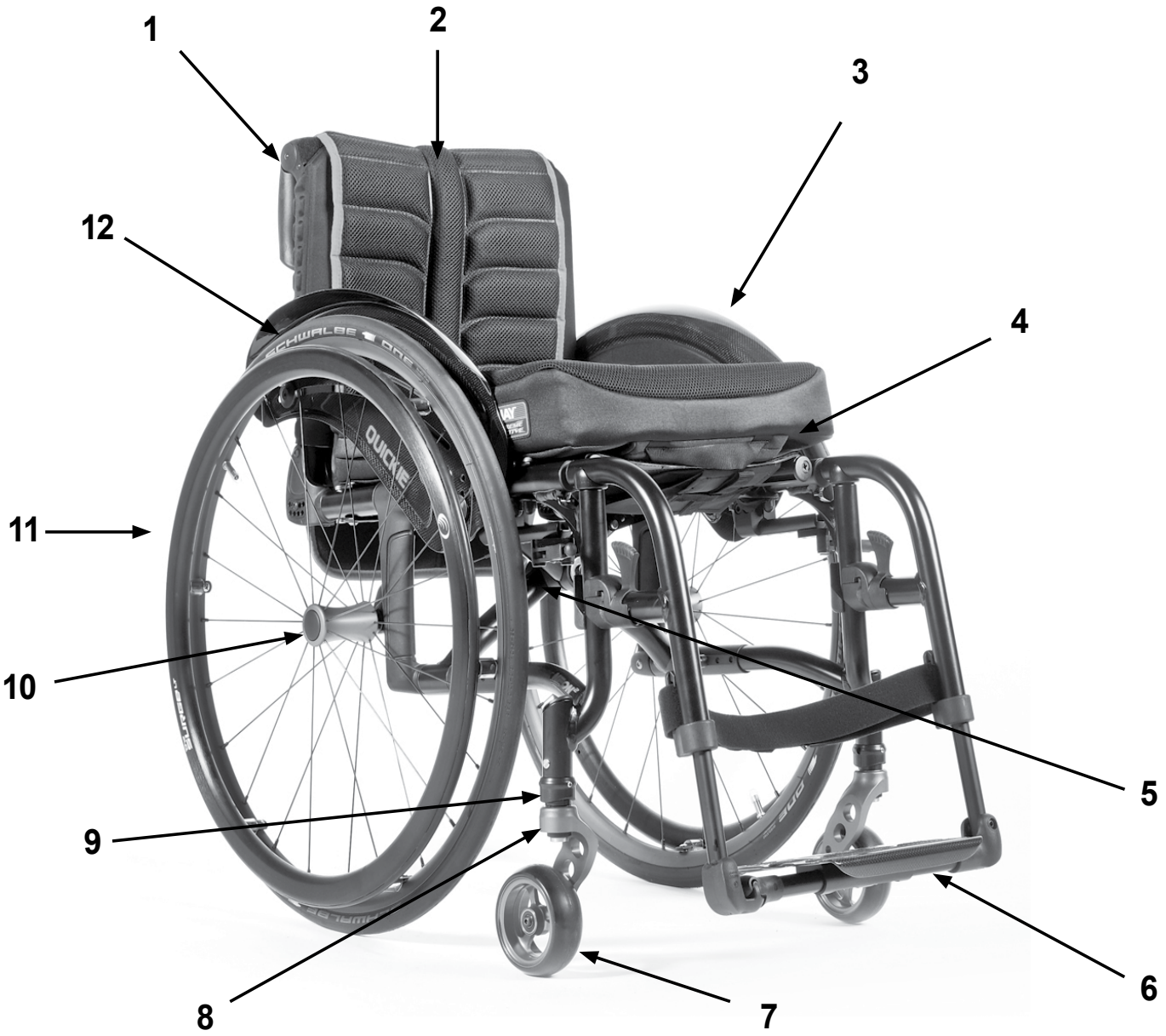

08

1. Skubbehåndtag
2. Rygpolstring
3. Sidestykke
4. Sædepolstring
5. Kryds
6. Fodplade
7. Svinghjul
8. Svinghjulsgaffel
9. Svingshjulsadapter
10. Quick-release-aksel
11. Drivring
12. Baghjul

39

1. Rukojeti pro tlačení
2. Čalounění zádové opěrky
3. Bočnice
4. Potah sedadla
5. Stupačka
6. Kolečka
7. Stupátko
8. Vidlice
9. Rychloupínací osky
10. Brzdy kol
11. Obruč
12. Zadní kolo

70

1. Työntökahvat
2. Selkänojan verhoilu
3. Sivulaidat
4. Istuinverhoilu
5. Jalkatuet
6. Tukipyörät
7. Jalkalevy
8. Haarukka
9. Pikakiinnitysakseli
10. Pyörien jarrut
11. Kelausvanne
12. Takapyörä

mm ° kg

	1150 ↕ 990		760 ↕ 520		1020 ↕ 690		490 ↕ 220
	530 ↕ 340		500 ↕ 340		567 ↕ 540		MAX ↕ MIN
	475 ↕ 250		500 ↕ 300		315 ↕ 275		MAX ↕ MIN
	880 ↕ ---		+120 ↕ +20		↕		MAX ↕ MIN
	10° ↕ 0°		10° ↕ 0°		10° ↕ 0°		MAX ↕ MIN
	15° ↕ 0°		103° ↕ 75°		110° ↕ 100°		MAX ↕ MIN
	7,8 ↕ ---		---- ↕ 11,5		140 ↕ ---		MAX ↕ MIN

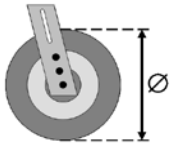	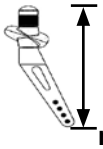 mm	mm	mm
3”	111 mm	420	340-420
		430	340-430
		440	340-440
		450	340-450
		460	350-460
	123 mm	440	340-440
		450	340-450
		460	350-460
		470	360-470
	138 mm	450	340-450
		460	350-460
		470	360-470
		480	370-480
	174 mm	480	370-480
		490	380-490
		500	390-500
		510	400-510
		520	410-520
4”	111 mm	430	340-430
		440	340-440
		450	340-450
		460	350-460
		470	360-470
	123 mm	440	340-440
		450	340-450
		460	350-460
		470	360-470
	138 mm	450	340-450
		460	350-460
		470	360-470
		480	370-480
	174 mm	500	390-500
		510	400-510
		520	410-520
		530	420-530

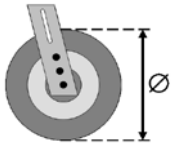	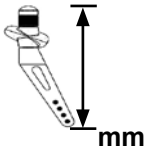 mm	mm	mm
5”	111 mm	460	350-460
		470	360-470
		480	370-480
		490	380-490
	123 mm	460	350-460
		470	360-470
		480	370-480
		490	380-490
	138 mm	470	360-470
		480	370-480
		490	380-490
		500	390-500
		510	400-510
	174 mm	490	380-490
		500	390-500
		510	400-510
		520	410-520
		530	420-530
		540	430-540
6”	111 mm	480	370-480
		490	380-490
	123 mm	480	370-480
		490	380-490
		500	390-500
	138 mm	480	370-480
		490	380-490
		500	390-500
		510	400-510
		520	410-520
	174 mm	500	390-500
		510	400-510
		520	410-520
		530	420-530
		540	430-530
		550	440-530
7”	123 mm	500	390-500
		510	400-510
	138 mm	510	400-510
		520	410-520
		530	420-530
	174 mm	520	410-520
		530	420-530
		540	430-530
		550	440-530
		560	450-530
		570	460-530

M5 = 5,0 Nm.
M6 = 7,0 Nm.
M8 = 10,0 Nm.

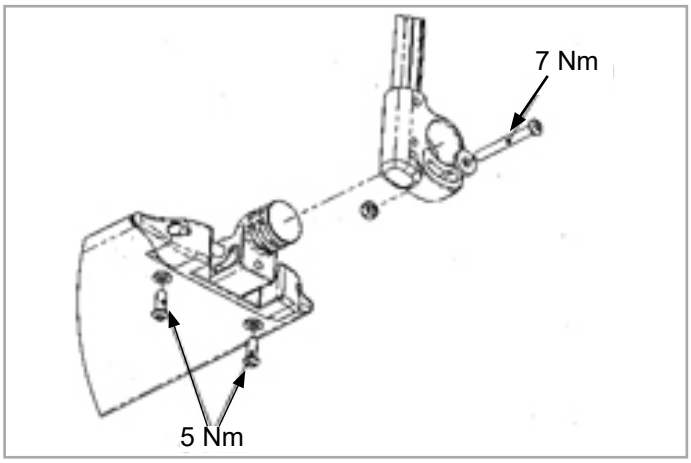

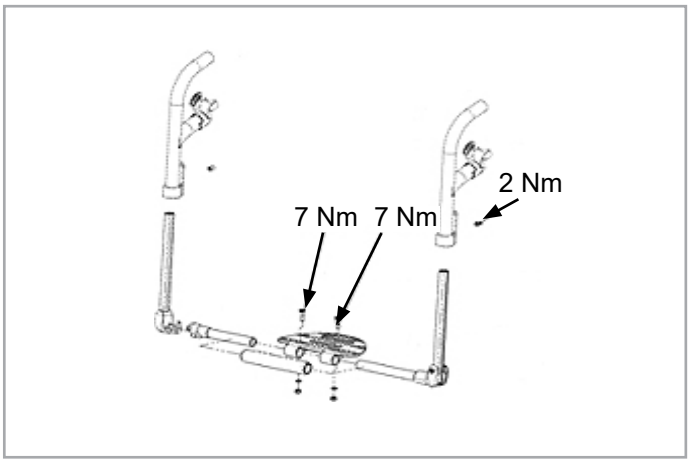

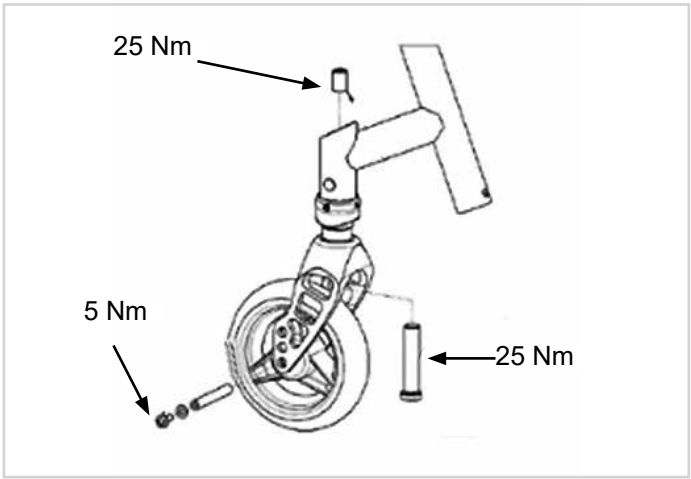

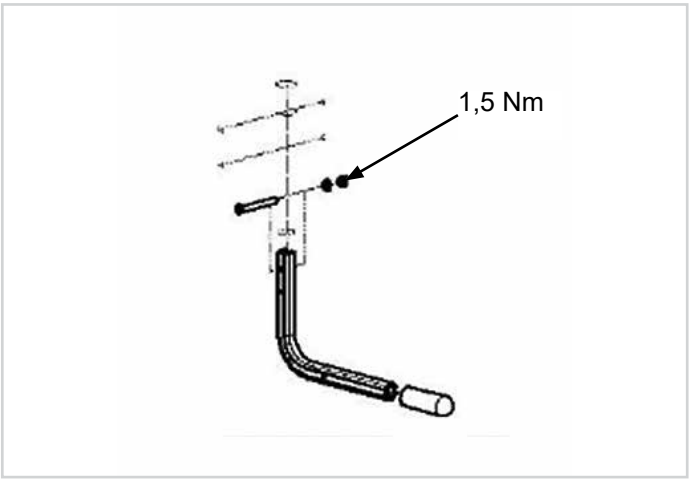

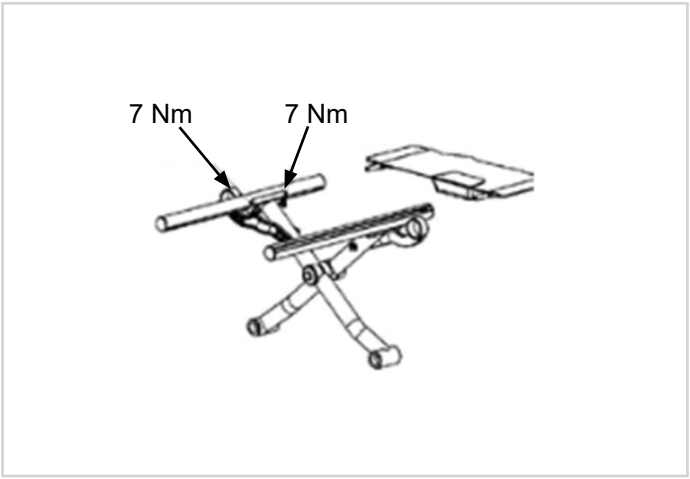

Forord

Kære kunde,

Det glæder os meget, at De har valgt et førsteklasses produkt fra SUNRISE MEDICAL.

I denne brugervejledning kan du finde mange gode råd og idéer, som vil gøre din kørestol til en velkendt og pålidelig partner i dagligdagen.

Det at bevare tæt kontakt med vores kunder betyder meget for Sunrise Medical. Derfor vil vi gerne holde dig informeret om nye og aktuelle produkter. At være tæt på vores kunder betyder også, at vi tilbyder så hurtig og ukompliceret service som muligt i nært samarbejde med kunderne. Hvis du har brug for reservedele eller tilbehør, eller hvis du blot har et spørgsmål angående din kørestol, står vi klar til at rådgive dig.

Vi ser naturligvis helst, at du er tilfreds med vores produkter og service. Hos Sunrise Medical arbejder vi konstant på at forbedre vores produkter. Der kan derfor forekomme ændringer i udvalget af produkter, hvad angår udformning, teknologi og udstyr. Som følge heraf kan der ikke rejses erstatningskrav på baggrund af oplysninger eller illustrationer i denne brugervejledning.

SUNRISE MEDICALs kvalitetsstyringssystem er godkendt i henhold til EN ISO, ISO 13485 og ISO 14001.

Som producent erklærer SUNRISE MEDICAL hermed, at dette produkt overholder bestemmelserne i Forordning om medicinsk udstyr (2017/745).

Hvis De har spørgsmål vedrørende brugen af Deres kørestol, vedligeholdelse eller sikkerhed, bedes De kontakte Deres autoriserede SUNRISE MEDICAL-forhandler.

Såfremt der ikke findes en autoriseret forhandler i dit område, eller hvis du har yderligere spørgsmål, er du velkommen til at skrive eller ringe til os:

Sunrise Medical Aps
Mårkærvej 5-9
2630 Taastrup
Denmark
+45 70 22 43 49
info@sunrisemedical.dk
Sunrisemedical.dk

VIGTIGT:

DU MÅ IKKE BRUGE KØRESTOLEN FØR DU HAR LÆST OG FORSTÅET DENNE VEJLEDNING.

Anvendelse

Kørestole er konstrueret til at anvendes af gangbesværede eller bevægelseshæmmede personer og er udelukkende beregnet til deres personlige brug. Det gælder uanset, om kørestolen anvendes ved egen hjælp eller skubbes af en ledsager, og uanset, om dette sker i brugerens hjem eller udendørs.

Den maksimale brugervægt (som omfatter brugeren og vægten af evt. tilbehør monteret på kørestolen) er angivet på det serienummermærkat, som findes på tværrøret eller støttestangen under sædet.

Garantien gælder kun, såfremt produktet anvendes til de påtænkte formål og under de forudsætninger, der angives i denne vejledning.
Kørestolens forventede levetid er 5 år.
DER MÅ IKKE MONTERES UORIGINALE RESERVEDELE bortset fra den slags, som har Sunrise Medicals officielle godkendelse.

Anvendelsesområde.

Indikationer
De mange forskellige monteringsmuligheder samt kørestolens modulbaserede konstruktion betyder, at denne kørestol er egnet til brugere, som er gangbesværede eller bevægelseshæmmede på grund af:

- Lammelse
- Tab af lemmer (benamputering)
- Deformiteter/misdannelser i benene
- Ledkontraktion/ledskader
- Sygdomme som f.eks. hjerte- eller kredsløbsproblemer, manglende balanceevne eller kakeksi, muskeldystrofi, hemiplegi. Desuden er kørestolen egnet til ældre personer, som stadig har kræfter i overkroppen.

Kontraindikationer
Kørestolen må ikke anvendes uden ledsager i tilfælde af:

- Perceptionsforstyrrelse
- Ubalance
- At begge arme mangler, hvis vedkommende ikke understøttes af en omsorgsperson
- Ledkontraktur eller ledskade på begge arme
- Nedsat siddefunktion

BEMÆRK:
Bemærk venligst, at kørsel med kørestol kræver tilstrækkelige kognitive, fysiske og synsevner. Brugeren skal være i stand til at vurdere følger af handlinger under betjening af kørestolen og, om nødvendigt, korrigere dem. Disse egenskaber og sikker brug af de ekstra monterede komponenter kan ikke vurderes af Sunrise Medical som producent. Vi kan ikke påtage os noget ansvar for eventuelle skader som følge heraf.

Se betjeningsvejledningen til kørestolen og de ekstra monterede komponenter. Instruér brugeren i sikker brug af kørestolen og de ekstra monterede komponenter. Informér brugere om specifikke advarsler, der skal læses, forstås og overholdes.

Inden man henviser til en bestemt kørestolsmodel, bør man tage hensyn til brugerens kropsstørrelse og vægt samt personens fysiske og psykiske helbred, alder, boligforhold og omgivelser.

BEMÆRK:
Generelle brugerråd.
Hvis disse anvisninger ikke følges, kan det resultere i personskade, beskadigelse af produktet eller skade på miljøet!

Bemærkning til brugeren og/eller patienten: Alvorlige hændelser, der opstår i forbindelse med enheden, skal indberettes til producenten og den kompetente myndighed i det medlemsland, hvor brugeren og/eller patienten bor.

B4Me særlige indretninger
Sunrise Medical anbefaler på det kraftigste, at brugeren læser og forstår alle oplysninger, der leveres sammen med B4Me produktet, før produktet anvendes første gang. Dette skal gøres for at sikre, at B4Me produktet fungerer efter producentens hensigt.

Sunrise Medical anbefaler ligeledes, at oplysningerne om produktet ikke bortskaffes, når de er blevet læst, men opbevares til fremtidig brug.

Kombinationer med medicinsk udstyr
Dette medicinske udstyr kan muligvis kombineres med andet medicinsk udstyr eller et andet produkt. Information om hvilke kombinationer, der er mulige, kan findes på www.SunriseMedical.dk. Alle de angivne kombinationer er blevet valideret, så de opfylder kravene til generel sikkerhed og ydeevne, Bilag I, punkt 14.1 i Forordning om medicinsk udstyr 2017/745.

Vejledning om kombination, så som montering, kan findes på www.SunriseMedical.dk.

Indholdsfortegnelse

Forord 8

Anvendelse 8

Anvendelsesområde. 9

1.0 Generelle oplysninger om sikkerhed og kørselsbegrænsninger 11

2.0 Transportmuligheder 14

3.0 Garanti 16

4.0 Håndtering 17

5.0 Quick-release aksler 18

6.0 Indstillinger 19

6.1 Tippedaler 19

6.2 Bremser 19

6.3 Fodstøtter 21

6.4 Sædestyring 24

6.5 Svinghjul 26

6.6 stk. ryglæn 27

6.7 Nakkestøtte 28

6.8 Sporing af hjul 29

6.9 Sidestykker 30

6.10 Skubbehåndtag 31

6.11 Stokkeholder 32

6.12 Antitipstøtter 32

6.13 Stabiliseringsstang 33

6.14 Transithjulene 33

6.15 Hoftesele 34

7.0 Daglige eftersyn 36

8.0 Dæk og montering 36

9.0 Vedligeholdelse og rengøring 36

10.0 Fejlsøgning 37

11.0 Bortskaffelse/Genbrug af materialer 37

12.0 Navnemærkat 38

13.0 Tekniske specifikationer 38

Forklaringer

3.1 Forklaringer på advarselstekster brugt i denne vejledning

Tekst	Forklaring
⚠ **RISIKO!**	Gør brugeren opmærksom på mulig risiko for alvorlig personskade eller livsfare, hvis det viste råd ikke overholdes
⚠ **ADVARSEL!**	Gør brugeren opmærksom på mulig risiko for personskade, hvis det viste råd ikke overholdes
⚠ **VIGTIGT!**	Gør brugeren opmærksom på mulig risiko for beskadigelse af kørestolen og dens udstyr, hvis det viste råd ikke overholdes
BEMÆRK:	Generelle råd eller oplysninger om bedste fremgangsmåde
	Henviser til yderligere dokumentationsmateriale

BEMÆRK:
De kørestole, der er vist og beskrevet i denne brugervejledning, er muligvis ikke nøjagtigt magen til din egen model. Alle instruktionerne er imidlertid helt relevante, uanset de forskellige detaljer.
Producenten forbeholder sig ret til at ændre enhver form for vægtangivelser, mål eller andre tekniske data indeholdt i denne vejledning uden forudgående varsel. Alle tal, mål og kapaciteter vist i denne vejledning er omtrentlige og udgør altså ikke tekniske specifikationer.

BEMÆRK:
Kørestolens maksimale belastning (brugerens vægt samt kørestolens vægt inklusive tilbehør er angivet på navnepladen, der sidder på rammens tværstiver).

BEMÆRK:
Skriv adresse og telefonnummer på din lokale servicerepræsentant i det blanke felt.
I tilfælde af funktionssvigt bør du kontakte vedkommende og forsøge at give dem alle de relevante oplysninger om problemet, så de hurtigst muligt kan hjælpe dig.

Forhandlerunderskrift- og stempel

1.0 Generelle oplysninger om sikkerhed og kørselsbegrænsninger

Kørestolen er udviklet og konstrueret sådan, at den yder maksimal brugersikkerhed og enten opfylder eller overgår gældende internationale sikkerhedsstandarder. Ikke desto mindre kan brugere komme til skade ved forkert brug af kørestolen. Af sikkerhedsmæssige grunde skal nedenstående regler overholdes.

Uautoriserede eller ukorrekte tilpasninger eller justeringer øger risikoen for ulykker. Som kørestolsbruger er du en del af den daglige trafik på veje og fortove, ligesom alle andre trafikanter. Derfor vil vi gerne minde dig om, at du dermed skal overholde alle gældende færdselsregler.
Vær forsigtig, når du anvender kørestolen første gang. Lær kørestolen at kende.

Følgende bør kontrolleres hver gang, inden kørestolen anvendes:

- Quick-release-aksler på baghjulene
- Velcro på sæde og ryg
- Dæk, dæktryk og bremser.

Inden der foretages justeringer af kørestolen, er det vigtigt, at man læser det pågældende afsnit i brugervejledningen.

Huller i vejen eller ujævne overflader kan forårsage, at kørestolen vælter, især ved kørsel op eller ned ad skråninger. Læn dig altid forover, når du kører forlæns op over et trin eller op ad en skråning.

RISIKO!

- Man må ALDRIG overskride den maksimale belastning på 140 kg som gælder for brugeren samt eventuelle ting, der transporteres på kørestolen. Bemærk, at vægtoplysninger for konfigurationer med lettere enkeltdele er angivet separat. Hvis den maksimale belastning overskrides, kan dette medføre skader på kørestolen samt risiko for, at du falder ud, at kørestolen vælter, eller at du mister kontrollen, hvorved du selv og andre kan udsættes for alvorlige personskader.

Fig. A

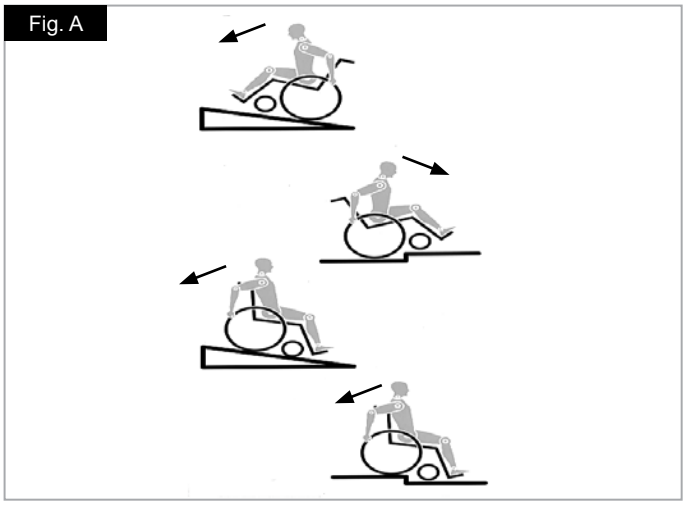

- Ved transport i et køretøj udstyret specielt til handicapbrug skal passagererne for så vidt muligt altid bruge de fastmonterede sæder og forsvarlige sikkerhedsseler i køretøjet. Det er kun ved at følge denne metode, at man kan sikre passagerernes bedst mulige beskyttelse i tilfælde af biluheld. Under forudsætning af, at der anvendes sikkerhedsudstyr, som forhandles af SUNRISE MEDICAL, samt et sikkerhedssystem udformet specielt til dette formål, kan letvægtskørestole anvendes som sæde ved handicaptransport i særligt indrettede motorkøretøjer. (Yderligere oplysninger findes i kapitlet “Transport”).
- For at undgå, at kørestolen vælter, eller at der opstår andre farlige situationer, bør du altid øve dig i brugen af den nye kørestol på en jævn kørselsflade med godt udsyn.
- Denne kørestol må kun bruges af én person ad gangen. Enhver anden form for anvendelse er ikke i overensstemmelse med det tilsigtede formål.
- Undgå brug af fodpladerne ved ind- og udstigning af kørestolen. Fodpladerne bør slås op og svinges så langt ud til siden som muligt, inden du stiger ud eller ind.
- Afhængigt af svinghjulenes diameter og indstilling samt kørestolens tyngdepunkt kan det forekomme, at svinghjulene begynder at slingre ved høje hastigheder. Dermed risikerer man, at svinghjulene blokeres, og at kørestolen tipper forover. Sørg derfor for, at svinghjulene er justeret korrekt (se kapitlet "Svinghjul").
- Det er desuden særligt vigtigt, at man altid sørger for at bremse og køre med nedsat hastighed under kørsel på skråninger. Dette produkt er testet til en maksimal hastighed på 10 km/t. Ved højere hastigheder kan der, afhængigt af kørestolens konfiguration og/eller brugerens fysiske tilstand eller evner, opstå uventet slingren i svinghjulene. Dette medfører risiko for personskader for brugeren.
- Hvis man kører sidelæns på en hældning eller skråning, kan det forøge risikoen for at kørestolen tipper sidelæns.
- Sørg for at afprøve, hvad der sker, når ændringer af tyngdepunktet påvirker kørestolens balance, f.eks. op og ned ad skråninger eller ved kørsel over forhindringer. Dette bør altid udføres med hjælp fra en erfaren ledsager.
- Det anbefales desuden, at uerfarne brugere anvender antitipstøtter.
- Antitipstøtter monteres for at forhindre, at kørestolen tipper bagover, uden at man har kontrol over den. De bør dog under ingen omstændigheder anvendes i stedet for transithjul eller ved transport af en passager i en kørestol, hvor baghjulene er afmonteret.
- I forbindelse med indstillinger i yderposition (f.eks. hvis baghjulene sidder så langt fremme som muligt), hvor brugeren ikke har den rette kropsholdning, risikerer man, at kørestolen vælter selv på jævne kørselsflader.
- Sørg for at læne overkroppen fremad ved kørsel op ad skråninger og trin.
- Sørg for at læne overkroppen tilbage ved kørsel op ad skråninger og trin.
- Der må ikke hænges tunge varer, som for eksempel indkøbsposer eller rygsække på kørestolens skubbehåndtag, nakkestøtte eller ryglæn.
- Dette kan ændre balancepunktet, og der er risiko for at kørestolen tipper bagover.

- Når du rækker ud efter noget (hvad enten det befinder sig foran, ved siden af eller bag ved kørestolen), skal du altid sørge for, at du ikke læner dig for langt ud, idet en eventuel ændring af tyngdepunktet medfører risiko for, at kørestolen tipper eller vælter.
- Sørg for altid at anvende kørestolen på forsvarlig vis. F.eks. bør du altid undgå at køre ind mod eller over forhindringer (såsom trin og kantsten) uden at bremse imens, og du bør ikke køre hjulene hårdt ned i huller, mellemrum o.l.
- Kørsel på trapper bør kun ske med hjælp fra en ledsager. Der findes særligt udstyr til hjælp med f.eks. kørsel på ramper eller af og på kørestolslifte, og dette bør anvendes videst muligt. Hvis der ikke er egnet udstyr til rådighed, skal kørestolen tippes bagover og skubbes hen over forhindringen (dette kræver 2 ledsagere).
- Normalt bør enhver form for antitipstøtter, som er monteret på kørestolen, indstilles forud for forcering af trin o.l., så støtterne ikke kan komme i kontakt med forhindringen. I modsat fald risikerer man at komme alvorligt til skade, hvis kørestolen vælter. Efter forceringen skal antitipstøtterne indstilles, så de sidder i den rette position igen.
- Sørg for, at ledsageren kun holder i kørestolen ved hjælp af de dele, der sidder forsvarligt fast (dvs. ikke fodstøtterne eller sidestykkerne).
- Når man anvender kørestolslift, skal man sørge for, at eventuelle påmonterede antitipstøtter er placeret, så de ikke rager ud over platformen.
- Fastgør din kørestol er på en ujævn overflade, eller ved overførsel til og fra kørestolen (f.eks. ind og ud af en bil) ved brug af bremsehåndtagene.
- Hvis brugerens ben er amputeret ved låret, skal der anvendes antitipstøtter.
- Se efter, om dæktrykket er korrekt, inden du begynder at køre. I baghjul bør det være mindst 3,5 bar (350 kPa). Det maksimale tryk er angivet på dækket.
- Knæledsbremserne fungerer kun, hvis der er tilstrækkelig højt dæktryk, og indstillingerne er udført korrekt (se kapitlet "Bremsehåndtag").
- Bremserne er ikke beregnet til at bremse en kørestol i bevægelse. De er kun monteret for at sikre, at kørestolen ikke pludselig begynder at køre af sig selv. Når du stopper på en ujævn overflade, bør du altid bremse kørestolen for at undgå, at den kører af sig selv. Slå altid begge bremser til, da kørestolen ellers kan tippe.
- Bremserne er ikke beregnet til at bremse en kørestol i bevægelse.
- Gør altid brug af elevatorer og ramper. Hvis de ikke findes på steder, hvor det er relevant, bør du bede en ledsager om hjælp. Kørestolen må kun løftes i de dele, der er forsvarligt monteret. Hvis der er monteret anti-tip støtter skal disse fjernes/drejes væk inden løftet Kørestolen må kun skubbes og aldrig løftes, hvis der sidder en person i den.
- Hvis sædet og rygpolstringen er beskadiget, skal de udskiftes med det samme.
- Kørestolen må hverken løftes eller bæres i rygrørene eller skubbehåndtagene.
- Der må ikke monteres noget uautoriseret elektronisk udstyr, drevet eller mekanisk betjent bevægelsesdrev, håndgreb eller andre anordninger, som ændrer kørestolens tilsigtede formål eller struktur.
- Alle kombinationer med andet medicinsk udstyr skal godkendes af Sunrise Medical.
- Vær ekstra forsigtig i nærheden af åben ild, især glødende cigaretter. Sædet og rygpolstringen er fremstillet af materialer, som let kan antændes.
- Ved transport i et køretøj udstyret specielt til handicapbrug skal passagererne for så vidt muligt altid bruge de fastmonterede sæder og forsvarlige sikkerhedsseler i køretøjet. Det er kun ved at følge denne metode, at man kan sikre passagerernes bedst mulige beskyttelse i tilfælde af biluheld. Under forudsætning af, at der anvendes sikkerhedsudstyr, som forhandles af SUNRISE MEDICAL, samt et sikkerhedssystem udformet specielt til dette formål, kan letvægtskørestole anvendes som sæde ved handicaptransport i særligt indrettede motorkøretøjer. (Yderligere oplysninger findes i kapitlet "Transport").
- Sørg altid for, at quick-release-akslerne på baghjulene er indstillet korrekt og forsvarligt fastlåst. Hvis knappen på quick-release-akslen ikke er trykket ind, kan baghjulet ikke tages af.
- Især ved brug af drivringe i letvægtsmetal er der risiko for, at man brænder fingrene ved hårde opbremsninger, eller når der bremses på lange skråninger.
- Hvis kørestolen udsættes for direkte sollys gennem længere tid, kan dens enkelte dele (f.eks. stel, benstøtter, bremser og sidestykker) blive meget varme (>41°C).
- For at undgå skader på hænderne bør man lade være med at gribe mellem egerne eller mellem baghjulet og bremsen, mens kørestolen er i bevægelse.

- Når kørestolen anvendes udendørs, bør man altid bære læderhandsker for at få et bedre greb og beskytte hænderne mod snavs og overopvarmning.
- Kørestolen må ikke anvendes på skråninger > 10°.
- Den maksimale hældningsgrad for sikker kørsel på skråninger er dynamisk, dvs. den afhænger af kørestolskonfigurationen, brugerens fysiske evner samt den måde, brugeren kører på. Eftersom brugerens fysiske evner og måde at køre på er forskellige fra person til person, kan den maksimale hældningsgrad for sikker kørsel ikke angives her. Denne hældningsgrad skal derfor fastslås af brugeren selv med hjælp fra en ledsager for at undgå, at kørestolen tipper på skråninger. Det anbefales på det kraftigste, at uerfarne brugere får monteret antitipstøtter på kørestolen.
- Kørestolen må ikke anvendes på mudrede eller isglatte kørselsflader.
- Kørestolen må ikke anvendes på steder, hvor der ikke er adgang for fodgængere.
- Som for alle bevægelige dele, er der en naturlig risiko for at fingrene kommer i klemme. Du bedes håndtere den med forsigtighed.
- Kørestolen bør ikke anvendes i stærk regn, i sne eller glat føre, eller hvor kørselsfladen er i uforsvarlig stand.
- Kørestolen må ikke anvendes i farlige omgivelser.

⚠ADVARSEL!

KVÆLNINGSFARE – Dette mobilitetshjælpemiddel bruger små dele, som under visse omstændigheder kan udgøre en kvælningsrisiko for små børn.

BEMÆRK:
- Bremsernes funktion, såvel som de generelle køreegenskaber, afhænger af dæktrykket. Kørestolen føles betydeligt lettere og er nemmere at manøvrere, når baghjulene er pumpet ordentligt op, og der er samme dæktryk i begge hjul.
- Sørg for, at der er slidbanemønster nok på alle dækkene!
- Husk, at du til enhver tid skal overholde de gældende færdselsregler, når du færdes i offentlig trafik.
- Når du færdes i mørke, bør du altid være iført lyst tøj eller tøj med reflekser, så du bedre kan ses. Sørg for, at reflekserne i hver side og bag på kørestolen er fuldt synlige. Det anbefales også, at du monterer en egentlig lygte på kørestolen.
- Pas altid på, at du ikke får fingrene i klemme, når du arbejder med eller justerer kørestolen!
- De kørestole, der er vist og beskrevet i denne brugervejledning, er muligvis ikke nøjagtigt magen til din egen model. Dog er alle vejledninger stadig fuldt ud relevante uanset de forskellige detaljer, der måtte være.
- Producenten forbeholder sig ret til at ændre enhver form for vægtangivelser, mål eller andre tekniske data indeholdt i denne vejledning uden forudgående varsel. Alle tal, mål og kapaciteter vist i denne vejledning er omtrentlige og udgør altså ikke tekniske specifikationer.
- Justeringer af kørestolen, især justeringer af sikkerhedsrelaterede komponenter, for eksempel bremser, anti-tip og ryglæn skal foretages af en autoriseret forhandler.
- Hvis man benytter tilføjet mobilt udstyr, som håndcykler, strømført udstyr osv., skal man sikre, at kørestolen er udstyret med de korrekte svinghjulsgafler til sådan brug.

Brugstid
- Produktets forventede levetid er 5 år.

2.0 Transportmuligheder

⚠RISIKO!

Hvis dette påbud ikke overholdes, er der risiko for alvorlige personskader eller livsfare!

Transport af kørestolen i et køretøj:

En kørestol, der er fastspændt i et køretøj, giver ikke samme sikkerhed og beskyttelse under transporten, som hvis man bruger køretøjets faste sæder og sikkerhedsseler. Det anbefales altid, at brugeren flyttes over i køretøjets faste sæder. Vi erkender imidlertid, at det ikke altid er praktisk muligt at flytte brugeren. Under sådanne omstændigheder, hvor det er nødvendigt, at brugeren transporteres siddende i kørestolen, skal følgende råd overholdes nøje:

1. Sørg for at få bekræftet, om køretøjet er monteret med det rette udstyr til transport af en passager i kørestol, og om ind- og udgangsforholdene passer til den type kørestol, du anvender. Køretøjets bund skal være kraftig nok til at bære den samlede vægt af brugeren, kørestolen og evt. tilbehør.
2. Der bør være plads nok rundt om kørestolen til, at man let kan komme til at fastgøre, stramme og løsne såvel bespændingssystemet som sikkerhedsselerne.
3. Med brugeren siddende i kørestolen skal den placeres i kørselsretningen og fastspændes ved hjælp af kørestolsbespænding samt et sikkerhedsselesystem til brugeren (hvor både fastspændings- og sikkerhedsselesystemet opfylder kravene i ISO 10542 eller SAE J2249) i henhold til producentens vejledning for brugen af pågældende systemer.
4. Kørestolen er ikke afprøvet til at placeres i andre retninger i et køretøj, og den må derfor under ingen omstændigheder transporteres i sidelæns retning (Fig. a).
5. Kørestolen skal spændes fast ved hjælp af et 4-punktssystem til kørestolsbespænding, som opfylder kravene i ISO 10542 eller SAE J2249. Disse systemer omfatter ikke-justerbare remme foran og justerbare remme bagpå, som normalt fastgøres ved hjælp af karabinhager eller S-kroge samt spænder med han- og hun-dele. Disse bespændingssystemer består normalt af 4 individuelle remme, som fastgøres til hvert hjørne af kørestolen.
6. Fastspændingsremmene bør monteres på selve kørestolsstellet som illustreret på næste side og må altså ikke føres rundt om påmonterede dele eller tilbehør såsom hjulenes eger, bremserne eller fodstøtterne.
7. Fastspændingsselerne bør monteres så nær ved en 45° vinkel som muligt og derefter spændes forsvarligt i henhold til producentens vejledning.
8. Der må ikke udføres ændringer eller udskiftninger af kørestolens fastspændingspunkter, konstruktionsmæssige komponenter eller steldele uden forudgående henvendelse til producenten. I modsat fald kan en Sunrise Medical-kørestol ikke længere betragtes som egnet til transport i et køretøj.
9. Kørestolsbrugeren skal fastspændes med såvel hofte- som skulderseler. Dermed nedsættes risikoen for, at vedkommende slår hovedet eller brystkassen mod andre dele af køretøjet samt risikoen for andre alvorlige skader på brugeren og andre personer i køretøjet. (Fig. B) Skulderselen skal monteres på B-søjlen i køretøjet - i modsat fald udsættes brugeren for øget risiko for alvorlige skader.
10. En nakkestøtte, som er egnet til transport (oplysninger om dette findes på nakkestøttens mærkat) skal være monteret og hensigtsmæssigt indstillet under transporten.
11. Udstyr beregnet til kropsstøtte (f.eks. hofteremme eller hofteseler) må ikke bruges til fastspænding i køretøjet og må især ikke anvendes som den eneste form for fastspænding af kørestolsbrugeren under transport i et køretøj, medmindre udstyret er godkendt og mærket i henhold til ISO 7176-19 eller SAE J2249.

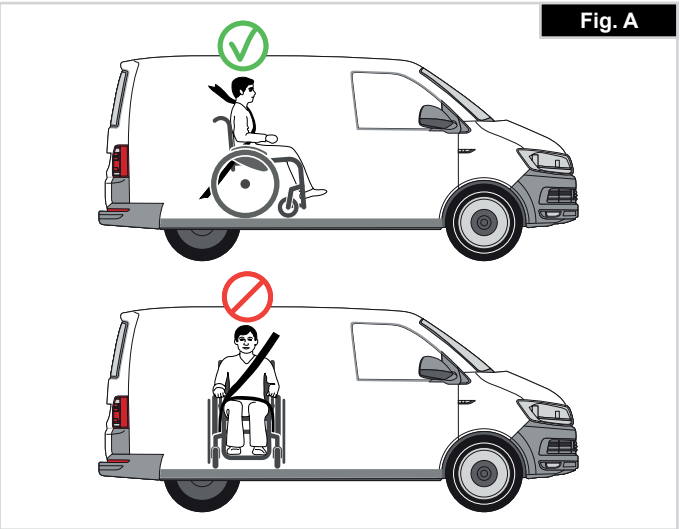

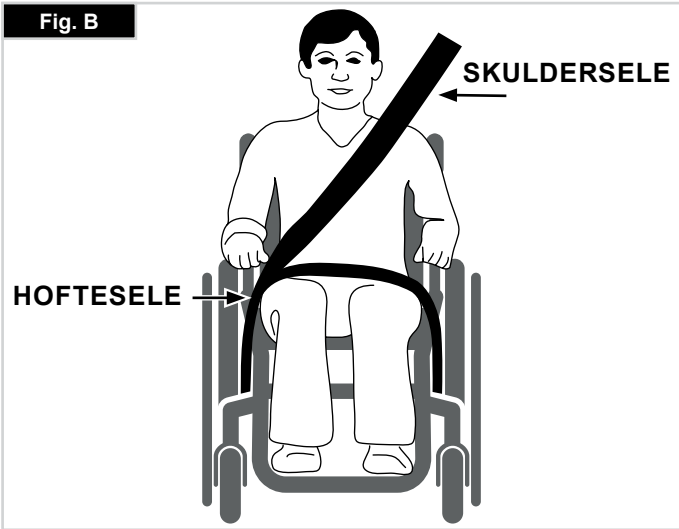

Transportmuligheder fortsat

12. Kørestolsbrugerens sikkerhed under transporten afhænger af, hvor omhyggeligt arbejdet udføres af den person, der er ansvarlig for at fastgøre kørestolsbespændingen, og de skal have modtaget relevante instruktioner og/eller træning om anvendelsen.
13. Man bør for så vidt muligt afmontere alt hjælpeudstyr fra kørestolen og opbevare det på sikker afstand af kørestolen, f.eks.:
stokke, løse puder og bordplader.
14. Benstøtter med hævefunktion eller leddelt indstillling bør ikke anvendes i hævet position under transport af kørestol og bruger, hvis der samtidig anvendes kørestolsbespænding samt et sikkerhedsselesystem til fastspænding af kørestolsbrugeren.
15. Ryglæn med tilbagelæning bør indstilles i opretstående position.
16. De manuelle bremser skal slås til, så de griber forsvarligt fast i dækkene.
17. Sikkerhedsseler skal monteres på B-søjlen i køretøjet. Pas på, at selen ikke holdes væk fra kroppen på grund af kørestolskomponenter såsom armlæn eller hjul, der kan sidde i vejen for selen.

Vejledning i fastspænding af kørestolsbrugeren:

1. Hofteselen skal bæres lavt hen over den forreste del af bækkenet, så hofteselens vinkel ligger inden for det optimale område på 30-75° i forhold til vandret.
Ideelt bør man forsøge at opnå en mere skråtstillet (dvs. større) vinkel inden for det optimale område, dvs. tæt på, men aldrig større end 75°. (Fig. C).
2. Skulderselen skal sidde korrekt ned over skulderen og skråt hen over brystkassen som vist på billedet (Fig. D og E).
Sikkerhedsselerne skal strammes så meget, som det kan lade sig gøre uden at føles ubehageligt for brugeren.
Sikkerhedsselernes remme må ikke være snoet under brugen.
Skulderselen skal sidde korrekt ned over skulderen og skråt hen over brystkassen som vist på billedet (Fig. D og E).

3. Kørestolens fastgøringspunkter findes på den indre del at det forreste stel, lige over svinghjulet og det bageste sidestel. Selerne monteres rundt om sidestellene på det punkt, hvor de vandrette og lodrette stelrør krydser hinanden. (Se Fig. G - H)
4. Symbolet for fastgøring (Fig. F) på kørestolsstellet viser, hvor fastspændingsremmene skal placeres. Remmene skal strammes efter, når de forreste remme er monteret for at holde kørestolen på plads.

BRUGER DER VEJER MINDRE END 22 kg
Når den bruger, der transporteres, er et barn, der vejer mindre end ialt 22 kg, og det involverede køretøj har mindre end otte (8) siddende passagerer, anbefales det at de overføres til et UNCE Regulation 44-kompatibelt børnesikkerhedssystem (CRS).
Denne type børnesikkerhedssystem giver passageren et mere effektivt sikkerhedssystem end det traditionelle 3-punkts sikkerhedssystem, og nogle CRS-systemer omfatter yderligere holdningsstøtte, der hjælper med at bevare barnets siddestilling.
Forældre eller plejere kan overveje muligheden i nogle tilfælde for deres barn at blive i kørestolen mens de transporteres, på grund af barnets kropsholdningskontrol og kørestolens indstillinger.
I sådanne tilfælde anbefaler vi at dit professionelle sundhedspersonale og relevante kompetente personer udfører en risikovurdering.

Transportmuligheder – fastspændingsremmenes placering på kørestolen

Kørestolen er fastgjort ved hjælp af forhjulenes fastspændingsseler. (Fig. G).
Placering af kørestolens bageste fastspændingssele, (Fig H).

Fig.C

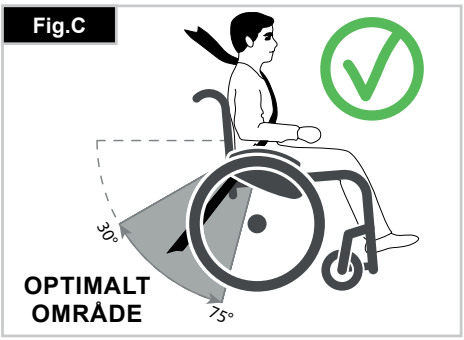

Fig.E

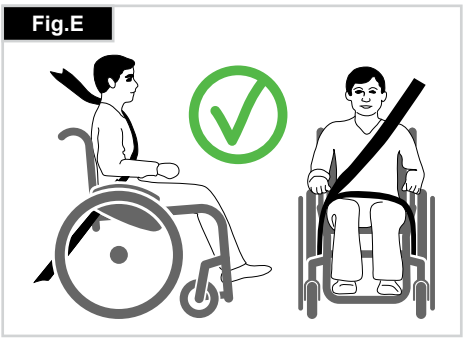

Fig. G

Fig.D

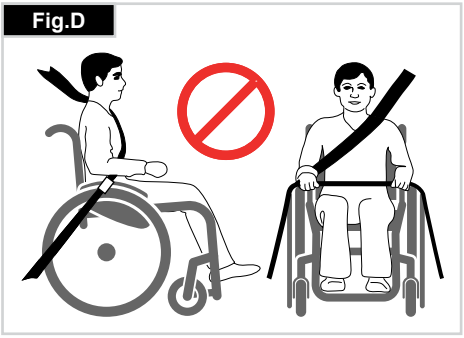

Fig.F

Fig. H

3.0 Garanti

GARANTI

DENNE GARANTI INDSKRÆNKER IKKE DINE RETTIGHEDER I HENHOLD TIL KØBELOVEN.

Sunrise Medical* yder en garanti, som anført i garantibetingelserne for kørestole til sine kunder, der dækker følgende

Garantibetingelser

1. Hvis en del eller dele kørestolen har brug for reparation eller udskiftning på grund af en produktions- og/eller materialefejl inden for 24 måneder, eller for ramme og tværbeslag inden for 5 år fra levering til kunden, bliver den påvirkede del repareret eller udskiftet gratis. (Batterierne er dækket af garantien i en periode på 12 måneder, betinget af, at den korrekte vedligeholdelse for batteriet følges)
2. For at håndhæve garantien, skal du kontakte Sunrise Medical kundeservice med nøjagtige oplysninger om problemets beskaffenhed. Såfremt du anvender kørestolen uden for din Sunrise Medical-servicerepræsentants område, skal reparationer og udskiftninger i henhold udføres af en anden part anvist af producenten. Kørestolen skal repareres af en Sunrise Medical autoriseret kundeservicemedarbejder (forhandler).
3. For dele, som er blevet repareret eller udskiftet indenfor denne garanti, giver vi en garanti i overensstemmelse med disse garantivilkår for kørestolens resterende garantiperiode i henhold til punkt 1).
4. For originale reservedele, der er blevet monteret på kundens regning, er disse dækket af en garanti på 12 måneder, (efter monteringen), i overensstemmelse med disse garantibetingelser.
5. Forbrugsdele såsom puder, dæk, slanger og lignende dele er ikke dækket af garantien, undtagen i tilfælde af for tidlig slitage af den del, er et direkte resultat af en fabrikationsfejl.
6. Erstatningskrav fra denne garanti kan ikke forekomme, for reparationer eller udskiftninger på kørestolen nødvendiggjort som følge af, at

a) Kørestolen eller delen ikke er vedligeholdt i henhold til producentens anbefalinger som angivet i brugervejledningen og/eller den tekniske vejledning.

b) Der er anvendt andet tilbehør end det, der er angivet som originalt tilbehør fra producentens side.

c) Kørestolen eller delen er beskadiget som følge af misligholdelse, uheld eller uhensigtsmæssig brug.

d) Ændringer/modificeringer er blevet foretaget på kørestolen eller dele, der afviger fra fabrikantens specifikationer.

e) Hvis der er foretaget reparationer, inden kundeservice er blevet informeret om omstændighederne.

7. Denne garanti er omfattet af loven i det land, hvor produktet blev købt fra Sunrise Medical“

** Betyder den Sunrise Medical forhandler hvorfra produktet blev købt.*

4.0 Håndtering

Sådan foldes kørestolen sammen

Start med at fjerne sædepuden fra kørestolen, og slå så fodpladen (i ét stykke) eller de individuelle fodplader op. Tag fat i selen eller sæderørene (Fig. 4.1) på midten, fra bagsiden, og træk den opad.

Transport

Flytning af kørestolen bør foretages, mens den er klappet sammen, idet man løfter kørestolen i den forreste del af tværstiveren og skubbehåndtagene.

Sådan foldes kørestolen ud

Skub begge rammehalvdele fra hinanden. Tryk derefter ned på sæderørene (se illustrationen). Dermed er kørestolen foldet ud. Sæderørene skal nu klikkes på plads i plast sadlen. Dette kan gøres lettere ved, at man vipper kørestolen lidt til en af siderne, så vægten tages af det ene baghjul.**Pas på, at du ikke får fingrene i klemme i tværstivermontagen**. Montér sædepuden. (Fig. 4.2).

Sådan sætter du dig i kørestolen uden hjælp (Fig. 4.3)
- Skub kørestolen hen mod en væg eller et tungt møbel.
- Slå bremserne til.
- Slå fodpladerne op.
- Du kan nu lade dig sænke ned i kørestolen.
- Slå fodpladen/fodpladerne ned igen, og anbring fødderne, så de sidder foran hælstropperne.

Sådan rejser du dig fra kørestolen uden hjælp (Fig. 4.4)
- Slå bremserne til.
- Slå fodpladen/forpladerne op ved hjælp af den ene fod
- Med den ene hånd på armlænet skal brugeren nu bøje sig let fremover, så kropsvægten flyttes fremad til den forreste del af sædet, og derefter med begge fødder fast på jorden, og med den ene fod foran den anden, skub den i opretstående position.

⚠ADVARSEL!

- Stå ikke på fodpladerne under ind- eller udstigning. Kørestolen kan tippe fremad, hvis man står på fodpladerne.
- Anbring altid fødderne sikkert på jorden ved ind- eller udstigning af kørestolen.
- Du skal altid sætte aktivere bremserne, når du stiger ind eller ud af kørestolen.

Fig. 4.1

Fig. 4.2

Fig. 4.3

Fig. 4.4

5.0 Quick-release aksler

Quick-release-aksler på baghjulene

Baghjulene er forsynet med quick-release-aksler. Hjulene kan derfor monteres eller afmonteres uden brug af værktøj. Hjulet afmonteres ganske enkelt ved et tryk på knappen til quick-release på akslen, hvorefter hjulet trækkes af akslen. (Fig. 5.1).

Hurtigudløsning for quads/tetraplegikere

Løft udløsningsstangen (1) op. Udtagning af quick release-akslerne og/eller hjulene.

Når hjulene/quick release-akslerne er blevet sat tilbage på stolen, skal udløsningsstanden løftes ned igen.

Du skal altid sørge for at udløsningsmekanismen er lukket og låst fuldstændige, inden du begynder at bruge kørestolen (Fig. 5.2).

Fig. 5.1

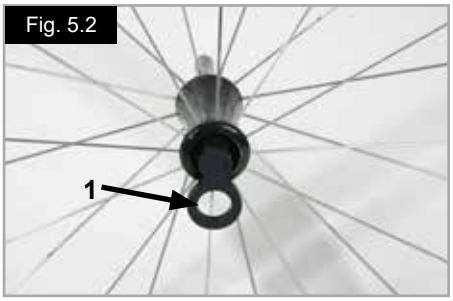

Fig. 5.2

⚠**ADVARSEL!**

- Quick-release-knappen på akslen skal holdes nede, mens akslen skubbes på plads i stellet for at montere baghjulene. Giv slip på knappen igen for at låse akslen på plads. Quick-release-knappen fastlåses igen i udgangspositionen.
- Risiko for ulykke. Pas på ikke at få fingrene i klemme i det roterende hjul. Stop altid hjulrotation, før hjulene fjernes **.**

6.0 Indstillinger

6.1 Tippedaler

Tippepedal bruges af ledsagere til at skubbe en kørestol over en forhindring. Der skal trædes på røret for at skubbe kørestolen, for eksempel over en kantsten eller et trin (Fig. 6.1.1).

6.2 Bremser

⚠**VIGTIGT!**

Bremsefunktionen kan nedsættes, hvis bremserne er forkert monteret og/ eller justeret, eller hvis dæktrykket er for lavt.

Bremser

Din kørestol er udstyret med to sæt bremser. De aktiveres med direkte kontakt til dækkene. Bremserne aktiveres ved at skubbe begge bremsehåndtag fremad, så de støder mod stopklodserne. Bremserne frigøres ved at skubbe bremse-håndtagene tilbage til udgangspositionen.

Følgende medfører nedsat bremsefunktion:

- Slidte dæk
- For lavt dæktryk
- Våde dæk
- Forkert indstilling af bremserne.

Bremserne er ikke beregnet til at bremse en kørestol i bevægelse. Bremserne må derfor aldrig bruges til at bremse kørestolen, mens den er i bevægelse. Brug altid drivringene/håndringene til at bremse kørestolen. Sørg for, at afstanden mellem dæk og bremser opfylder de angivne specifikationer. Afstanden justeres ved at løsne skruen, hvorefter den passende afstand kan indstilles. Spænd derefter skruen (Fig. 6.2.1 og 6.2.2).

⚠**VIGTIGT!**

Efter justering af baghjulene bør afstanden til bremserne kontrolleres og om nødvendigt justeres.

Bremsehåndtagets forlænger

Ved brug af forlængeren kræves der kun et minimum af kræfter til betjening af bremserne.
Bremsehåndtagets forlænger er skruet fast til bremsehåndtagene. Hvis den hæves kan den drejes fremad (Fig. 6.2.3).

⚠**ADVARSEL!**

- Hvis bremsen monteres for tæt på hjulet, bliver kørestolen sværere at betjene. Dette kan medføre, at forlængeren til bremsehåndtaget knækker**!**
- Hvis brugeren overbelaster forlængeren ved at støtte sig til den, vil håndtaget knække! Vandsprøjt fra dækkene kan medføre nedsat bremseeffekt.

Fig. 6.1.1

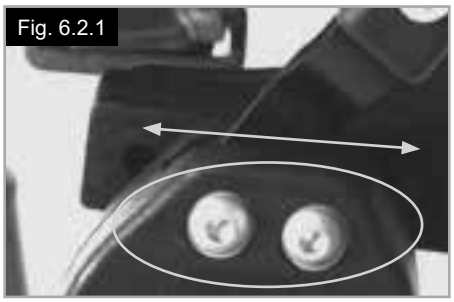
Fig. 6.2.1

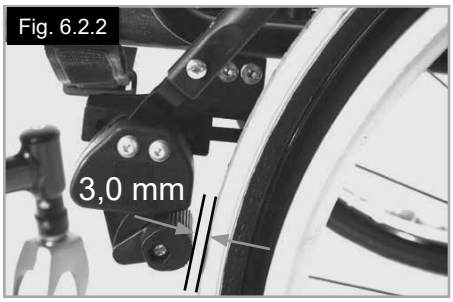

Fig. 6.2.2

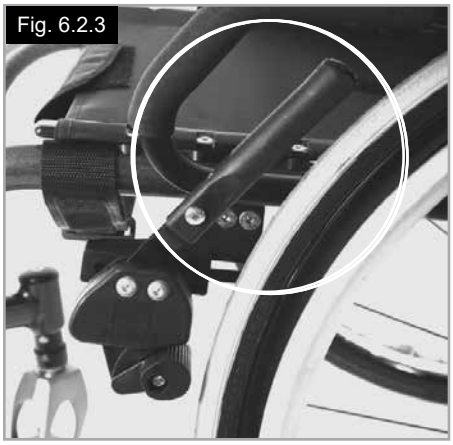
Fig. 6.2.3

En-håndsbremse

Din kørestol er udstyret med to sæt bremser, som betjenes fra venstre eller højre side. De aktiveres med direkte kontakt til dækkene. Bremsen aktiveres ved at skubbe bremsehåndtaget fremad imod stopklodsen. For at udløse hjulet, træk stangen tilbage til den originale position.

Hvis kraften holdes vil det medføre:

• Slidte dæk
• For lavt dæktryk
• Våde dæk
• Forkert indstilling af bremserne.

⚠ADVARSEL!

- Bremserne er ikke beregnet til at bremse en kørestol i bevægelse.
- Bremserne må derfor aldrig bruges til at bremse kørestolen, mens den er i bevægelse.
- Brug altid drivringene/håndringene til at bremse kørestolen.
- Sørg for, at afstanden mellem bremserne og dækkene overholder de angivne mål.

Afstanden justeres ved at løsne skruerne (1), hvorefter den passende afstand kan indstilles.
Fastspænd skruen, Fig. 6.2.4 - 6.2.5 (se siden vedr. tilspændingsmomenter).

⚠VIGTIGT!

Efter justering af baghjulene bør afstanden til bremserne kontrolleres og om nødvendigt justeres.

Fig. 6.2.4

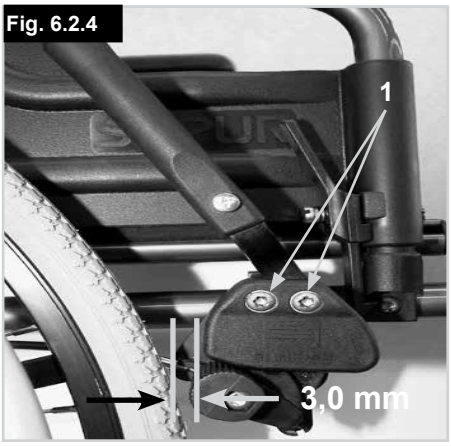

Fig. 6.2.5

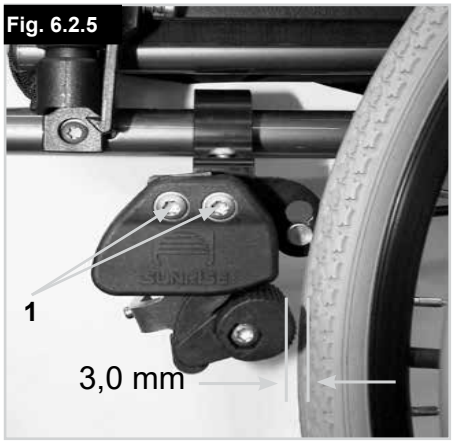

Kompakt bremsehåndtag

Kompaktbremserne sidder under sæderemmen og betjenes ved at trække selve bremserne bagud i dækkets retning. For at bremserne skal kunne fungere korrekt, skal de være trukket helt, så de støder mod stopklodserne, (Fig. 6.2.4).

Fig. 6.2.4

⚠VIGTIGT!

- Hvis bremserne ikke monteres korrekt, kan det resultere i at kørestolen er sværere at betjene. Dette kan medføre, at bremseforlængeren knækker!
- Bremsens monteringsbolte må ikke løsnes og/eller strammes yderligere.

Tromlebremser

Tromlebremser gør det muligt for en ledsager at bremse sikkert og bekvemt. De kan også aktiveres ved hjælp af et bremsehåndtag (1) for at forhindre, at kørestolen kører af sig selv.
Det skal kunne høres, når bremsehåndtaget klikker på plads.
Tromlebremsernes funktion er ikke afhængig af lufttrykket i dækkene (Fig. 6.2.5).

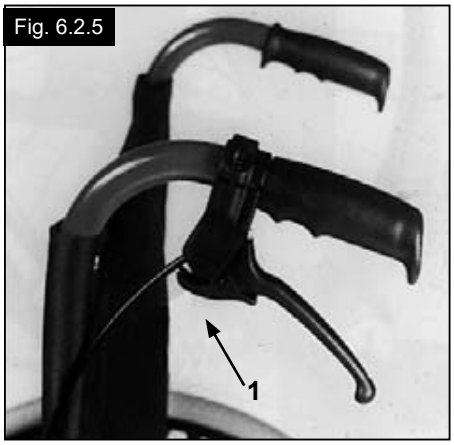

Fig. 6.2.5

⚠ADVARSEL!

- Tromlebremserne bør kun justeres af autoriserede forhandlere.
- De 2 bremser skal altid betjenes samtidigt, for at kontrollere køreretningen!
- Skivebremser kan kun bruges som en dynamisk bremse til at stoppe kørestolen under kørslen.
- Hjullåsen skal altid sættes i indgreb, for at sikre kørestolen under et kort eller langt stop, eller for overførsel.

6.3 Fodstøtter

Neon²-modellen fås med forskellige typer fodplader. De kan alle slås op for at lette overførsel til/fra kørestolen. Hver type beskrives for sig selv nedenfor.

Fodstøtte og arm der kan svinges udad

Når fodstøtterne monteres, bliver disse monteret i en udadgående position (Fig. 6.3.1). Drej dem derefter indad, indtil låsen går i indgreb (1). For at fjerne fodstøtterne, brug grebet (2), sving fodstøtten udad og løft den af. Kontroller at fodstøtten er aktiveret korrekt.
Fodstøtten er begrænset af stop af svingarmen (Fig. 6.3.1) i en 90° position. Dette sikrer at afbrydelsen ikke uforvarende bliver frigjort, når svingarmen bliver svinget ud.

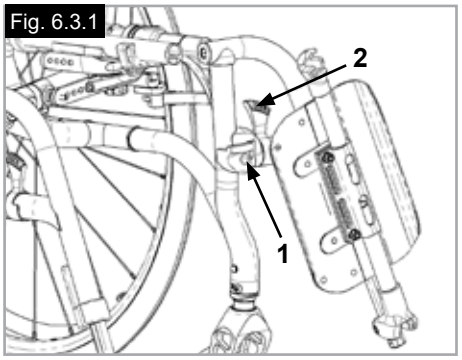

Fig. 6.3.1

⚠ADVARSEL!

Fodstøtterne er ikke designet til at blive brugt til at løfte eller bære kørestolen, hvis der sidder en person i den.

Justering af bøjlens spillerum

Hvis bøjlen har spillerum (Fig. 6.3.2) kan området justeres. Bøjlens stift (1) er tilspidset og spillerummet kan reduceres når stiften afskrues en smule.
Tag bøjlen af stolen ved hjælp af udløsningsmekanismen.
Brug en skruetrækker og drej stiften (1) på forsiden forsigtigt til venstre. Prøv derefter bøjlen på stolen. Hvis bøjlens mekanisme ikke længere fungerer/ fanger, skal den løsnes en smule.
Hvis spillerummet stadig er for meget, og handlingen ikke accepteres, skal du gentage handlingen.

Underbenslængde

Underbenslængden kan justeres ved, at man løsner spændeskruen, 2 (Fig.6.3.3). Skru spændeskruen løs, og justér røret med fodstøtten, til det sidder som ønsket.
Spænd spændeskruen igen (se siden vedrørende tilspændingsmomenter).
Sørg for, at samlestykket af plast sidder korrekt under spændeskruen.

⚠ADVARSEL!

- Stå ikke på fodpladen under ind- eller udstigning. Stolen kan tippe fremad, hvis man står på fodpladen. Anbring altid fødderne sikkert på jorden ved ind- eller udstigning af stolen.

Platform fodplader

Fodpladen kan slås op for at lette overførsel til og fra kørestolen.
Fodpladen kan også vippes og indstilles i seks forskellige vinkler fra vandret.
Spænd skruen (1) på fodpladens yderside forsvarligt fast.
Ved at fjerne klemmerne (2), kan fodpladen justeres i tre forskellige positioner, både mod forsiden og bagsiden. Slæk justeringsskruen (3) for at ændre fodpladens vandrette position. Fodpladen skal være slået op ved udførelse af denne justering, (Fig. 6.3.4 til Fig. 6.3.5).
Når du er færdig, skal du sikre dig, at alle skruerne er forsvarligt fastspændt (se siden vedr. tilspændingsmomenter).
Der skal altid bevares et minimalt interval på 2,5 centimeter fra jorden.

Fig. 6.3.2

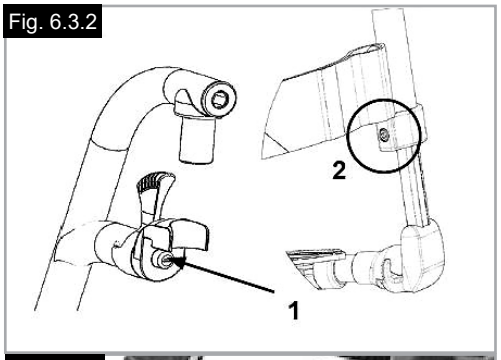

Fig. 6.3.3

Fig. 6.3.4

Fig. 6.3.5

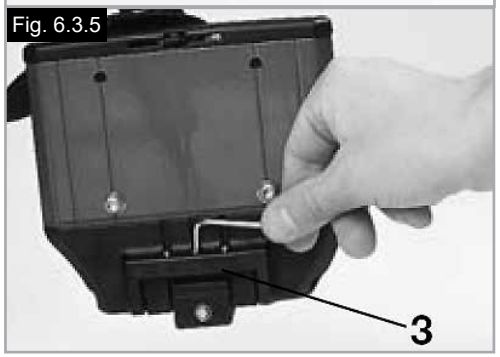

Justering af fodstøtternes bredde

Fodstøttens bredde kan justeres ved at løsne skruen (1) og indstille den ønskede bredde ved hjælp af 1, 2 eller 3 afstandsstykker (2), som placeres fra ydersiden til indersiden, hvorefter skruen spændes fast igen, (Fig. 6.3.6).

Letvægtsfodstøtte

Fodstøttevinklen kan justeres ved at løsne skruerne (2). Sideafskærmningspaneler kan monteres på fodstøtten ved hjælp af monteringshullerne (3). Ved hjælp af disse paneler kan du undgå, at fødderne utilsigtet glider fri af fodstøtten, (Fig. 6.3.7). Sørg for, at alle skruer er spændt korrekt efter justeringen (se siden vedr. tilspændingsmomenter).

Breddejustering

Fodpladens bredde justeres ved at løsne skruen (2). Derefter kan rørene i holderen skubbes ind og ud, så fodpladens bredde ændres (Fig. 6.3.7).
Sørg for, at skruerne spændes med det korrekte moment.

Fodstøtte, højt monteret

(Fig. 6.3.8 - Fig. 6.3.9)

Fodpladerne kan vippes op for at gøre det lettere at stige ind og ud af din kørestol.
Fodpladerne kan justeres indenfor deres hældningsvinkel i forhold til en plan overflade. Løsn skruerne (1 til 2). Sæt derefter fodpladerne i den ønskede vinkel. Stram derefter alle skruerne. Efter justringen skal du altid sørge for at alle skruerne er spændt forsvarligt (se siden vedr. tilspændingsmomenter). For at hindre kørestolen fra at vælte, sørg for at der minimalt er et interval på 2,5 cm mellem fodstøtten og røret og jorden (med et horisontalt sæde).

Benstøttens hævefunktion - standard

Sådan løftes den op:

Træk fodstøtten opad og indstil den på ønskede højde. Når dette gøres, kan det høres at fodstøtten klikker på plads (Fig. 6.3.10).

Sådan sænkes benstøtten:

Tag belastningen af fodstøtten et kort øjeblik, ved at løfte underbenet, og derefter skubbe udløsningsstangen.
Derefter kan fodstøtten svinges nedad. Så snart du slipper stangen, klikker fodstøtten tilbage på plads.

⚠ ADVARSEL!

- Der er risiko for at fingrene kommer i klemme, når fodstøtten bliver flyttet op eller ned.
- Må du ikke sætte dine fingre i justeringmekanismel mellem stellet og fodstøttens bevægende dele.
- Fodstøtterne er ikke designet til at blive brugt til at løfte eller bære kørestolen, hvis der sidder en person i den.
- Når du rejser dig fra, eller står ud af stolen, må du aldrig stå på fodpladerne.

Fig. 6.3.6

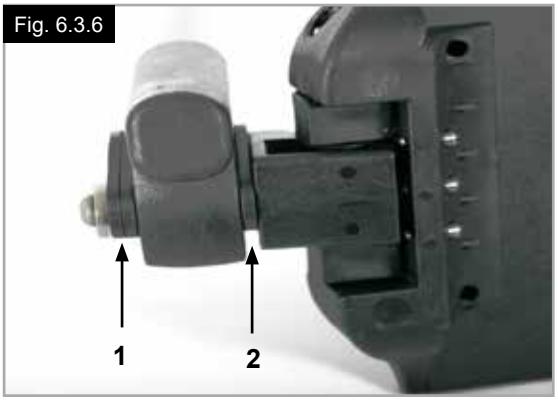

Fig. 6.3.7

Fig. 6.3.8

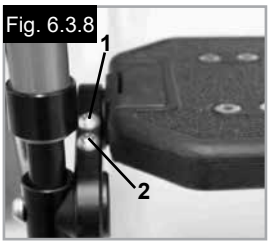

Fig. 6.3.9

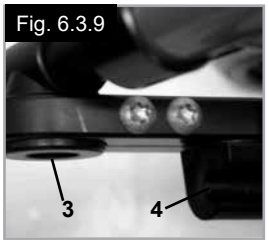

Fig. 6.3.10

6.4 Sædestyring

Sædepolstring

Sædets selespænding kan justeres ved at bruge flere stropper. For at justere sædeselens spænding, skal alle stropperne være åbne. Ved at trække i stropperne, bliver sædepolstring strammet, (Fig. 6.4.1).

BEMÆRK: Hvis spændingen er for høj, vil tværafstiveren ikke være i stand til at glide ind i sadlen.

Fig. 6.4.1

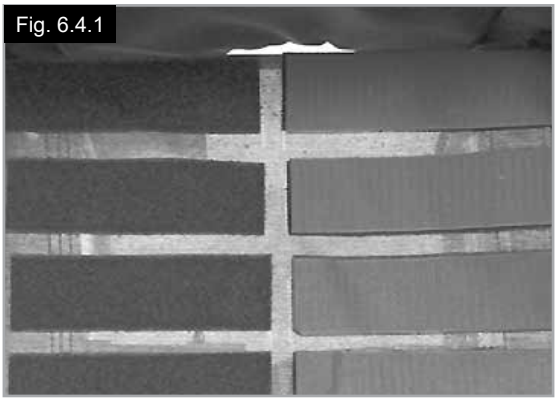

Indstilling af sædehøjden:

Letvægtsadapter

Sådan ændrer du sædehøjden:

- Løsn unbrakoskruerne (1) med en unbrakonøgle. Anbring akselbeslaget (2) på akselmonteringsrøret (3) i henhold til den ønskede sædehøjde (Fig. 6.4.2).
- Akselophænget kan monteres omvendt for at opnå det laveste mulige siddetryk.
- Spænd unbrakoskruerne (1) igen med 8 Nm.

Fig. 6.4.2

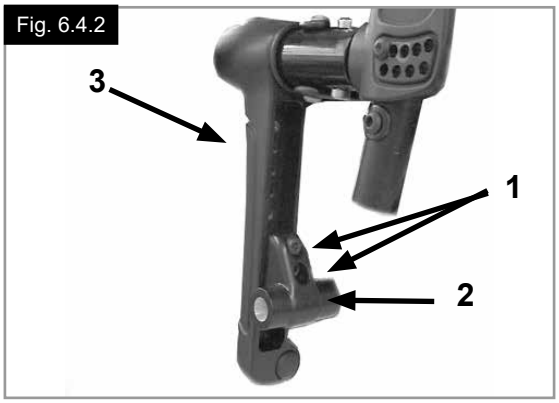

Standard adapter

Sådan ændrer du sædehøjden:

- Løsn unbrakoskruerne (A) med en unbrakonøgle.
- Anbring akselbeslaget (B) på akselmonteringsrøret (C) i henhold til den ønskede sædehøjde (Fig. 6.4.3).
- De 2 unbrakoskruer (A) spændes med 8 Nm.

Fig. 6.4.3

BEMÆRK:
- Justering af bageste sædehøjde kan medføre, at svinghjulsvinklen også skal justeres.
- Hvis akselholderen blev flyttet eller fjernes under justering af sædehøjde, skal hjuljustering og hjulafstandens bredde kontrolleres, og, hvis det er relevant, justeres, (læs afsnittet "Sporing af hjul").

⚠VIGTIGT!

Nogle af skruerne, der anvendes under produktionen, er belagt med gevindlåsende væske (blå prik på gevindet) og kan kun justeres op til 3 gange, før de skal udskiftes med nye gevindlåsende skruer. Skruerne kan som alternativ genmonteres med Loctite™ 243 låsevæske.

Indstilling af tyngdepunkt

I grove træk kan justering af tyngdepunktet foretages på to forskellige måder. Justering kan udføres direkte på akselophænget (kun standard adapter) ved at rykke de halvmåneformede afstandsstykker fra den ene til den anden side. Hvis justeringen skal udføres i større trin, er det nødvendigt at ændre akselmonteringsrørets position på stellet.

BEMÆRK:

- Justering af tyngdepunkt kan føre til en ustabil kørestol, der er tilbøjelig til at tippe. Dette kræver montering af anti-tip-rør.
- Justering af tyngdepunktet kan medføre, at svinghjulsvinklen også skal justeres.

Justering af akselmonteringsrørets position

Hjulene tages ud af akselholderen ved hjælp af quick-release-akslerne
.
Løsn begge skruer (1) øverst på akselholderen, og afmonter disse helt.
Løsn skruen på rammen (2), og afmonter den helt.
Monter akselmonteringsrøret i den ønskede position på rammen, sæt skruerne (1) og (2) tilbage på plads og stram dem til 7 Nm.
Løsn herefter skruerne (3) under sæderøret (4), og skyd sæderøret i den ønskede position.
Spænd skruerne (3) igen til 7 Nm.
Sørg for, at højre og venstre side indstilles nøjagtigt ens. (Fig. 6.4.4 til Fig. 6.4.5).

Indstilling af tyngdepunkt på standard akselophæng

Justering kan udføres direkte på akselophænget (kun standard akselophæng) ved at rykke de halvmåneformede afstandsstykker fra den ene til den anden side. 3 positioner er mulige (Fig. 6.4.6 til Fig. 6.4.8). Hjulene tages ud af akselophænget (4) ved hjælp af quick-release-akslerne. Løsn unbrakoskruerne (1) med en unbrakonøgle. Fjern låget (2) fra akselophænget, og indstil de halvmåneformede afstandsstykker (3) i henhold til det ønskede tyngdepunkt. Sæt låget tilbage, og spænd unbrakoskruerne igen (1) med 8 Nm.

BEMÆRK: Hvis akselophænget blev flyttet eller fjernes under justering af tyngdepunkt, skal hjuljustering og hjulafstandens bredde kontrolleres, og, hvis det er relevant, justeres, (læs afsnittet "Sporing af hjul").

⚠**VIGTIGT!**

Nogle af skruerne, der anvendes under produktionen, er belagt med gevindlåsende væske (blå prik på gevindet) og kan kun justeres op til 3 gange, før de skal udskiftes med nye gevindlåsende skruer. Skruerne kan som alternativ genmonteres med Loctite™ 243 låsevæske.

Fig. 6.4.4

Fig. 6.4.5

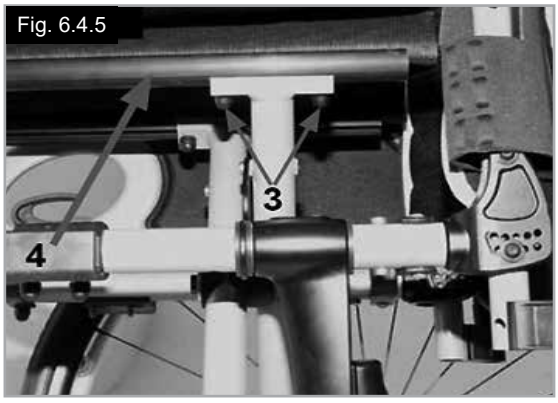

Fig. 6.4.6

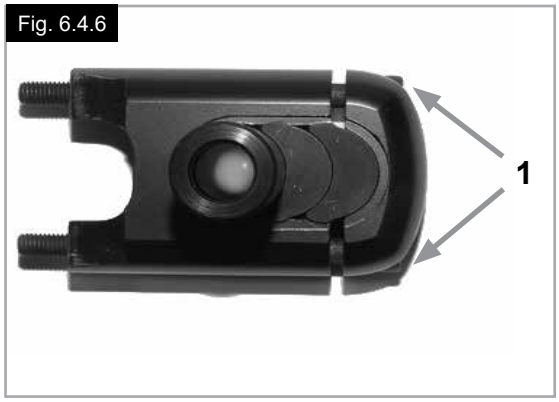

Fig. 6.4.7

Fig. 6.4.8

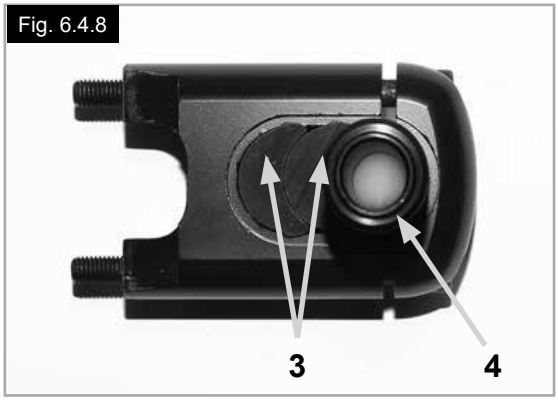

6.5 Svinghjul

Indstilling af svinghjul, svinghjulsophæng og svinghjuls-gaffel

Hvis kørestolen trækker en anelse mod højre eller venstre eller svinghjulene slingrer, kan det skyldes én eller flere af følgende årsager:

- Hjulenes forlæns og/eller baglæns bevægelse er ikke indstillet korrekt.
- Cambringen er ikke indstillet korrekt.
- Svinghjulene og/eller baghjulene har forkert dæktryk; hjulene drejer ikke frit nok.

Svinghjulene skal justeres optimalt, for at kørestolen kan køre lige. Svinghjulene bør altid justeres af en autoriseret forhandler. Svinghjulsophængene skal genindstilles, og hjulholderen skal kontrolleres, hver gang der er foretaget ændringer af baghjulenes position.

Justering af svinghjulsadapteren

Man kan nemt kontrollere, om forgaflerne er indstillet parallelt, ved at tælle de synlige riller/tappe på begge sider. Når svinghjulsgaflen er indstillet, sidder den ved hjælp af tappene i en forsvarlig position, men kan stadig justeres 2° ad gangen op til 16° (Fig. 6.5.1).
Brug den flade side foran svinghjulsgaflen til at kontrollere om der er en højrevinklet position til jorden (Fig. 6.5.2).

Det patentbeskyttede design betyder, at svinghjulsgaflen kan drejes, så den igen kan indstilles vinkelret på kørselsfladen, når sædehældningen ændres.

⚠VIGTIGT!

Nogle af skruerne, der anvendes under produktionen, er belagt med gevindlåsende væske (blå prik på gevindet) og kan kun justeres op til 3 gange, før de skal udskiftes med nye gevindlåsende skruer. Skruerne kan som alternativ genmonteres med Loctite™ 243 låsevæske.

Fig. 6.5.1

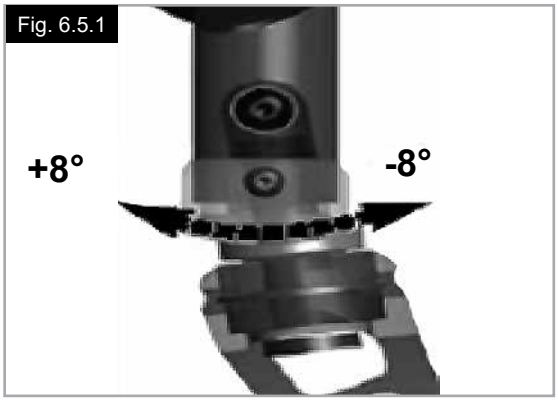

Fig. 6.5.2

6.6 stk. ryglæn

Ryglænsvinklen justeres ved, at unbrakoskruen (1) løsnes og tages ud. Den ønskede position indstilles, hvorefter unbrakoskruen sættes i igen i denne position og spændes til det angivne moment (Fig. 6.6.1).

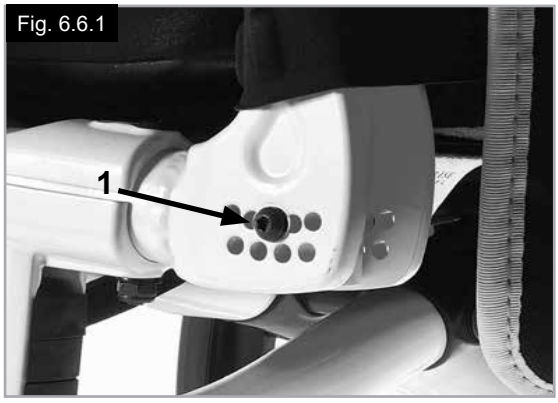

Fig. 6.6.1

Nedfældeligt ryglæn

Ryglænets øverste del kan klappes sammen, så kørestolen bliver nemmere at transportere.
Det gør du ved at trykke ned på begge greb (1) og slå ryglænet ned. Når ryglænet slås op igen, skal du sørge for, at det låses forsvarligt på plads i begge sider (Fig. 6.6.2/6.6.3).

Fig. 6.6.2

⚠ADVARSEL!

- Risiko for personskade: Pas på ikke at få fingrene i klemme i foldemekanismen.

⚠VIGTIGT!

Sørg for at tage højde for det ændrede tyngdepunkt,
når vinklen på rygstøtten indstilles, trækket på ryglænets bælte eller ryglænets højde. Det kan føre til en ustabil kørestol, der er tilbøjelig til at tippe, og kan kræve montering af anti-tip-rør.

Justerbar rygpolstring

Remmen kan gøres mere eller mindre stram ved at justere velcrolukningerne. (Fig. 6.6.4).

Fig. 6.6.3

Fig. 6.6.4

Vinkeljustérbare ryglæn

Ryglænet kan indstilles til forskellige ryghøjder, i trin på 2,5 cm (4 indstillingsområder: 25-30 cm, 30-40 cm, 40-45 cm og 45-47,5 cm).
Fjern kropsstøtterne, og om nødvendigt ryglænets bælte, der dækker skruerne.
Skruerne løsnes (1), og ryglænet indstilles i den ønskede højde. Derefter skal skruerne spændes igen, (Fig. 6.6.5).
Se siden vedr. tilspændingsmomenter.

Fig. 6.6.5

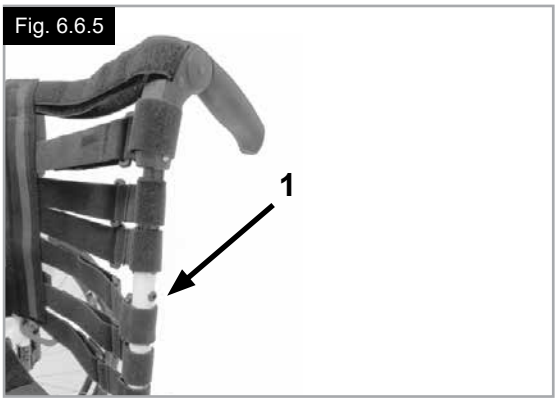

⚠**VIGTIGT!**

Sørg for at tage højde for det ændrede tyngdepunkt, når vinklen på rygstøtten indstilles, trækket på ryglænets bælte eller ryglænets højde. Det kan føre til en ustabil kørestol, der er tilbøjelig til at tippe, og kan kræve montering af anti-tip-rør.

6.7 Nakkestøtte

Nakkestøtte

Nakkestøtten (Fig. 6.7.1) kan løftes og flyttes horisontalt både forlæns og baglæns.
For at gøre dette, løsgør skruen (1, 2 eller 3).
Nu kan du sætte den på den ønskede position. Spænd skruerne igen (se siden om tilspændingsmoment).

Fig. 6.7.1

6.8 Sporing af hjul

Sporing af hjulene

BEMÆRK: For at opnå den optimale bevægelsesfrihed skal baghjulene justeres, så de sidder i den bedst mulige position. Dette indebærer, at man indstiller hjulene med den korrekte sporing. Det gør man
ved at måle afstanden mellem begge sæt for- og baghjul for at sikre, at de sidder parallelt.
Forskellen mellem begge målene må ikke være mere end 5 mm. Parallelindstillingen kan justeres ved at løsne skruerne (1) og dreje på akselholderen (3).
Når man er færdig, skal man sikre, at alle skruerne er korrekt strammet, (Fig. 6.8.1 til Fig. 6.8.2). De 2 unbrakoskruer spændes med 8 Nm.

⚠ADVARSEL!

Pas på - der er risiko for, at kørestolen tipper, når man ændrer sædets tyngdepunkt!

Justering af den bageste hjulafstands bredde

Den bageste hjulafstand defineres som afstanden mellem baghjulenes øverste del og ryglænsrørene og er indstillet fra fabrikkens side (1,25 cm). Dette mål skal øges, hvis det er nødvendigt at skabe større mellemrum mellem dækkene og de højdejusterbare armlæn, der kan monteres som ekstraudstyr.

Ved justering af bageste hjulafstand:

- Flyt akselholderen (3) "teleskopisk" ind i akselophænget (2) eller ud af akselophænget.
- Unbrakoskruen (1) på det bageste akselophæng løsnes.
- Akselholderen (3) skubbes indad eller udad for at opnå den
- ønskede hjulafstand.
- Skruerne spændes med 8 Nm.
- Samme metode anvendes på stolens højre side, og mellemrummet justeres, så det svarer til afstanden på venstre side, (Fig. 6.8.1 til Fig. 6.8.2).

⚠VIGTIGT!

- Når du justerer den bageste hjulafstand, skal du justere hjulene ét ad gangen.
- Hjuljustering skal kontrolleres, og, hvis det er relevant, skal den justeres, når akselholderen er flyttet eller fjernes (der henvises til afsnit "Sporing af hjul").
- Nogle af skruerne, der anvendes under produktionen, er belagt med gevindlåsende væske (blå prik på gevindet) og kan kun justeres op til 3 gange, før de skal udskiftes med nye gevindlåsende skruer. Skruerne kan som alternativ genmonteres med Loctite™ 243 låsevæske.

Fig. 6.8.1

Fig. 6.8.2

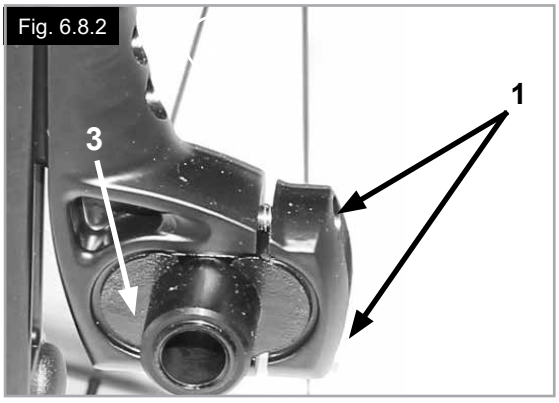

DANSK

6.9 Sidestykker

Armlæn med enkelt justeringshøjde, (Fig. 6.9.1)

⚠**RISIKO!**

Hverken sidestykkerne eller armlænene må bruges til at løfte eller bære kørestolen i.

1. Montering
a. De udvendige armlænsskinner skubbes ned i holderen, der er monteret på kørestolsstellet.
b. Armlænet låses automatisk på plads.
2. Højdejustering
a. Udløsergrebet til højdejustering (2) drejes frem til det andet stoppunkt.
b. Armlænspuden skubbes op eller ned til den ønskede højde.
c. Udløsergrebet drejes på plads igen, så det sidder låst fast mod armlænsskinnerne.
d. Tryk ned på armlænspuden (4), indtil skinnerne låses på plads med et klik.
3. Aftagning af armlænet
a. Træk i låsegrebet (3), og løft hele armlænet af.
4. Påsætning af armlænet
a. Skub armlænet ned i holderen igen, indtil det låses på plads med et klik.

Montering af komponenter til armlænsholderen

Justering af armlænsholderen
De udvendige armlænsskinners placering i holderen kan justeres, så de løsnes eller spændes bedre fast, på følgende måde:
1. Holderens fire stopskruer (D) løsnes (2 skruer i hver side af holderen).
2. Lad armlænet sidde i holderen (E), og klem sammen på holderen, indtil den ønskede justering er opnået.
3. Spænd de fire skruer (D) (144 in-lbs, 16,3 Nm)

Justering af holderens position
1. De to spændeskruer (10) løsnes, indtil bøjlen er løs.
2. Armlænsholderen skubbes på plads i den ønskede position.
3. Stram.

(Fig. 6.9.2, til Fig. 6.9.4).
1. Udvendige armlænsskinner
2. Udløsergreb til højdejustering
3. Låsegreb
4. Armlænspude
5. Støttestang til overførsel
6. Sidestykker
7. Modtager
8. Justeringsbøjle
9. Dele til justering af holderen
10. Spændeskruer

Fig. 6.9.1

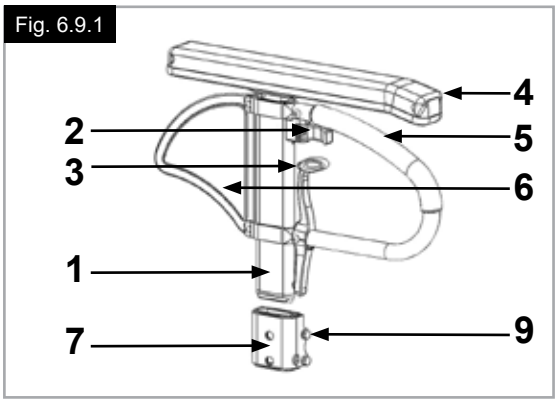

Fig. 6.9.2

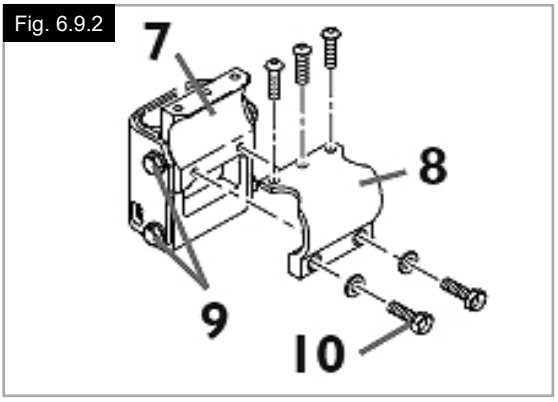

Fig. 6.9.3

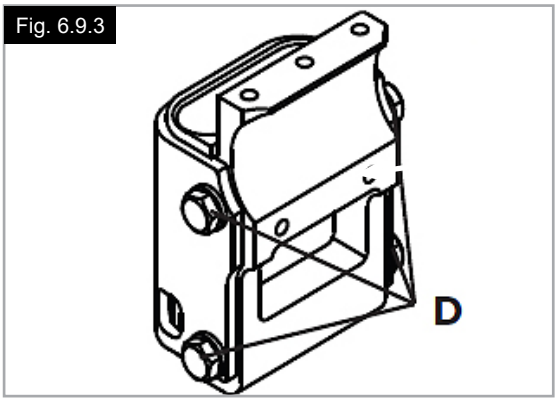

Fig. 6.9.4

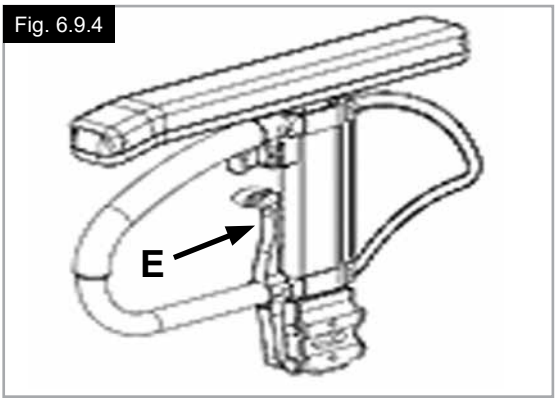

Sidestykker (fortsat)

Sidestykke med tøjskåner

Tøjskåneren forhindrer, at dit tøj snavses til af vandstænk fra hjulene, (Fig. 6.9.5). Ved at rykke sidestykket kan man indstille tøjskånerens position i forhold til baghjulet. Det gør man ved at fjerne skruerne (1 og 2).
Når tøjskåneren sidder som ønsket, spændes skruerne fast igen (se siden vedrørende tilspændingsmomenter).

⚠ADVARSEL!

Hverken sidestykkerne eller armlænene må bruges til at løfte eller bære kørestolen i.

Sidestykke, kan slås op, aftageligt med korte eller lange armlæn (Fig. 6.9.6 til Fig. 6.9.7)

Sidestykke, kan slås op, aftageligt med korte eller lange armlæn, højdejusterbart

Sidestykkerne forreste kanter er afrundet, så du lettere kan køre helt hen til et bord. Armlænets højde kan justeres på følgende måde:
Skub stangen (1) opad og flyt armlænet (2) til den ønskede højde.
Giv slip på håndtaget, og tryk ned på armlænet (2),
indtil det glider på plads med et klik. Se altid efter, om sidestykkerne også sidder forsvarligt på plads.
Ved træk i håndtaget (3) udløses sidestykket, så armlænet kan slås op.

6.10 Skubbehåndtag

Højdejusterbare skubbehåndtag

Skubbehåndtagene er fastgjort ved hjælp af stifter, så de ikke uforvarende kan løsne sig. Ved at udløse spændehåndtaget (1) kan du justere højden på skubbehåndtagene (2), så de passer til dine individuelle behov. Hvis spændehåndtaget har været anvendt, skal du sørge for, at det låses på plads igen, så der lyder et klik. Skubbehåndtaget kan let indstilles i den ønskede position. Møtrikken på spændehåndtaget afgør, hvor stramt skubbehåndtagene spændes fast. Hvis møtrikken sidder løs, efter at spændehåndtaget er blevet justeret, vil skubbehåndtaget også sidde løst. Drej skubbehåndtaget fra side til side inden brug for at sikre, at det sidder forsvarligt fastspændt.

⚠VIGTIGT!

- Efter justering af skubbehåndtagets højde skal spændehåndtaget (1) altid fastspændes forsvarligt. Hvis håndtaget ikke fastspændes forsvarligt, kan De komme til skade ved kørsel på trapper. (Fig. 6.10.1).
- Hvis de højdejusterbare skubbehåndtag ikke monteres korrekt, risikerer man, at der opstår slør i håndtagene, eller at de ikke bliver ved med at have den ønskede placering. Sørg altid for, at de nødvendige skruer er spændt korrekt.

Nedfældelige skubbehåndtag

Hvis de nedfældelige skubbehåndtag ikke skal bruges, kan de slås ned ved tryk på knappen (1). Når de igen skal bruges, slås skubbehåndtagene op, indtil de klikker på plads. (Fig. 6.10.2).

Fig. 6.9.5

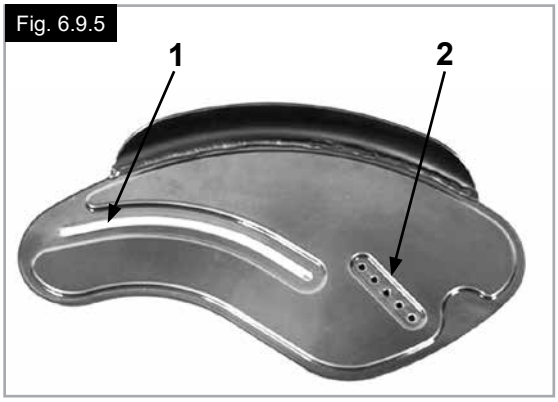

Fig. 6.9.6

Fig. 6.9.7

Fig. 6.10.1

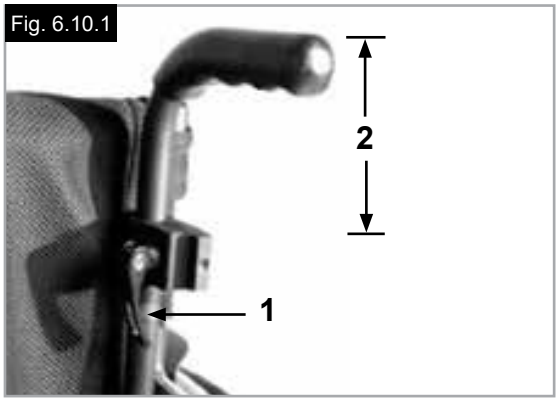

Fig. 6.10.2

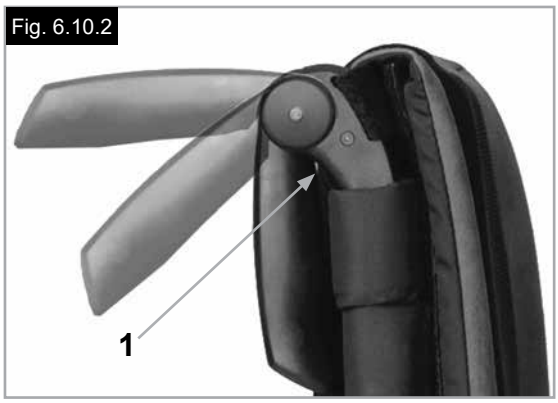

6.11 Stokkeholder

Stokkeholder (Fig. 6.11.1)

Ved hjælp af denne holder kan albuestokke transporteres direkte på kørestolen. Holderen er forsynet med en velcrostrop til fastgørelse af
krykker eller andre hjælpemidler.

⚠ADVARSEL!

Stokke eller andre hjælpemidler må aldrig benyttes eller fjernes fra holderen, når kørestolen er i bevægelse.

Fig. 6.11.1

6.12 Antitipstøtter

⚠ADVARSEL!

Sunrise Medical anbefaler, at man monterer antitipstøtter på enhver kørestol.
Ved montering af antitipstøtter bør tilspændingsmomentet være 7 Nm (2).

Anti-tip-rør forhindrer kørestolen i at tippe bagud, hvilket yder sikkerhed for brugere, der er ved at gøre sig bekendt med, hvordan kørestolen betjenes.

Model til montering i bøjle

Sådan skubbes antitipstøtterne ind i bøjlen:

- Tryk på den bageste knap på antitipstøttens ophæng, så begge udløsertappe glider indad.
- Skub antitipstøtterne (1) ind i indsatsbøsningen.
- Drej antitipstøtten nedad, indtil udløsertappene låses fast i bøjlen.
- Den anden anti-tipstøtte monteres på tilsvarende vis.

Indstilling af antitipstøtterne

For at opnå den korrekte frihøjde på ca. 2,5 cm til 5,0 cm, skal antitipstøtterne sættes højere eller lavere.

- Tryk på antitipstøttens udløsergreb, så begge udløsertappe glider indad.
- Skub det indvendige rør opad eller nedad i hullerne til højdejustering.
- Giv slip på knappen.
- Den anden anti-tipstøtte monteres på tilsvarende vis.
- Begge støttehjul skal indstilles i samme højde. (Fig. 6.12.1).

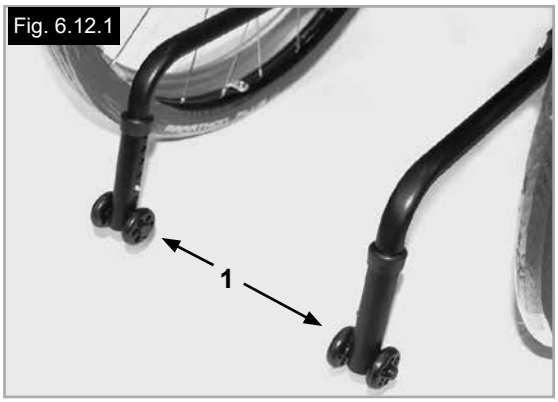

Fig. 6.12.1

Model med sidedrejning

Tryk ned på den øverste del af hver antitipstøtte (1) for at opnå den rette position (Fig. 6.12.2).
Antitipstøtternes hjul bør sidde, så der altid er 30-50 mm mellemrum mellem dem og jorden.
Antitipstøtterne kan også drejes, så de vender fremad.
Antitipstøtterne skal altid vende fremad ved forcering af større forhindringer (f.eks. kantsten) for at forhindre, at de sidder i vejen under manøvren.

Fig. 6.12.2

⚠RISIKO!

Hvis kørestolen ikke har antitipstøtter monteret, eller hvis de ikke er monteret korrekt, er der risiko, at kørestolen vælter med personskade til følge.

6.13 Stabiliseringsstang

Stabiliseringsstang, der kan slås ned

Denne stang bruges til at gøre ryglænet mere stabilt. Hvis kørestolen skal foldes sammen, mens støttestangen er monteret, skal udløsergrebet (Fig. 6.13.1) først skubbes indad eller udløses, og stabiliseringsstangen skal slås ned.
Når kørestolen foldes ud, skal man sikre sig, at stabiliseringsstangen låses forsvarligt på plads.

Fig. 6.13.1

6.14 Transithjulene

Transithjulene

Transithjul bør altid anvendes i tilfælde, hvor kørestolen vil være for bred, hvis baghjulene er monteret (Fig. 6.14.1).
Så snart baghjulene er afmonteret ved hjælp af
af quick-release-akslerne, kan transithjulene bruges til fortsat kørsel, (Fig. 6.14.2).
Transithjulene er monteret, så de sidder ca. 3 cm over kørselsfladen, når de ikke er i brug. Derved undgår man, at de er i vejen under kørslen, ved transport eller når kørestolen tippes for at køre over en forhindring.

Fig. 6.14.1

Fig. 6.14.2

⚠**RISIKO!**

- Uden drivhjul har Deres kørestol ingen bremser.
- Der er risiko for, at kørestolen tipper bagover.

6.15 Hoftesele

⚠ADVARSLER!

- Inden kørestolen tages i brug, skal man sørge for, at hofteselen er monteret korrekt.
- Hofteselen skal kontrolleres dagligt for at sikre, at der ikke findes forhindringer eller slitage.
- Sørg altid for, at hofteselen er forsvarligt fastspændt og justeret korrekt inden brug.

⚠RISIKO!

Hvis remmen sidder for løst, kan det medføre, at brugeren glider ned i stolen og bliver kvalt eller pådrager sig alvorlige kvæstelser.

Hofteselen monteres på kørestolen som vist i Fig. 6.15.1 til Fig. 6.15.10. Selen består af to dele. Hver del monteres ved hjælp af den låsebolt til at holde sædet på plads, der allerede findes i hver side af sædet. Bolten føres gennem selens øsken. Derefter føres selen ned under sidestykkets bageste del (Fig. 6.15.1).

Hofteselen justeres efter brugerens behov på følgende måde:

Sørg for at justere selens placering, så spændet ligger midt på sædet. (Fig. 6.15.2).

Den løse del af selen føres tilbage igen gennem spændets han-del og skydespænderne.
Pas på, at selen ikke slår buler ved spændets han-del, (Fig. 6.15.3).

Den løse del af selen føres gennem skydespænderne og spændets han-del, så selen bliver længere, (Fig. 6.15.4 til Fig. 6.15.6).

Fig. 6.15.1

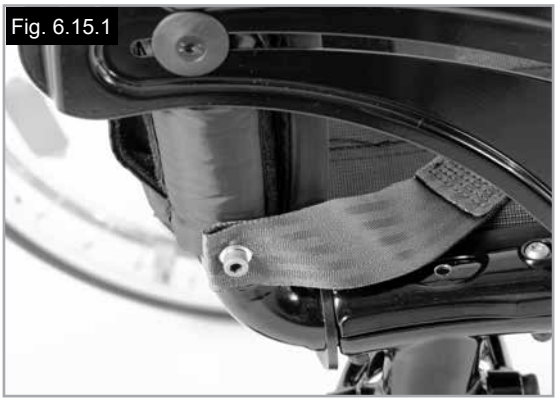

Fig. 6.15.2

Fig. 6.15.3

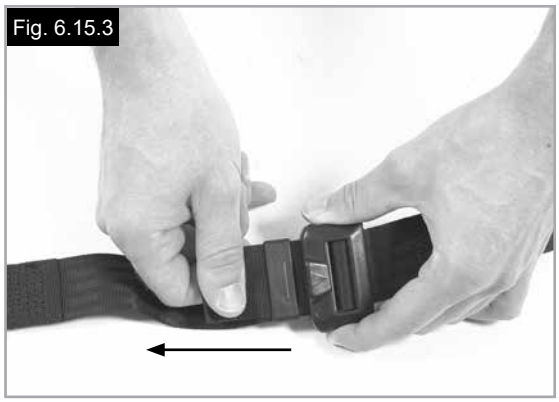

Fig. 6.15.4

Fig. 6.15.5

Fig. 6.15.6

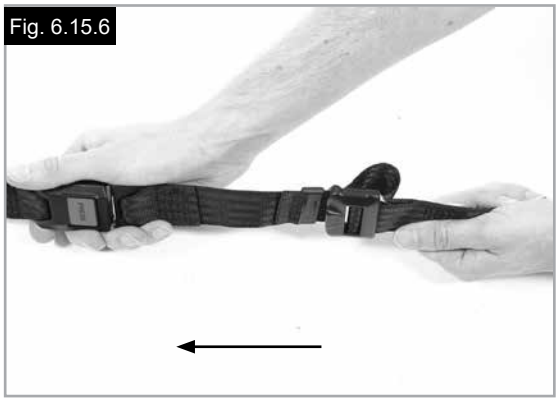

Hoftesele (fortsat)

Når de er fastgjort, skal afstanden mellem hofteselen og brugeren kontrolleres. Når den er justeret korrekt, bør der ikke være plads til mere end en flad hånd mellem hofteselen og brugeren, (Fig. 6.15.7).

Hofteselen skal monteres således at remmene sidder i en vinkel på 45 grader over brugerens bækken. Brugeren skal sidde oprejst og så langt tilbage i sædet som muligt, når selen er justeret korrekt. Brugeren skal sidde oprejst og så langt tilbage i sædet som muligt, når selen er justeret korrekt, (Fig. 6.15.8).

Sådan lukkes spændet:
Han-delen sættes ind i hun-delen og skubbes helt på plads, (Fig. 6.15.9).

Sådan åbnes spændet:
Tryk på den RØDE knap midt på spændet, og træk forsigtigt de to halvdele fra hinanden (Fig. 6.15.10).

BEMÆRK: Hvis du har nogle spørgsmål angående brug eller betjening af hofteselen, bør du bede kørestolsforhandleren, den henvisningsansvarlige eller din ledsager om råd.

⚠ADVARSLER!

- Hofteselen må kun monteres eller justeres af en godkendt Sunrise Medical-forhandler/-repræsentant
- Hofte selen skal kontrolleres dagligt for at sikre at den er justeret korrekt, og at der ikke findes forhindringer eller slitage.
- Sunrise Medical fraråder transport af en person i et køretøj med denne hoftesele som fastspændingsmetode.

Yderligere oplysninger om befordring findes i transitbrochuren fra Sunrise Medical.

Vedligeholdelse:

Hofteselen og fastspændingsanordningerne skal efterses grundigt med jævne mellemrum for tegn på slid eller skader. Alt afhængigt af, hvordan og hvor meget den anvendes, kan det være nødvendigt at udskifte hofteselen.

⚠ADVARSEL!

Hofteselen bør justeres efter slutbrugerens behov som beskrevet ovenfor. Sunrise Medical anbefaler også, at man kontrollerer selens længde og tilpasning med jævne mellemrum for at reducere risikoen for, at slutbrugeren uforvarende justerer selen, så den bliver for lang.

Fig. 6.15.7

Fig. 6.15.8

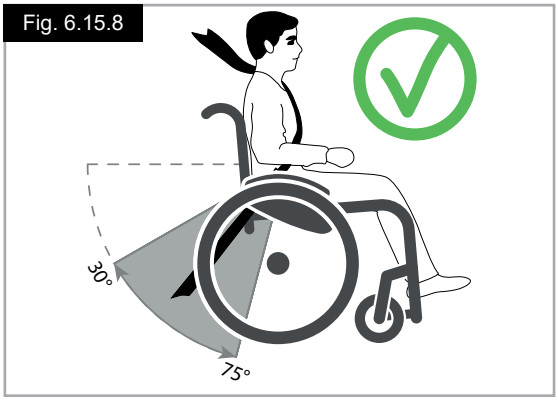

Fig. 6.15.9

Fig. 6.15.10

7.0 Daglige eftersyn

⚠**VIGTIGT!**

Som bruger af kørestolen er du som oftest den, der først lægger mærke til evt. fejl og mangler. Derfor anbefales det, at du for hver gang, kørestolen skal tages i brug, først gennemgår punkterne på nedenstående liste:

- Kontrollér, at dæktrykket er korrekt.
- Kontrollér, at bremserne fungerer korrekt.
- Kontrollér, at alle aftagelige dele er forsvarligt fastgjort, f.eks. armlæn, fodstøtte, quick-release-aksel osv.
- Kontrollér, at der ikke er synlige skader på f.eks. stel, ryglæn, hængesæde og rygpolstring, hjul, fodplade osv.

Ved ethvert tegn på skader eller funktionsfejl bør du kontakte din autoriserede forhandler.

8.0 Dæk og montering

⚠**ADVARSEL!**

Sørg altid for, at dækkene er forsynet med det korrekte dæktryk (min. 3,5 bar) da det kan påvirke kørestolens køreegenskaber.

Hvis dæktrykket er for lavt, øges rullemodstanden, og der kræves flere kræfter for at køre stolen fremad. Et lavt dæktryk har også en negativ indvirkning på kørestolens manøvredygtighed.

⚠**ADVARSEL!**

Hvis dæktrykket er for stort, kan dækket sprænge.

Det korrekte dæktryk for et bestemt dæk er trykt på dækkets overflade (min. 3,5 bar).
Dækkene monteres på samme måde som almindelige cykeldæk.
Inden slangen monteres, skal De sikre Dem, at fælgfladen og dækkets inderside er
fri for fremmedlegemer.
Kontrollér dæktrykket efter montering eller reparation af et dæk.
Det er meget vigtigt for sikkerheden og kørestolens funktion, at dæktrykket er korrekt, og at dækkene er i god stand.

9.0 Vedligeholdelse og rengøring

- Kontroller dæktrykket en gang om måneden. Kontrollér alle dæk for slitage eller beskadigelse.
- Kontrollér bremserne ca. hver 4. uge for at sikre, at de fungerer korrekt og er lette at betjene.
- Dækkene skiftes på samme måde som almindelige cykeldæk.
- Alle de samlinger, der har indvirkning på sikkerheden ved brug af kørestolen, er selvlåsende. Kontrollér hver 3. måned, at alle bolte er forsvarligt fastspændt (se siden vedrørende tilspændingsmomenter). Sikkerhedsmøtrikker bør kun benyttes én gang og bør straks udskiftes efter brug.
- Rengør kørestolen med et mildt rengøringsmiddel. Sædepolstringen må kun rengøres med vand og sæbe.
- Tør kørestolen efter brug, hvis den er blevet våd.
- Smør quick-release-akslerne med lidt symaskineolie ca. hver 8. uge. Afhængigt af, hvor ofte og hvordan du bruger kørestolen, anbefales det, at den sendes til eftersyn hos en autoriseret forhandler hver 6. måned for at få den kontrolleret af uddannet personale.
- Brug udelukkende originale dele, der er godkendt af Sunrise Medical. Der må ikke benyttes dele fra tredjeparter, som ikke er godkendt af Sunrise Medical.

⚠**VIGTIGT!**

Sand og havvand (eller salt om vinteren) kan ødelægge hjullejerne på både for- og baghjul. Rengør kørestolen grundigt, hvis den har været udsat for ovennævnte.

Følgende enkeltdele er aftagelige og kan sendes til reparation hos producenten eller forhandleren:

Baghjul-Armlæn-Fodstøtteholder-Anti-Tipstøtter

Disse komponenter kan også fås som reservedele. Yderligere oplysninger findes i reservedelskataloget.

Hygiejneprocesser ved genanvendelse:
Hvis kørestolen skal anvendes af en ny bruger, bør den klargøres grundigt. Alle overflader, der kan komme i kontakt med brugeren, skal behandles med desinfektionsmiddel i sprayform.

Der skal til dette formål anvendes et, i dit land, anbefalet desinfektionsmiddel, som bruges til hurtig, alkoholbaseret desinfektion af medicinske hjælpemidler og medicinsk udstyr, når der kræves et hurtigtvirkende desinfektionsmiddel.

Vær opmærksom på producentens vejledning til desinfektionsmidlet under anvendelsen.

Det kan ikke garanteres, at sømme kan desinficeres fuldstændigt. For at undgå mikrobakteriel kontaminering anbefales det derfor, at sædet og rygpolstringen kasseres i henhold til lokale retningslinjer om beskyttelse mod infektion.

10.0 Fejlsøgning

Kørestolen trækker til den ene side
- Kontrollér dæktrykket
- Kontrollér, om hjulene drejer frit (lejer, aksel)
- Kontrollér svinghjulsvinklen
- Kontrollér, om begge svinghjul har ordentlig kontakt med kørselsfladen.

Svinghjulene begynder at slingre
- Kontrollér svinghjulsvinklen
- Kontrollér, om alle bolte er fastspændt, og spænd dem evt. korrekt (se siden vedr tilspændingsmomenter)
- Kontrollér, om begge svinghjul har ordentlig kontakt med kørselsfladen.

Kørestolen/tværstiveren klikker ikke i låsestilling i sædestøtten
- Kørestolen er stadig ny, og derfor er polstringen i sæde og ryg stadig meget stram. Polstringen bliver mere smidig, når den har været i brug et stykke tid.

Kørestolen er svær at folde sammen
- Den justerbare ryglænspolstring er for stram. Sørg for at løsne den tilstrækkeligt.

Kørestolen knirker og rasler
- Kontrollér, om alle bolte er fastspændt, og spænd dem evt. korrekt (se siden vedr. tilspændingsmomenter)
- Smør de steder, hvor bevægelige dele kommer i kontakt med hinanden, med lidt olie

Kørestolen slingrer
- Kontrollér den vinkel, svinghjulene er indstillet i
- Kontrollér dæktrykket
- Kontrollér, om baghjulene er indstillet forskelligt

11.0 Bortskaffelse/Genbrug af materialer

BEMÆRK: Hvis du har fået kørestolen stillet til rådighed, f.eks. gennem udlån af hjælpemidler, skal du være opmærksom på, at du muligvis ikke er dens egentlige ejer. Skal du returnere den til den organisation eller den henvisningsansvarlige, der skaffede dig kørestolen, når du ikke længere har brug for den.

I dette kapitel finder du en oversigt over hvilke materialer, kørestolen er fremstillet af, med henblik på bortskaffelse eller genbrug af såvel kørestolen som dens emballage. Vær opmærksom på eventuel lokal lovgivning angående bortskaffelse eller genbrug, som der skal tages hensyn til, når kørestolen kasseres. (Der kan bl.a. være særlige regler angående rengøring eller desinfektion af kørestolen inden bortskaffelsen).

Aluminium: Svinghjulsgafler, hjul, understellets sidestykker, armlænsstel, fodstøtte, skubbehåndtag
Stål: Fastgøringspunkter, quick-release-aksel
Plast:Håndtag, rørpropper, svinghjul, fodplader, armlænspuder og 12”-hjul/dæk
Emballage: Plastposer af blød polyethylen, pap
Polstring: Vævet polyester med PVC-beskyttelseslag og ekspanderet forbrændingsmodificeret skum.

Bortskaffelse eller genbrug skal foretages gennem en autoriseret agent eller et autoriseret bortskaffelsessted. Alternativt kan din kørestol returneres til din forhandler for bortskaffelse.

12.0 Navnemærkat

Navnemærkaten sidder enten på tværstiveren eller det tværgående stelrør samt på en etiket i brugervejledningen. Navnemærkaten angiver den nøjagtige modelbetegnelse såvel som andre tekniske specifikationer. Ved bestilling af reservedele eller ved reklamation bedes du oplyse følgende:

- Serienummer
- Bestillingsnummer
- Måned/År

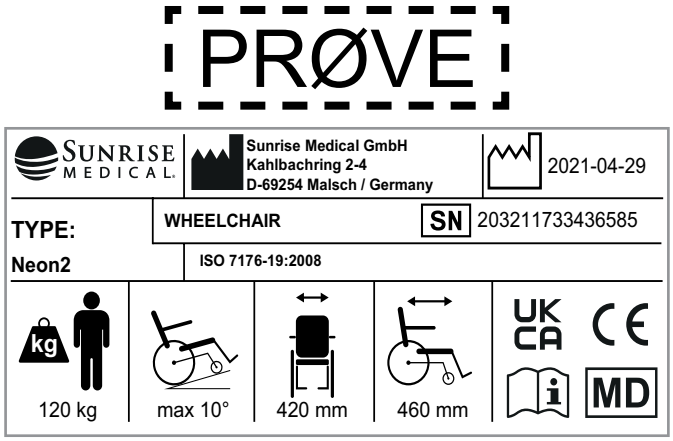

TYPE:	Produktnavn/SKU-nummer.
max X°	Maksimal sikker hældning med antitipstøtter monteret, Afhænger at kørestolens indstilling, holdning og brugerens fysiske evner.
XXX mm	Sædebredde.
XXX mm	Dybde (maksimalt).
XXX kg	Maksimal belastning
UK CA	UKCA-mærkat.
CE	CE-mærkat.
	Se brugsanvisningen.
XXXX-XX-XX	Produktionsdato.
SN	Serienummer.
MD	Dette symbol betyder medicinsk udstyr.
	Producentens adresse
ISO 7176-19:2008	Kollisionstestet til: ISO 7176-19:2008.
	Importørens adresse
UK RP	Ansvarlig person i Storbritannien
CH REP	Adresse på repræsentant i Schweiz

13.0 Tekniske specifikationer

Maksimale brugervægt:
Neon 2 op til **140 kg** belastning
Sædehøjder:
De valgte stel, forgafler og svinghjul samt baghjulsstørrelsen er afgørende for, hvilke sædehøjder der kan indstilles.
Fuld bredde:
Med standardhjul inkl. drivringe, monteret tæt:
- i kombination med sidestykke af aluminium: SB + 170 mm
- sammen med tøjskåner af plast: SB + 190 mm
- Med ekstra smal montering af drivring, mindskes den samlede bredde med 20 mm.
- Med standardhjul inkl. drivringe og 4° Cambring: SB + 250 mm

Fuld længde:
910 mm med en sædedybde på 480 mm

Samlet højde:
1120 mm med en ryglænshøjde på 450 mm

Mål i sammenfoldet stand:
- med baghjul ca. 270 mm
- uden baghjul ca. 250 mm

Vægt i kg:
- Samlet vægt fra 11,5 kg
- Transportvægt 9,2 kg
- Sidestykke (enhed) 1,3 kg
- Hjul (enhed) 2,3 kg

Kørestolen overholder følgende normer:
1. Krav og prøvningsmetoder til statisk, slag- og udmattelsesstyrke (ISO 7176-8)
2. Krav til modstandsevne over for antændelse af polstrede dele i henhold til ISO 7176-16 (EN 1021-1/2)

ISO 7010-M002
Brugermanualen/Dette hæfte skal læses! (Blåt ikon)

Předmluva

Vážený zákazníku,

velmi nás těší, že jste se rozhodl(a) pro vysoce kvalitní výrobek SUNRISE MEDICAL.

V této uživatelské příručce naleznete mnoho tipů a nápadů, které Vám poslouží k tomu, aby se invalidní vozík stal Vaším věrným a spolehlivým partnerem v životě.

Udržování těsných vazeb s našimi zákazníky je pro nás v Sunrise Medical velmi důležité. Proto bychom Vás chtěli průběžně informovat a novinkách a aktuálních vývojových trendech v naší společnosti. Být blízko našim zákazníkům znamená rychlý servis, co nejméně byrokracie a úzká spolupráce se zákazníky. Pokud potřebujete náhradní díly nebo příslušenství nebo pokud se jen chcete zeptat na něco ohledně Vašeho invalidního vozíku - jsme zde pro vás.

Chceme, abyste byl(a) s našimi výrobky a servisem spokojen(a). V Sunrise Medical stále pracujeme na dalším vývoji našich výrobků. Z tohoto důvodu může dojít ke změnám ve škále našich výrobků v oblasti podoby, technologie a vybavení. Proto nelze uplatňovat reklamace na základě údajů nebo obrázků v této uživatelské příručce.

Systém řízení SUNRISE MEDICAL má certifikaci EN ISO, ISO 13485 a ISO 14001.

SUNRISE MEDICAL jakožto výrobce prohlašuje, že tento výrobek splňuje požadavky nařízení o zdravotnických prostředcích (2017/745).

Pokud máte nějaké dotazy k používání, údržbě nebo bezpečnosti Vašeho invalidního vozíku, obraťte se na místního autorizovaného prodejce SUNRISE MEDICAL.

Pokud ve Vašem regionu není žádný autorizovaný prodejce nebo pokud máte nějaké dotazy, obraťte se na Sunrise Medical buď písemně nebo telefonicky.

Sunrise Medical GmbH
Kahlbachring 2-4
69254 Malsch/Heidelberg
Deutschland
Tel.: +49 (0) 7253/980-0
Fax: +49 (0) 7253/980-222
www.SunriseMedical.eu
Místní:
Web: www.medicco.cz
e-mail: info@medicco.cz
tel: 800 900 809

DŮLEŽITÉ UPOZORNĚNÍ:

NEPOUŽÍVEJTE TENTO INVALIDNÍ VOZÍK DOKUD SI NEPŘEČTETE TUTO PŘÍRUČKU A NEPOROZUMÍTE JÍ.

Použití

Invalidní vozíky jsou výhradně pro uživatele, kteří nemohou chodit nebo mají omezenou mobilitu, k jejich osobnímu použití, pro samostatný pohyb nebo přesun třetí osobou (tlačen doprovodem) doma i venku.

Maximální hmotnostní limit (zahrnuje hmotnost uživatele a hmotnosti veškerého příslušenství, umístěného na invalidním vozíku) je vyznačen na štítku s výrobním číslem, který je nalepen k příčníku nebo stabilizační tyči pod sedadlem.

Záruka platí pouze tehdy, pokud je výrobek používán za specifikovaných podmínek a k účelům, ke kterým je určen.
Předpokládaná životnost invalidního vozíku je 5 let.
NEMONTUJTE NA VOZÍK ŽÁDNÉ NESTANDARDNÍ SOUČÁSTI, neschválené ze strany Sunrise Medical.

Oblast použití.

Indikace
Díky různým variantám přizpůsobení a modulární konstrukci jej mohou používat lidé, kteří nemohou chodit nebo mají omezenou mobilitu kvůli následujícím stavům:

- paralýza
- ztráta končetiny (amputace nohy)
- vada končetiny/deformita
- kontraktury kloubu/zranění kloubu
- choroby jako jsou srdeční a oběhové poruchy, poruchy rovnováhy nebo katechie, neurologická onemocnění, svalová dystrofie, hemiplegie a také pro starší lidi, kteří dosud mají sílu v horní části těla.

Kontraindikace
Invalidní vozík se nesmí používat bez dozoru v případě těchto onemocnění:

- porucha vnímání
- ztráta rovnováhy
- ztráta obou paží, pokud není zajištěna podpora pečovatele
- kontraktura kloubů nebo poškození kloubů na obou pažích
- neschopnost samostatného sedu

UPOZORNĚNÍ:
Pamatujte prosím, že jízda na invalidním vozíku vyžaduje dostatečné kognitivní, fyzické a vjemové schopnosti. Uživatel musí být schopen posoudit dopady činností v důsledku používání invalidního vozíku a v případě potřeby zajistit jejich nápravu. Tyto schopnosti a bezpečné používání dodatečně instalovaných komponentů nemůže posoudit společnost Sunrise Medical jakožto výrobce. Nemůžeme přijmout žádnou odpovědnost za jakékoli škody vzniklé v důsledku této skutečnosti.

Přečtěte si návod k obsluze invalidního vozíku a dodatečně instalovaných komponentů. Seznamte uživatele s bezpečným používáním invalidního vozíku a dodatečně instalovaných komponentů. Informujte uživatele o příslušných varováních, která je zapotřebí si přečíst, porozumět jim a řídit se jimi.

Při zvažování pořízení invalidního vozíku berte v úvahu také tělesnou velikost, hmotnost, fyzickou a psychickou konstituci, věk osoby, životní podmínky a prostředí.

UPOZORNĚNÍ:
Všeobecné uživatelské informace.
Následkem nedodržení těchto pokynů může dojít k fyzickému zranění, poškození výrobku nebo poškození okolního prostředí.

Upozornění pro uživatele anebo klienta: Jakákoli závažná nehoda, ke které dojde v souvislosti s tímto zařízením, by se měla oznámit výrobci a kompetentnímu orgánu členského státu, ve kterém se uživatel nebo klient nachází.

Zvláštní úpravy výrobku B4Me
Společnost Sunrise Medical důrazně doporučuje, abyste si před prvním použitím výrobku přečetli všechny informace pro uživatele dodané s výrobkem B4Me a porozuměli jim. Jedině tak lze zajistit funkčnost výrobku B4Me tak, jak je určeno jeho výrobcem.

Společnost Sunrise Medical dále doporučuje, abyste informace pro uživatele nevyhazovali, ale uschovali je na bezpečném místě pro budoucí potřebu.

Kombinace zdravotnických zařízení
Toto zdravotnické zařízení může být možné zkombinovat s jedním nebo více jinými zdravotnickými zařízeními či jiným produktem. Informace o možných kombinacích naleznete na stránce www.medicco.cz. Všechny uvedené kombinace byly ověřeny a splňují všeobecné požadavky na bezpečnost a výkonnost uvedené v příloze I oddílu 14.1 nařízení pro zdravotnická zařízení 2017/745.

Příslušné pokyny ke kombinaci, např. k montáži, naleznete na stránce www.medicco.cz.

Obsah

Předmluva **39**

Použití **39**

Oblast použití. **40**

1.0 Obecné bezpečnostní poznámky a omezení pro jízdu **42**

2.0 Přeprava **45**

3.0 Záruka **47**

4.0 Manipulace **48**

5.0 Rychloupínací kola **49**

6.0 Varianty **50**

6.1 Patka pro překlopení 50

6.2 Brzdy 50

6.3 Stupátka 52

6.4 Sedadlo 55

6.5 Kolečka 57

6.6 Zádová opěrka 58

6.7 Opěrky hlavy 59

6.8 Nastavení kola 60

6.9 Bočnice 61

6.10 Ručky pro doprovod 62

6.11 Držák na berle 63

6.12 Kolečka proti překlopení 63

6.13 Stabilizační tyč 64

6.14 Přepravní kola 64

6.15 Pánevní bezpečnostní pás 65

7.0 Každodenní kontrola **67**

8.0 Pneumatiky a montáž **67**

9.0 Údržba a péče **67**

10.0 Zjišťování a odstraňování závad **68**

11.0 Likvidace / recyklace materiálů **68**

12.0 Typovýštítek **69**

13.0 Technické údaje **69**

Definice

3.1 Definice slov použitých v této příručce

Slovo	Definice
⚠**NEBEZPEČÍ!**	Doporučení pro uživatele, při jehož nedodržení existuje potenciální riziko vážného úrazu.
⚠**VAROVÁNÍ!**	Doporučení pro uživatele, při jehož nedodržení existuje potenciální riziko úrazu
⚠**POZOR!**	Doporučení pro uživatele, při jehož nedodržení existuje potenciální riziko poškození zařízení
UPOZORNĚNÍ:	Obecné doporučení nebo nejlepší postup
	Odkaz na dodatečnou dokumentaci

UPOZORNĚNÍ:
Vozíky, jejichž obrázky a popis naleznete v této příručce, nemusí být v každém detailu naprosto stejné jako Váš model. Avšak veškeré pokyny platí v plném rozsahu bez ohledu na rozdíly v detailech.
Výrobce si vyhrazuje právo měnit hmotnosti, rozměry a další technické parametry uvedené v této příručce bez předchozího upozornění. Veškeré hodnoty, rozměry a výkony uvedené v této příručce jsou orientační a nepředstavují specifikace.

UPOZORNĚNÍ:
Maximální zatížení invalidního vozíku (hmotnost uživatele a hmotnost invalidního vozíku včetně příslušenství) je uvedeno na výrobním štítku umístěném na trubkách kříže rámu.

UPOZORNĚNÍ:
Poznamenejte si adresu a telefonní číslo Vašeho místního servisního technika v políčku dole.
V případě poruchy se na něj obraťte a snažte se mu sdělit všechny důležité podrobnosti, aby Vám mohl rychle pomoci.

Podpis a razítko dodavatele

1.0 Obecné bezpečnostní poznámky a omezení pro jízdu

Řízení a konstrukce tohoto invalidního vozíku byly navrženy s důrazem na poskytnutí maximální bezpečnosti. Jednotlivé součásti splňují, či svými vlastnostmi převyšují aktuálně platné mezinárodní bezpečnostní normy. Přesto však se mohou uživatelé vystavovat riziku při nesprávném používání invalidních vozíků. Pro Vaši vlastní bezpečnost je nutno důsledně dodržovat následující pravidla.

Nepovolené změny nebo nastavení zvyšují riziko nehody. Jakožto uživatel invalidního vozíku jste také účastníkem každodenního provozu na silnicích a chodnících jako kdokoli jiný. Chtěli bychom vám připomenout, že v důsledku toho pro vás platí všechny dopravní předpisy.
Buďte opatrný(á) při první jízdě na tomto invalidním vozíku. Poznejte svůj invalidní vozík.

Před každým použitím je třeba zkontrolovat následující:
- Před každým použitím je třeba zkontrolovat následující:
- Suché zipy na sedadle a opěradle
- Pneumatiky, tlak v pneumatikách a brzdy.

Před změnou kteréhokoli z nastavení tohoto invalidního vozíku je třeba si přečíst příslušný odstavec v uživatelské příručce.

Výmoly a terénní nerovnosti mohou způsobit převržení vozíku, zejména při jízdě do kopce nebo z kopce. Při přejíždění přes schod nebo po svahu vzhůru by mělo být tělo nakloněno dopředu.

⚠NEBEZPEČÍ!

- NIKDY nepřekračujte maximální zatížení 140 kg pro osobu na vozíku a jakékoli předměty, které na vozíku veze. Upozorňujeme, že hmotnostní údaje pro lehčí varianty jsou uvedeny zvlášť. Pokud překročíte maximální zatížení, může to vést k poškození vozíku, můžete spadnout nebo se překlopit, či ztratit nad vozíkem kontrolu a to může vést k vážnému zranění uživatele a dalších lidí.
- Při jízdě speciálně upraveným automobilem pro invalidy je třeba, aby cestující používali sedadla ve vozidle a vhodný zádržný systém kdykoli je to možné. Pouze tak lze zajistit maximální ochranu cestujících v případě dopravní nehody. Při používání bezpečnostních prvků dodaných SUNRISE MEDICAL a používání speciálně navrženého bezpečnostního systému lze lehké invalidní vozíky používat jako sedadlo při přepravě ve speciálně vybaveném vozidle. (viz kapitolu "Přeprava").
- Pro zamezení překlopení a vzniku nebezpečných situací byste se měl(a) nejprve naučit vozík ovládat na pevné zemi s dobrou viditelností.
- Tento invalidní vozík je určen k převážení pouze jedné osoby. Jakékoli jiné použití je v rozporu s určeným účelem použití.
- K nastupování na vozík a sestupování z vozíku nepoužívejte stupátka. Stupátka by měly být předem sklopeny nahoru a odklopeny co nejvíce směrem ven.
- Podle průměru předních koleček, seřízení adaptéru předních kol a nastavení těžiště invalidního vozíku se může stát, že se kolečka začnou při vysokých rychlostech třepat. To může vést k zablokování předních koleček a invalidní vozík se pak může překlopit. Proto zajistěte správné nastavení adaptéru předních koleček (viz kapitolu "Přední kolečka").
- Zejména nejezděte z kopce bez brzdění, jezděte sníženou rychlostí. Tento výrobek byl testován na maximální rychlost 10km/hod. Při vyšších rychlostech může v závislosti na konfiguraci a/nebo tělesné konstituci a fyzických schopnostech uživatele docházet k neočekávanému chvění koleček. To může vést k úrazu uživatele.
- Při jízdě ve stoupání nebo klesání s bočním náklonem hrozí nebezpečí převrácení invalidního vozíku.
- Zjistěte, jak se změna těžiště projeví na chování invalidního vozíku, zejména na kopci, svazích a všech stupních při překonávání překážek. Provádějte to s bezpečnou pomocí asistující osoby.
- Doporučujeme novým uživatelům použití jistících koleček.
- Jistící kolečka by měly vozík chránit proti neúmyslnému převržení dozadu. Za žádných okolností by neměly nahrazovat přepravní kola a neměly by se používat k přepravě osoby na vozíku s odmontovanými zadními koly.
- Při extrémních nastaveních (např. zadní kola v poloze maximálně vpředu) a při pozici těla, které není optimální, se může invalidní vozík převrhnout i na rovném terénu.

Obr. A

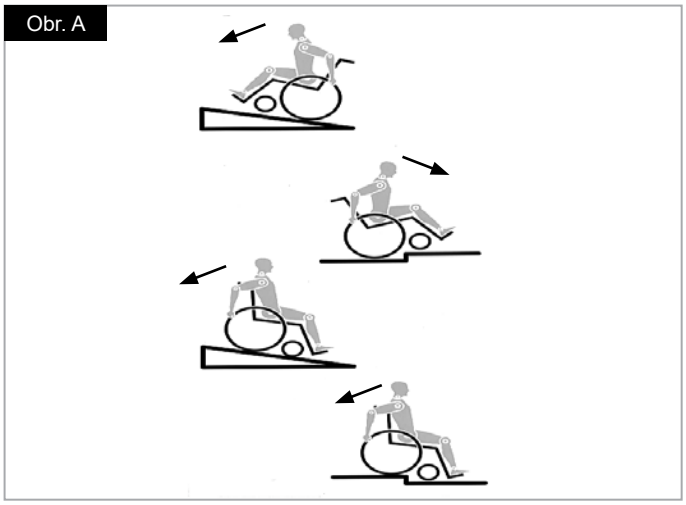

- Při překonávání spádů nebo stupínků nakloňte tělo více dopředu.
- Nakloňte horní část těla více dozadu, pokud překonáváte sklony a schody směrem dolů.
- Nevěšte těžké věci, jako jsou například nákupní tašky nebo batohy na rukojeti pro tlačení, opěrku hlavy nebo opěrku zad invalidního vozíku.
- To může změnit bod překlopení a existuje riziko překlopení dozadu.
- Když se natahujete pro předměty (které jsou před vozíkem, vedle vozíku či za vozíkem), nevyklánějte se z invalidního vozíku příliš daleko, protože při změně těžiště existuje riziko převržení nebo odjetí vozíku.
- Používejte svůj vozík pouze řádně v souladu s účelem použití. Například nenajíždějte do překážek bez brzdění (schody, okraje obrubníků) a nesjíždějte do otvorů.
- Nesnažte se překonávat schody bez asistence jiné osoby. Pokud jsou k dispozici zařízení, která Vám mohou pomoci, např. schodolezy či výtahy, použijte je. Pokud žádné takové zařízení není k dispozici, je třeba invalidní vozík naklonit a tlačit přes schody (pomocí 2 osob).
- Obecně je třeba veškeré jistící kolečka předem nastavit tak, aby se nedotýkaly schodů, jinak by mohlo dojít k těžkému pádu. Pak je nutno jistící kolečka nastavit zpět do správné polohy.
- Zajistěte, aby doprovod držel invalidní vozík pouze za pevně a bezpečně namontované součásti (ne za opěrky nohou či bočnice).
- Při používání zdvižné rampy zajistěte, aby byly namontované jistící kolečka umístěny mimo nebezpečnou oblast.
- Zajistěte invalidní vozík s použitím brzd, pokud je na nerovném podkladu nebo při přemisťování, např. do auta.
- Pro uživatele s vysokou amputací je nutno použít kolečka proti překlopení.
- Než se vydáte na cestu, zkontrolujte, zda máte správný tlak v pneumatikách. Pro zadní kola by měl být nejméně 3,5 bar (350 kPa). Maximální tlak je vyznačen na pneumatice.
- Brzdy s krátkým chodem budou fungovat pouze tehdy, pokud bude v pneumatikách dostatečný tlak a pokud bylo správně provedeno nastavení (viz kapitola „Brzdy“).
- Brzdy nejsou určeny k zabrzdění invalidního vozíku. Jsou zde jen proto, aby bylo zajištěno, že se invalidní vozík neúmyslně nerozjede. Při zastavení na nerovném povrchu vždy použijte brzdy, aby se vozík neúmyslně nerozjel. Vždy použijte obě brzdy, jinak by se mohl invalidní vozík převrhnout.
- Prvky pro blokování kol nejsou určeny k použití jako brzdy pro pohybující se vozík.
- Vždy použijte výtahy nebo rampy. Pokud nejsou k dispozici, požádejte o pomoc doprovázející osobu. Měla by uchopit invalidní vozík pouze za pevně přimontované součásti. Jistící kolečka je nutno odklopit. Invalidní vozík by nikdy neměl zdvihat uživatel, může jej pouze tlačit.
- Pokud je poškozený potah sedadla a opěradla, je nutné je okamžitě vyměnit.
- Nezdvihejte a nepřenášejte invalidní vozík za zadní trubky ani za rukojeti pro tlačení.
- Neupevňujte jakékoliv nepovolené elektronické vybavení, napájenou nebo mechanicky obsluhovanou pohonnou jednotku, ruční kolo nebo kterákoliv jiná zařízení, která mění určené použití nebo strukturu invalidního vozíku.
- Jakákoliv kombinace s dalšími medicínskými zařízeními vyžaduje povolení od společnosti Sunrise Medical.
- S ohněm manipulujte opatrně, zejména při zapalování cigaret. Závěsy sedadla a opěradla mohou vzplanout.
- Při jízdě speciálně upraveným automobilem pro invalidy je třeba, aby cestující používali sedadla ve vozidle a vhodný zádržný systém kdykoli je to možné. Pouze tak lze zajistit maximální ochranu cestujících v případě dopravní nehody. Při používání bezpečnostních prvků dodaných SUNRISE MEDICAL a používání speciálně navrženého bezpečnostního systému lze lehké invalidní vozíky používat jako sedadlo při přepravě ve speciálně vybaveném vozidle. (viz kapitolu "Přeprava").
- Vždy se ujistěte, že jsou rychloupínací osy na zadních kolech správně nasazené a zapadlé. Pokud není tlačítko na rychloupínací ose stisknuté, zadní kolo nelze sejmout.

- Zejména při používání lehkých kovových obručí se mohou prsty zahřát na vysokou teplotu při brzdění z vysokých rychlostí nebo na dlouhých svazích.
- Pokud je invalidní vozík vystaven dlouhou dobu působení přímého slunečního záření, mohou se součásti invalidního vozíku (např. rám, stupačky, brzdy a bočnice) zahřát na vysokou teplotu (>41°C).
- Nesahejte za jízdy na invalidním vozíku mezi paprsky kola či mezi zadní kolo a brzdu kola, aby nedošlo k poranění ruky.
- Při používání invalidního vozíku venku používejte vždy kožené rukavice, které zvýší sílu stisku ruky a chrání prsty před nečistotami a přehřátím.
- Nepoužívejte invalidní vozík na svazích se sklonem > 10°.
- Bezpečný dynamický sklon závisí na konfiguraci vozíku, na schopnostech uživatele a na stylu jízdy. Vzhledem k tomu, že schopnosti uživatelů a styl jízdy nelze předem určit, nelze určit maximální bezpečný sklon. Proto jej musí určit uživatel s asistencí doprovázející osoby, aby nedošlo k převrácení. Důrazně doporučujeme, aby nezkušení uživatelé používali stabilizační prvky proti převrácení.
- Nepoužívejte invalidní vozík na blátivé a zmrzlé zemi.
- Nepoužívejte invalidní vozík tam, kde je zakázán vstup chodcům.
- U všech pohyblivých částí existuje přirozené riziko zachycení prstů. Zacházejte s nimi, prosím opatrně.
- Invalidní vozík by neměl být používán za silného deště, sněžení, když je kluzko nebo na nepevném povrchu.
- Nepoužívejte invalidní vozík v nebezpečných prostředích.

⚠VAROVÁNÍ!

NEBEZPEČÍ ZALKNUTÍ – Tato pomůcka pro mobilitu používá malé součástky, které mohou za určitých okolností představovat nebezpečí zalknutí.

UPOZORNĚNÍ:

- Brzdný účinek zajištění kol a jízdní vlastnosti vozíčku závisí na tlaku v pneumatikách. Invalidní vozík je podstatně snáze ovladatelný, když jsou zadní kola správně nahuštěná a v obou kolech je stejný tlak.
- Přesvědčte se, zda mají pneumatiky dostatečně vysoký vzorek!
- Mějte na paměti, že při jízdě v silničním provozu pro Vás platí všechny dopravní předpisy.
- Když je tma, noste světlé oděvy nebo oděvy s odrazkami, abyste byl(a) lépe vidět. Přesvědčte se, že jsou odrazky po stranách a vzadu na invalidním vozíku jasně viditelné. Rovněž doporučujeme opatřit invalidní vozík aktivním světlem.
- Při práci s invalidním vozíkem či jeho nastavování vždy dávejte pozor na prsty!
- Výrobky vyobrazené a popsané v této příručce nemusí být v každém detailu přesně stejné jako Váš vlastní model. Veškeré zde uvedené pokyny však v plném rozsahu platí, bez ohledu na drobné rozdíly.
- Výrobce si vyhrazuje právo měnit hmotnosti, rozměry a další technické parametry uvedené v této příručce bez předchozího upozornění. Veškeré hodnoty, rozměry a výkony uvedené v této příručce jsou orientační a nepředstavují specifikace.
- Seřízení invalidního vozíku, zejména bezpečnostních prvků, jako je zajištění kol, kolečka proti překlopení nebo opěradlo, musí být provedeno autorizovanými prodejci.
- Pokud používáte doplňková zařízení k zajištění mobility, jako je Hand bike, ruční pohony, zajistěte, aby invalidní vozík byl vybaven odpovídajícími pojezdovými kolečky určenými k tomuto účelu.

Životnost

- Předpokládaná životnost tohoto výrobku je 5 let.

2.0 Přeprava

⚠NEBEZPEČÍ!

Při nerespektování tohoto pokynu existuje riziko závažného zranění nebo smrti!

Přeprava invalidního vozíku v autě:

Vozík, který je v motorovém vozidle zajištěn, neposkytuje stejnou úroveň bezpečnosti a zabezpečení jako systém sedadla ve vozidle. Vždy se doporučuje, aby uživatel při přepravě seděl na sedadle ve vozidle. Bylo však zjištěno, že není pro uživatele být takto přepravován vždy praktické a za těchto okolností, kdy musí být uživatel přepravován na invalidním vozíku, je nutno dodržet následující pokyny:

1. Zkontrolujte, zda je vozidlo vhodně vybavené pro přepravu cestujících v invalidním vozíku a zajistěte, aby způsob přístupu/vystupování byl vhodný pro Váš typ invalidního vozíku. Vozidlo by mělo mít sílu podlahy, která snese kombinovanou hmotnost uživatele, invalidního vozíku a příslušenství.
2. Okolo invalidního vozíku musí být dostatečný prostor umožňující volný přístup pro připevnění, dotažení a uvolnění upevňovacích pásu invalidního vozíku a bezpečnostních pásů pro jeho uživatele.
3. Vozík, v němž sedí uživatel, musí být umístěn v poloze pohledu ve směru jízdy a zajištěn upínacími pásy pro upevnění vozíku a uživatel na vozíku musí mít zapnutý bezpečnostní pás (pásy pro upevnění vozíku WTORS splňující požadavky normy ISO 10542 nebo SAE J2249) v souladu s pokyny výrobce WTORS.
4. Používání vozíku ve vozidle v jiných polohách, např. přeprava v poloze s pohledem na stranu, nebylo testováno a nesmí se provádět za žádných okolností (Obr. A).
5. Invalidní vozík je třeba zajistit systémem upevňovacích pásků splňujícím požadavky normy ISO 10542 nebo SAE J2249 s nenastavitelnými předními pásky a nastavitelnými zadními pásky, na nichž jsou obvykle použity karabiny/háčky a spony. Tyto upevňovací pásky obvykle zahrnují 4 jednotlivé pásky upevněné ve všech rozích k invalidnímu vozíku.
6. Upevňovací pásky je třeba nasadit na hlavní rám invalidního vozíku jak je znázorněno na schématu na následující stránce a ne na doplňky nebo příslušenství, jako například okolo paprsků kol, brzd nebo opěrek nohou.
7. Upevňovací pásky je třeba připevnit co nejblíže pod úhlem 45 stupňů a bezpečně dotáhnout podle pokynů výrobce.
8. Úpravy nebo náhrady na zajišťovacích bodech vozíku, na konstrukci a rámu nebo jejich částech se nesmí provádět bez konzultace s výrobcem. Pokud tak neučiníte, nelze invalidní vozík Sunrise Medical přepravovat ve vozidle.
9. Je nutno použít bezpečnostní pásy pro pánevní oblast i bezpečnostní pásy pro horní část trupu k zafixování uživatele na invalidním vozíku, aby se omezila možnost nárazu hlavou nebo hrudníkem do součástí vozidla a závažné riziko úrazu uživatele a ostatních cestujících ve vozidle. (Obr. B) Bezpečnostní pás pro horní část trupu je třeba namontovat na sloupek “B” ve vozidle. Pokud tak neučiníte, zvyšuje se riziko závažného zranění uživatele v břišní oblasti.
10. Po celou dobu přepravy musí být na vozíku nasazen a nastaven do vhodné polohy zádržný prvek pro hlavu (viz štítek na opěrce hlavy).
11. Fixační opory (fixační pásky a pásy) by neměly být použity nebo by se na ně nemělo spoléhat jako na bezpečnostní pomůcku v jedoucím vozidle, pokud není výslovně deklarováno, že splňují požadavky normy ISO 7176-19 nebo SAE J2249.

Fig. A

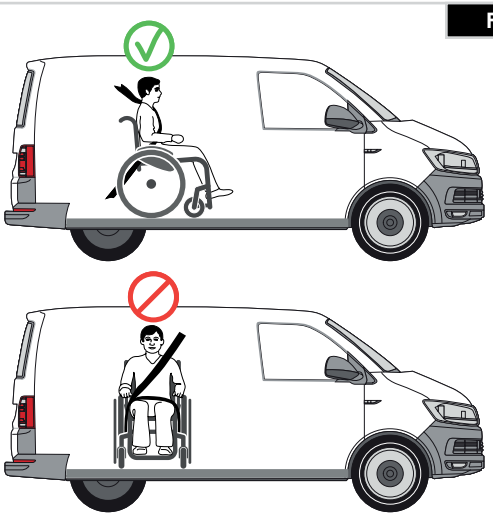

Fig. B

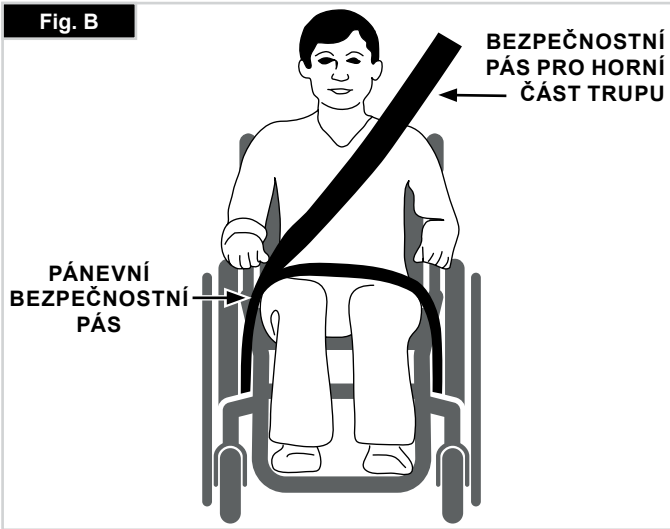

Přeprava – pokračování

12. Bezpečnost uživatele při přepravě závisí na péči osoby, která provádí zajištění upevňovacích pásů a je třeba, a tato osoba má být příslušně instruována/vyškolena v jejich používání.
13. Kdykoli je to možné, odstraňte z vozíku a bezpečně uložte veškerá přídavná zařízení, například: berle, volné polštáře a stolky.
14. Nastavování/zdvihání stupačky nepoužívejte ve zvýšené poloze a když je invalidní vozík a uživatel přepravován a invalidní vozík je upevněn pomocí upevňovacích prvků pro přepravu vozidla a bezpečnostních pásů pro jeho uživatele.
15. Nakloněné opěrky zad je třeba vrátit do svislé polohy.
16. Ruční brzdy musí být pevně zabrzděny.
17. Upevňovací prvky je třeba namontovat na sloupek “B” vozidla a měly by být odděleny od těla komponentami invalidního vozíku, jako je područka nebo kola.

Pokyny pro použití zádržného systému ve vozidle:

1. Bezpečnostní pás pro pánevní oblast musí být umístěn dole napříč pánví tak, aby pokud možno svíral úhel 30 až 75 stupňů s horizontální rovinou.
Strmější (větší) úhel v rámci doporučované oblasti je žádoucí, tzn. velikost úhlu blíže k 75°, avšak nikdy větší. (Obr. C).
2. Bezpečnostní pás pro zadržení horní části trupu musí být nasazen přes rameno a napříč hrudníkem, jak je znázorněno na obrázku d a e
Bezpečnostní pásy je nutno nastavit co nejtěsněji tak, aby se uživatel ještě cítil komfortně.
Bezpečnostní pás nesmí být při použití překroucený.
Bezpečnostní pás pro horní část trupu musí dolehnout přes ramena a napříč rameny jak je znázorněno na obrázcích d a e.

3. Body připojení k vozíku jsou na vnitřní straně rámu vpředu, bezprostředně nad kolečkem a na zadní straně rámu. Pásky jsou umístěny okolo bočních rámů na průsečíku vodorovných a svislých trubek rámu. (Viz Obr. G - H)
4. Symbol připoutání (Obr. F) na rámu invalidního vozíku označuje polohu upevňovacích pásků invalidního vozíku. Po nasazení předních pásků pro zajištění invalidního vozíku se pásky dotáhnou.

HMOTNOST UŽIVATELE NIŽŠÍ NEŽ 22 kg
Je-li přepravovaným uživatelem dítě, s hmotností nižší než 22 kg a dotyčné vozidlo má méně než osm (8) sedících pasažérů, je doporučeno, aby byli přepravováni v dětském zádržném systému (CRS) odpovídajícím předpisu 44 Evropské hospodářské komise Organizace spojených národů (UNECE).
Tento typ zádržného systému je pro cestující mnohem účinnější, než klasický tříbodový zádržný systém cestujících a součástí některých CRS systémů jsou také doplňkové posturální podpory, pomáhající udržovat pozici dítěte při usazení.
Rodiče nebo ošetřovatelé mohou v některých případech zvážit možnost, že dítě během převozu setrvá v invalidním vozíku, a to vzhledem k úrovni kontroly pozice těla a pohodlí, které při usazení v invalidním vozíku má. Za takových okolností bychom vám doporučili, aby Vaši ošetřovatelé a příslušné kompetentní osoby provedli zhodnocení rizika.

Přeprava – umístění upevňovacích pásků na invalidním vozíku

Vozík zajištěný předními upevňovacími pásy. (Obr. G).
Umístění zadních upevňovacích pásů invalidního vozíku, (Obr. H).

Obr.C

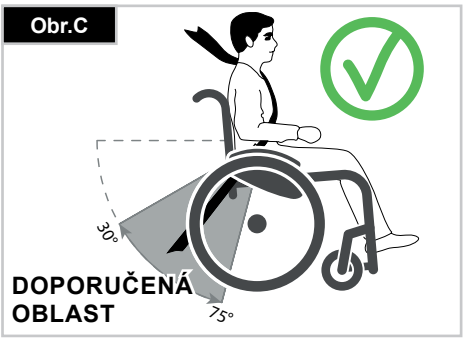

Obr.E

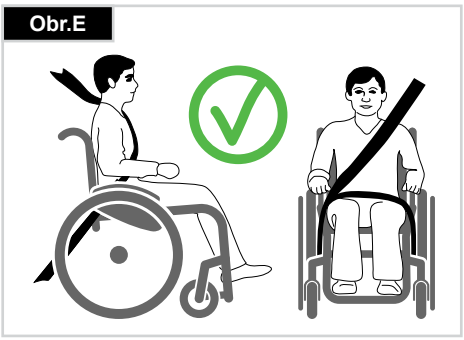

Obr. G

Obr.D

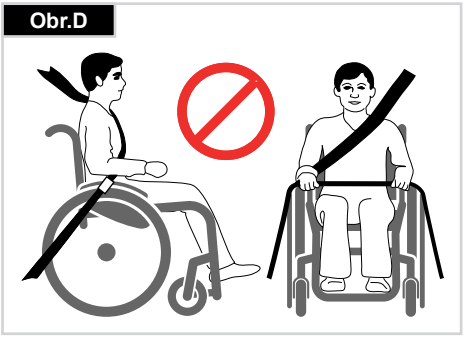

Obr.F

Obr. H

3.0 Záruka

ZÁRUKA

TATO ZÁRUKA NIKTERAK NEOMEZUJE VAŠE ZÁKONNÁ PRÁVA.

Sunrise Medical*poskytuje záruku, jak je uvedeno v záručních podmínkách na invalidní vozíky svým zákazníkům, pokrývající následující položky

Záruční podmínky

1. Jestliže potřebují některé součásti invalidního vozíku opravit nebo vyměnit z důvody chyby při výrobě a/nebo chyby materiálu během 24 měsíců nebo rám a křížová vzpěra během 5 let po dodání zákazníkovi, budou dotčená část nebo dotčené části zdarma opraveny nebo vyměněny. (Na baterie se poskytuje záruka na dobu 12 měsíců s podmínkou dodržování plánu správné péče o baterie)
2. Pro uplatnění záruky se, prosím, obraťte na zákaznické centrum společnosti Sunrise Medical s přesnými informacemi o povaze potíží. Jestliže budete invalidní vozík používat mimo oblast použití popsanou pracovníkem zákaznického servisu, opravy nebo výměny budou provedeny jiným zprostředkovatelem, než kterého navrhl výrobce, musí být invalidní vozík opraven určeným pracovníkem zákaznického servisu společnosti Sunrise Medical (obchodní zástupce).
3. Na části, které byly opraveny nebo vyměněny v rámci rozsahu záruky, poskytujeme záruku v souladu s podmínkami této záruky pro zbývající období záruky invalidního vozíku v souladu s bodem 1).
4. Na originální náhradní díly, nainstalované na náklady zákazníka, se poskytuje záruka v délce trvání 12 měsíců (od montáže), v souladu s těmito záručními podmínkami.
5. Spotřební díly, jako jsou podušky, pneumatiky, vnitřní trubky a podobné části jsou ze záruky vyjmuty kromě případů, kdy k předčasnému opotřebení části dojde přímým důsledkem chyby ve výrobě.
6. Nárok na tuto záruku nevzniká, jestliže je oprava nebo výměna invalidního vozíku nebo jeho části vyžadována z následujících důvodů:

a) Jedná se o výrobek nebo díl, jehož údržba nebo servis nejsou prováděny v souladu s doporučeními výrobce, uvedenými v příručce uživatele nebo v servisní příručce.

b) Bylo použito příslušenství, které není specifikováno jako originální příslušenství.

c) Došlo k poškození invalidního vozíku nebo jeho součásti v důsledku zanedbání, nehody nebo nesprávného používání.

d) U invalidního vozíku nebo jeho části byly provedeny změny/úpravy, které se liší od požadavků výrobce.

e) Opravy byly provedeny před tím, než byl o okolnostech informován zákaznický servis.

7. Tato záruka podléhá zákonům země, ve které byl výrobek od společnosti Sunrise Medical zakoupen“

** To znamená, provozovnu společnosti Sunrise Medical, ve které byl výrobek zakoupen.*

4.0 Manipulace

Složení

Nejprve sejměte ze sedadla invalidního vozíku polštář a sklopte nahoru (plošinovou) podnožku. Uchopte potah sedu uprostřed na přední a zadní straně (obr. 4.1) a zatáhněte směrem nahoru (obr. 4.1).

Přeprava

Pro přemístění pomůcky k zachování mobility držte invalidní vozík při zdvihání za přední část příčné konzoly a za rukojeti pro tlačení.

Rozložení

Zatlačte na obě poloviny rámu směrem od sebe. Stiskněte dolů trubky sedadla (viz obrázek). Pak se invalidní vozík rozloží. Nyní nechejte zapadnout trubku sedadla do dosedů kříže. Lze to usnadnit mírným nakloněním invalidního vozíku na stranu, protože se tím odlehčí zatížení jednoho ze zadních kol.**Dávejte pozor, aby se Vám nezachytily prsty mezi příčnými trubkami**. Nasaďte na sedadlo polštář. (Obr. 4.2).

Samostatné nasedání uživatele na invalidní vozík (Obr. 4.3)
- Zatlačte invalidní vozík ke stěně nebo k pevnému kusu nábytku;
- Zabrzděte brzy;
- Sklopte stupátka nahoru;
- Uživatel může snížit svoji polohu na invalidním vozíku
- Sklopte stupátka opět dolů a dejte nohy před patní poutka.

Samostatné vysedání uživatele z vozíku (Obr. 4.4)
- Zabrzděte brzy;
- Sklopte stupátka nohou nahoru;
- Osoba s jednou rukou na područce se nakloní mírně dopředu, aby přenesla hmotnost na přední stranu sedadla. S oběma patami pevně na zemi a jednou za druhou se přesune do svislé polohy

⚠**VAROVÁNÍ!**

- Během přemísťování nesmí být nohy na stupačkách. Pokud jsou nohy na stupačkách, může se invalidní vozík převrátit dopředu.
- Při nasedání do invalidního vozíku a sesedání z něj musí být nohy na zemi.
- Při nasedání do invalidního vozíku a sesedání z něj vždy zajistěte kola.

Obr. 4.1

Obr. 4.2

Obr. 4.3

Obr. 4.4

5.0 Rychloupínací kola

Rychloupínací osky na zadním kole

Zadní kola jsou vybavena rychloupínacími oskami. Kola lze díky tomu nasadit nebo sejmout bez použití nástrojů. Pro sejmutí kola prostě stiskněte rychloupínací tlačítko na ose a stáhněte kolo z osy. (Obr. 5.1).

Rychlé uvolnění pro quadruplegiky/tetraplegiky

Vyklopte uvolňovací páku (1). Poté odpojte rychloupínací osku a/nebo kola. Poté, co budou kola/rychloupínací osky připojeny opět na vozík, zaklopte uvolňovací páku zpět.

Před tím, než začněte invalidní vozík znovu používat, vždy se, prosím, ujistěte, že je uvolňovací mechanismus uzavřen a úplně uzamčen (Obr. 5.2).

Obr. 5.1

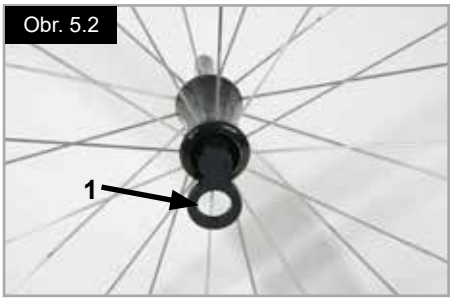

Obr. 5.2

⚠VAROVÁNÍ!

- Držte stisknuté tlačítko rychloupínání na ose, když nasazujete osu na rám při montáži zadních kol. Uvolněte tlačítko pro zablokování osy na místě. Tlačítko rychloupínání by mělo vyskočit zpět do své původní polohy.
- Nebezpečí zranění. Dávejte pozor, aby otáčející se kolo nezachytilo vaše prsty. Před demontáží zabezpečte kola proti protočení.

ČESKY

6.0 Varianty

6.1 Patka pro překlopení

Patky pro překlopení používá doprovod k tlačení invalidního vozíku přes překážku. Prostě dejte nohu na patku pro překlopení a zatlačte invalidní vozík například přes obrubník nebo schod (Obr. 6.1.1).

Obr. 6.1.1

6.2 Brzdy

⚠**POZOR!**

Na sílu brzdění může mít negativní vliv nesprávné namontování a seřízení brzd i podhuštěná kola.

Brzdy

Invalidní vozík je vybaven dvěma brzdami. Spouští se přímo proti pneumatikám. Pro spuštění stiskněte obě brzdové páky dopředu proti zarážkám. Pro uvolnění kola posuňte páky zpět do jejich původní pozice.

Síla brzdění se snižuje:
- Při ojetém vzorku pneumatik
- Pokud je tlak v pneumatikách příliš nízký
- Při mokrých pneumatikách.
- Při nesprávně nastavených brzdách

Prvky pro blokování kol nejsou určeny k použití jako brzdy pro pohybující se vozík. Brzdy by proto nikdy neměly být používány k brzdění pohybujícího se invalidního vozíku. K brzdění vždy používejte obruče. Přesvědčte se, že mezera mezi pneumatikami a brzdami splňuje dané specifikace. Při změně nastavení povolte šroub a nastavte vhodnou mezeru. Pak opět dotáhněte šroub
(Fig. 6.2.1 a 6.2.2).

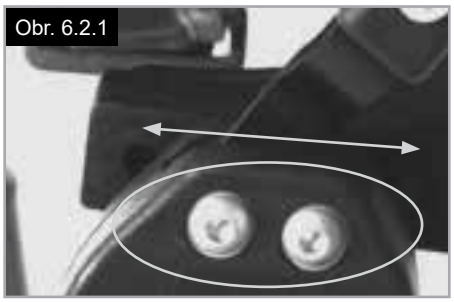
Obr. 6.2.1

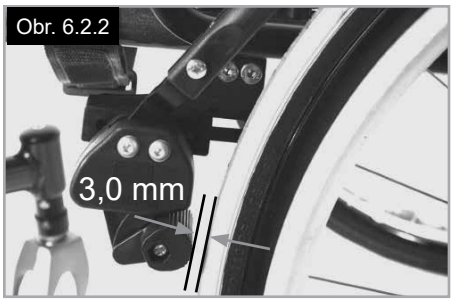

Obr. 6.2.2

⚠**POZOR!**

Po každém nastavení zadních kol zkontrolujte mezeru blokování kola a v případě potřeby ji upravte.

Nástavec páky brzdy kola

Delší páka napomáhá minimalizovat sílu potřebnou ke spuštění brzd. Nástavec páky brzdy kola je našroubován na brzdy kol. Při zdvihnutí jej lze sklopit dopředu (Obr. 6.2.3).

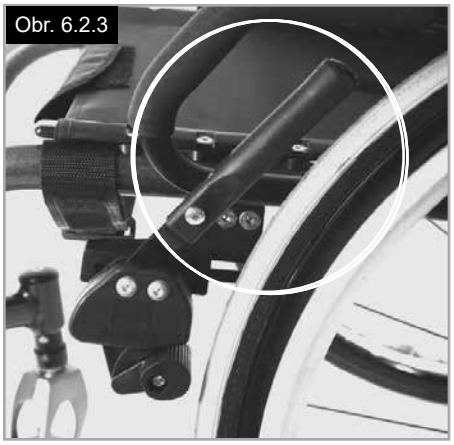
Obr. 6.2.3

⚠**VAROVÁNÍ!**

- Při nastavení brzdy příliš blízko kola je třeba k zabrzdění vynaložit větší sílu. To může způsobit zlomení nástavce brzdové páky**!**
- Opření o prodlužovací páku brzdy pro zablokování kol při přepravě způsobí zlomení páky. Stříkající voda z pneumatik může způsobit nesprávné fungování brzd.

Jednoruční brzdy kol

Váš invalidní vozík je vybaven dvěma sadami brzd kol, ovládaných z levé a pravé strany. Spouští se přímo proti pneumatikám. Pro spuštění zatlačte páku brzdy kola směrem vpřed proti zarážce. Pro uvolnění kola zatáhněte páku zpět do původní polohy.

Brzdný účinek se snižuje:

- Při ojetém vzorku pneumatik
- Pokud je tlak v pneumatikách příliš nízký
- Při mokrých pneumatikách.
- Při nesprávně nastavených brzdách.

⚠VAROVÁNÍ!

- Prvky pro blokování kol nejsou určeny k použití jako brzdy pro pohybující se vozík.
- Brzdy by proto nikdy neměly být používány k brzdění pohybujícího se invalidního vozíku.
- K brzdění vždy používejte obruče.
- Přesvědčte se, že mezera mezi pneumatikami a brzdami splňuje dané specifikace.

Při změně nastavení povolte šrouby (1) a nastavte vhodnou mezeru. Dotáhněte šroub, Obr. 6.2.4 - 6.2.5 (viz stránku o krouticím momentu).

⚠POZOR!

Po každém nastavení zadních kol zkontrolujte funkci brzd a v případě potřeby proveďte změnu nastavení.

Obr. 6.2.4

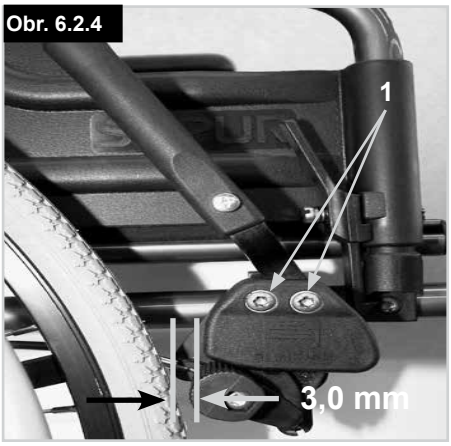

Obr. 6.2.5

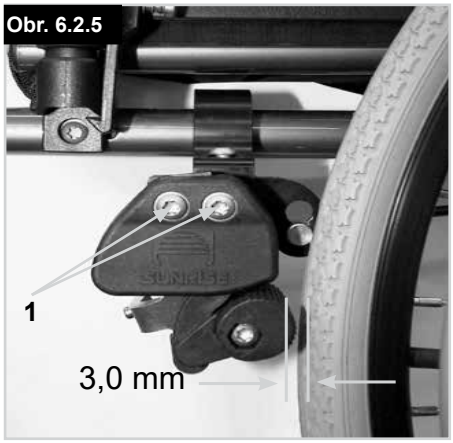

Kompaktní brzdy kola

Kompaktní brzdy jsou pod potahem sedadla a spouští se vytažením brzd směrem dozadu, ve směru pneumatiky. Aby brzdy fungovaly správně, je třeba je zatlačit na doraz proti zarážkám, (Obr. 6.2.4).

Obr. 6.2.4

⚠POZOR!

- V případě nesprávné montáže brzdy je třeba vynaložit větší sílu pro jeho spuštění. Může dojít ke zlomení nástavce zajišťovací páky kol!
- Neuvolňujte ani znovu neutahujte montážní šrouby brzdy.

Bubnové brzdy

Bubnové brzdy umožňují bezpečné a pohodlné brzdění pro doprovod. Rovněž jej lze nastavit s použitím blokovací páky (1) aby vozík neodjel. Páka musí slyšitelně zapadnout na svém místě.
Bubnové brzdy nejsou ovlivněny tlakem vzduchu v pneumatikách (Obr. 6.2.5).

Obr. 6.2.5

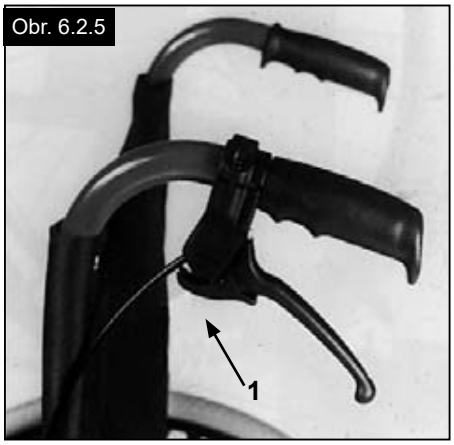

⚠VAROVÁNÍ!

- Bubnové brzdy mohou nastavovat pouze autorizovaní prodejci.
- Vždy manipulujte s oběma brzdami současně, abyste mohli řídit směr jízdy!
- Bubnové brzdy lze používat pouze pro dynamické brzdění, jehož cílem je zastavit vozík.
- Během zastávky nebo při přemisťování vždy zajistěte kola invalidního vozíku.

6.3 Stupátka

Pro vozík Neon^2 se dodávají různá stupátka. Lze je sklápět nahoru pro usnadnění přesunu na vozík a z vozíku. Jsou jednotlivě popsána.

Podnožka a odklápěcí západka

Při připevňování podnožky jsou tyto západky v odklopené poloze (Obr. 6.3.1). Potom je jednoduše otočte dovnitř dokud západka nezapadne (1). Pro odstranění podnožky použijte páku (2), odklopte podnožku směrem ven a zvedněte. Zkontrolujte, jestli je podnožka správně zapadlá.
Odklopení podnožky bude omezeno zastavením závěsu v poloze 90° (Obr. 6.3.1). To zajistí, aby nebyla při vytočení závěsu neúmyslně uvolněna brzda.

Obr. 6.3.1

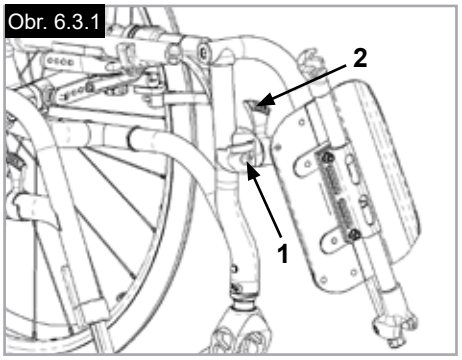

⚠**VAROVÁNÍ!**

Podnožky nejsou konstruovány tak, aby byly používány pro zvedání nebo přenášení invalidního vozíku s uživatelem.

Seřízení při vůli závěsu

V případě, že je závěs uvolněn (Obr. 6.3.2), je možné jej na místě seřídit. Kolík závěsu (1) je kónický a vůle může být snížena, je-li kolík mírně vyšroubován.
Za použití uvolňovacího mechanismu sejměte závěs z invalidního vozíku. Pomocí šroubováku otočte kolík (1) ve předu opatrně doleva. Poté vyzkoušejte závěs na invalidním vozíku. Nefunguje-li již mechanismus závěsu proveďte, prosím, postup pozpátku.
Je-li vůle stále příliš velká a výklon je stále nepřijatelný, zopakujte, prosím, tento postup.

Výška stupátek

Uvolněte upínací šroub (pozn. 2 na Obr. 6.3.3) a nastavte délku holeně nohy. Povolte upínací šroub a nastavte trubku stupátka do požadované polohy. Upínací šrouby opět dotáhněte (viz stránku o krouticím momentu). Zajistěte, aby byl plastový kolík, umístěn pod upínací páčkou ve správné poloze.

⚠**VAROVÁNÍ!**

- Během přemísťování nesmí být nohy na stupačce. Pokud jsou nohy na stupačce, může se invalidní vozík převrátit dopředu. Při nasedání do invalidního vozíku a sesedání z něj musí být nohy na zemi.

Deskové podnožky

Podnožky lze sklopit nahoru pro usnadnění nastupování na vozík a sestupování z vozíku.
Podnožku lze také naklonit pod šesti různými úhly vzhledem k povrchu roviny. Pevně dotáhněte šroub (1) na vnější straně.
Po odstranění upínacích prvků (2) může být podnožka nastavena do tří různých pozic dopředu i dozadu. Povolte stavěcí šroub (3) pro změnu horizontální polohy stupátka. K tomuto účelu musí být podnožka sklopená nahoru, (Obr. 6.3.4 až Obr. 6.3.5).
Až skončíte, ujistěte se, že byly všechny šrouby řádně dotaženy (viz stránka s hodnotami krouticího momentu).
Je třeba vždy zajistit vzdálenost od země nejméně 2,5 centimetrů.

Obr. 6.3.2

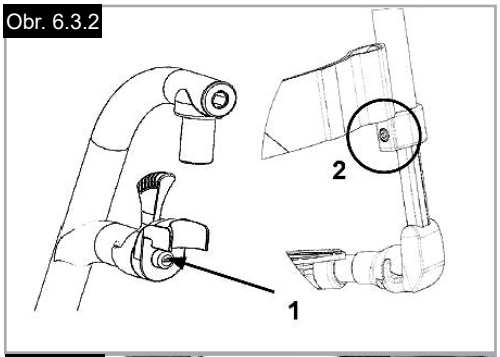

Obr. 6.3.3

Obr. 6.3.4

Obr. 6.3.5

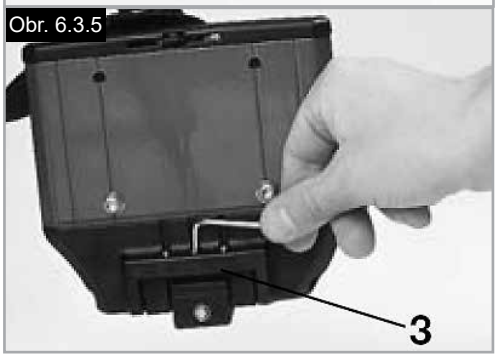

Nastavení šířky stupátek

Pokud je třeba upravit šířku podnožek, povolte šroub (1), nastavte požadovanou šířku umístěním 1, 2 nebo 3 podložek (2) od vnější k vnitřní straně a pak opět nasaďte šrouby, (Obr. 6.3.6).

Lehké stupátko

Úhel podnožky lze nastavit povolením šroubů (2). Boční ochranné panely lze nasadit na podnožku s použitím montážních otvorů (3). Brání nechtěnému sklouznutí nohy, (Obr. 6.3.7). Po každém nastavování zkontrolujte, zda jsou šrouby správně dotaženy (viz stránka s hodnotami krouticího momentu).

Nastavení šířky

Pro nastavení šířky podnožky povolte šroub (2). Pak můžete zasouvat dovnitř a vysouvat ven trubky v držáku pro nastavení šířky podnožky (Obr. 6.3.7).
Zajistěte, aby byly šrouby dotaženy na správný krouticí moment.

Stupátko pro krátkou holeň

(Obr. 6.3.8 - Obr. 6.3.9)

Stupátka mohou být pro usnadnění nástupu do vozíku a výstupu z vozíku vyklopeny.
Podnožky mohou být, v rámci úhlu jejich sklonu, nastaveny podle úrovně povrchu. Uvolněte šrouby (1 až 2). Poté nastavte podnožky do požadovaného úhlu. Následně utáhněte všechny šrouby. Po nastavení se ujistěte, že byly všechny šrouby řádně dotaženy (viz stránka s hodnotami krouticího momentu). Abyste zabránili překlopení invalidního vozíku, ujistěte se, že je udržována minimální vzdálenost 2,5 cm mezi trubkami podnožek a zemí (při horizontálním usazení).

Zvedání opěrek nohou - standard

Pro zvednutí:
Vytáhněte stupátko nahoru a nastavte na požadovanou výšku. Přitom stupátka slyšitelně zaskočí na místo (Obr. 6.3.10).

Postup snížení:
Krátce sejměte zátěž ze stupátka zvednutím položené nohy a poté posuňte uvolňovací páku.
Takto můžete sklopit stupátka dolů. Poté, co necháte páku sjet, stupátka zaklapnou zpět na místo.

⚠VAROVÁNÍ!

- Při posunování stupátka nahoru a dolů existuje riziko skřípnutí prstů.
- Nevkládejte své prsty do nastavovacího mechanismu mezi rám a pohyblivé části stupátka.
- Podnožky nejsou konstruovány tak, aby byly používány pro zvedání nebo přenášení invalidního vozíku s uživatelem.
- Při nastupování do vozíku a vystupování z vozíku nestůjte nikdy na opěrkách nohou.

Obr. 6.3.6

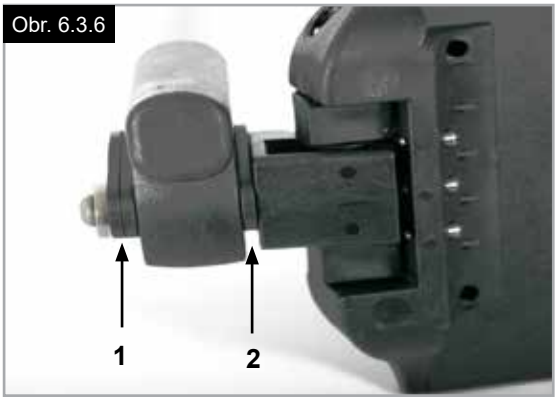

Obr. 6.3.7

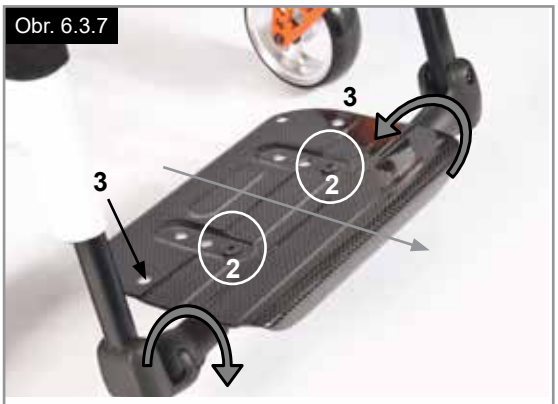

Obr. 6.3.8

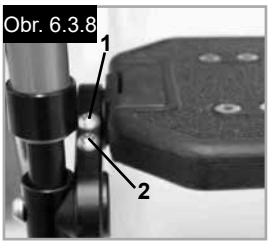

Obr. 6.3.9

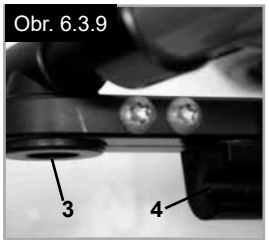

Obr. 6.3.10

6.4 Sedadlo

Potah sedadla

Pomocí několika pásků je možné nastavit napnutí potahu sedadla. Před nastavením napnutí potahu sedadla je třeba všechny pásky povolit. Zatažením pásků se zvýší napnutí potahu sedadla (Obr. 6.4.1).

UPOZORNĚNÍ: Je-li napnutí potahu sedadla příliš velké, nebudou trubky kříže dobře sedět v dosedech.

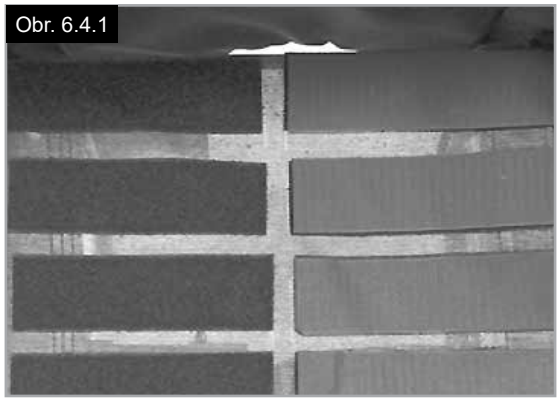
Obr. 6.4.1

Nastavení výšky sedadla:

Lehký adaptér

Nastavení výšky sedu:

- Klíčem uvolněte šrouby s vnitřním šestihranem (1). Nastavte polohu osové konzoly (2) na osovém čepu (3) podle požadované výšky sedu (Obr. 6.4.2).
- Pokud chcete dosáhnout nejnižší polohy sedu, můžete osovou konzolu namontovat obráceně.
- Utáhněte šrouby s vnitřním šestihranem (1) utahovacím momentem 8 Nm.

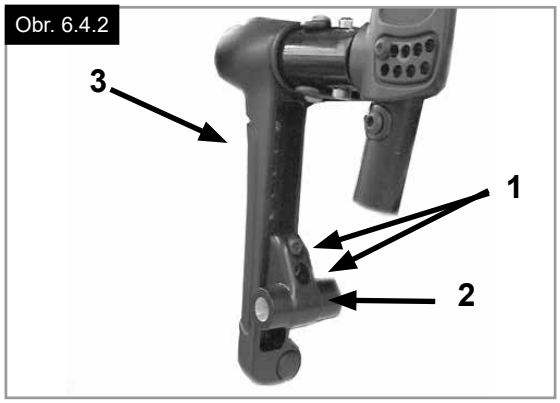

Obr. 6.4.2

Standardní adaptér

Změna výšky sedadla:

- Klíčem uvolněte šrouby s vnitřním šestihranem (A).
- Nastavte polohu osové konzoly (B) na osovém čepu (C) podle požadované výšky sedu (Obr. 6.4.3).
- Utáhněte šrouby s vnitřním šestihranem utahovacím (A) momentem 8 Nm.

Obr. 6.4.3

UPOZORNĚNÍ:
- Při úpravě nastavení výšky zadní strany sedadla je někdy nutné upravit nastavení úhlu kolečka.
- Pokud jste během seřizování výšky sedu manipulovali s adaptérem osy kol nebo ho demontovali, je nutné zkontrolovat a případně seřídit geometrii kol a jejich rozvor (viz kapitola „Geometrie kol“).

⚠POZOR!

Závit některých šroubů je z výroby potřený lepidlem na zajišťování šroubů a závitů (modrá kapka na závitu) a jejich nastavení smí být změněno nejvýše 3krát. Poté musí být nahrazeny novými šrouby spolu s lepidlem na zajištění šroubů a závitů. Případně můžete na použité šrouby aplikovat lepidlo na zajištění šroubů a závitů Loctite™ 243.

Těžiště, nastavení

K provedení nastavení COG v zásadě existují 2 různé možnosti. Nastavení můžete provést přímo na osové konzole (pouze u standardního adaptéru) posunutím půlkruhových rozpěrek z jedné strany na druhou. Pokud chcete udělat větší změnu nastavení, musíte změnit polohu osového čepu na rámu.

UPOZORNĚNÍ:

- Změna těžiště může způsobit nestabilitu invalidního vozíku a převrácení vozíku. V tomto případě je vyžadováno použití koleček proti překlopení.
- Po změně nastavení těžiště může být nutné nastavit úhel pojezdových koleček.

Změna polohy osového čepu

S použitím rychloupínacích os sejměte kola z úhlového adaptéru.
Odšroubujte oba šrouby (1) na horní straně osového adaptéru a vyjměte je.
Odšroubujte šroub na rámu (2) a vyjměte jej.
Nasaďte osový čep do požadované polohy na rámu, znovu zašroubujte šrouby (1) a (2) a utáhněte je utahovacím momentem 7 Nm.
Nyní vyšroubujte šrouby (3) pod trubkou sedadla (4) a posuňte trubku sedadla do požadované polohy.
Znovu utáhněte šrouby (3) utahovacím momentem 7 Nm.
Zkontrolujte, zda je levá i pravá strana nasazená ve stejných polohách. (Obr. 6.4.4 až Obr. 6.4.5).

Nastavení těžiště na standardní osové konzole

Nastavení můžete provést přímo na osové konzole (pouze u standardního adaptéru) posunutím půlkruhových rozpěrek z jedné strany na druhou. K dispozici jsou 3 polohy (Obr. 6.4.6 až Obr. 6.4.8). Uvolněte rychloupínací osy a vyjměte kola z osového adaptéru (4). Klíčem uvolněte šrouby s vnitřním šestihranem (1). Sundejte víčko (2) z osové konzoly a upravte půlkruhové rozpěrky (3) podle požadovaného těžiště. Znovu nasaďte víčko a utáhněte šrouby s vnitřním šestihranem (1) utahovacím momentem 8 Nm.

UPOZORNĚNÍ: Pokud jste během seřizování těžiště manipulovali s adaptérem osy kol nebo ho demontovali, je nutné zkontrolovat a případně seřídit geometrii kol a rozvor (viz kapitola „Geometrie kol“).

⚠**POZOR!**

Závit některých šroubů je z výroby potřený lepidlem na zajišťování šroubů a závitů (modrá kapka na závitu) a jejich nastavení smí být změněno nejvýše 3krát. Poté musí být nahrazeny novými šrouby spolu s lepidlem na zajištění šroubů a závitů. Případně můžete na použité šrouby aplikovat lepidlo na zajištění šroubů a závitů Loctite™ 243.

Obr. 6.4.4

Obr. 6.4.5

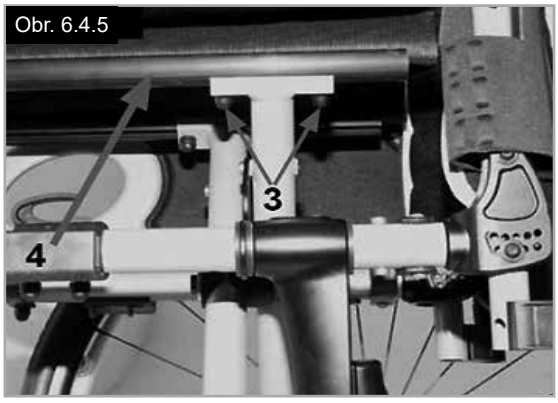

Obr. 6.4.6

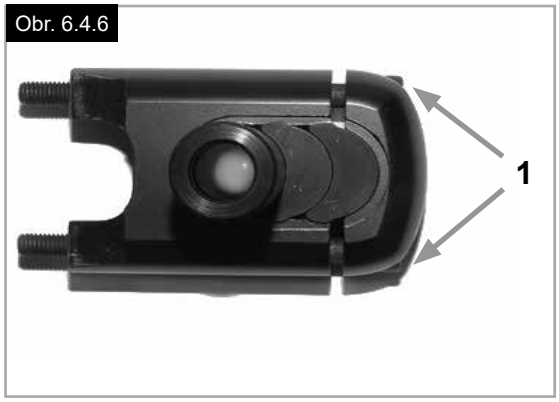

Obr. 6.4.7

Obr. 6.4.8

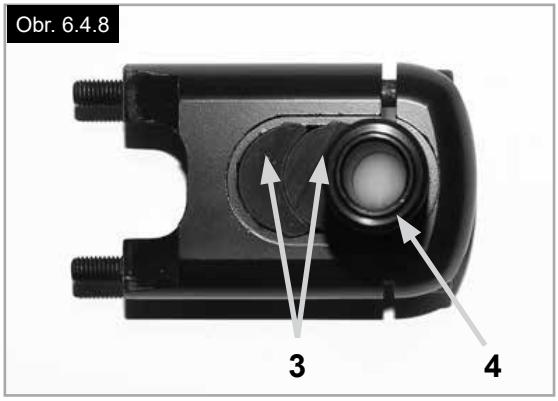

6.5 Kolečka

Nastavení kolečka, adaptéru kolečka a vidlice kolečka

Pokud se invalidní vozík stáčí mírně doleva nebo doprava nebo se kolečka chvějí, může to být způsobeno jednou nebo několika následně uvedenými příčinami:

- Nastavení polohy předních a zadních kol není správné.
- Nebyl správně nastaven úhel koleček.
- Tlak vzduchu v předních kolečkách a/nebo zadním kole je nesprávný; kola se netočí dostatečně volně.

K tomu, aby jel vozík přímo, je potřebné optimální nastavení koleček. Kolečka by měl vždy nastavovat autorizovaný prodejce. Destičky kolečka je nutno znovu nastavit a držák kolečka je nutno zkontrolovat vždy po změně polohy zadního kolečka.

Seřízení nástavce adaptéru

Pro dosažení paralelního nastavení obou vidlic prostě spočítejte zuby viditelné po obou stranách. Po nastavení vidlice kolečka zaručují zuby bezpečnou polohu a umožňují nastavení 16° v krocích po 2° (Obr. 6.5.1).
Použijte plochou stranu na přední straně vidlice kolečka pro kontrolu kolmé polohy vzhledem k zemi (Obr. 6.5.2).

Patentovaná konstrukce umožňuje otáčení vidlice kolečka tak, že ji lze nastavit zpět do kolmé polohy vzhledem k zemi při změně úhlu sedadla.

⚠POZOR!

Závit některých šroubů je z výroby potřený lepidlem na zajišťování šroubů a závitů (modrá kapka na závitu) a jejich nastavení smí být změněno nejvýše 3krát. Poté musí být nahrazeny novými šrouby spolu s lepidlem na zajištění šroubů a závitů. Případně můžete na použité šrouby aplikovat lepidlo na zajištění šroubů a závitů Loctite™ 243.

Obr. 6.5.1

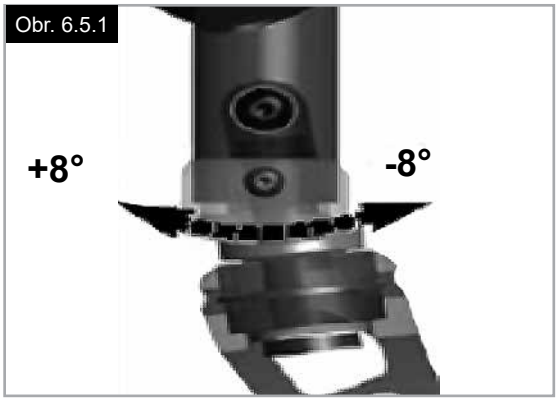

Obr. 6.5.2

ČESKY

6.6 Zádová opěrka

Pro nastavení úhlu zádové opěrky vyšroubujte a vyjměte imbusový šroub (1). Nastavte požadovanou polohu. Pak našroubujte šrouby s vnitřním šestihranem a utáhněte je předepsaným momentem (Obr. 6.6.1).

Obr. 6.6.1

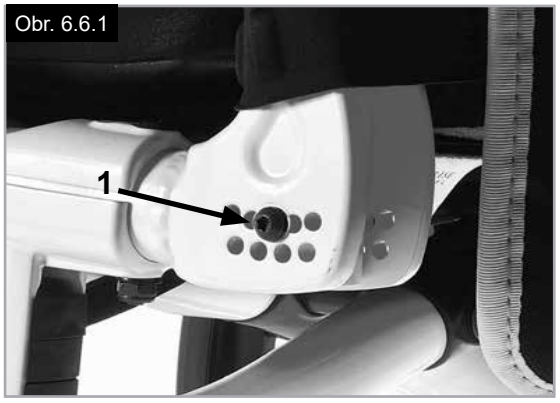

Skládání zádové opěrky

Pro usnadnění přepravy invalidního vozíku lze horní polovinu zádové opěrky sklopit dolů.
Provádí se to zatlačením na obě páky (1) a sklopením zádové opěrky dolů. Při opětovném vyklopení zádové opěrky nahoru zkontrolujte, zda jsou obě strany pevně zablokované (Obr. 6.6.2/6.6.3).

Obr. 6.6.2

⚠**VAROVÁNÍ!**

- Nebezpečí zranění: Dejte pozor, aby nedošlo k zachycení prstů skládacím mechanismem.

⚠**POZOR!**

Uvědomte si, že se změní těžiště,
pokud došlo ke změně nastavení úhlu opěradla, napnutí bezpečnostních pásů opěradla nebo výšky opěradla. To může vést k nestabilitě invalidního vozíku nebo k jeho převracení a může být nutné použít kolečka proti převrácení.

Obr. 6.6.3

Nastavitelný potah opěradla

Napnutí nastavitelného potahu zádové opěrky lze nastavit pomocí několika pásků. (Obr. 6.6.4).

Obr. 6.6.4

Výškově nastavitelná zádová opěrka

Zádová opěrka může být nastavena pro různé výšky zad, v krocích po 2,5 cm (4 rozsahy nastavení: 25-30 cm, 30-40 cm, 40-45 cm a 45-47,5 cm).
Demontujte boční vycpávky z čalounění a v případě potřeby řemen opěradla kryjící šrouby.
Povolte šrouby (1) a nastavte zádovou opěrku do požadované výšky. Pak šrouby opět dotáhněte, (Obr. 6.6.5).
Viz stránka kde jsou uvedeny krouticí momenty.

Obr. 6.6.5

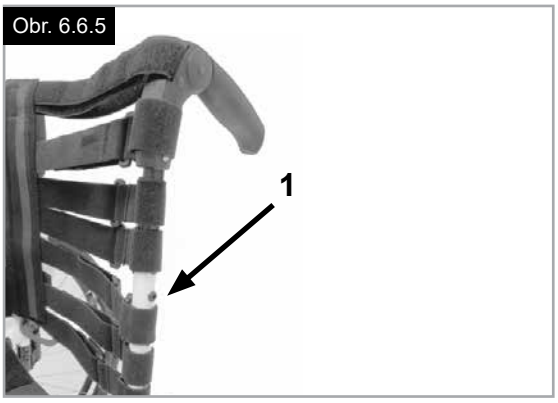

ČESKY

⚠POZOR!

Uvědomte si, že se změní těžiště,
pokud došlo ke změně nastavení úhlu opěradla, napnutí bezpečnostních pásů opěradla nebo výšky opěradla. To může vést k nestabilitě invalidního vozíku nebo k jeho převracení a může být nutné použít kolečka proti převrácení.

6.7 Opěrky hlavy

Opěrky hlavy

Polohu opěrky hlavy (Obr. 6.7.1) lze zvýšit a lze s ní pohybovat v horizontálním směru dopředu a dozadu.
Abyste to provedli, uvolněte šroub (1,2 nebo 3).
Nyní můžete nastavit požadovanou polohu. Šrouby opět dotáhněte (viz stránku s uvedenými krouticími momenty.

Obr. 6.7.1

6.8 Nastavení kola

Nastavení uspořádání kol

UPOZORNĚNÍ: Abyste dosáhli nejlepšího pohybu vozíku, zadní kolečka musí být nastavená v optimální poloze, to znamená správné nastavení geometrie kol. Postup: Změřte vzdálenost mezi oběma koly vpředu a vzadu. Tím zkontrolujete, jestli jsou obě kola rovnoběžná. Rozdíl mezi oběma měřeními nesmí překročit 5 mm. Rovnoběžnost můžete nastavit po uvolnění šroubů (1) otočením osového adaptéru (3). Po skončení nastavení zkontrolujte, jestli jsou všechny šrouby řádně utažené (Obr. 6.8.1 až Obr. 6.8.2). Utáhněte šrouby s vnitřním šestihranem utahovacím momentem 8 Nm.

⚠VAROVÁNÍ!

Buďte opatrní, při nastavování těžiště sedadla hrozí nebezpečí převrácení!

Nastavení šířky zadní základny kol

Zadní základna kol je definována jako vzdálenost mezi horní stranou zadních kol a trubkami opěradla a je nastavena výrobcem (1,25 cm). Pokud má být vytvořeno více prostoru mezi pneumatikami a výškově nastavitelnými područkami, dodávanými jako rozšířená volba, je nutno ji zvětšit.

Postup nastavení zadního rozvoru:

- Zasuňte osový adaptér (3) do osové konzoly (2) nebo ho vysuňte ven.
- Uvolněte šroub s vnitřním šestihranem (1) na zadní straně osové konzoly.
- Přesuňte osový adaptér (3) tak, abyste nastavili
- požadovaný rozvor.
- Dotáhněte šrouby momentovým klíčem nastaveným na 8 Nm.
- Stejným způsobem nastavte mezeru na pravé straně invalidního vozíku (obr. 6.8.1 až obr. 6.8.2).

⚠POZOR!

- Při nastavování zadní základny kol nastavte nejprve jedno kolo a pak druhé.
- Pokud jste manipulovali s adaptérem osy kol nebo ho demontovali, zkontrolujte geometrii kol (viz kapitola „Geometrie kol“).
- Závit některých šroubů je z výroby potřený lepidlem na zajišťování šroubů a závitů (modrá kapka na závitu) a jejich nastavení smí být změněno nejvýše 3krát. Poté musí být nahrazeny novými šrouby spolu s lepidlem na zajištění šroubů a závitů. Případně můžete na použité šrouby aplikovat lepidlo na zajištění šroubů a závitů Loctite™ 243.

Obr. 6.8.1

Obr. 6.8.2

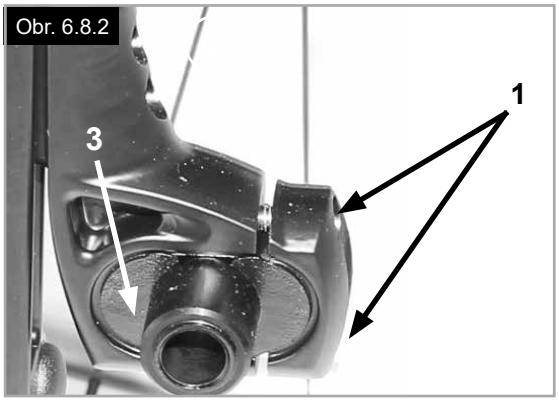

6.9 Bočnice

Výškově nastavitelné područky na jednom sloupku, (Obr. 6.9.1)

⚠**NEBEZPEČÍ!**

Bočnice ani područky nepoužívejte ke zdvihání nebo přenášení invalidního vozíku.

1. Montáž
a. Zatlačte vnější příčky područky dolů do držáku, který je namontovaný na rámu invalidního vozíku.
b. Područka se automaticky zablokuje na svém místě.
2. Nastavení výšky
a. Otočte uvolňovací páku pro nastavení výšky (2) k druhé zarážce.
b. Zatlačte područku nahoru nebo dolů pro dosažení požadované výšky.
c. Nastavte páku zpět do zablokované polohy proti příčkám područky.
d. Zatlačte područku (4) tak, aby příčky bezpečně zaklaply na své místo.
3. Odstranění područky
a. Zatlačte na páku 3 a zdvihněte celou područku.
4. Nasazení područky
a. Nasaďte područku zpět do držáku tak, aby zaklapla na svém místě.

Montážní komponenty pro držák područky

Nastavení držáku područky
Postup dotažení nebo povolení při nasazení vnějších příček područky do držáku:
1. Povolte čtyři šrouby pro držák (D) po stranách držáku.
2. Nechejte područku v držáku (E) a zatlačte držák k sobě až do dosažení požadovaného nastavení.
3. Dotáhněte čtyři šrouby (D). (144 in-lbs, 16,3 Nm)

Nastavení polohy
1. Povolte dva upínací šrouby (10) až do povolení upnutí.
2. Zatlačte držák područky do požadované polohy.
3. Dotáhněte.

(Obr. 6.9.2 až Obr. 6.9.4).
1. Vnější příčky područky
2. Výškové nastavení blokovací páky
3. Blokovací páka
4. Poduška područky
5. Přepravní tyč
6. Bočnice
7. Držák
8. Stavěcí svorka
9. Součásti pro nastavení držáku
10. Upínací šrouby

Obr. 6.9.1

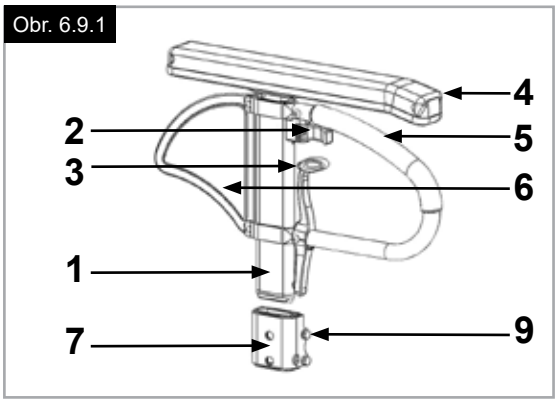

Obr. 6.9.2

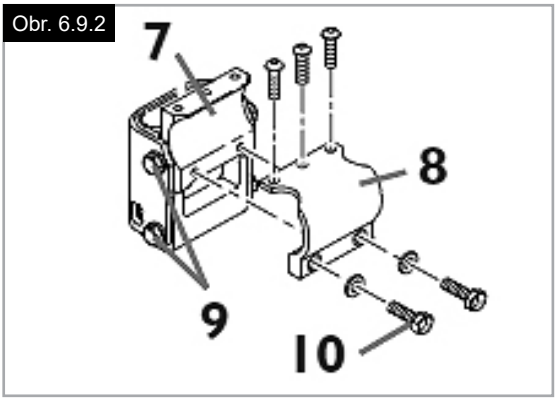

Obr. 6.9.3

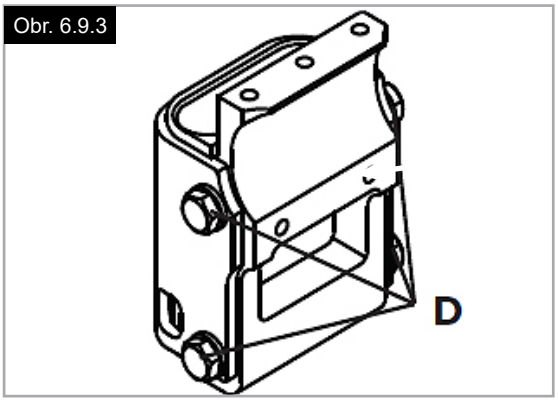

Obr. 6.9.4

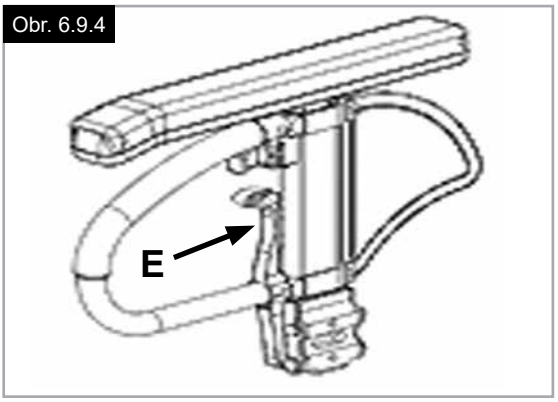

ČESKY

Bočnice (pokračování)

Bočnice s chráničem oděvu

Chránič oděvů chrání oděvy proti ušpinění stříkající vodě, (Obr. 6.9.5). Můžete nastavit jeho polohu vzhledem k zadnímu kolu pohybem bočnice. Provádí se to vyšroubováním šroubů (1 a 2). Po nastavení do požadované polohy šrouby opět dotáhněte (viz stránka s krouticími momenty).

⚠VAROVÁNÍ!

Bočnice ani područky nepoužívejte ke zdvihání nebo přenášení invalidního vozíku.

Standardní bočnice, vyklápěcí, odnímatelná s krátkými nebo dlouhými područkami (Obr. 9.6 až Obr. 6.9.7)

Bočnice, vyklápěcí, odnímatelné s dlouhými a krátkými područkami, výškově nastavitelné

Bočnice se zaoblenými předními hranami Vám umožní dostat se blízko stolu. Područku lze výškově nastavovat následovně.
Zatlačte páku nahoru a posuňte područku (1) do požadované výšky.
Uvolněte páku, stlačte područku dolů (2),
až s klapnutím zapadne na místo. Vždy zkontrolujte, zda jsou bočnice správně upevněné.
Pro sklopení područky nahoru vytáhněte páku (3), aby se uvolnila bočnice.

6.10 Ručky pro doprovod

Výškově nastavitelné rukojeti pro tlačení

Tyto rukojeti jsou zajištěny kolíky, které brání jejich nezamýšlenému vyklouznutí. Uvolněním rychloupínací páky (1) lze individuálně nastavit výšku rukojetí k tlačení (2). Při pohnutí pákou poslouchejte, aby bylo zajištěno, že zaklapla na své místo. Rukojeť k tlačení lze snadno nastavit do požadované polohy. Matice na napínací páce určuje, jak pevně budou rukojeti pro tlačení upnuté na místě. Pokud je matice po nastavení napínací páky povolená, rukojeť pro tlačení pak bude také příliš volná. Před použitím otáčejte rukojetí k tlačení ze strany na stranu, aby bylo zajištěno, že bezpečně zaklapla na svém místě.

⚠POZOR!

- Po nastavení výšky rukojeti vždy upněte napínací páku (1) bezpečně na místo. Pokud není páka bezpečně upnutá, může při stoupání do schodů dojít k úrazu. (Obr. 6.10.1).
- Pokud nejsou výškově nastavitelné rukojeti pro tlačení správně namontovány, existuje riziko, že se vyvine "vůle" a rukojeti se vychýlí ze správné polohy. Zkontrolujte, zda jsou příslušné šrouby správně dotaženy.

Složení rukojetí k tlačení

Pokud nejsou sklápěcí rukojeti pro tlačení potřebné, lze je sklopit dolů stisknutím tlačítka (1). Když jsou opět potřebné, vyklopte je opět nahoru tak, aby slyšitelně zapadly na své místo. (Obr. 6.10.2).

Obr. 6.9.5

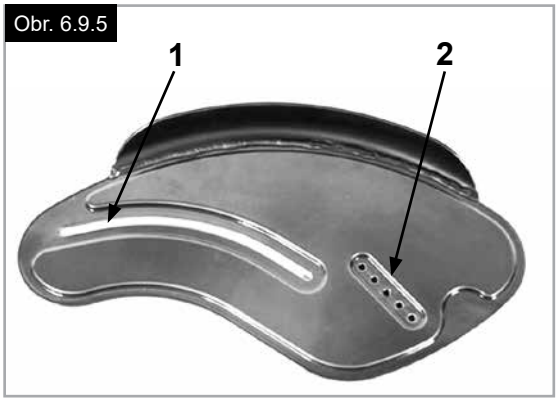

Obr. 6.9.6

Obr. 6.9.7

Obr. 6.10.1

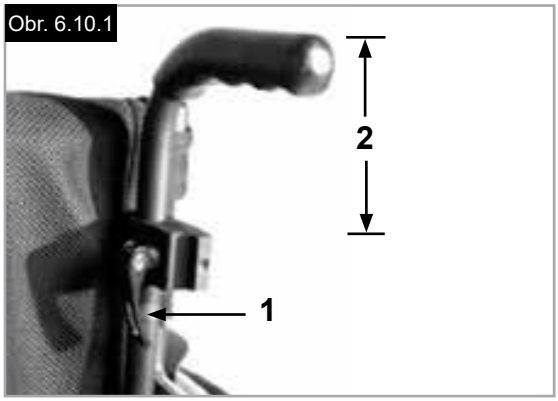

Obr. 6.10.2

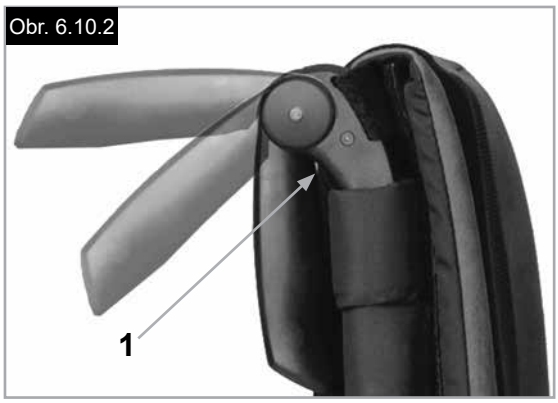

6.11 Držák na berle

Držák na berle (Obr. 6.11.1)

Toto zařízení umožňuje přepravovat berle přímo na invalidním vozíku. Je zde poutko se suchým zipem k upevnění berlí nebo jiných pomůcek.

⚠VAROVÁNÍ!

Nikdy se nepokoušejte používat nebo odstraňovat berle nebo jiné pomůcky za jízdy.

Obr. 6.11.1

6.12 Kolečka proti překlopení

⚠VAROVÁNÍ!

Sunrise Medical doporučuje montáž koleček proti převrácení na všechny vozíky.
Při montáži koleček proti převrácení používejte krouticí moment 7 Nm (2).

Kolečka proti převrácení brání převrácení invalidního vozíku dozadu a zvyšují bezpečnost uživatelů, kteří se seznamují s ovládáním invalidního vozíku.

Zásuvný typ

Nasazení koleček proti převrácení do upínacího prvku:

- Stiskněte zadní tlačítko na adaptéru pro kolečko proti převrácení tak, aby byly oba uvolňovací kolíky zatlačeny dovnitř.
- Nasaďte kolečka proti převrácení (1) do adaptéru pro kolečka proti převrácení.
- Otočte kolečka proti převrácení dolů tak, aby uvolňovací kolík zapadl na místo v upínacím prvku.
- Stejným způsobem nasaďte druhé kolečko proti převrácení.

Nastavení koleček proti převrácení

Abyste dosáhli správné světlé výšky, a to přibližně 2,5 až 5,0 cm, je třeba trubky proti převrácení nastavit výše nebo níže.

- Stiskněte uvolňovací páku pro kolečko proti převrácení tak, aby byly oba uvolňovací kolíky zatlačeny dovnitř.
- Posuňte vnitřní trubku nahoru nebo dolů v otvorech pro nastavení výšky.
- Uvolněte stisknutí tlačítka.
- Stejným způsobem nasaďte druhé kolečko proti převrácení.
- Obě kola musí být ve stejné výšce. (Obr. 6.12.1).

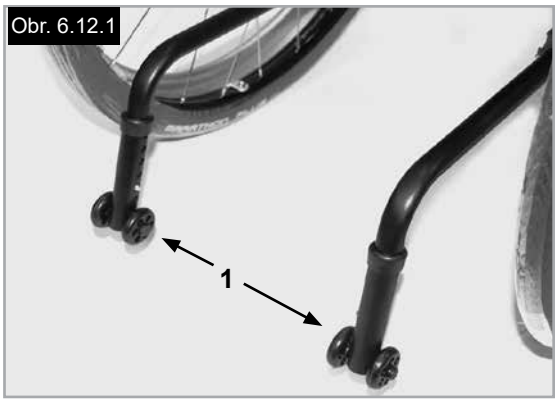

Obr. 6.12.1

Odklápěcí typ

Zatlačte kolečko proti převrácení dolů (1) a tím jej dostanete do požadované polohy, (Obr. 6.12.2).
Mezi kolečky proti převrácení a zemí je třeba ponechat mezeru 30 - 50 mm.
Kolečka proti převrácení lze rovněž sklopit do polohy vpředu. Kolečka proti převrácení musí být vždy v poloze vpředu při překonávání velkých překážek (jako jsou například obrubníky), aby nenarušovala manévr.

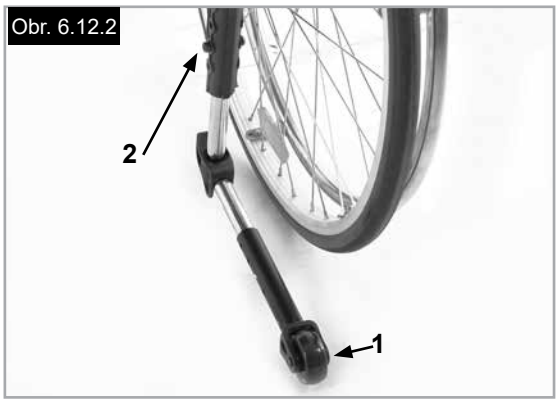

Obr. 6.12.2

⚠NEBEZPEČÍ!

Pokud nejsou namontovány kolečka proti převrácení nebo jsou namontovány nesprávně, existuje riziko převrácení a úrazu.

6.13 Stabilizační tyč

Stabilizační tyč

Tato tyč se používá ke stabilizaci opěradla. Aby bylo možné invalidní vozík složit, je nutno uvolňovací páku zatlačit směrem dovnitř (Obr. 6.13.1) nebo uvolnit a stabilizátor je nutno sklopit dolů.
Při rozložení invalidního vozíku se přesvědčte, zda je stabilizační tyč zamčená v příslušné poloze.

Obr. 6.13.1

6.14 Přepravní kola

Přepravní kola

Přepravní kola je třeba použít vždy, když by byl invalidní vozík příliš široký, když by byla nasazena zadní kola, (Obr. 6.14.1).
Po sejmutí zadních kol s použitím rychloupínacích os
lze okamžitě použít přepravní kola a pokračovat v jízdě, (Obr. 6.14.2).
Přepravní kola jsou namontována tak, že jsou asi 3 centimetry nad zemí, když se nepoužívají. Nejsou určena pro běžnou jízdu, přepravu nebo naklápění přes překážky.

Obr. 6.14.1

Obr. 6.14.2

⚠NEBEZPEČÍ!

- Bez zadních kol nemá Váš invalidní vozík brzdy k zablokování kol.
- Existuje nebezpečí převrácení invalidního vozíku dozadu.

6.15 Pánevní bezpečnostní pás

⚠VAROVÁNÍ!

- Před použitím invalidního vozíku zajistěte, aby byl nasazen pánevní bezpečnostní pás.
- Pánevní bezpečnostní pás je nutno denně kontrolovat, aby bylo zajištěno, že zde neexistují žádné překážky a není nadměrně opotřebený.
- Před použitím se vždy přesvědčte, zda je bezpečnostní pás správně zajištěn a nastaven.

⚠NEBEZPEČÍ!

Pokud je pás příliš volný, mohl by uživatel z vozíku sklouznout a existuje zde riziko udušení nebo závažného zranění.

Pánevní bezpečnostní pás je připevněn na invalidním vozíku, jak je znázorněno na obrázcích 6.15.1 až 6.15.10. Pás sedadla se skládá ze dvou polovin. Jsou upevněny s použitím stávajícího přídržného šroubu opěrky, nasazeného přes očko na pásu. Pás je veden přes zadní stranu bočního panelu. (Obr. 6.15.1).

Nastavte pás pro upnutí v klíně tak, aby splňoval potřeby uživatele následovně:

Nastavte polohu pásu tak, aby spona byla uprostřed sedadla. (Obr. 6.15.2).

Nasuňte volný pás zpět přes zástrčkový díl spony a posuvné nastavovací prvky.
Přesvědčte se, že není pás navinutý na zástrčkovém dílu spony, (Obr. 6.15.3).

Pro prodloužení pásu nasuňte volný pás přes posuvné nastavovací prvky a zásuvkový díl spony tak, aby byl pás delší, (Obr. 6.15.4 až Obr. 6.15.6).

Obr. 6.15.1

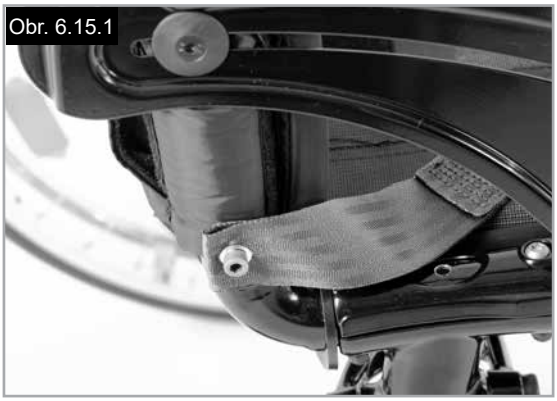

Obr. 6.15.2

Obr. 6.15.3

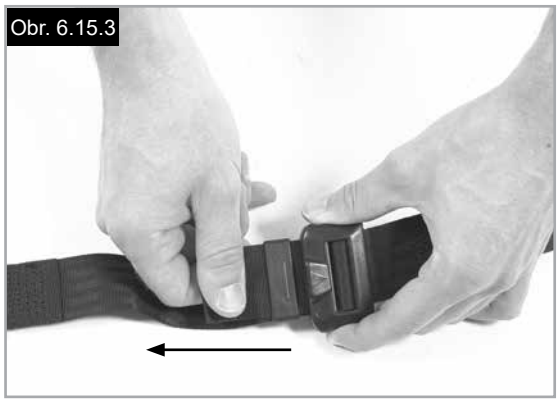

Obr. 6.15.4

Obr. 6.15.5

Obr. 6.15.6

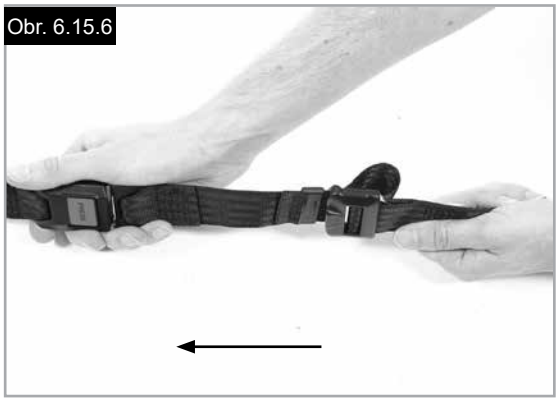

ČESKY

Pánevní bezpečnostní pás – pokračování

Po upevnění zkontrolujte prostor mezi pásem sedadla a uživatelem. Pokud je správně nastaven, nemělo by být možné mezi uživatele a bezpečnostní pás vsunout nic jiného než dlaň ruky naplocho, (Obr. 6.15.7).

Pás sedadla je nutno upevnit tak, aby seděl pod úhlem 45 stupňů přes pánev uživatele. Při správném nastavení by měl uživatel sedět zpříma a co nejhlouběji na sedadle. Pánevní bezpečnostní pás by neměl uživateli umožnit sklouznutí dolů ze sedadla, (Obr. 6.15.8).

Postup upevnění spony:
Pevně zatlačte zásuvkový díl spony do zástrčkového dílu spony, (Obr. 6.15.9).

Postup uvolnění spony:
Stiskněte ČERVENÉ tlačítko uprostřed spony a pak obě poloviny jemně odtáhněte od sebe, (Obr. 6.15.10).

UPOZORNĚNÍ: Pokud máte nějaké otázky k používání a funkci pánevního bezpečnostního pásu, obraťte se laskavě na dodavatele invalidního vozíku, pečovatele nebo doprovod.

⚠**VAROVÁNÍ!**

- Pánevní bezpečnostní pás musí připevnit či nastavit pouze schválený prodejce / obchodní zástupce společnosti Sunrise Medical.
- Pás sedadla je nutno denně kontrolovat, aby bylo zajištěno, že je nastaven správně a není omezen žádnými překážkami a není nadměrně opotřebený.
- Sunrise Medical nedoporučuje přepravu osoby ve vozidle s pánevním bezpečnostním pásem jako upínacím systémem.

Další informace o přepravě naleznete v brožuře Sunrise Medical o přepravě.

Údržba:

Pravidelně kontrolujte pás pro upnutí v klíně a jeho součásti, zda nejeví známky roztřepení nebo poškození. Podle použití může být nutné jej vyměnit.

⚠**VAROVÁNÍ!**

Pánevní bezpečnostní pás je třeba nastavit, aby vyhovoval koncovému uživateli, jak je podrobně popsáno výše. Sunrise Medical také doporučuje pravidelně kontrolovat délku bezpečnostního pásu pro snížení rizika, že koncový uživatel neúmyslně nastaví pás tak, že by byl příliš dlouhý.

Obr. 6.15.7

Obr. 6.15.8

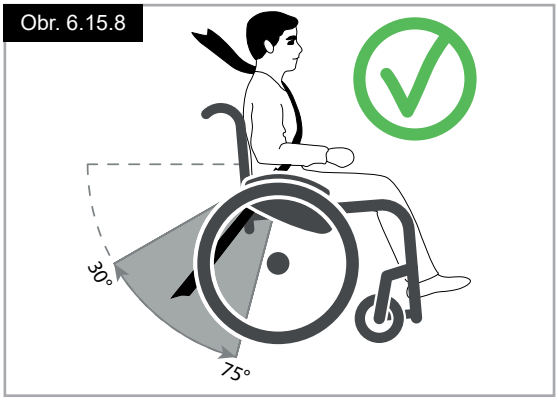

Obr. 6.15.9

Obr. 6.15.10

7.0 Každodenní kontrola

⚠**POZOR!**

Jako uživatel jste první osobou, která zaznamená jakékoli možné závady. Proto doporučujeme, abyste před každým použitím zkontrolovali položky, uvedené na seznamu níže:

- Zkontrolujte, zda jsou pneumatiky nahuštěny na správný tlak
- Zkontrolujte, zda brzdy fungují správně
- Zkontrolujte, zda všechny odnímatelné součásti bezpečně drží. Jedná se např. o područky, stupátka, rychloupínací osy atd.
- Zkontrolujte, zda není vozík viditelně poškozen, např. na rámu, zádové opěrce, závěsu sedadla a zádové opěrky, na kolech, podnožce, atd.

Pokud existuje jakékoli poškození, či nesprávné fungování, obraťte se na autorizovaného prodejce.

8.0 Pneumatiky a montáž

⚠**VAROVÁNÍ!**

Vždy zajistěte udržování správného tlaku v pneumatikách (min. 3,5 barů), protože to může mít vliv na
Jízdní vlastnosti invalidního vozíku.

Pokud je tlak v pneumatikách příliš nízký, zvyšuje se valivý odpor a k jízdě je pak třeba vynaložit větší sílu. Nízký tlak v pneumatikách má také negativní vliv na schopnost manévrování.

⚠**VAROVÁNÍ!**

Pokud je tlak v pneumatikách příliš vysoký, může pneumatika prasknout.

Správný tlak pro příslušnou pneumatiku je vytištěn na povrchu (na boku) pneumatiky (min. 3,5 Bar).
Pneumatiky lze namontovat stejným postupem jako běžné pláště na jízdní kolo.
Před instalací nové duše se musíte vždy přesvědčit, že v základně ráfku a ve vnitřku pneumatiky nejsou cizí tělesa.
Po montáži nebo opravě pneumatiky zkontrolujte tlak.
Pro Vaši bezpečnost a lehkou jízdu na vozíku má zásadní důležitost, aby byl v pneumatikách správný tlak a aby byly pneumatiky v dobrém stavu.

9.0 Údržba a péče

- Kontrolujte tlak v pneumatikách vždy po 4 týdnech. Zkontrolujte všechny pneumatiky, zda nejsou opotřebované nebo poškozené.
- Kontrolujte brzdy přibližně jedenkrát za 4 týdny a přesvědčte se, že fungují správně a snadno se ovládají.
- Výměna pneumatik se provádí stejně jako u běžného jízdního kola.
- Všechny spoje, které mají zásadní důležitost pro bezpečné používání invalidního vozíku mají samosvorné pojistné matice. Kontrolujte je vždy po třech měsících, aby bylo zajištěno, že jsou všechny šrouby bezpečné (viz kapitolu o krouticím momentu). Pojistné samosvorné matice lze použít pouze jednou a po použití je třeba je vyměnit.
- K čištění ušpiněného invalidního vozíku používejte pouze šetrně působící čistící prostředky pro domácnost. K čištění čalounění sedadla používejte pouze mýdlo a vodu.
- Pokud se invalidní vozík při používání namočí, po použití jej vysušte.
- Rychloupínací osy je třeba mazat asi jedenkrát za 8 týdnů malým množstvím oleje na šicí stroje. Podle četnosti a typu používání doporučujeme, abyste si nechali invalidní vozík u autorizovaného prodejce prohlédnout vyškoleným personálem vždy jedenkrát za 6 měsíců.
- Používejte výhradně originální náhradní díly Sunrise Medical. Nikdy nepoužívejte součásti jiných výrobců, které nejsou schválené společností Sunrise Medical.

⚠**POZOR!**

Písek a mořská voda (nebo sůl v zimě) mohou poškodit ložiska předních a zadních kol. Po vystavení působení soli invalidní vozík pečlivě vyčistěte.

Následující součásti lze sejmout a poslat výrobci / prodejci na opravu:

Zadní kola-Opěrka zad-Držák opěrky nohou-Trubky proti převrácení

Tyto součásti se dodávají jako náhradní díly. Další informace naleznete v katalogu náhradních dílů.

Hygienická opatření pro použitý vozík:
Dříve než bude invalidní vozík používat jiná osoba než původní majitel, je třeba jej pečlivě připravit. Všechny povrchy, které přicházejí do styku s uživatelem, je nutno ošetřit desinfekčním sprejem.

Musíte k tomu použít desinfekční prostředek schválený nebo doporučený ve vaší zemi, který zajistí rychlou desinfekci na bázi alkoholu pro zdravotnické výrobky a prostředky, které je nutno desinfikovat rychle.
Dbejte pokynů výrobce desinfekčního prostředku, který používáte.

Obecně nelze zajistit úplnou desinfekci ve švech. Proto vám doporučujeme zlikvidovat potah sedadla a zad pro zamezení vzniku mikrobakteriální kontaminace aktivními chemickými látkami podle místního zákona o ochraně proti infekcím.

10.0 Zjišťování a odstraňování závad

Invalidní vozík táhne na jednu stranu
- Zkontrolujte tlak v pneumatice
- Zkontrolujte, zda se kolo snadno otáčí (ložiska, osa)
- Zkontrolujte úhel kolečka.
- Zkontrolujte, zda mají obě kolečka dobrý kontakt se zemí

Kolečka začnou kolísat
- Zkontrolujte úhel kolečka.
- Zkontrolujte, zda jsou všechny šrouby dotažené; a v případě potřeby je dotáhněte (viz kapitolu o krouticím momentu)
- Zkontrolujte, zda mají obě kolečka dobrý kontakt se zemí

Invalidní vozík / trubková konstrukce nezapadne do dosedů sedu
- Vozík je ještě nový, to znamená, že čalounění sedadla nebo zad je ještě velmi tuhé. Časem se to zlepší.

Invalidní vozík se obtížně skládá
- Nastavitelné čalounění zádové opěrky je příliš tuhé. Příslušným způsobem je povolte.

Invalidní vozík skřípe a rachotí
- Zkontrolujte, zda jsou všechny šrouby dotažené; a v případě potřeby je dotáhněte (viz kapitolu o krouticím momentu).
- Naneste malé množství mazacího tuku na místa, kde přicházejí vzájemně do styku pohyblivé součásti

Invalidní vozík se začne třepat
- Zkontrolujte úhel nastavení koleček
- Zkontrolujte tlak v pneumatice
- Zkontrolujte, zda nejsou zadní kola rozdílně nastavená

11.0 Likvidace / recyklace materiálů

UPOZORNĚNÍ: Pokud Vám byl invalidní vozík poskytnut v rámci charity nebo v rámci programu půjčování zdravotnických prostředků, je možné, že Vám nepatří. Pokud invalidní vozík již nepotřebujete, při jeho vracení postupujte podle pokynů organizace, která Vám vozík poskytla.

V následující kapitole je popis materiálů použitých na invalidním vozíku z hlediska likvidace nebo recyklace invalidního vozíku a jeho obalu.
Mohou také existovat speciální platné místní předpisy pro likvidaci a recyklaci, které je nutno respektovat při likvidaci Vašeho invalidního vozíku. (Mohou zahrnovat čištění a dekontaminaci invalidního vozíku před likvidací).

Hliník: Vidlice koleček, kola, bočnice pro podvozek, rám područky, stupačka, rukojeti pro tlačení
Ocel: Upevňovací body, rychloupínací osa
Plasty: Rukojeti, zátky trubek, kolečka, stupátka, čalounění područek a 12” kola/ráfky
Obal: Plastové pytle z měkkého polyetylénu, lepenka
Čalounění: Polyesterová tkanina s vrstvou PVC a lehčenou pěnou s protipožární úpravou**.**

Likvidaci či recyklaci je třeba provádět prostřednictvím autorizovaného zástupce či na autorizovaném místě k likvidaci. Alternativně můžete invalidní vozík vrátit k likvidaci prodejci.

12.0 Typovýštítek

Typový štítek je umístěn na trubkové konstrukci nebo na příčné trubce rámu a rovněž v uživatelské příručce.# Na typovém štítku je vyznačen přesný název modelu a další technické specifikace. Při objednávání náhradních dílů a reklamacích vždy uvádějte následující údaje:

- Výrobní číslo
- Číslo objednávky
- Měsíc/rok

VZOR

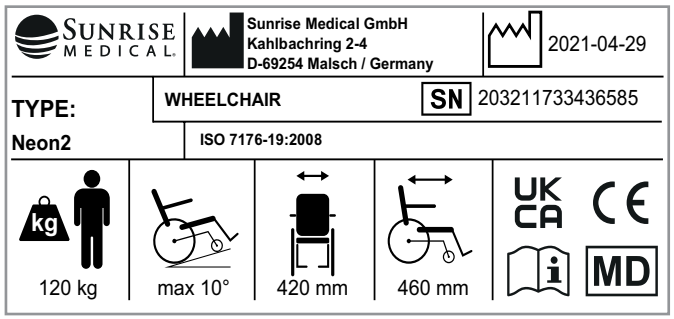

TYPE:	Název výrobku/SKU číslo.
max X°	Maximální bezpečný sklon s nástavcem proti převrácení závisí na nastavení invalidního vozíku, poloze těla a fyzických schopnostech uživatele.
XXX mm	Šířka sedadla.
XXX mm	Hloubka (maximum).
XXX kg	Maximální zatížení
UK CA	UKCA značka.
CE	CE značka.
	Informace najdete v návodu k obsluze
XXXX-XX-XX	Datum výroby.
SN	Výrobní číslo.
MD	Tento symbol znamená zdravotnický prostředek.
	Adresa výrobního místa
ISO 7176-19:2008	S úspěchem podroben crash testu podle: ISO 7176-19:2008.
	Adresa dovozce
UK RP	Odpovědná osoba v UK
CH REP	Adresa zástupce ve Švýcarsku

13.0 Technické údaje

Maximální hmotnostní limit:
Neon 2 má nosnost až **140 kg**
Výšky sedadla:
Výběr rámu, vidlic, předních koleček a velikosti zadních kol je určující pro nastavení výšky sedu.
Celková šířka:
Se standardními koly s madly, těsná montáž:
- v kombinaci s deskovou bočnicí:
  ŠS + 170 mm
- v kombinaci s plastovým chráničem oděvu:
  ŠS + 190 mm
- Se zvláště úzkým nasazeným madlem, se celková šířka snižuje o 20 mm.
- Se standardními koly, včetně obručí se sklonem 4°
  Sklon: ŠS + 250 mm

Celková délka:
910 mm s hloubkou sedadla 480 mm

Celková výška:
1120 mm s výškou opěradla 450 mm

Rozměry ve složeném stavu:
- se zadními koly cca 270 mm
- bez zadních kol cca 250 mm

Hmotnost v kg:
- Celková od 11,5 kg
- Přepravní hmotnost 9,2 kg
- Bočnice (jednotka) 1,3 kg
- Kola (jednotka) 2,3 kg

Invalidní vozík splňuje následující normy:
1. Požadavky a testy na statickou pevnost, odolnost proti nárazu a únavovou pevnost (ISO 7176-8)
2. Ohnivzdornost čalouněných součástí v souladu s ISO 7176-16 (EN 1021-1/2)

ISO 7010-M002
Musíte si přečíst návod k obsluze / příručku!
(modrá ikona)

Alkusanat

Arvoisa asiakas,

Olemme iloisia, että valitsit laadukkaan SUNRISE MEDICAL -tuotteen.

Tämä käyttöopas sisältää lukuisia vinkkejä ja ideoita uuden pyörätuolisi mahdollisimman luotettavan käyttöönoton varmistamiseksi.

Läheisten asiakassuhteiden ylläpitäminen on Sunrise Medicalille tärkeää. Haluamme pitää asiakkaamme ajantasalla yrityksemme toiminnasta. Läheisten asiakassuhteiden ansiosta pystymme palvelemaan asiakkaitamme nopeasti, henkilökohtaisesti ja mahdollisimman joustavasti. Olemme aina valmiina auttamaan niin varaosien, lisävarusteiden kuin pyörätuoliasi koskevien lisätietojenkin osalta.

Haluamme että olet tyytyväinen tuotteisiimme ja palveluihimme. Sunrise Medical kehittää jatkuvasti tuotteitaan. Tuotteidemme muotoilussa, teknologiassa ja laitteistoissa voi täten esiintyä muutoksia. Tämän käyttöoppaan sisältämien kuvien tai tietojen perusteella ei tästä syystä voi esittää mitään korvausvaatimuksia.

SUNRISE MEDICALin hallintajärjestelmä täyttää seuraavat standardit: EN ISO, ISO 13485 ja ISO 14001.

Valmistaja SUNRISE MEDICAL vakuuttaa, että tämä tuote täyttää lääkinnällisiä laitteita koskevassa asetuksessa (2017/745) esitetyt vaatimukset.

Ota yhteys paikalliseen valtuutettuun SUNRISE MEDICAL -jälleenmyyjään, jos sinulla on kysymyksiä pyörätuolisi käytöstä, huollosta tai turvallisuudesta.

Jos lähialueellasi ei ole valtuutettua jälleenmyyjää tai jos haluat kysyä jotakin, ole hyvä ja ota yhteyttä Sunrise Medicaliin joko kirjallisesti tai soittamalla.

PT-keskus Oy,
Koivuhaantie 2-4,
01510 Vantaa,
Suomi
Puh 0207 912 740
Fax 0207 912 759
ptkeskus@ptkeskus.fi
www.ptkeskus.fi

TÄRKEÄÄ:

ÄLÄ KÄYTÄ PYÖRÄTUOLIA ENNEN KUIN OLET LUKENUT TÄMÄN KÄYTTÖOPPAAN JA YMMÄRTÄNYT SEN SISÄLLÖN.

Käyttö

Pyörätuoli on tarkoitettu käyttäjille, jotka eivät pysty kävelemään tai joiden liikuntakyky on rajoittunut. Pyörätuoli on tarkoitettu henkilökohtaiseen käyttöön sisä- ja ulkotiloissa omatoimisesti sekä toisen osapuolen (avustajan) toimesta.

Enimmäispainorajoitus (käyttäjän ja pyörätuoliin asennettujen lisälaitteiden yhteispaino) ilmoitetaan sarjanumerokilvessä, joka sijaitsee istuimen alla poikki- tai stabilointitangossa.

Takuu on voimassa vain siinä tapauksessa, että tuotetta käytetään määritellyissä olosuhteissa ja määriteltyihin käyttötarkoituksiin.
Pyörätuolin suunniteltu käyttöikä on viisi vuotta.
Pyörätuoliin EI SAA ASENTAA MITÄÄN OSIA, joiden käyttöä Sunrise Medical ei ole hyväksynyt.

Sovellusala.

Indikaatiot
Pyörätuolissa on monia kokoonpanovaihtoehtoja ja modulaarinen rakenne, joten sitä voivat käyttää myös henkilöt, jotka eivät pysty kävelemään tai joiden liikuntakyky on rajoittunut esim. seuraavista syistä:

- Halvaus
- Raajan menetys (alaraaja-amputaatio)
- Raajan epämuodostuma
- Niveljäykistymä/nivelvamma
- Erilaiset sairaudet, esim. sydän- ja verisuonitaudit, tasapainohäiriöt tai kaksekia, neurologiset sairaudet, lihasdystrofia, hemiplegia. Soveltuu myös vanhemmille ihmisille, joilla on vielä voimia ylävartalossa.

Kontraindikaatiot
Pyörätuolia ei saa käyttää ilman avustajaa seuraavissa tapauksissa:

- Havaintohäiriö
- Epätasapaino
- Molempien käsivarsien menetys, jos hoitaja ei avusta käyttäjää
- Molempien käsivarsien niveljäykistymä tai nivelvaurio
- Kykenemätön istumaan

HUOMAUTUS:
Huomaa, että pyörätuolilla ajaminen vaatii riittävät kognitiiviset, fyysiset ja visuaaliset taidot. Käyttäjän tulee pystyä arvioimaan toimiensa vaikutukset pyörätuolin käytön aikana ja tarvittaessa korjaamaan niitä. Sunrise Medical ei voi valmistajana arvioida näitä kykyjä ja lisäosien turvallista käyttöä. Emme voi ottaa mitään vastuuta tästä aiheutuneista vahingoista.

Katso pyörätuolin ja lisäksi asennettujen osien käyttöohjeet. Neuvo käyttäjää pyörätuolin ja siihen asennettujen lisäosien turvallisessa käytössä. Kerro käyttäjille erityisistä varoituksista, jotka on luettava, ymmärrettävä ja joita on noudatettava.

Hankintapäätöstä tehdessä tulee huomioida käyttäjän kehon koko, paino, fyysinen ja psyykkinen terveys, ikä, elinolot ja elinympäristö.

HUOMAUTUS:
Yleisohjeita käyttäjälle.
Jos näitä ohjeita ei noudateta, seurauksena voi olla fyysisiä vammoja, laitevauriota tai ympäristövahinkoja!

Huomautus käyttäjälle ja/tai potilaalle: Kaikista laitteeseen liittyvistä vakavista tapahtumista on ilmoitettava valmistajalle ja sen jäsenvaltion toimivaltaiselle viranomaiselle, jossa käyttäjä ja/tai potilas asuu.

B4Me erityismukautukset
Sunrise Medical suosittelee vahvasti, että kaikki B4Me-tuotteen mukana toimitetut käyttöohjeet luetaan ja ymmärretään ennen tuotteen ensimmäistä käyttöä, jotta tuote toimii valmistajan tarkoittamalla tavalla.

Sunrise Medical suosittelee myös, että käyttöohjeita ei hävitetä lukemisen jälkeen; ne tulee säilyttää tallessa myöhempää tarvetta varten.

Lääkinnällisten laitteiden yhdistelmät
Tämän lääkinnällisen laitteen voi mahdollisesti yhdistää yhden tai useamman muun lääkinnällisen laitteen tai tuotteen kanssa. Tietoja mahdollisista yhdistelmistä löytyy osoitteesta www.haltija.fi. Kaikkien lueteltujen yhdistelmien on todettu täyttävän lääkinnällisiä laitteita koskevan asetuksen 2017/745 yleiset turvallisuus- ja suorituskykyvaatimukset, liite 1, kohta 14.1.

Yhdistelmä- ja asennusohjeet ovat nähtävissä osoitteesta www.haltija.fi

SUOMI

Sisällysluettelo

Alkusanat **70**

Käyttö **70**

Sovellusala. **71**

1.0 Yleiset käyttöturvallisuutta koskevat varoitukset ja ajorajoitukset **73**

2.0 Kuljetettavuus **76**

3.0 Takuutiedot **78**

4.0 Käsittely **79**

5.0 Pikakiinnitysakseleilla varustetut pyörät **80**

6.0 Lisävarusteet **81**

6.1 Kynnyspolkimet 81

6.2 Pyörien jarrut 81

6.3 Jalkatuet 83

6.4 Istuin 86

6.5 Kääntyvät etupyörät 88

6.6 selkänoja 89

6.7 Pääntuet 90

6.8 Pyörien asennon säätö 91

6.9 Sivusuojat 92

6.10 Työntökahvat 93

6.11 Kainalosauvan pidike 94

6.12 Kallistuksenestoputket 94

6.13 Jäykistetanko 95

6.14 Kuljetuspyörät 95

6.15 Lantiovyö 96

7.0 Päivittäiset tarkistukset **98**

8.0 Renkaat ja asennus **98**

9.0 Ylläpito ja huolto **98**

10.0 Vianmääritys **99**

11.0 Materiaalien hävittäminen/kierrätys **99**

12.0 Valmistekilpi **100**

13.0 Tekniset tiedot **100**

Määritelmät

3.1 Käyttöoppaassa käytettävien sanojen määritelmät

Sana	Määritelmä
⚠**VAARA!**	Varoittaa käyttäjää vakavan loukkaantumisen tai kuoleman vaarasta, jos ohjetta ei noudateta
⚠**VAROITUS!**	Varoittaa käyttäjää mahdollisesta loukkaantumisen vaarasta, jos ohjetta ei noudateta
⚠**HUOMIO!**	Tiedotus käyttäjälle, että laite saattaa vaurioitua jos ohjetta ei noudateta
HUOMAUTUS:	Yleinen ohje tai suositeltava menettelytapa
	Viite lisäohjeisiin

HUOMAUTUS:
Tässä käyttöoppaassa esitetyt pyörätuolit saattavat poiketa joiltakin osin ostamastasi mallista. Tästä huolimatta kaikki näissä käyttöohjeissa esitetyt ohjeet koskevat täysin hankkimaasi mallia.
Valmistaja varaa oikeuden muuttaa käyttöoppaassa esitettyjä painoja, mittoja ja muita teknisiä tietoja ilman ennakkoilmoitusta. Kaikki tässä käyttöoppaassa esitetyt luvut, mitat ja tilavuudet ovat keskimääräisiä, niitä ei tule pitää teknisinä tietoina.

HUOMAUTUS:
Enimmäispainorajoitus (käyttäjän ja pyörätuoliin asennettujen lisälaitteiden yhteispaino) ilmoitetaan valmistekilvessä, joka sijaitsee rungon ristituessa.

HUOMAUTUS:
Kirjoita paikallisen valtuutetun huoltopalvelun osoite ja puhelinnumero tähän tarkoitukseen varattuun tilaan.
Jos pyörätuoli rikkoutuu, ota yhteyttä huoltoon ja ilmoita kaikki oleelliset tiedot, jotta he voivat auttaa sinua nopeasti.

Jälleenmyyjän allekirjoitus ja leima

1.0 Yleiset käyttöturvallisuutta koskevat varoitukset ja ajorajoitukset

Tämä pyörätuoli on suunniteltu ja rakennettu mahdollisimman turvalliseksi. Pyörätuoli täyttää tai osittain jopa ylittää kaikki tällä hetkellä voimassa olevat kansainväliset turvallisuusstandardit. Pyörätuoli voi tästä huolimatta olla käyttäjälleen vaarallinen, jos sitä käytetään väärin. Pyörätuolin käyttäjän on noudatettava ehdottomasti seuraavia sääntöjä oman turvallisuutensa varmistamiseksi.

Epäpätevät tai virheelliset muutokset tai säädöt lisäävät onnettomuusriskiä. Pyörätuolin käyttäjä osallistuu jokapäiväiseen liikenteeseen teillä ja jalkakäytävillä. Haluamme muistuttaa tässä yhteydessä, että pyörätuolin käyttäjänä sinua koskevat kaikki samat liikennesäännöt kuin muitakin liikenteeseen osallistujia.
Aja varovasti käyttäessäsi tätä pyörätuolia ensimmäistä kertaa. Opettele tuntemaan pyörätuolisi.

Tarkasta seuraavat kohteet ennen jokaista käyttökertaa:
- Takapyörien pikalukot
- Istuin- ja selkänojaosien tarrakiinnitykset
- Renkaat, rengaspaineet ja pyörien lukot.

Jos haluat muuttaa mitä tahansa pyörätuolin säätöjä, lue ensin vastaava kohta käyttöohjeista.

Tämä pyörätuoli voi kaatua kuoppaisella tiellä tai epätasaisella pinnalla ja etenkin ylä- tai alamäkeen ajettaessa. Jos ajat askelman tai kaltevan pinnan poikki suoraan etusuunnassa, kallista vartaloasi eteenpäin.

VAARA!

- ÄLÄ KOSKAAN ylitä käyttäjän ja pyörätuolissa kuljetettavien tavaroiden yhteenlaskettua 140 kilon enimmäiskuormitusta. Huomaa, että kevyempien mallien enimmäiskantavuudet ilmoitetaan erikseen. Jos enimmäiskuormitus ylittyy, pyörätuoli voi vaurioitua tai sen käyttäjä voi pudota tuolista ja menettää tuolin hallinnan, jolloin sekä tuolin käyttäjä että muut ihmiset voivat loukkaantua.

Kuva A

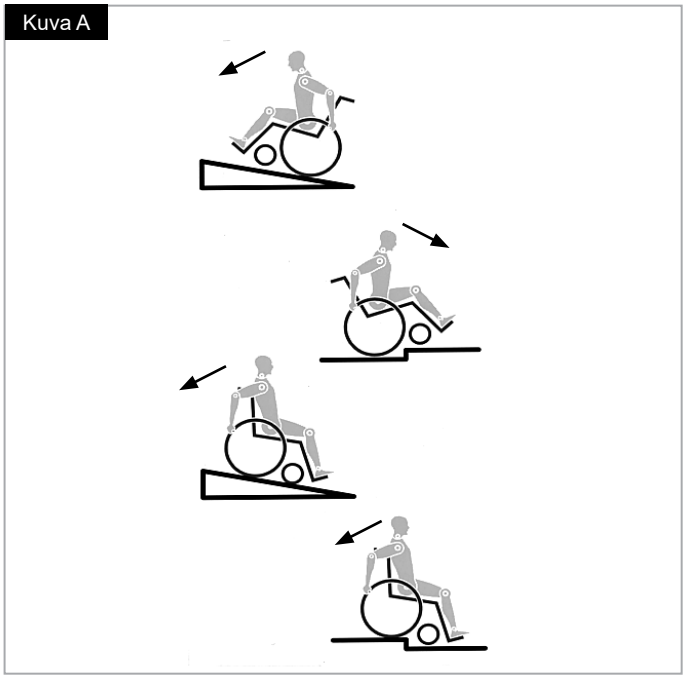

- Jos pyörätuolia kuljetetaan liikuntaesteisten henkilöiden kuljetukseen erikoistuneella autolla, pyörätuolin käyttäjän tulee mahdollisuuksien mukaan käyttää auton istuimia ja turvavöitä. Tämä on ainoa tapa varmistaa pyörätuolin käyttäjän paras mahdollinen suojaus kolarin varalta. Jos kuljetuksen yhteydessä on käytettävissä SUNRISE MEDICALIN turvalaitteet ja turvajärjestelmä, kevyttä pyörätuolia voidaan käyttää istuimena pyörätuolien kuljetukseen mukautetussa ajoneuvossa. (Katso kohta "Kuljettaminen").
- Vältä kaatumisia ja vaarallisia tilanteita harjoittelemalla uuden pyörätuolin käyttöä ensin tasaisella maalla ja hyvän näkyvyyden vallitessa.
- Pyörätuolia tulee käyttää vain yhden henkilön kuljetukseen kerrallaan. Kaikki muut käyttötavat poikkeavat määritetystä käyttötarkoituksesta.
- Älä käytä jalkalevyjä noustessasi pyörätuoliin tai siitä poistuessasi. Käännä jalkalevyt ensin yläasentoon ja mahdollisimman paljon sivuille.
- Tukipyörät voivat alkaa vaappua suurissa nopeuksissa pyörien halkaisijan, sijainnin ja pyörätuolin painopisteen asetusten seurauksena. Tukipyörät voivat tässä tapauksessa lukkiutua ja pyörätuoli voi kaatua. Varmista tämän vuoksi, että etupyörät on asetettu oikein (katso kohta "Tukipyörät").
- Älä missään tapauksessa liiku jarruttomalla pyörätuolilla kaltevilla rinteillä; aja tavallista hiljaisemmin. Tämän tuotteen testattu maksiminopeus on 10 km/h. Suuremmilla nopeuksilla kääntyvät etupyörät voivat alkaa täristä odottamattomasti pyörätuolin varustuksesta ja/tai käyttäjän ruumiinrakenteesta / kyvyistä riippuen. Tämä voi aiheuttaa pyörätuolin käyttäjän loukkaantumisen.
- Ajaminen sivuttain rinteeseen tai kaltevalle alueelle lisää pyörätuolin sivuttaiskaatumisen mahdollisuutta.
- Muuttele painopistettäsi kokeillaksesi, miten se vaikuttaa pyörätuolin käyttäytymiseen esimerkiksi kaltevilla pinnoilla ja rinteissä tai esteitä ylitettäessä. Suorita kokeilu avustajan kanssa.
- Suosittelemme aloitteleville käyttäjille kallistuksenestoputkien käyttöä.
- Kallistuksenestoputkien tarkoitus on estää pyörätuolin kaatuminen taaksepäin. Niitä ei saa missään tapauksessa käyttää kuljetuspyörinä; pyörätuolia ei saa käyttää, jos takapyörät on poistettu.
- Pyörätuoli voi kaatua myös tasaisella pinnalla, jos asetukset ovat ääriasennossa (esim. takapyörät etumaisessa asennossa) ja käyttäjän asento ei ole täydellinen.
- Nojaa ylävartaloasi eteenpäin ylämäkeen ajaessasi tai askelmia ylittäessäsi.
- Nojaa ylävartaloasi enemmän taaksepäin alamäkeen ajaessasi.
- Älä ripusta raskaita esineitä kuten ostoskasseja tai reppuja pyörätuolin työntökahvoihin, päätukeen tai selkänojaan.
- Ne voivat vaikuttaa pyörätuolin kallistuspisteeseen ja tuoli voi kaatua taaksepäin.

- Jos kurotat jotakin esinettä kohti (joka sijaitsee pyörätuolin edessä, sivulla tai sen takana), varo ettet kumarra liian pitkälle – pyörätuoli voi kaatua, jos sen painopiste muuttuu.
- Käytä pyörätuolia aina ohjeiden mukaisesti. Vältä esimerkiksi esteen (askelma, katukiveyksen reuna) yli ajamista hidastamatta tai rakoihin ajamista.
- Yritä askelmien ylitystä ainoastaan avustajan läsnäollessa. Pyörätuolin käyttäjiä varten on olemassa erilaisia apuvälineitä kuten nousuliuskoja tai nostureita; ole hyvä ja käytä niitä. Jos apuvälineitä ei ole käytettävissä, pyörätuolia on kallistettava ja työnnettävä askelmien ylitse (2 avustajaa).
- Mahdolliset kaatumaesteet on asetettava etukäteen siten, että ne eivät voi ottaa kiinni askelmiin ja aiheuttaa vakavaa kaatumista. Kallistuksenestoputket on asetettava takaisin oikeaan asentoon heti käytön jälkeen.
- Varmista, että avustaja pitää kiinni pyörätuolista ainoastaan vankasti kiinnitetyistä osista (ei esim. jalkatuista tai sivusuojista).
- Varmista nosturia käytettäessä, että kallistuksenestoputket on sijoitettu siten, että ne eivät voi aiheuttaa vaaratilannetta.
- Lukitse pyörätuolin jarrut epätasaisella alustalla tai siirrettäessä (esim. autoon).
- Jos käyttäjän jalat on amputoitu reisistä, kallistuksenestoputkien käyttö on pakollista.
- Tarkista ennen liikkeelle lähtöä, että rengaspaineet ovat oikealla tasolla. Takarenkaiden rengaspaineen tulee olla vähintään 3,5 baaria (350 kPa). Enimmäispaine ilmoitetaan renkaassa.
- Polvivipujarrut toimivat vain siinä tapauksessa, että rengaspaine on riittävä ja jarrut on asetettu oikein (katso kohta "Pyörien jarrut").
- Pyörien jarrujen tarkoitus ei ole jarruttaa pyörätuolia. Niillä varmistetaan, ettei pyörätuoli lähde vierimään itsestään. Jos pysähdyt epätasaiselle maalle, käytä aina pyörien jarruja estääksesi tuolin vierimisen. Käytä aina molempia pyörien jarruja; muussa tapauksessa pyörätuoli voi kaatua.
- Pyörien lukkoja ei ole tarkoitettu liikkuvan pyörätuolin pysäyttämiseksi.
- Käytä aina nostolaitteita ja ajoliuskoja. Pyydä avustajaa auttamaan, jos niiden käyttö ei ole mahdollista. Pyörätuolia saa nostaa nostimella vain kiinteästi kiinnitetyistä osista. Jos pyörätuolissa on kaatumaesteet, ne on käännettävä pois. Jos pyörätuolin käyttäjä istuu pyörätuolissa, tuolia ei saa koskaan nostaa, ainoastaan työntää.
- Jos havaitset istuimessa tai selkänojassa vaurioita, vaihda ne heti uusiin.
- Älä nosta tai kanna pyörätuolia selkänojan putkista tai työntökahvoista.
- Älä asenna pyörätuoliin mitään hyväksymättömiä sähkökäyttöisiä tai mekaanisia käyttölaitteita, käsipyöriä tai muita laitteita, jotka muuttavat pyörätuolin alkuperäistä käyttötarkoitusta tai sen rakennetta.
- Mikä tahansa muiden lääkinnällisten laitteiden kanssa käytettävä yhdistelmä edellyttää Sunrise Medicalin hyväksynnän.
- Varo avotulta ja etenkin tupakointia. Istuin ja selkänoja voivat syttyä palamaan.
- Jos pyörätuolia kuljetetaan liikuntaesteisten henkilöiden kuljetukseen erikoistuneella autolla, pyörätuolin käyttäjän tulee mahdollisuuksien mukaan käyttää auton istuimia ja turvavöitä. Tämä on ainoa tapa varmistaa pyörätuolin käyttäjän paras mahdollinen suojaus kolarin varalta. Jos kuljetuksen yhteydessä on käytettävissä SUNRISE MEDICALIN turvalaitteet ja turvajärjestelmä, kevyttä pyörätuolia voidaan käyttää istuimena pyörätuolien kuljetukseen mukautetussa ajoneuvossa. (Katso kohta "Kuljettaminen").
- Varmista aina, että takapyörien pikalukot on asennettu oikein ja että ne lukkiutuvat. Takapyörää ei voi irrottaa, jos pikalukkoa ei paineta sisälle.
- Jos pyörätuolissa on kevytmetalliset kelausvanteet, sormet kuumentuvat helposti suuresta vauhdista jarrutettaessa tai pitkissä rinteissä.
- Jos pyörätuoli on pitkään kuumassa auringonpaisteessa, sen osat (esim. runko, jalkatuet, jarrut ja sivusuojat) voivat kuumentua (>41°C).
- Älä työnnä käsiäsi pyörien pinnoihin tai takapyörän ja jarrun väliin pyörätuolin liikkuessa, ettet loukkaa käsiäsi.
- Käytä aina nahkasormikkaita käyttäessäsi pyörätuolia ulkona; ne lisäävät otteesi pitävyyttä ja suojaavat sormia lialta ja ylikuumenemiselta.
- Älä käytä pyörätuolia rinteissä, joiden kallistuskulma on suurempi kuin 10°.

- Rinteissä ajettaessa pyörätuolin dynamiikkaan vaikuttavat pyörätuolin asetukset, käyttäjän taidot ja ajotyyli. Käyttäjän taitoja ja ajotyyliä ei voida määrittää ennalta, joten suurimman turvallisen kallistuskulman määritys ei ole mahdollista. Käyttäjän on tästä syystä selvitettävä tämä parametri itse avustajan kanssa, joka estää pyörätuolia kaatumasta. Jos pyörätuolin käyttäjä on kokematon, kallistuksen estävien tukipyörien käyttö on erittäin suositeltavaa.
- Älä aja pyörätuolilla mutaisella tai jäisellä alustalla.
- Älä käytä pyörätuolia paikoissa, joihin jalankulkijoilta on pääsy kielletty.
- Kaikkiin liikkuviin osiin liittyy sormien puserruksiin jäämisen vaara. Käsittele pyörätuolia varoen.
- Pyörätuolia ei saa käyttää voimakkaassa sateessa tai lumisella, liukkaalla tai epävarmalla alustalla
- Älä käytä pyörätuolia vaarallisilla alueilla.

⚠VAROITUS!

TUKEHTUMISVAARA – Tämä liikkumisen apuväline sisältää pieniä osia, jotka voivat tietyissä olosuhteissa aiheuttaa tukehtumisvaaran pienille lapsille.

HUOMAUTUS:
- Rengaspaineet vaikuttavat pyörien jarrun toimintaan ja pyörätuolin ajo-ominaisuuksiin. Pyörätuoli on huomattavasti kevyempi ja sitä on helpompi käsitellä, kun takarenkaat on täytetty oikein ja molemmissa renkaissa on sama paine.
- Varmista että renkaissa on riittävästi kulutuspintaa!
- Huomaa, että liikenteen joukossa liikkuessasi sinua koskevat kaikki liikennesäännöt.
- Jos ajat pyörätuolilla pimeällä, käytä vaaleita vaatteita ja heijastimia, jotta sinut nähdään paremmin. Varmista että pyörätuolin sivuilla ja takana sijaitsevat heijastimet näkyvät kunnolla. Suosittelemme myös aktiivivalon asennusta.
- Varo sormiasi aina kun säädät tai huollat pyörätuolia!
- Tässä käyttöoppaassa esitetyt tuotteet saattavat poiketa joiltakin osin ostamastasi mallista. Tästä huolimatta kaikki näissä käyttöohjeissa esitetyt ohjeet koskevat täysin hankkimaasi mallia.
- Valmistaja varaa oikeuden muuttaa käyttöoppaassa esitettyjä painoja, mittoja ja muita teknisiä tietoja ilman ennakkoilmoitusta. Kaikki tässä käyttöoppaassa esitetyt luvut, mitat ja tilavuudet ovat keskimääräisiä, niitä ei tule pitää teknisinä tietoina.
- Vain valtuutetut jällenmyyjät saavat suorittaa pyörätuolin säädöt, erityisesti turvallisuuteen vaikuttaviin komponentteihin, kuten pyörien jarruihin, kallistuksenestoon tai selkänojaan.
- Kun käytössä on lisävarusteena saatavia liikkuvuutta helpottavia tuotteita, kuten käsipyöriä tai teholisäosia, varmista että pyörätuoli on varustettu asianmukaisella etupyörien haarukoilla, jotka on tarkoitettu tällaiseen käyttöön.

Käyttöikä
- Tuotteen odotettavissa oleva käyttöikä on 5 vuotta.

2.0 Kuljetettavuus

⚠VAARA!

Tämän ohjeen noudattamatta jättäminen voi johtaa vakavaan loukkaantumiseen tai kuolemaan!

Pyörätuolin kuljettaminen ajoneuvossa:

Ajoneuvoon kiinnitetty pyörätuoli ei ole yhtä turvallinen kuin ajoneuvon istuinjärjestelmä. Suosittelemme, että käyttäjä siirtyy aina ajoneuvon istuimeen. On olemassa tilanteita, joissa pyörätuolin käyttäjää ei voida aina siirtää. Seuraavia ohjeita on noudatettava, kun käyttäjää kuljetetaan ajoneuvossa, kun hän istuu pyörätuolissa:

1. Varmista, että ajoneuvo soveltuu matkustajan kuljettamiseen pyörätuolissa ja että pyörätuoli saadaan ajoneuvoon/ajoneuvosta. Ajoneuvon lattian tulee kantaa pyörätuolin käyttäjän, pyörätuolin ja lisälaitteiden yhteenlaskettu paino.
2. Pyörätuolin ympärillä tulee olla riittävästi tilaa, jotta pyörätuolin käyttäjän kiinnityshihnat ja turvavyö voidaan kiinnittää ja avata helposti.
3. Käytössä oleva pyörätuoli on sijoitettava siten, että siinä istutaan kasvot menosuuntaan päin ja pyörätuoli on kiinnitettävä tuolin hihnoilla ja käyttäjän hihnoilla (WTORS-hihnat, jotka täyttävät ISO 10542 - tai SAE J2249 -standardin vaatimukset.
4. Pyörätuolia ei saa kuljettaa ajoneuvossa muissa kuin testatuissa asennoissa (ei siis esim. sivusuunnassa) (kuva A).
5. Pyörätuoli tulee kiinnittää ISO 10542 - tai SAE J2249 -standardin täyttävällä kiinnityshihnajärjestelmällä, jossa on ei-säädettävät etuhihnat ja karabiineilla/S-koukuilla ja soljilla varustetut säädettävät takahihnat. Näissä hihnajärjestelmissä käytetään yleensä neljää hihnaa, jotka kiinnitetään pyörätuolin jokaiseen kulmaan.
6. Kiinnityshihnat tulee kiinnittää pyörätuolin runkoon (kuva seuraavalla sivulla); niitä ei saa kiinnittää mihinkään lisälaitteisiin tai -osiin kuten esim. pyörien pinnoihin, jarruihin tai jalkatukiin.
7. Kiinnityshihnat tulee asentaa mahdollisimman lähellä 45° kulmaa ja ne tulee kiristää huolellisesti valmistajan ohjeiden mukaisesti.
8. Pyörätuolin kiinnitysosien, rakenteen, rungon ja osien muutos- ja korvaustyöt voidaan suorittaa vain valmistajan luvalla. Mikäli näin ei tehdä, Sunrise Medicalin pyörätuolia ei voida kuljettaa ajoneuvossa.
9. Lantio- sekä ylävartalovyöt on kiinnitettävä, jotta käyttäjän pää ja rinta eivät osu ajoneuvon osiin aiheuttaen vakavia vammoja käyttäjälle ja/tai muille matkustajille. (kuva B) Ylävartalon turvavyö tulee kiinnittää ajoneuvon B-pilariin - jos näin ei tehdä, käyttäjän riski saada vakavia vatsanseudun vammoja kasvaa huomattavasti.
10. Pyörätuoliin on aina asennettava kuljetuksen ajaksi sopiva pääntuki (katso pääntuen valmistetarra) ja se on sijoitettava sopivaan asentoon.
11. Ryhtitukia (sylihihnat, sylivyöt) ei pidä käyttää pyörätuolin käyttäjän turvajärjestelmänä liikkuvassa ajoneuvossa ellei niitä ole merkitty standardien ISO 7176-19 tai SAE J2249 mukaisiksi.

Fig. A

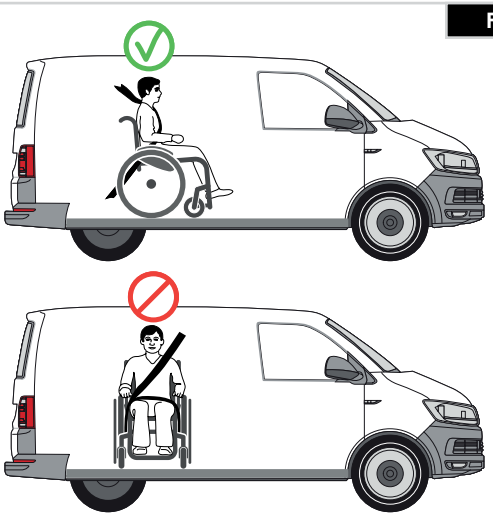

Fig. B

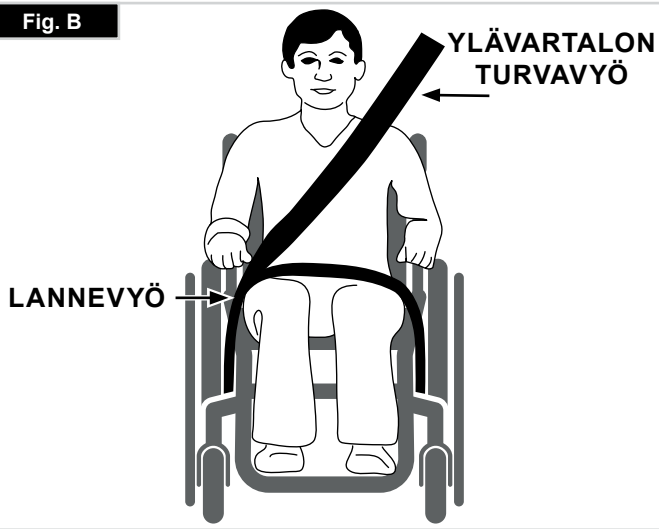

Kuljetettavuus, jatkoa

12. Käyttäjän kuljetuksen aikainen turvallisuus riippuu täysin kiinnityshihnat kiinnittävän henkilön huolellisuudesta; kyseiselle henkilölle on annettava asianmukaiset ohjeet ja/tai koulutus kiinnitysjärjestelmien käyttöä varten.
13. Poista ja säilö kaikki lisävarusteet pois pyörätuolin lähettyviltä aina kun mahdollista. Esimerkkejä lisävarusteista:
Kainalosauvat, irtotyynyt ja tarjotinpöydät.
14. Laskeva/nouseva jalkatuki ei saa olla yläasennossa, kun käyttäjä istuu ajoneuvossa kuljetettavassa pyörätuolissa ja pyörätuoli on kiinnitetty ajoneuvoon pyörätuolin kiinnityshihnoilla ja turvavöillä.
15. Kallistettavat selkänojat tulee nostaa pystyasentoon.
16. Manuaaliset jarrut on kytkettävä päälle.
17. Turvavyöt tulee kiinnittää ajoneuvon B-pilariin ja pyörätuolin osat (esim. käsinoja tai pyörät) eivät saa pitää niitä erillään vartalosta.

Käyttäjän turvallisuusohjeet:

1. Lannevyötä on pidettävä alhaalla lantion edessä siten että lannevyön kulma on halutussa kohtaa 30-75 asteen kulmassa.
Suurempi (lähellä 75 astetta, mutta ei tätä suurempi) kulma on suositeltava. (Kuva C).
2. Ylävartalon turvavyö on asetettava olkapään päälle ja rinnan yli kuvien D ja E osoittamalla tavalla.
Turvavyöt on kiristettävä mahdollisimman tiukasti säilyttämällä käyttäjän mukavuus
Turvavyöt eivät saa kiertyä kun ne ovat käytössä.
Ylävartalon turvavyö on asetettava olkapään päälle ja sen yli kuvien D ja E osoittamalla tavalla.

3. Pyörätuolin kiinnityspisteet ovat sivukehyksien etuosan sisäpuolella aivan etupyörien yläpuolella ja sivurungon takaosassa. Hihnat kiinnitetään sivukehyksien vaaka- ja pystyputkien risteyskohtiin. (katso kuvat G - H)
4. Pyörätuolin rungon kiinnityskohdan kuvake (kuva F) osoittaa kiinnityshihnojen kiinnityskohdan. Hihnat kiristetään sen jälkeen, kun pyörätuolin etukiinnityshihnat on asetettu paikoilleen.

ALLE 22 kg PAINAVA KÄYTTÄJÄ
Kun pyörätuolissa kuljetettava käyttäjä on alle 22 kg painava lapsi ja kuljetukseen käytettävässä ajoneuvossa on vähemmän kuin kahdeksan (8) matkustajapaikkaa, suosittelemme että lapsi siirretään UNCE-asetuksen 44 täyttävään lasten turvajärjestelmään.
Tämäntyyppinen turvajärjestelmä suojaa matkustajaa tehokkaammin kuin perinteiset kolmen pisteen turvavyöt. Jotkin turvajärjestelmät sisältävät myös erilaisia tukilaitteita, jotka auttavat pitämään lapsen istuma-asennossa.
Lapsen vanhemmat tai avustajat voivat joissakin tapauksissa harkita mahdollisuutta kuljettaa lapsi ajoneuvossa pyörätuolissa istuen, mikäli se tarjoaa paremman vartalon tuen ja istumamukavuuden.
Suosittelemme ennen tällaisen kuljetusvaihtoehdon käyttöä että lääkintähenkilö tai muu vastaava henkilö suorittaa kuljetukseen liittyvän riskiarvioinnin.

Kuljetettavuus – pyörätuolin kiinnityshihnojen sijoitus

Pyörätuoli kiinnitettynä etukiinnityshihnoilla. (Kuva G).
Pyörätuolin takaosan kiinnityskohdan sijainti (kuva H).

Kuva.C

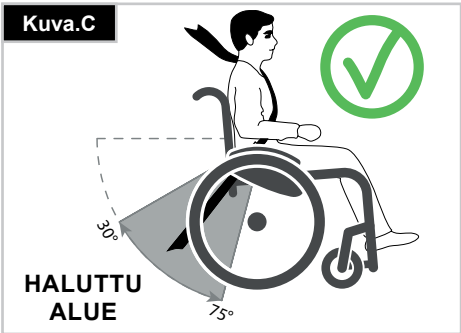

Kuva.E

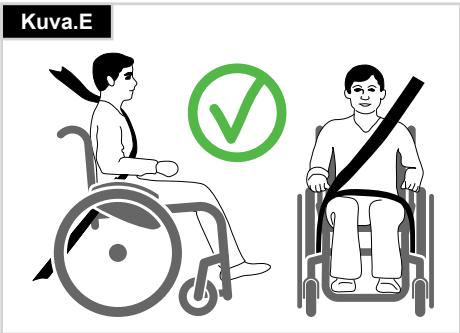

Kuva. G

Kuva.D

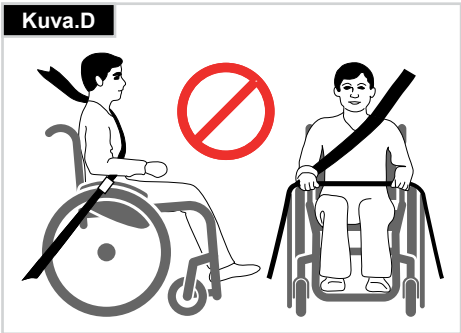

Kuva.F

Kuva. H

3.0 Takuutiedot

TAKUUTIEDOT

TÄMÄ TAKUU EI VAIKUTA MITENKÄÄN LAKISÄÄTEISIIN OIKEUKSIISI.

Sunrise Medical* tarjoaa pyörätuoleille takuuehtojen mukaisen takuun, joka kattaa seuraavat

Takuuehdot

1. Jos pyörätuolin osa tai osat pitää korjata tai vaihtaa johtuen valmistus- ja / tai materiaaliviasta 24 kuukauden kuluessa tai runko ja poikkituet 5 vuoden kuluessa toimituksesta asiakkaalle, niin kyseinen osa tai osat korjataan tai vaihdetaan uuteen veloituksetta. (Akuilla on 12 kuukauden takuu edellyttäen, että akun oikeaa hoitosuunnitelmaa noudatetaan)
2. Ota takuutapauksissa yhteyttä Sunrise Medicalin asiakaspalveluun ja kerro ongelman yksityiskohdista. Jos käytät pyörätuolia muualla kuin lähimmän valtuutetun huoltopalvelun alueella, huoltotyöt suorittaa toinen Sunrise Medicalin määrittämä huoltopalvelun tarjoaja. Pyörätuolin korjaustyöt saa suorittaa vain Sunrise Medicalin valtuuttama huoltopalvelu (jälleenmyyjä).
3. Osille, jotka on korjattu tai vaihdettu tämän takuun puitteissa, annetaan näiden takuuehtojen mukainen takuu pyörätuolin jäljellä olevalle takuuajalle kohdan 1 mukaisesti).
4. Alkuperäisille varaosille, jotka on asennettu asiakkaan kustannuksella, annetaan 12 kuukauden takuu (asennuksen jälkeen) näiden takuuehtojen mukaisesti.
5. Takuu kattaa kulutusosat, kuten tyynyt, renkaat ja sisäkumit vain siinä tapauksessa, että niiden ennenaikainen kuluminen johtuu suoranaisesti valmistusviasta.
6. Tämä takuu ei kata seuraavista syistä aiheutuvia pyörätuolin korjauksia tai vaihtoa:

a) Tuotetta tai osaa ei ole ylläpidetty tai huollettu valmistajan käyttöoppaassa ja/tai huoltokäsikirjassa antamien suositusten mukaisesti.

b) Pyörätuolissa on käytetty muita kuin alkuperäisiä lisävarusteita.

c) Pyörätuoli tai osa on vaurioitunut välinpitämättömyyden, tapaturman tai väärän käytön seurauksena.

d) Pyörätuoliin tai sen osiin on tehty muutoksia / muunnoksia, jotka poikkeavat valmistajan ohjeista.

e) Korjaukset on tehty, ennen kuin asiakaspalvelumme on saanut tiedon olosuhteista.

7. Tähän takuuseen sovelletaan sen maan lakia, josta tuote on ostettu Sunrise Medicalilta”

** Tarkoittaa Sunrise Medicalin palvelua, josta tuote on ostettu.*

4.0 Käsittely

Kokoon taittaminen

Irrota ensin istuintyyny pyörätuolista ja nosta jalkalevy yläasentoon. Tartu istuimeen tai istuinputkiin (kuva 4.1) keskeltä ja vedä ylöspäin.

Kuljettaminen

Nosta kokoon taitettu pyörätuoli pitäen kiinni poikkituen etuosasta ja työntökahvoista.

Auki levittäminen

Työnnä runkoputket erilleen. Paina seuraavaksi istuinputkea (katso kuva). Pyörätuoli taittuu auki. Napsauta seuraavaksi istuinputket paikalleen. Kallistamalla pyörätuolia yhdelle sivulle saat putket asettumaan helpommin paikoilleen (pyörätuolin paino jää vain yhden takapyörän varaan).**Varo etteivät sormesi jää poikkiputkien väliin.** Asenna istuintyyny. (Fig. 4.2).

Pyörätuoliin istuminen omatoimisesti (kuva 4.3)
- Aseta pyörätuoli seinää tai tukevaa huonekalua vasten huonekalua vasten
- Kytke jarrut päälle
- Nosta jalkalevyt ylös
- Käyttäjä voi laskeutua pyörätuoliin
- Taita jalkalevyt ala-asentoon ja aseta jalat levyjen päälle kantapäiden lenkkien eteen.

Pyörätuolista nouseminen omatoimisesti (kuva 4.4)
- Kytke jarrut päälle
- Taita jalkalevyt ylös jalallasi
- Pidä toinen kätesi käsinojalla ja kumarru hieman eteenpäin, jotta kehon paino kohdistuu istuimen etuosaan. Molemmat jalat tukevasti maassa ja toinen jalka taaempana työnnä itsesi pystyasentoon.

⚠**VAROITUS!**

- Älä seiso jalkalevyjen päällä siirtymisen aikana. Pyörätuoli kallistuu todennäköisesti eteenpäin, jos jalkalevyillä seistään.
- Laita jalat aina tukevasti maahan pyörätuoliin noustessa tai siitä poistuessa.
- Kytke aina pyörätuolin pyörien jarru päälle pyörätuoliin noustessasi ja siitä poistuessasi.

Kuva 4.1

Kuva 4.2

Kuva 4.3

Kuva 4.4

SUOMI

5.0 Pikakiinnitysakseleilla varustetut pyörät

Takapyörien pikalukot

Takapyörät on varustettu pikakiinnitysakseleilla. Niiden ansiosta pyörät voidaan asentaa tai irrottaa ilman työkaluja. Irrota pyörä painamalla akselin vapautuspainiketta ja vedä pyörä pois akselilta (Kuva 5.1).

Pikakiinnitysakselit neliraajahalvaantuneille

Käännä vapautusvipu ylös (1). Irrota pikakiinnitysakselit ja/tai pyörät.
Kun olet asentanut pyörät/pikakiinnitysakselit takaisin, käännä vapautusvipu alas.
Varmista aina ennen pyörätuolin käyttöä, että vapautusmekanismi on suljettu ja täysin lukittu (kuva 5.2).

Kuva 5.1

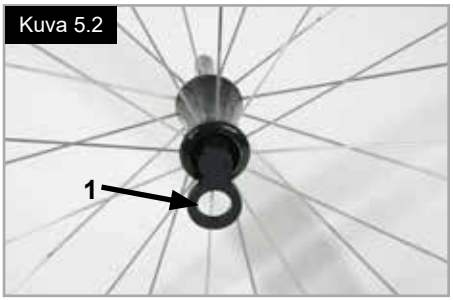

Kuva 5.2

⚠**VAROITUS!**

- Pidä akselin pikalukon painike painettuna työntäessäsi akselia takaisin runkoon takapyöriä asennettaessa. Lukitse akseli paikalleen vapauttamalla painike. Pikalukon painikkeen pitäisi palautua alkuperäiseen asentoonsa.
- Loukkaantumisvaara. Varo etteivät sormesi jää pyörivän pyörän väliin. Pysäytä aina pyörän pyöriminen, ennen kuin irrotat pyörät.

6.0 Lisävarusteet

6.1 Kynnyspolkimet

Kynnyspolkimet on tarkoitettu avustajan avuksi työnnettäessä pyörätuolia esteen yli. Astu polkimen päälle työntääksesi pyörätuoli esim. katukiveyksen tai askelman ylitse, (kuva 6.1.1).

6.2 Pyörien jarrut

⚠**HUOMIO!**

Jarrutusteho voi heikentyä väärin asennettujen ja säädettyjen jarrujen ja liian alhaisen rengaspaineen johdosta.

Pyörien jarrut

Pyörätuolissasi on kaksi pyörien lukkoa. Ne painavat suoraan renkaita vasten. Aktivoi jarrut työntämällä molempia lukitusvipuja eteenpäin. Vapauta pyörät vetämällä vivut takaisin alkuperäiseen asentoon

Jarrutusteho heikkenee, kun:

- Renkaan kulutuspinta on kulunut
- Rengaspaine on liian alhainen
- Renkaat ovat märät
- Pyörien jarrut on säädetty väärin

Pyörien lukkoja ei ole tarkoitettu liikkuvan pyörätuolin pysäyttämiseksi. Älä koskaan pysäytä liikkuvaa pyörätuolia pyörien jarruja käyttäen. Jarruta aina kelausvanteilla. Varmista, että renkaiden ja pyörien jarrujen välys vastaa valmistajan määräyksiä. Säädä välys löysäämällä ruuvi ja määrittämällä oikea arvo. Kiristä ruuvi uudelleen
(Kuva 6.2.1 ja 6.2.2).

⚠**HUOMIO!**

Tarkasta pyörälukkojen välys aina takapyörien säädön yhteydessä ja säädä välys tarvittaessa.

Pyörien jarruvivun jatke

Pidempi vipu helpottaa jarrujen käyttöä vähemmällä voimalla
Jarruvivun jatke on kiinnitetty jarruihin. Jarrua käytetään vipua nostamalla (kuva 6.2.3).

⚠**VAROITUS!**

- Jos pyörän jarru asennetaan liian lähelle pyörää, sen käyttämiseksi tarvitaan enemmän voimaa. Jarruvipu voi rikkoutua tämän seurauksesta**!**
- Nojaaminen pyörän jarruvivun jatkeeseen tuolista tai tuoliin siirtymisen aikana saattaa myös rikkoa vivun! Renkaista roiskuva vesi voi estää pyörien jarrujen toiminnan.

Kuva 6.1.1

Kuva 6.2.1

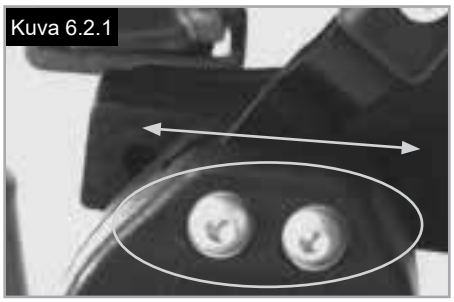

Kuva 6.2.2

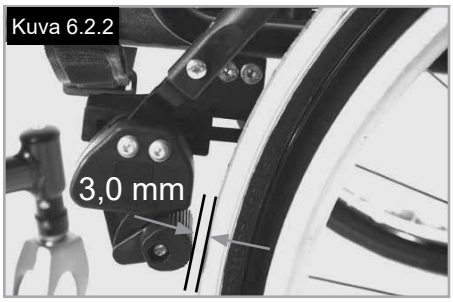

Kuva 6.2.3

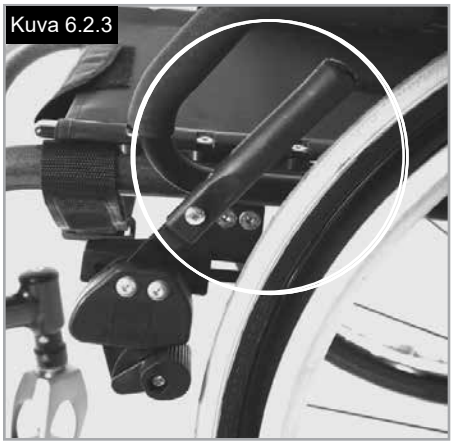

SUOMI

Yhdellä kädellä käytettävät pyörien jarrut

Pyörätuolisi on varustettu kahdella pyörälukkosarjalla, joita voidaan käyttää joko vasemmalta tai oikealta puolelta. Ne painavat suoraan renkaita vasten. Kytke jarrut päälle työntämällä jarruvipua eteenpäin pidikkeitä vasten. Vapauta pyörät vetämällä jarruvipu takaisin alkuperäiseen asentoon.

Jarrutusteho heikkenee, kun:

- Renkaan kulutuspinta on kulunut
- Rengaspaine on liian alhainen
- Renkaat ovat märät
- Pyörien jarrut on säädetty väärin

⚠VAROITUS!

- Pyörien lukkoja ei ole tarkoitettu liikkuvan pyörätuolin pysäyttämiseksi.
- Älä koskaan pysäytä liikkuvaa pyörätuolia pyörien jarruja käyttäen.
- Jarruta aina kelausvanteilla.
- Varmista, että renkaiden ja pyörien jarrujen välys vastaa valmistajan määräyksiä.

Löysää välin säätämistä varten ruuvit (1) ja aseta väli sopivaksi.
Kiristä ruuvi, Kuva 6.2.4 - 6.2.5 (katso vääntömomenttia koskeva sivu).

⚠HUOMIO!

Pyörien jarrujen väli on tarkistettava aina takapyörien säädön jälkeen ja sitä on säädettävä tarvittaessa.

Kuva 6.2.4

Kuva 6.2.5

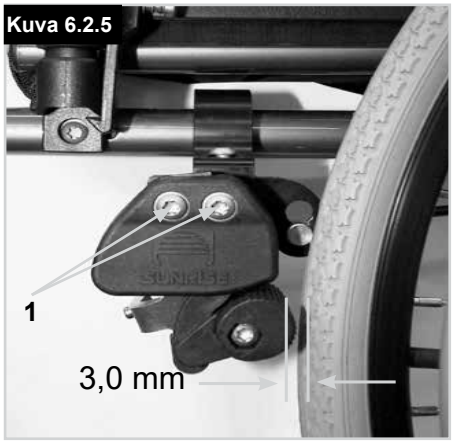

Kompaktijarru

Istuimen alla sijaitsevia kompaktijarruja käytetään vetämällä jarruja taaksepäin renkaita vasten. Jarrut on vedettävä pysäyttimiä vasten jotta ne toimivat oikein (kuva 6.2.4).

Kuva 6.2.4

⚠HUOMIO!

- Jos pyörien jarrut on asennettu väärin, jarrujen käyttö vaatii enemmän voimaa. Pyörien jarrun vipu voi hajota tämän seurauksena!
- Jarrun kiinnityspultteja ei saa löysätä ja / tai kiristää uudelleen.

Rumpujarrut

Avustaja voi jarruttaa pyörätuolia turvallisesti ja kätevästi rumpujarrujen avulla.
Ne voidaan myös säätää lukitusvivun (1) avulla estämään pyörätuolin rullaus.
Vivun on mentävä kuuluvasti paikalleen.
Renkaiden ilmanpaine ei vaikuta rumpujarrujen toimintaan (kuva 6.2.5).

Kuva 6.2.5

⚠VAROITUS!

- Ainoastaan valtuutettu jälleenmyyjä saa säätää rumpujarrut.
- Käytä kahta jarrua aina samanaikaisesti ajosuunnan hallinnan takaamiseksi.
- Rumpujarruja voidaan käyttää vain dynaamisena jarrutuskeinona pyörätuolin pysäyttämiseksi ajon aikana.
- Kytke jarrut aina päälle, jotta pyörätuoli pysyy paikallaan niin lyhyen kuin pitkänkin pysähdyksen sekä autokuljetuksen aikana.

6.3 Jalkatuet

Neon²-malliin on saatavissa useita erilaisia jalkalevyjä. Ne voidaan kääntää ylös pyörätuolista nousemisen ja pyörätuoliin istumisen helpottamiseksi. Jalkalevymalleista on erilliset kuvaukset.

Sivuille kääntyvät jalkalevyt

Nämä jalkalevyt asennetaan pyörätuoliin sivulle käännettyinä (kuva 6.3.1). Tämän jälkeen jalkalevyt käännetään sisäänpäin siten, että ne lukkiutuvat paikoilleen (1). Poista jalkalevyt käyttämällä vipua (2) ja käännä ne ulospäin ja nosta irti. Tarkista että jalkalevyt ovat lukkiutuneet oikein paikoilleen. Kannatin pysäyttää jalkatuen 90° kulmaan (kuva 6.3.1). Näin varmistetaan, että jarru ei pääse vahingossa vapautumaan jalkatukea avattaessa sivusuunnassa.

Kuva 6.3.1

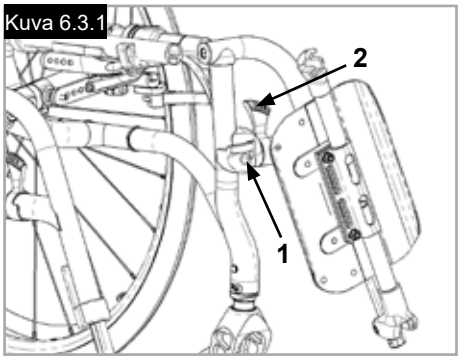

⚠VAROITUS!

Jalkalevyjä ei saa käyttää pyörätuolin ja sen käyttäjän nostamiseen tai kantamiseen.

Kannattimen liikevaran säätäminen

Jos kannattimen liikevara on liian suuri (kuva 6.3.2), se voidaan säätää myös kotona. Kannattimen pultti (1) on viistetty ja sen liikevaraa voidaan vähentää kiertämällä pulttia kevyesti auki.
Irrota kannattimen pultti pyörätuolista vapautusmekanismin avulla.
Käännä pulttia ruuvimeisselillä (1) kevyesti vasemmalle. Testaa kannattimen toiminta pyörätuolissa. Jos kannatinmekanismi ei enää toimi/lukkiudu, käännä pulttia kevyesti päinvastaiseen suuntaan.
Jos liikevara on edelleen liian suuri ja kannatin ei toimi odotetulla tavalla, suorita säätö uudelleen.

Kuva 6.3.2

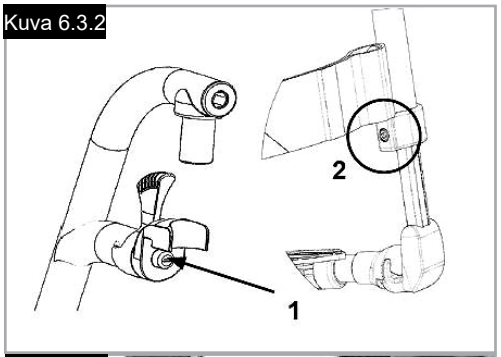

Jalkalevyn korkeudensäätö

Irrottamalla pidätinruuvin, 2 (kuva 6.3.3), voit säätää sääriosan pituutta.
Löysää pidätinruuvi ja säädä jalkalevy haluttuun asentoon.
Kiristä tämän jälkeen pidätinruuvit (katso vääntömomenttia koskeva sivu).
Varmista, että pidätinruuvin muovinen vastakappale on oikeassa kohdassa.

Kuva 6.3.3

⚠VAROITUS!

- Älä seiso jalkalevyn päällä siirtymisen aikana. Pyörätuoli kallistuu todennäköisesti eteenpäin, jos jalkalevyllä seistään. Laita jalat aina tukevasti maahan pyörätuoliin noustessa tai siitä poistuessa.

Kuva 6.3.4

Leveät jalkalevyt

Leveät jalkalevyt voidaan kääntää ylös pyörätuolista nousemisen ja pyörätuoliin istumisen helpottamiseksi.
Leveä jalkalevy voidaan myös kallistaa kuuteen eri asentoon ajoalustaan nähden.
Kiristä ruuvi (1) tiukasti ulkopuolelta.
Irrottamalla kiinnikkeet (2) jalkalevy voidaan säätää kolmeen eri asentoon sekä eteen- että taaksepäin. Löysäämällä säätöruuvin (3) voit muuttaa jalkalevyn vaaka-asentoa. Tätä varten jalkalevy on käännettävä ylös, (kuvat 6.3.4 - 6.3.5).
Kun olet valmis, varmista, että kaikki ruuvit on kiristetty kunnolla (katso vääntömomenttia koskeva sivu).
Jätä aina vähintään 2,5 cm:n väli maahan.

Kuva 6.3.5

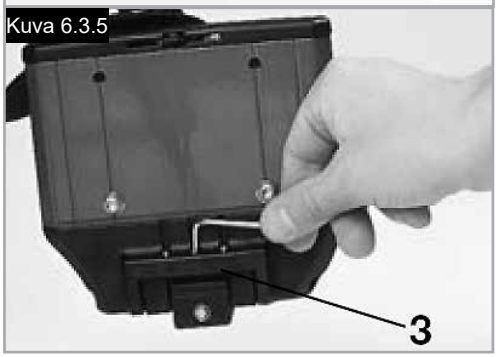

Jalkatukien leveyden säätäminen
Jos jalkatukien leveyttä on säädettävä, irrota ruuvi (1), aseta 1-3 aluslevyä kohtaan (2) ja kiristä ruuvi paikalleen, (kuva 6.3.6).

Kevyt jalkatuki
Jalkatuen kulmaa voidaan säätää löysäämällä ruuvit (2). Jalkatukiin voidaa asentaa sivusuojat asennusreikiin (3). Ne estävät jalkoja liukumasta vahingossa pois tuelta, (kuva 6.3.7). Varmista kaikkien säätötoimien jälkeen, että kaikki ruuvit on kiristetty oikein, (katso vääntömomenttia koskeva sivu).

Leveydensäätö
Säädä jalkatuen leveyttä avaamalla ruuvi (2). Nyt voit säätää jalkatuen leveyden liu'uttamalla (kuva 6.3.7).
Varmista että ruuvit on tiukattu oikeaan kireyteen.

Korkea jalkatuki
(Kuva 6.3.8 - Kuva 6.3.9)

Jalkalevyt voidaan kääntää ylös pyörätuolista nousemisen ja pyörätuoliin istumisen helpottamiseksi.
Jalkalevyjen kallistuskulma on säädettävissä. Löysää ruuvit (1-2). Säädä jalkalevyt haluttuun asentoon. Kiristä kaikki ruuvit. Varmista säädön jälkeen että kaikki ruuvit on kiristetty kunnolla (katso vääntömomenttia koskeva sivu). Varmista että jalkalevyjen putkien ja maan väliin jää vähintään 2,5 cm maavara, jotta pyörätuoli ei pääse kaatumaan eteenpäin (istuin vaaka-asennossa).

Nostettavat jalkatuet
Kääntäminen ylös:
Nosta jalkatukea ylös ja säädä haluttuun asentoon. Jalkatuki napsahtaa kuuluvasti paikalleen (kuva 6.3.10).

Laskeminen:
Nosta jalat hetkeksi pois jalkatuelta ja työnnä vapautusvipua.
Nyt voit siirtää jalkatukea alaspäin. Jalkatuki lukkiutuu paikalleen heti kun vapautat vivun.

⚠VAROITUS!

- Jalkatukea liikutettaessa ylös tai alas on olemassa vaara, että sormet jäävät puristuksiin.
- Älä laita sormiasi säätömekanismin ja jalkatuen liikkuvien osien väliin.
- Jalkalevyjä ei saa käyttää pyörätuolin ja sen käyttäjän nostamiseen tai kantamiseen.
- Älä koskaan seiso jalkalevyillä istuessasi tuoliin tai noustessasi tuolista.

Kuva 6.3.6

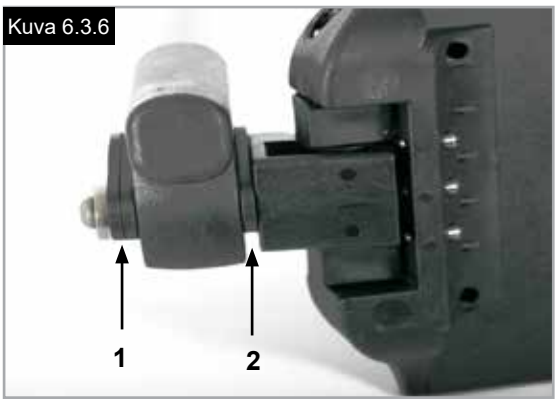

Kuva 6.3.7

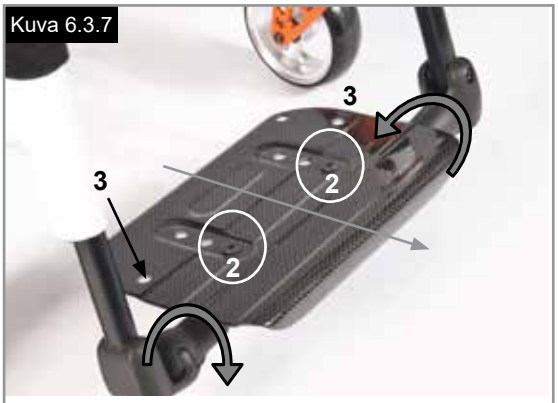

Kuva 6.3.8

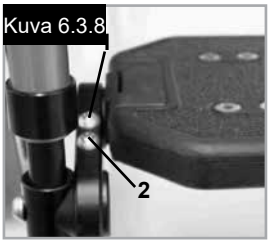

Kuva 6.3.9

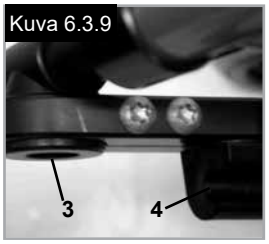

Kuva 6.3.10

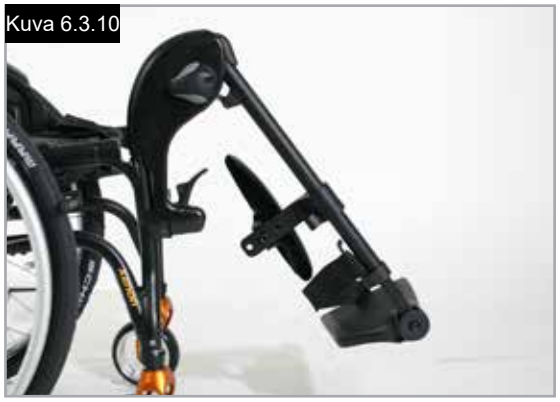

6.4 Istuin

Istuinverhoilu

Istuimen jäykkyytä voidaan säätää kiristyshihnojen avulla. Istuimen jäykkyyttä säädettäessä kaikkien kiristyshihnojen on oltava avattuina. Lisää istuimen jäykkyyttä vetämällä hihnoja (kuva 6.4.1).

HUOMAUTUS: Jos istuin on säädetty liian jäykäksi, poikkitukea ei voi liu'uttaa paikalleen.

Kuva 6.4.1

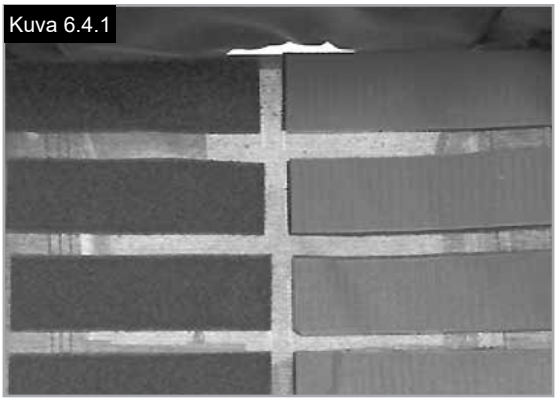

Istuimen korkeudensäätö:

Kevyt sovitin

Istuimen korkeuden säätäminen:

- Löysää kuusiokoloruuvit (1) kuusiokoloavaimella. Aseta akselin kiinnike (2) akselin varren (3) päälle halutun istuinkorkeuden (kuva 6.4.2) mukaan.
- Akselin kiinnike voidaan asentaa ylösalaisin mahdollisimman alhaista istuinkorkeutta varten.
- Kiristä kuusiokoloruuvit (1) momenttiin 8 Nm.

Kuva 6.4.2

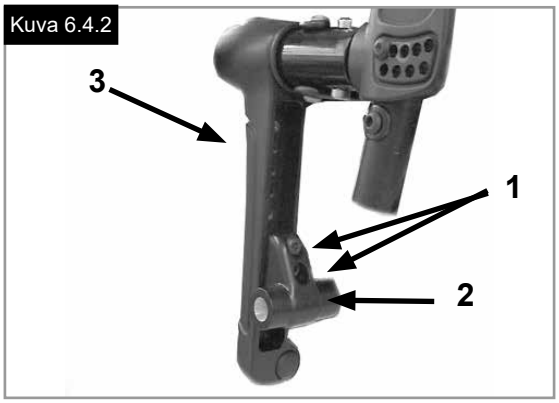

Vakiosovitin

Istuimen korkeuden säätäminen:

- Löysää kuusiokoloruuvit (A) kuusiokoloavaimella.
- Aseta akselin kiinnike (B) akselin varren (C) päälle halutun istuinkorkeuden (kuva 6.4.3) mukaan.
- Kiristä kuusiokoloruuvit (A) momenttiin 8 Nm.

Kuva 6.4.3

HUOMAUTUS:

- Etupyörien kulmien säätö voi olla tarpeen istuinkorkeuden säädön jälkeen.
- Jos akseli sovitin siirrettiin tai poistettiin istuimen korkeutta säädettäessä, pyörien asento ja pyöräväli on tarkistettava ja tarvittaessa korjattava (katso "Pyörien asennon säätö" -osio).

⚠HUOMIO!

Jotkut valmistuksen aikana käytetyt ruuvit on päällystetty kierrelukitteella (sininen piste kierteen päällä), ja niitä voidaan säätää enintään 3 kertaa ennen kuin ne on korvattava uusilla kierrelukitusruuveilla. Vaihtoehtoisesti ruuvit voidaan asentaa uudelleen käyttäen Loctite™ 243 -kierrelukitetta.

Painopiste, säätö

Painopisteen säätö voidaan suorittaa kahdella eri tavalla. Säätö voidaan suorittaa suoraan akselin kiinnikkeelle (vain vakiosovitin) siirtämällä puolikuun muotoista välilevyä yhdeltä puolelta toiselle. Jos säätötarve on suurempi, akselin pesän sijainti rungossa on vaihdettava.

HUOMAUTUS:

- Painopisteen säätö voi tehdä pyörätuolista epävakaan, jolloin se todennäköisesti kallistuu. Tämä edellyttää kallistuksenestoputkien käyttöä.
- Etupyörien kulmien säätö voi olla tarpeen painopisteen säädön jälkeen.

Akselin pesän asennon muuttaminen

Avaa pyörien pikalukot ja irrota pyörät kulman muuntimesta
.
Avaa akseliholkkien päällä olevat molemmat pultit (1) ja poista ne kokonaan.
Avaa rungon pultti (2) ja poista se kokonaan.
Sijoita akselin pesä haluttuun rungon kohtaan, laita pultit (1) ja (2) takaisin paikoilleen ja kiristä ne momenttiin 7 Nm.
Avaa seuraavaksi pultit (3) istuinputken (4) alta ja liu'uta istuinputki haluttuun asentoon.
Kiristä pultit (3) momenttiin 7 Nm.
Varmista että vasemman ja oikean puolen kiinnityskohdat vastaavat toisiaan. (Kuva 6.4.4 - Kuva 6.4.5).

Vakiomallisen akselikiinnikkeen painopisteen asetus

Säätö voidaan suorittaa suoraan akselin kiinnikkeelle (vain vakiomallinen akselikiinnike) siirtämällä puolikuun muotoista välilevyä yhdeltä puolelta toiselle. Valittavissa on kolme asentoa (kuvat 6.4.6 - 6.4.8). Avaa pyörien pikalukot ja irrota pyörät akselin sovittimesta (4). Löysää kuusiokoloruuvit (1) kuusiokoloavaimella. Irrota akselin kiinnikkeen kansi (2) ja järjestä puolikuun muotoiset välilevyt (3) halutun painopisteen mukaan. Laita kansi takaisin ja kiristä kuusiokoloruuvit (1) uudelleen momenttiin 8 Nm.

HUOMAUTUS: Jos akseli sovitin siirrettiin tai poistettiin painopistettä säädettäessä, pyörien asento ja pyöräväli on tarkistettava ja tarvittaessa korjattava (katso "Pyörien asennon säätö" -osio).

⚠**HUOMIO!**

Jotkut valmistuksen aikana käytetyt ruuvit on päällystetty kierrelukitteella (sininen piste kierteen päällä), ja niitä voidaan säätää enintään 3 kertaa ennen kuin ne on korvattava uusilla kierrelukitusruuveilla. Vaihtoehtoisesti ruuvit voidaan asentaa uudelleen käyttäen Loctite™ 243 -kierrelukitetta.

Kuva 6.4.4

Kuva 6.4.5

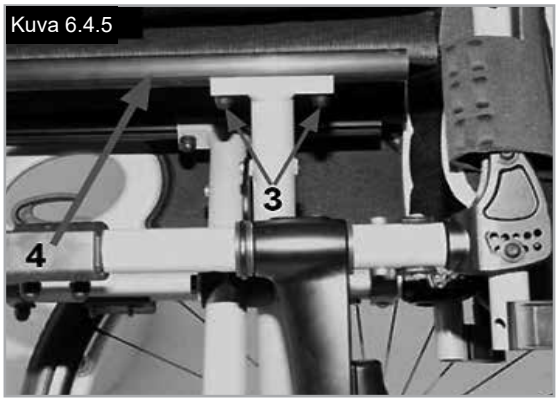

Kuva 6.4.6

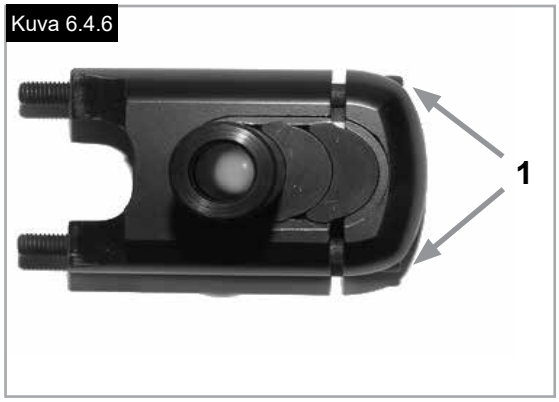

Kuva 6.4.7

Kuva 6.4.8

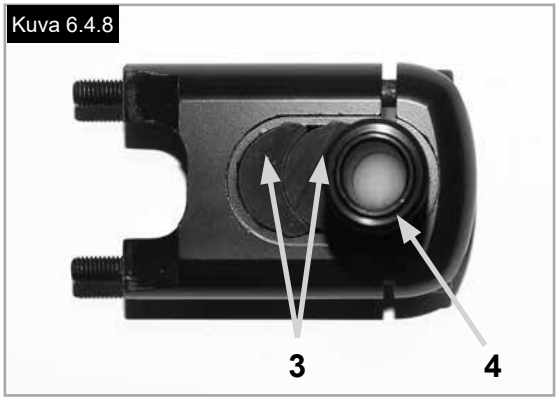

6.5 Kääntyvät etupyörät

Tukipyörien, niiden sovittimen ja haarukan säätö

Jos pyörätuoli puoltaa lievästi oikealle tai vasemmalle tai tukipyörät vaappuvat, syynä voi olla yksi tai useampi seuraavista tekijöistä:

- Pyörän liikettä eteen- ja/tai taakse ei ole säädetty oikein.
- Tukipyörien kulmaa ei ole säädetty oikein.
- Tukipyörien ja/tai kuljetuspyörien rengaspaine on väärä; pyörät eivät käänny riittävän vapaasti.

Tukipyörät on säädettävä optimaaliseen tasoon jotta pyörätuoli kulkee suoraan.
Etupyörien säätö on aina annettava valtuutetun jälleenmyyjän tehtäväksi. Jos kuljetuspyörien paikkaa on muutettu, tukipyörien kulma on säädettävä aina uudelleen ja pikakiinnitysholkit on tarkistettava.

Tukipyörien sovittimen säätö

Laskemalla tukipyörien haarukoiden molemmilla puolilla näkyvät hampaat varmistat, että haarukat ovat samassa kulmassa. Kun tukipyörän haarukka on asetettu paikalleen, siinä olevat hampaat pitävät pyörän tukevasti paikallaan ja mahdollistavat pyörän säädön 16° alueella säätövälin ollessa 2° (kuva 6.5.1).
Tarkista pyörän suorakulma maahan nähden haarukan litteän etupuolen avulla (kuva 6.5.2).

Patentoitu tukipyörän haarukan rakenne mahdollistaa haarukan kääntämisen, jonka ansiosta haarukan asentoa voidaan säätää suorassa kulmassa maahan nähden istuimen kallistuskulmaa muutettaessa.

⚠**HUOMIO!**

Jotkut valmistuksen aikana käytetyt ruuvit on päällystetty kierrelukitteella (sininen piste kierteen päällä), ja niitä voidaan säätää enintään 3 kertaa ennen kuin ne on korvattava uusilla kierrelukitusruuveilla. Vaihtoehtoisesti ruuvit voidaan asentaa uudelleen käyttäen Loctite™ 243 -kierrelukitetta.

Kuva 6.5.1

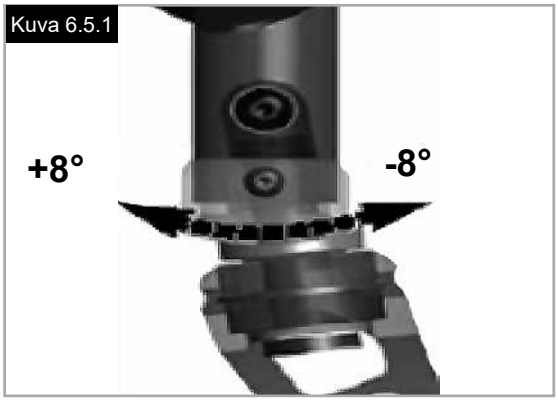

Kuva 6.5.2

6.6 selkänoja

Jos haluat säätää selkänojan kulmaa, avaa kuusiokoloruuvi (1) ja poista se. Valitse haluamasi kulma, aseta kuusiokoloruuvi paikalleen ja kiristä ilmoitettuun momenttiin (kuva 6.6.1).

Selkänojan taitto

Pyörätuolin selkänojan yläosa voidaan taittaa alas kuljetuksen helpottamiseksi.
Paina molempia vipuja (1) ja taita selkänoja alas. Varmista selkänojaa nostaessasi että molemmat vivut lukkiutuvat paikoilleen (kuva 6.6.2/6.6.3).

⚠**VAROITUS!**

- Loukkaantumisvaara: varo etteivät sormesi juutu kääntyvään mekanismiin.

⚠**HUOMIO!**

Ota huomioon pyörätuolin painopisteen muuttuminen selkänojan kallistuskulmaa, selkänojan hihnojen kireyttä tai selkänojan korkeutta säätäessäsi. Pyörätuolin vakaus voi kärsiä ja se voi olla altis kallistumaan, jonka seurauksena on käytettävä kaatumaesteitä.

Hihnallisen selkänojan säätö

Säädettävän selkänojan kireyttä voidaan säätää useilla hihnoilla. (Kuva 6.6.4).

Kuva 6.6.1

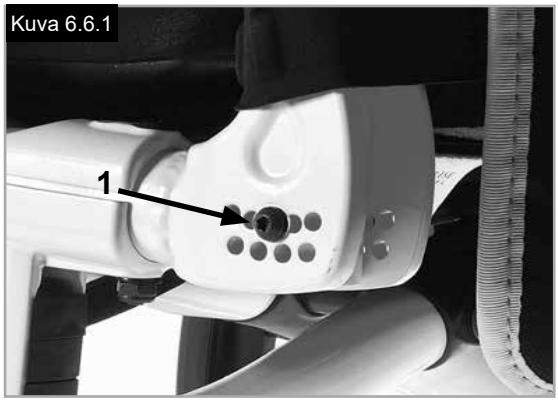

Kuva 6.6.2

Kuva 6.6.3

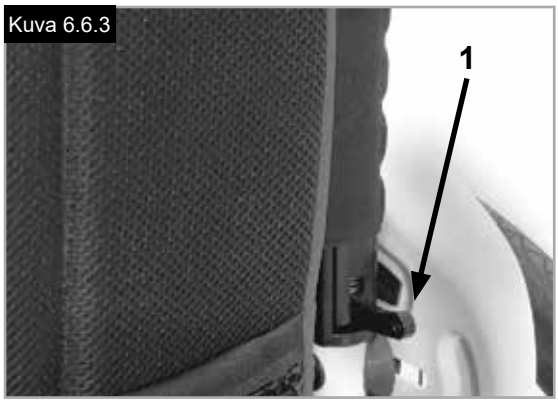

Kuva 6.6.4

SUOMI

Korkeudensäädöllä varustettu selkänoja

Selkänojan korkeutta voidaan muuttaa 2,5 cm askelin (4 säätöaluetta: 25-30 cm, 30-40 cm,
40-45 cm ja 45-47,5 cm).
Poista verhoilun sivutyynyt ja tarvittaessa selkänojavyö, joka peittää ruuvit.
Irrota ruuvi (1) ja aseta selkänoja haluttuun korkeuteen. Kiristä lopuksi ruuvit, (kuva 6.6.5).
Katso vääntömomenttia koskeva sivu.

Kuva 6.6.5

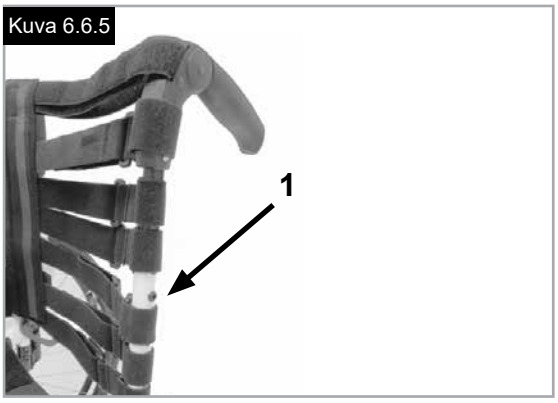

⚠**HUOMIO!**

Ota huomioon pyörätuolin painopisteen muuttuminen selkänojan
kallistuskulmaa, selkänojan hihnojen kireyttä tai selkänojan korkeutta säätäessäsi. Pyörätuolin vakaus voi kärsiä ja se voi olla altis kallistumaan, jonka seurauksena on käytettävä kaatumaesteitä.

6.7 Pääntuet

Pääntuet

Pääntuki (kuva 6.7.1) voidaan nostaa ja sitä voidaan siirtää eteen- ja taaksepäin.
Löysää säätöä varten ruuvi (1, 2 tai 3).
Nyt voit valita haluamasi asennon. Kiristä lopuksi ruuvit (katso vääntömomenttia koskeva sivu).

Kuva 6.7.1

6.8 Pyörien asennon säätö

Pyörien asennon säätö

HUOMAUTUS: Pyörätuolin parhaan suorituskyvyn saavuttamiseksi takapyörät
on säädettävä optimiasentoon
säätämällä pyörien asento oikein. Mittaa
etu- ja takapyörien välinen etäisyys pyörätuolin molemmin puolin
ja varmista, että etäisyydet ovat keskenään samat.
Etäisyyksien välinen heitto voi olla enintään
5 mm. Rinnakkaista asetusta voidaan säätää
irrottamalla ruuvit, (1) ja pyörittämällä akselin sovitinta (3).
Kun olet suorittanut säädöt, varmista että kaikki ruuvit
on kiristetty kunnolla (kuvat 6.8.1 - 6.8.2). Kiristä kuusiokoloruuvit
momenttiin 8 Nm.

⚠VAROITUS!

Istuimen painopisteen säätämiseen
liittyy pyörätuolin kaatumisvaara!

Kuljetuspyörien pyörävälin säätö

Kuljetuspyörien pyörävälillä tarkoitetaan kuljetuspyörien yläreunan ja selkänojan putkien välistä etäisyyttä, joka on tehtaalta toimitettuna 1,25 cm. Väliä on lisättävä, jos pyörätuoliin halutaan asentaa valinnaiset korkeussuunnassa säädettävät käsinojat.

Takapyörien pyörävälien säätö:

- Liikuta akselin sovitinta (3) teleskooppimaisesti akselin kiinnikkeeseen (2) tai ulos akselin kiinnikkeestä.
- Löysää taka-akselin kiinnikkeen kuusiokoloruuvi (1).
- Liikuta akselin sovitinta (3) sisään tai ulospäin kunnes saavutat
- halutun pyörävälin.
- Kiristä ruuvit momenttiin 8 Nm.
- Toista toimenpide pyörätuolin oikealla puolella ja valitse sama pyöräväli kuin vasemmalla puolella (kuvat 6.8.1 - 6.8.2).

⚠HUOMIO!

- Säädä kuljetuspyörien pyörävälit pyörä kerrallaan.
- Pyöräväli on tarkistettava ja tarvittaessa säädettävä kun akseli sovitin on siirretty tai poistettu (katso osio "Pyörien asennon säätö").
- Jotkut valmistuksen aikana käytetyt ruuvit on päällystetty kierrelukitteella (sininen piste kierteen päällä), ja niitä voidaan säätää enintään 3 kertaa ennen kuin ne on korvattava uusilla kierrelukitusruuveilla. Vaihtoehtoisesti ruuvit voidaan asentaa uudelleen käyttäen Loctite™ 243 -kierrelukitetta.

Kuva 6.8.1

Kuva 6.8.2

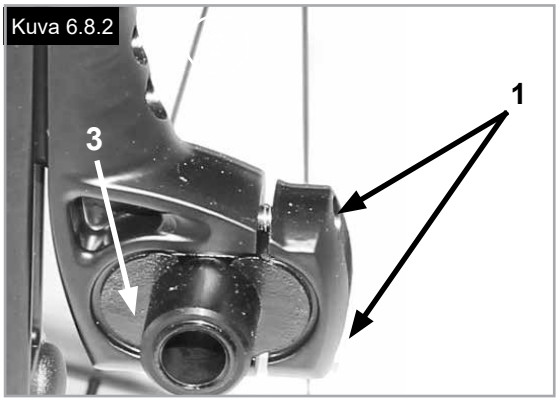

SUOMI

6.9 Sivusuojat

Keskikiinnitteiset korkeussuunnassa säädettävät käsinojat, (kuva 6.9.1)

⚠**VAARA!**

Pyörätuolia ei saa nostaa eikä kantaa sivusuojista tai käsinojista kiinni pitäen.

1. Asennus
a. Työnnä käsinojan kisko pyörätuolin rungossa olevaan pidikkeeseen.
b. Käsinoja lukkiutuu automaattisesti paikalleen.

2. Korkeudensäätö
a. Käännä korkeudensäädön vapautusvipu (2) toiseen pysäytysasentoon.
b. Nosta tai laske käsinoja haluttuun korkeuteen.
c. Käännä vipu takaisin lukitusasentoon käsinojan kiskoa vasten.
d. Paina käsinojaa (4) kunnes se lukkiutuu paikalleen.

3. Käsinojan poisto
a. Avaa vipu 3 ja vedä koko käsinoja irti tuolista.
4. Käsinojan asennus
a. Aseta käsinoja takaisin paikalleen ja paina kunnes se lukkiutuu napsahtaen.

Kuva 6.9.1

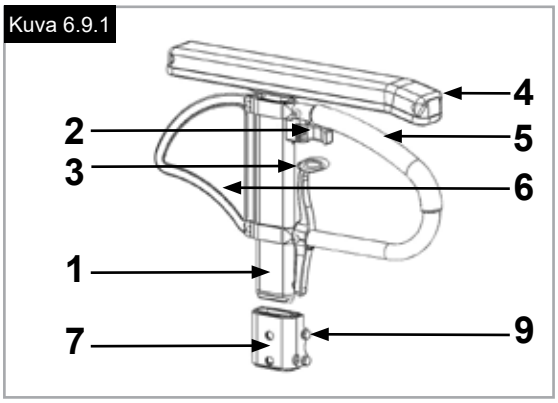

Kuva 6.9.2

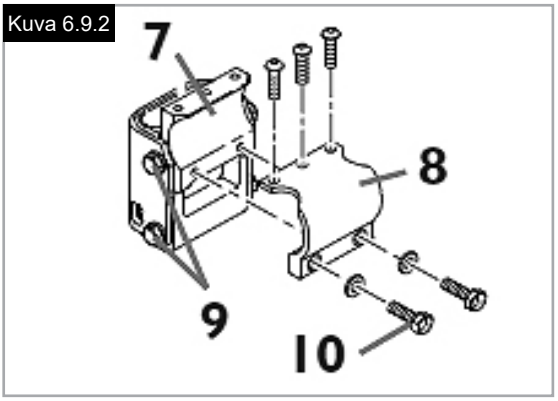

Käsinojan pidikkeen osat

Käsinojan pidikkeen säätö
Käsinojan kiskon kiristäminen ja löysääminen pidikkeessä:
1. Löysää pidikkeen molemmin puolin sijaitsevat neljä ruuvia (D).
2. Jätä käsinoja pidikkeeseen (E) ja purista pidikettä yhteen kunnes saavutat sopivan säädön.
3. Kiristä neljä ruuvia (D) momenttiin (16,3 Nm)

Asennon säätö
1. Löysää kahta pidätinruuvia (10) kunnes pidike löystyy.
2. Työnnä käsinojan pidike haluttuun kohtaan.
3. Kiristä.

(Kuvat 6.9.2 - 6.9.4).
1. Käsinojan kiskot
2. Lukitusvivun korkeudensäätö
3. Lukitusvipu
4. Käsinoja
5. Aputanko
6. Sideguard
7. Pidike
8. Säätöpanta
9. Pidikkeen säätöosat
10. Pannan ruuvit

Kuva 6.9.3

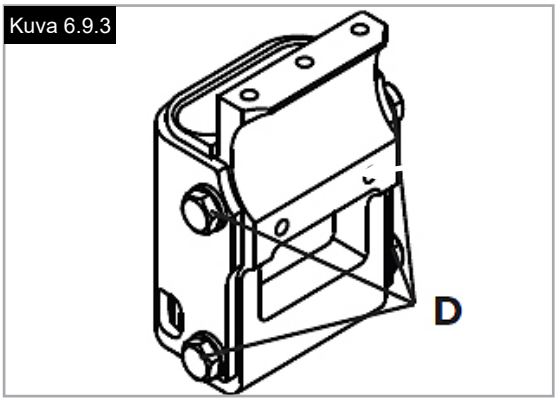

Kuva 6.9.4

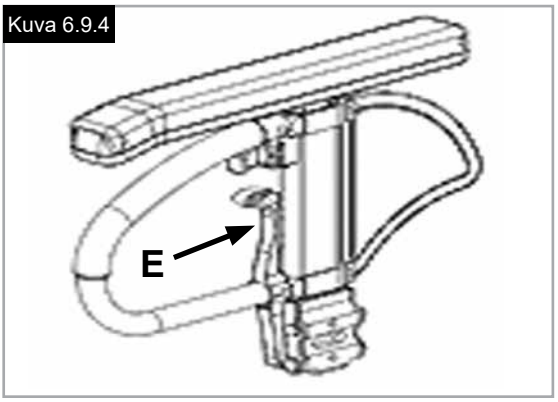

Sivusuojat (jatkuu)

Vaatteita suojaavat sivusuojat

Vaatesuoja estää vaatteiden likaantumisen roiskevedestä, (kuva 6.9.5). Voit säätää asennon takapyörään nähden sivusuojaa liikuttamalla. Irrota säätöä varten ruuvit (1 ja 2).
Kiristä ruuvit kun olet asettanut suojan halumaasi kohtaan (katso vääntömomenttia koskeva sivu).

⚠VAROITUS!

Pyörätuolia ei saa nostaa eikä kantaa sivusuojista tai käsinojista kiinni pitäen.

Tavallinen sivulaita, ylös taittuva, irrotettava ja lyhyet tai pitkät käsinojat (kuvat 6.9.6 - 6.9.7)

Sivulaita, ylös käännettävä, irrotettava, lyhyillä tai pitkillä käsinojilla, korkeudensäädöllä

Etuosastaan pyöristetyt sivusuojat mahdollistavat pyörätuolin ajamisen pöydän lähelle. Käsinojan korkeus säädetään näin.
Työnnä vipu (1) ylös ja siirrä käsinoja (2) haluttuun korkeuteen.
Vapauta vipu ja paina käsinojaa (2)
alaspäin kunnes se napsahtaa kuuluvasti paikalleen. Tarkasta aina, että sivulaidat on asennettu oikein.
Nosta käsinoja ylös vetämällä vipua (3) siten, että sivulaita vapautuu.

6.10 Työntökahvat

Korkeussuunnassa säädettävät työntökahvat

Kahvat on kiinnitetty tapeilla, jotka estävät niiden tahattoman irtoamisen. Vapauttamalla kiristysvivun (1) voit säätää työntökahvojen (2) korkeutta. Jos liikutat vipua, varmista että kuulet sen napsahtavan paikalleen. Työntökahva on helppo asettaa haluttuun kohtaan. Kiristysvivussa on mutteri, jolla säädetään kuinka tiukasti työntökahvat lukkiutuvat paikoilleen. Jos mutteri on löysä kiristysvivun säädön jälkeen, työntökahvat ovat myös löysästi kiinni. Liikuta työntökahvoja sivusuunnassa ennen pyörätuolin käyttöä varmistuaksesi, että ne ovat kunnolla kiinni.

⚠HUOMIO!

- Kun olet säätänyt kahvojen korkeuden, kiristä aina lukitusvipu (1) tiukasti paikalleen. Jos vipua ei ole kiristetty paikalleen, portaita laskeuduttaessa voi sattua tapaturma. (Kuva 6.10.1).
- Jos korkeussäädettäviä työntökahvoja ei asenneta oikein, on olemassa vaara että kahvoihin syntyy välys tai ne siirtyvät pois paikaltaan. Varmista että asianmukaiset ruuvit on kiristetty oikein.

Taittuvat työntökahvat

Jos taittuvia työntökahvoja ei tarvita, ne voidaan taittaa alas painamalla painiketta (1). Kun tarvitset työntökahvoja, voit ottaa ne käyttöön työntämällä kahvat ylös siten, että ne napsahtavat paikoilleen (Kuva 6.10.2).

Kuva 6.9.5

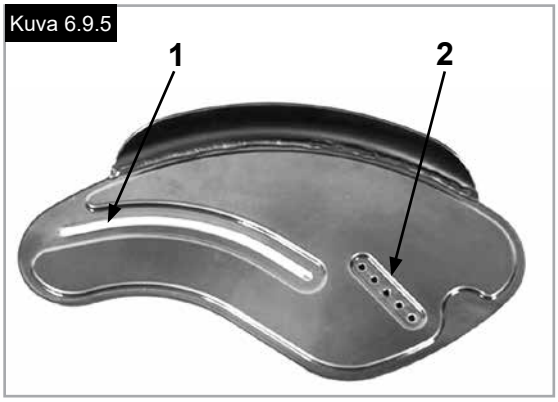

Kuva 6.9.6

Kuva 6.9.7

Kuva 6.10.1

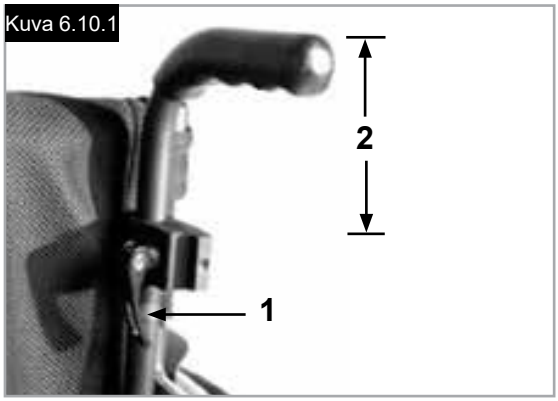

Kuva 6.10.2

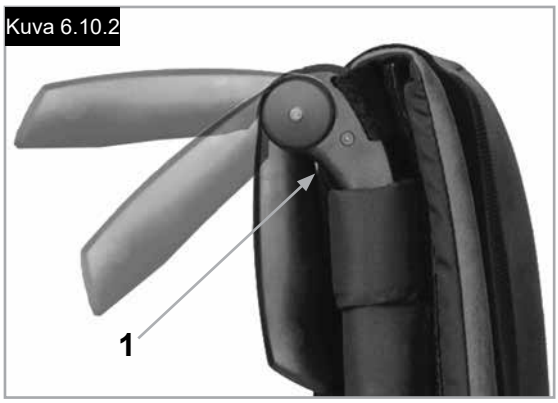

6.11 Kainalosauvan pidike

Keppiteline (kuva 6.11.1)

Tämän laitteen avulla kävelykepit voidaan kuljettaa suoraan pyörätuolissa. Teline on varustettu tarranauhoin, joiden avulla sauvat tai muut apulaitteet kiinnitetään.

⚠**VAROITUS!**

Älä koskaan yritä käyttää tai irrottaa sauvoja tai muita apulaitteita pyörätuolin liikkuessa.

Kuva 6.11.1

6.12 Kallistuksenestoputket

⚠**VAROITUS!**

Sunrise Medical suosittelee kaatumaesteitä käyttöä kaikissa pyörätuolimalleissa.
Kiristä kaatumaesteet momenttiin 7 Nm (2).

Kaatumaesteet estävät pyörätuolia kaatumasta taaksepäin.
Ne lisäävät pyörätuolin käyttöä opettelevien käyttäjien käyttöturvallisuutta.

Pikaliitinmalli

Kaatumaesteiden kiinnitys pidikkeeseen:

- Paina kaatumaesteen sovittimen takaosassa olevaa painiketta ja varmista, että molemmat vapautustapit vetäytyvät sisäänpäin.
- Liitä kaatumaeste (1) sovittimeen.
- Kierrä kaatumaestetta alaspäin kunnes pidikkeen vapautustapit napsahtavat paikoilleen.
- Asenna toinen kaatumaeste samalla tavalla.

Kaatumaesteiden säätö

Oikea maavara (2,5-5 cm) saavutetaan siirtämällä kaatumisesteiden putkia ylös- tai alaspäin.

- Paina kaatumaesteen vipua ja varmista, että molemmat vapautustapit vetäytyvät sisäänpäin.
- Siirrä sisäputkea ylös- tai alaspäin korkeudensäätöaukoissa.
- Vapauta painike.
- Asenna toinen kaatumaeste samalla tavalla.
- Molempien pyörien on oltava samalla korkeudella. (Kuva 6.12.1).

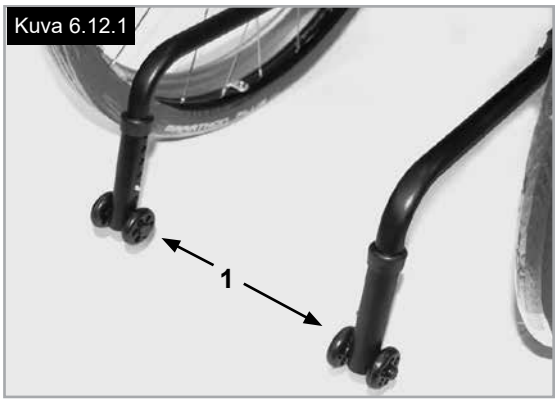

Kuva 6.12.1

Käännettävä malli

Paina kaatumaeste (1) ylhäältä alaspäin paikalleen, (kuva 6.12.2).
Pyörätuolin kaatumaesteen pyörien ja maanpinnan välillä tulee olla 30-50 mm:n.
Kaatumaesteet voidaan kääntää myös ajosuuntaan.
Kaatumaesteiden on osoitettava aina ajosuuntaan suuria esteitä (esim. katukiveyksiä) ylitettäessä, jotta ne eivät haittaa pyörätuolin ohjausta.

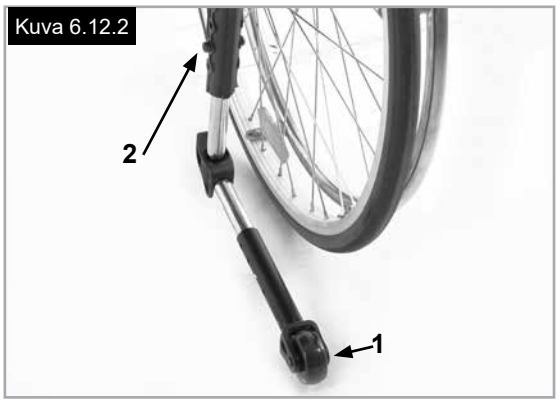

Kuva 6.12.2

⚠**VAARA!**

Jos kaatumaesteitä ei ole asennettu tai ne on asennettu väärin, pyörätuoli voi kaatua ja voit loukata itsesi.

6.13 Jäykistetanko

Taittuva vakaajatanko

Tanko vakauttaa selkänojan. Vapautusvipu on painettava sisään jotta pyörätuolin voi taittaa (kuva 6.13.1) tai vakaajatanko on taitettava alaspäin.
Varmista pyörätuolia avatessasi että vakaajatanko on lukitussa asennossa.

6.14 Kuljetuspyörät

Kuljetuspyörät

Transitpyörät on tarkoitettu käytettäviksi paikoissa, joissa takapyörien leveys estää etenemisen (kuva 6.14.1).
Kun kuljetuspyörät on irrotettu
pikalukkojen avulla transitpyörät voidaan ottaa heti käyttöön ja pyörätuolilla voi jatkaa ajoa, (kuva 6.14.2).
Transitpyörät sijaitsevat noin 3 cm:n korkeudella maanpinnasta silloin kun niitä ei käytetä. Niistä ei toisin sanoen ole haittaa pyörätuolilla ajettaessa, pyörätuolia kuljetettaessa ajoneuvossa tai pyörätuolia kallistettaessa esteitä ylitettäessä.

⚠**VAARA!**

- Kun kuljetuspyörät on poistettu, pyörätuolissa ei ole jarruja.
- Pyörätuoli voi kallistua taaksepäin.

Kuva 6.13.1

Kuva 6.14.1

Kuva 6.14.2

SUOMI

6.15 Lantiovyö

⚠VAROITUKSET!

- Varmista ennen pyörätuolin käyttöä, että tuoli on varustettu lantiovyöllä.
- Lantiovyö on tarkastettava päivittäin esteiden ja liiallisen kulumisen varalta.
- Varmista aina ennen pyörätuolin käyttöä, että lantiovyö on säädetty ja kiinnitetty oikein.

⚠VAARA!

Jos lantiovyö on liian löysällä, käyttäjä voi valua istuimella alaspäin ja kuristua hengiltä tai saada vakavia vammoja.

Lantiovyö on kiinnitetty pyörätuoliin kuvissa 6.15.1 - 6.15.10. Istuinvyö koostuu kahdesta osasta. Ne kiinnitetään pyörätuoliin istuintuen kiinnityspultilla vyön silmukan lävitse. Istuinvyö johdetaan panelin takaosan alitse. (Kuva 6.15.1).

Säädä vyö käyttäjälle sopivaksi seuraavalla tavalla:

Säädä vyö siten, että soljet ovat istuimen keskellä. (Kuva 6.15.2).

Lyhennä lantiovyötä vetämällä vyötä taaksepäin vyönohjaimien ja solkiosan läpi.
Varmista, ettei vyö pääse kiertymään solkiosassa, (kuva 6.15.3).

Pidennä lantiovyötä syöttämällä vyötä eteenpäin vyönohjaimien ja solkiosan läpi, (kuvat 6.15.4 - 6.15.6).

Kuva 6.15.2

Kuva 6.15.3

Kuva 6.15.4

Kuva 6.15.5

Kuva 6.15.1

Kuva 6.15.6

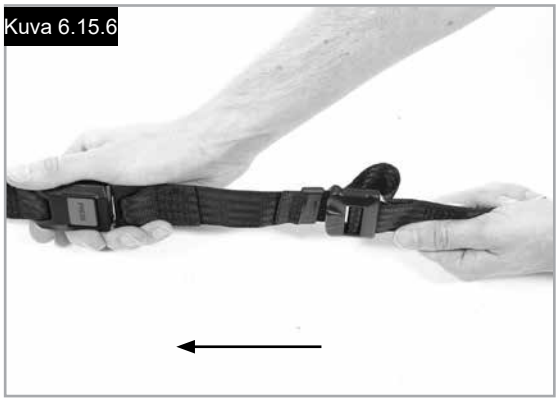

Lantiovyö (jatkuu)

Kun lantiovyö on kiinnitetty, tarkista vyön ja käyttäjän väliin jäävä tila. Kun vyö on säädetty oikein sen ja käyttäjän väliin tulee voida työntää enintään litteäksi ojennettu kämmen (kuva 6.15.7).

Lantiovyö on kiinnitettävä siten, että vyö asettuu 45 asteen kulmaan käyttäjän lantion poikki. Kun lantiovyö on oikein asennettu, käyttäjän tulisi istua suorassa ja selkä istuinta vasten. Lantiovyön tulisi estää käyttäjän valuminen alaspäin istuimella, (kuva 6.15.8).

Vyön kiinnitys:
Työnnä solkiosa tukevasti lukko-osaan, (kuva 6.15.9).

Vyön avaus:
Paina soljen keskellä sijaitsevaa PUNAISTA painiketta ja vedä soljet kevyesti erilleen, (kuva 6.15.10).

HUOMAUTUS: Jos haluat kysyä jotakin istuinvyön käytöstä, pyydä apua lääkintähenkilöltä, pyörätuolin myyjältä tai avustajaltasi.

⚠VAROITUKSET!

- Lantiovyön asennuksen ja säädön saa suorittaa ainoastaan Sunrise Medicalin valtuuttama jälleenmyyjä / huoltopalvelun edustaja.
- Lantiovyö on tarkastettava päivittäin, jotta voidaan varmistaa että se on säädetty oikein, ettei siinä ole esteitä eikä se osoita liiallisen kulumisen merkkejä.
- Sunrise Medical ei suosittele, että ajoneuvossa kuljetettavassa pyörätuolissa matkustaa henkilö käyttäen lantiovyötä ainoana turvajärjestelmänään.

Pyörätuolin kuljetukseen liittyviä lisätietoja löydät Sunrise Medicalin kuljetusesitteestä.

Huolto:

Tarkasta lantiovyö ja vyön kiinnityskohdat säännöllisesti kulumien ja vaurioiden varalta. Lantiovyö voidaan joutua uusimaan jos se on kovin kulunut.

⚠VAROITUS!

Lantiovyö on säädettävä käyttäjälleen sopivaksi edellä mainittujen ohjeiden mukaisesti. Sunrise Medical suosittelee myös, että lantiovyön pituus ja kireys tarkastetaan säännöllisesti - käyttäjä voi huomaamattaan pidentää tai lyhentää lantiövyötä.

Kuva 6.15.7

Kuva. 6.15.8

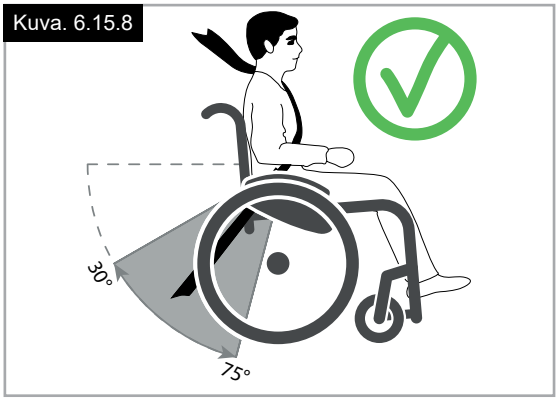

Kuva 6.15.9

Kuva 6.15.10

SUOMI

7.0 Päivittäiset tarkistukset

⚠**HUOMIO!**

Käyttäjänä huomaat ensimmäisenä mahdolliset toimintahäiriöt. Siksi suosittelemme, että tarkastat seuraavat seikat aina ennen pyörätuolin käyttöä:

- Tarkista, että rengaspaineet ovat oikealla tasolla
- Tarkista, että jarrut toimivat oikein
- Tarkista, että kaikki irrotettavat osat, esim. käsinojat, jalkatuet, pyörien pikalukot jne. on kiinnitetty kunnolla
- Tarkista runko, selkänoja, istuimen ja selkänojan tukihihnat, pyörät, jalkalevyt jne. näkyvien vaurioiden varalta

Ilmoita mahdolliset vauriot ja toimintahäiriöt jälleenmyyjällesi.

8.0 Renkaat ja asennus

⚠**VAROITUS!**

Varmista aina, että käytössä on oikeat rengaspaineet (vähintään 3,5 bar) - ne vaikuttavat pyörätuolin ajo-ominaisuuksiin.

Tarkista runko, selkänoja, istuimen ja selkänojan tukihihnat, pyörät, jalkalevyt jne. näkyvien vaurioiden varalta. Alhainen rengaspaine heikentää myös ohjattavuutta.

⚠**VAROITUS!**

Jos rengaspaine on liian korkea, rengas voi räjähtää.

Rengaskohtainen oikea paine lukee renkaan pintaan (vähintään 3,5 bar).
Renkaat asennetaan samalla tavalla kuin polkupyörän renkaat.
Tarkasta aina ennen uuden sisärenkaan asennusta, ettei vanteessa ja sisärenkaassa ole vieraita esineitä.
Tarkasta paine renkaan asennuksen ja korjauksen jälkeen.
Käyttäjän turvallisuuden ja pyörätuolin toiminnan kannalta on ehdottoman tärkeää, että rengaspaineet pidetään oikeina ja renkaat ovat hyvässä kunnossa.

9.0 Ylläpito ja huolto

- Tarkasta rengaspaineet 4 viikon välein. Tarkasta kaikki renkaat kulumien ja vaurioiden varalta.
- Tarkasta jarrut noin kerran kuussa varmistaaksesi, että ne toimivat kunnolla ja että niitä on helppo käyttää.
- Vaihda renkaat samalla tavalla kuin tavalliset polkupyörän renkaat.
- Kaikki pyörätuolin turvallisen käytön kannalta kriittiset liitokset on varmistettu lukkomuttereilla. Tarkasta kolmen kuukauden välein, että kaikki pultit ovat tiukasti kiinni (katso vääntömomenttia koskeva kohta). Turvamuttereita tulee käyttää vain kerran, jonka jälkeen ne on korvattava uusilla.
- Puhdista pyörätuoli ainoastaan miedolla pesuaineella. Käytä istuimen verhoilun puhdistukseen vain vettä ja saippuaa.
- Jos pyörätuoli pääsee kastumaan, kuivaa se käytön jälkeen.
- Lisää pieni määrä ompelukoneöljyä akselien pikakiinnitysakseleihin arviolta 8 viikon välein. Suosittelemme käyttötiheyden ja käyttötavan huomioiden pyörätuolin toimittamista valtuutetun jälleenmyyjän koulutetun henkilökunnan tarkastettavaksi puolen vuoden välein.
- Käytä vain aitoja Sunrise Medical -varaosia. Älä koskaan käytä kolmannen osapuolen osia, joita Sunrise Medical ei ole hyväksynyt .

⚠**HUOMIO!**

Hiekka, merivesi ja tiesuola voivat vaurioittaa etu- ja takapyörien laakereita. Puhdista pyörätuoli huolellisesti jos se on joutunut kosketuksiin em. aineiden kanssa.

Seuraavat osat voidaan irrottaa ja lähettää valmistajalle / jälleenmyyjälle korjattaviksi:

Kuljetuspyörät-Käsinojat-Jalkatuen pidike-Kaatumisesteet

Nämä osat ovat saatavina varaosina. Lisätietoja saat varaosaluettelosta.

Tarvittavat hygieniatoimenpiteet ennen uudelle käyttäjälle luovuttamista:

Pyörätuoli on puhdistettava huolellisesti ennen uudelle käyttäjälle luovuttamista. Kaikki käyttäjän kanssa kosketuksissa olevat pinnat on desinfioitava ruiskuttamalla.

Tätä varten sinun on käytettävä maassasi hyväksyttyä/ suositeltua desinfiointiainetta nopean desinfioinnin tarpeessa olevien lääketieteellisten tuotteiden ja lääkinnällisten laitteiden alkoholipohjaiseen desinfiointiin.

Huomioi käyttämäsi desinfiointiaineen valmistajan ohjeet.

Saumakohtia ei yleensä pystytä desinfioimaan täydellisesti. Siksi suosittelemme, että mikrobien saastuttamat istuin ja selkänojan osat hävitetään turvallisesti aktiivisia aineita käyttäen paikallisen infektiolain mukaisesti.

10.0 Vianmääritys

Pyörätuoli puoltaa jommalle kummalle puolelle
• Tarkasta rengaspaineet
• Tarkasta, että pyörät pyörivät helposti (laakerit, akseli)
• Tarkasta etupyörien kulma
• Varmista, että molemmat etupyörät koskettavat maahan.

Etupyörät alkavat vaappua
• Tarkasta etupyörien kulma
• Varmista, että kaikki pultit on kiinnitetty kunnolla; kiristä ne tarvittaessa (katso vääntömomenttia koskeva sivu)
• Varmista, että molemmat etupyörät koskettavat maahan.

Pyörätuoli / poikkiputki ei asetu oikein istuimen kiinnityskohtaan
• Pyörätuoli on vielä uusi, joten istuimen tai selkänojan verhoilu on vielä erittäin jäykkä. Tilanne korjaantuu ajan myötä.

Pyörätuolia on vaikea taittaa kokoon
• Säädettävän selkänojan verhoilu on liian kireällä. Löysää riittävästi.

Pyörätuoli narisee ja rämisee
• Varmista, että kaikki pultit on kiinnitetty kunnolla; kiristä ne tarvittaessa (katso vääntömomenttia koskeva sivu)
• Lisää vähän voiteluainetta kohtiin, joissa liikkuvat osat koskettavat toisiaan

Pyörätuoli alkaa vaappua
• Tarkasta etupyörien kulmat
• Tarkasta rengaspaineet
• Tarkasta ovatko kuljetuspyörät säädetty toisistaan poikkeavasti

11.0 Materiaalien hävittäminen/kierrätys

HUOMAUTUS: Jos olet saanut pyörätuolin käyttöösi hyväntekeväisyysjärjestöltä tai lääkintälaitteita lainaavan järjestöltä se ei välttämättä ole sinun omaisuuttasi. Jos et enää tarvitse pyörätuolia, palauta se järjestöltä saamiesi palautusohjeiden mukaisesti.

Seuraavassa kohdassa esitetään pyörätuolin materiaalit ja pyörätuolin ja sen pakkauksen kierrätykseen ja hävittämiseen liittyvät tiedot.
Lisäksi alueellasi voi olla voimassa paikallisia säädöksiä, joita sinun on noudatettava pyörätuolin kierrätyksen tai hävittämisen yhteydessä. (Säädöksissä voidaan esim. vaatia, että pyörätuoli on puhdistettava tai desinfioitava ennen hävittämistä).

Alumiini: Etupyörien haarukat, pyörät, istuimen sivusuojat, käsinojan runko, jalkatuet, työntökahvat
Teräs: Kiinnitysosat, akselin pikalukko
Muovi:Kädensijat, putkitulpat, etupyörät, jalkalevyt, kyynärnojat ja 12” pyörät/renkaat
Pakkausmateriaalit: Pehmeät polyetyleenipussit, pahvi
Verhoilu: Polyesterkudos, PVC-pinnoite ja vaahtomuovi.

Jätteiden hävitys ja kierrätys tulee antaa virallisesti hyväksytyn toimipisteen suoritettavaksi. Pyörätuoli voidaan vaihtoehtoisesti palauttaa jälleenmyyjälle kierrätettäväksi.

SUOMI

12.0 Valmistekilpi

Valmistekilpi sijaitsee joko poikkiputkessa tai poikkirungossa sekä käyttöoppaassa. Valmistekilvestä ilmenee tarkka malli ja muut tekniset tiedot. Ilmoita seuraavat tiedot tilatessasi varaosia tai takuukäsittelyssä:

- Sarjanumero
- Tilausnumero
- Kuukausi/vuosi

MALLI

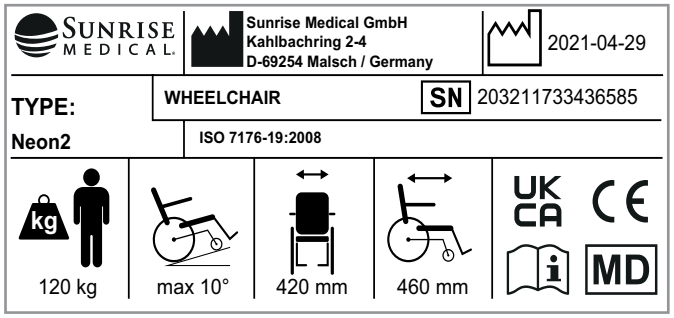

TYPE:	Tuotenimi/SKU-numero.
max X°	Suurin turvallinen rinteen kaltevuus kallistuksenestoputket asennettuina; vaihtelee pyörätuolin ominaisuuksien sekä käyttäjän asennon ja fyysisten kykyjen mukaan.
XXX mm	Istuimen leveys.
XXX mm	Syvyys (enintään).
XXX kg	Enimmäiskuormitus
UK CA	UKCA-merkintä.
CE	CE-merkintä.
	Katso käyttöohjeet
XXXX-XX-XX	Valmistuspäivä.
SN	Sarjanumero.
MD	Tämä symboli tarkoittaa lääkinnällistä laitetta.
	Valmistusosoite
ISO 7176-19:2008	Läpäissyt törmäystestit standardin: ISO 7176-19:2008.
	Maahantuojan osoite
UK RP	Vastuuhenkilö, Yhdistynyt kuningaskunta
CH REP	Edustajan osoite Sveitsissä

13.0 Tekniset tiedot

Enimmäiskantavuus:
Neon 2 enintään **140 kg**
Istuinkorkeudet:
Istuinkorkeus määräytyy rungon, etypyörien haarukoiden, tukipyörien sekä kuljetuspyörien koon mukaan.
Kokonaisleveys:
Kelausvanteilla varustetuilla vakiopyörillä, varret suljettuina:
- alumiinisten sivusuojien kanssa: vakiopyörät + 170 mm
- muovisten vaatesuojien kanssa: vakiopyörät + 190 mm
- Tavallista kapeampaa kelausvannetta käytettäessä kokonaisleveys vähenee 20 mm.
- Kelausvanteilla varustetuilla vakiopyörillä ja 4° Kallistuskulmat: vakiopyörät + 250 mm

Kokonaispituus:
910 mm istuimen syvyys 480 mm

Kokonaiskorkeus:
1120 mm, selkänojan korkeudella 450 mm

Mitat taitettuna:
- takapyörien kanssa noin 270 mm
- ilman takapyöriä noin 250 mm

Paino kiloissa:
- Kokonaispaino alkaen 11,5 kg
- Kuljetuspaino 9,2 kg
- Tavallinen sivusuoja (kokonaisuus):1,3 kg
- Pyörät (yksikkö) 2,3 kg

Pyörätuoli täyttää seuraavien standardien vaatimukset:
1. Vaatimukset ja testitavat staattisille, törmäys- ja väsymislujuuksille (ISO 7176-8)
2. Verhoitujen osien palonkestävyys normin ISO 7176-16 (EN 1021-1/2) mukaisesti

ISO 7010-M002
Käyttöohje/ohje on luettava!
(Sininen kuvake)

Sunrise Medical S.r.l.
Via Riva, 20 – Montale
29122 Piacenza
Italia
Tel.: +39 0523 573111
Fax: +39 0523 570060
www.SunriseMedical.it

Sunrise Medical AG
Erlenauweg 17
CH-3110 Münsingen
Schweiz/Suisse/Svizzera
Fon +41 (0)31 958 3838
Fax +41 (0)31 958 3848
www.SunriseMedical.ch

Sunrise Medical AS
Delitoppen 3
1540 Vestby
Norge
Telefon: +47 66 96 38 00
post@sunrisemedical.no
www.SunriseMedical.no

Sunrise Medical AB
Neongatan 5
431 53 Mölndal
Sweden
Tel.: +46 (0)31 748 37 00
post@sunrisemedical.se
www.SunriseMedical.se

MEDICCO s.r.o.
H – Park, Heršpická 1013/11d,
639 00 Brno
Czech Republic
Tel.: (+420) 547 250 955
Fax: (+420) 547 250 956
www.medicco.cz
info@medicco.cz
Bezplatná linka 800 900 809

Sunrise Medical Aps
Mårkærvej 5-9
2630 Taastrup
Denmark
+45 70 22 43 49
info@sunrisemedical.dk
Sunrisemedical.dk

Sunrise Medical Pty. Ltd.
6 Healey Circuit, Huntingwood,
NSW 2148,
Australia
Phone: 9678 6600,
Orders Fax: 9678 6655,
Admin Fax: 9831 2244.
Australia
www.sunrisemedical.com.au

Sunrise Medical
North American Headquarters
2842 Business Park Avenue
Fresno, CA, 93727, USA
(800) 333-4000
(800) 300-7502
www.SunriseMedical.com

Sunrise Medical GmbH
Kahlbachring 2-4
69254 Malsch/Heidelberg
Deutschland
Tel.: +49 (0) 7253/980-0
Fax: +49 (0) 7253/980-222
www.SunriseMedical.de

Sunrise Medical
Thorns Road
Brierley Hill
West Midlands
DY5 2LD
England
Phone: 0845 605 66 88
Fax: 0845 605 66 89
www.SunriseMedical.co.uk

Sunrise Medical S.L.
Polígono Bakiola, 41
48498 Arrankudiaga – Vizcaya
España
Tel.: +34 (0) 902142434
Fax: +34 (0) 946481575
www.SunriseMedical.es

Sunrise Medical Poland
Sp. z o.o.
ul. Elektronowa 6,
94-103 Łódź
Polska
Telefon: + 48 42 275 83 38
Fax: + 48 42 209 35 23
E-mail: pl@sunrisemedical.de
www.Sunrise-Medical.pl

Sunrise Medical HCM B.V.
Vossenbeemd 104
5705 CL Helmond
The Netherlands
T: +31 (0)492 593 888
E: customerservice@sunrisemedical.nl
www.SunriseMedical.nl
www.SunriseMedical.eu
(International)

Sunrise Medical SAS
ZAC de la Vrillonnerie
17 Rue Michaël Faraday
37170 Chambray-Lès-Tours
Tel : +33 (0) 2 47 55 44 00
Email: info@sunrisemedical.fr
www.sunrisemedical.fr

OM_Neon 2 _EU_DK_CZ_FI_RevF_2024-05-14