Rullestol
Kørestol
Rullstol
Pyörätuoli

Xenon² SA

Brukerveiledning
Brugervejledning
Bruksanvisning
Käyttöohjeet

QUICKIE®

000690955.04

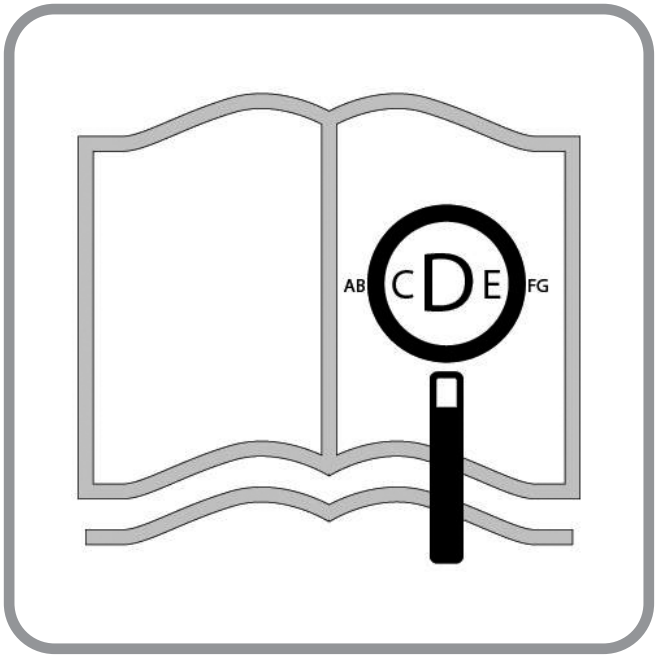

Hvis du er svaksynt, kan dette dokumentet ses i PDF-format på www.SunriseMedical.no, eller du kan bestille det med større tekst.

Hvis du har nedsat syn, kan dette dokument ses i PDF-format på: SunriseMedical.dk

Om du är synskadad kan detta dokument visas i PDF-format på www.SunriseMedical.se

Jos olet näkövammainen, tämä asiakirja on nähtävissä PDF-muodossa osoitteessa: www.haltija.fi

Deler på rullestolen NO

SUNRISE MEDICAL er ISO 13485-akkreditert, noe som garanterer kvalitet innen alle områder av konstruksjon og produksjon av denne rullestolen. Dette produktet er i overensstemmelse med standardene som er fastsatt i forskrifter fra EU og Storbritannia. Vist utstyr og tilbehør kan fås direkte på produktet eller etterbestilles.

Kørestolskomponenter DK

SUNRISE MEDICAL er godkendt i henhold til ISO 13485, som bekræfter kvaliteten af vores produkter på alle stadier, fra udvikling til produktion. Dette produkt opfylder de standarder, der er angivet i EU- og UKCA-bestemmelser. Det viste ekstraudstyr eller tilbehør kan købes mod tillægspris.

Rullstolens delar SV

SUNRISE MEDICAL innehar ett ISO 13485-certifikat, vilket säkerställer våra produkters kvalitet i varje led från FoU till produktion.
Den här produkten uppfyller de standarder som anges i EU- och UK-föreskrifter. Tillval eller tillbehör finns tillgängliga till extra kostnad.

Pyörätuolin osat FI

SUNRISE MEDICALille on myönnetty ISO-13485-serfikaatti, joka takaa tuotteidemme korkean laadun kaikissa tuotantovaiheissa suunnittelusta valmistukseen. Tämä tuote on EU:n ja Yhdistyneen kuningaskunnan määräysten mukainen. Esitetyt lisälaitteet ja -varusteet ovat saatavilla lisämaksusta.

08

1. Kjørehåndtak
2. Ryggtrekk
3. Klesbeskytter
4. Setetrekk
5. Benstøtte
6. Svinghjul
7. Fotplate
8. Svinghjulsgaffel
9. Hurtigkoblinger
10. Bremser
11. Drivring
12. Drivhjul

38

1. Skubbehåndtag
2. Ryglænspolstring
3. Sidestykker
4. Sædepolstring
5. Fodstøtte
6. Svinghjul
7. Fodplade
8. Forgaffel
9. Lynkoblingsaksel
10. Bremser
11. Drivring
12. Baghjul

68

1. Körhandtag
2. Ryggklädsel
3. Sidoskydd
4. Hängmattesits
5. Fotstöd
6. Länkhjul
7. Fotplatta
8. Gaffel
9. Quick-release axel
10. Däckbromsar
11. Drivring
12. Drivhjul

98

1. Työntökahvat
2. Selkänojan verhoilu
3. Sivulaidat
4. Istuinverhoilu
5. Jalkatuet
6. Tukipyörät
7. Jalkalevy
8. Haarukka
9. Pikakiinnitysakseli
10. Pyörien jarrut
11. Kelausvanne
12. Takapyörä

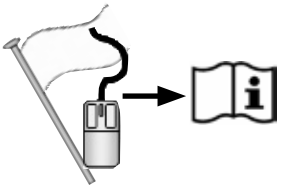

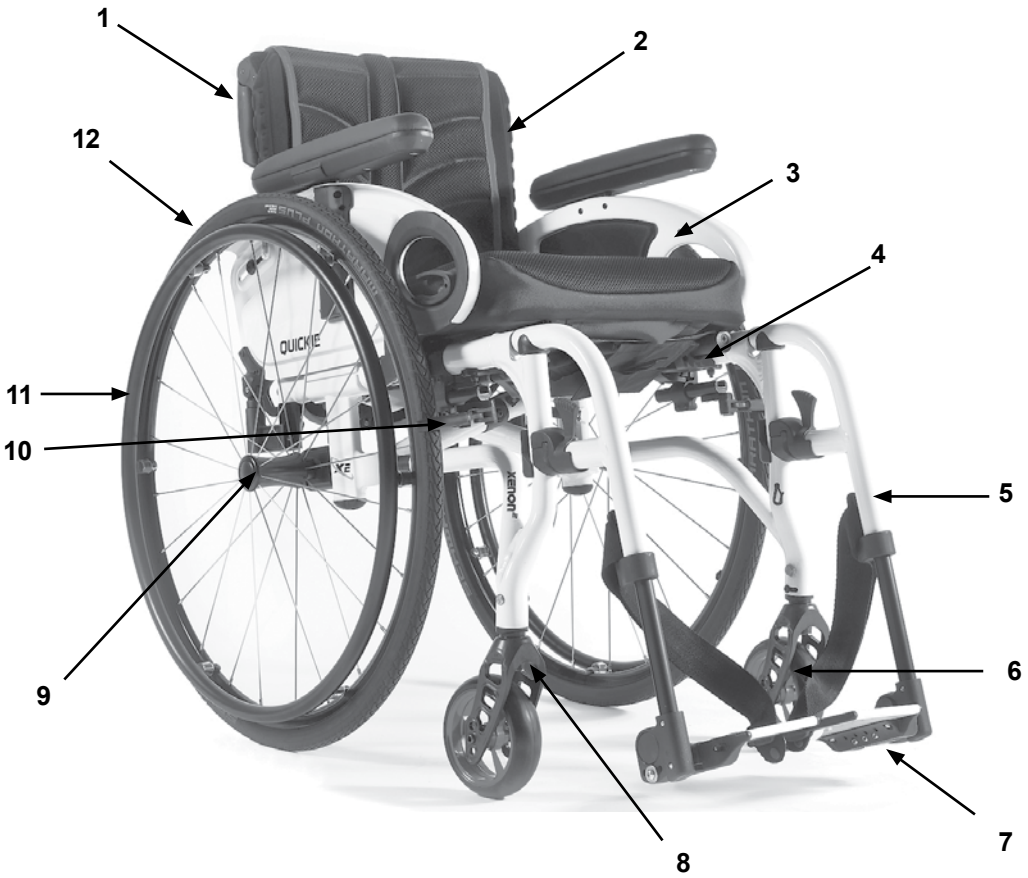

mm ° kg

	1150 ↕ 990		760 ↕ 520		1020 ↕ 690		500 ↕ 220
	560 ↕ 430		500 ↕ 340		567 ↕ 540		↕
	475 ↕ 250		500 ↕ 320		315 ↕ 275		↕
	880 ↕ ---		+130 ↕ +40		↕		MAKS. mm ↕ MIN. mm
	10° ↕ 0°		10° ↕ 0°		10° ↕ 0°		< MAKS. ♦ < MIN.
	15° ↕ 0°		103° ↕ 75°		110° ↕ 100°		< MAKS. ♦ < MIN.
	7,8 ↕ ---		---- ↕ 10,3		125 ↕ ---		MAKS. kg ↕ MIN. kg

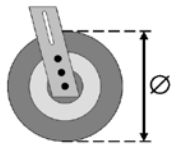	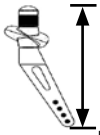 mm	mm	mm
3” (76 mm)	111 mm	430	370-430
		440	370-440
		450	370-450
	123 mm	440	370-440
		450	370-450
		460	370-460
	138 mm	460	370-460
		470	370-470
		480	370-480
	174 mm	490	380-490
		500	390-500
		510	400-500
4” (102 mm)	111 mm	430	370-430
		440	370-440
		450	370-450
		460	370-460
	123 mm	440	370-440
		450	370-450
		470	370-470
		480	370-480
	138 mm	460	370-460
		470	370-470
		480	370-480
		490	380-490
	174 mm	500	390-500
		510	400-500
		520	410-500
		530	420-500
5” (127 mm)	111 mm	450	370-450
		470	370-470
		480	370-480
	123 mm	470	370-470
		480	370-480
		490	380-490
	138 mm	470	370-470
		480	370-480
		490	380-490
		500	390-500
	174 mm	490	380-490
		500	390-500
		520	410-500
		530	420-500
		540	430-500

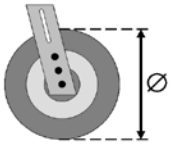	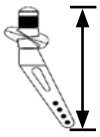 mm	mm	mm
6” (152 mm)	123 mm	480	370-480
		490	380-490
		500	390-500
	138 mm	480	370-480
		490	380-490
		500	390-500
		510	400-500
	174 mm	500	390-500
		510	400-500
		520	410-500
		530	420-500
		540	430-500
		550	440-500
7” (178 mm)	138 mm	490	380-490
		500	390-500
		510	400-500
		520	410-500
	174 mm	520	410-500
		530	420-500
		540	430-500
		550	440-500
		560	450-500
3” (76 mm)	Froskelår	470	370-470
		480	370-480
4” (102 mm)		470	370-470
		480	370-480
		490	380-490
5” (127 mm)		480	370-480
		490	380-490
		500	390-500
6” (152 mm)		490	380-490
		500	390-500
		510	400-500

M5 = 5,0 Nm.
M6 = 7,0 Nm.
M8 = 10,0 Nm.

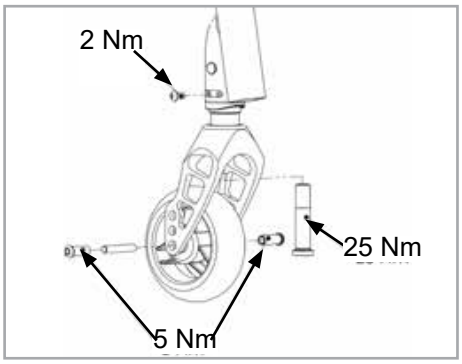

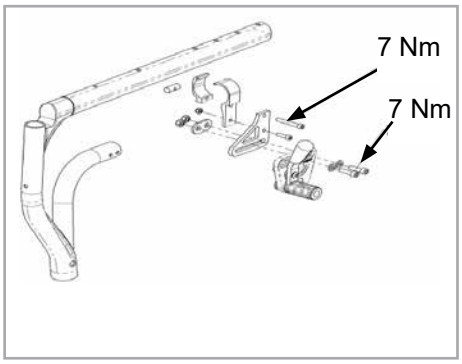

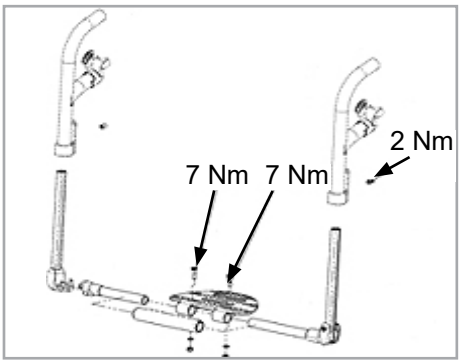

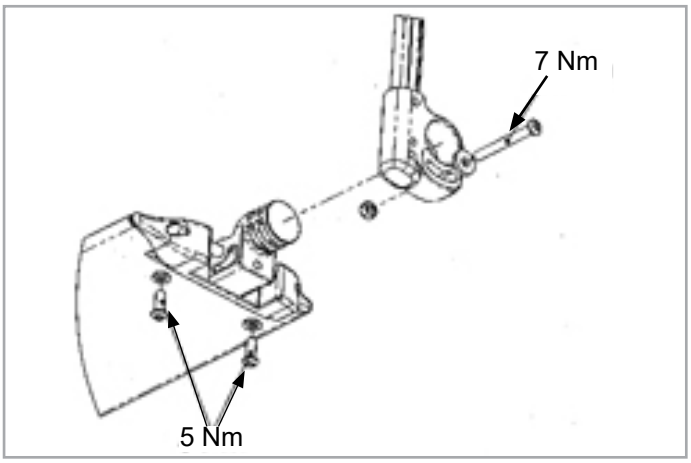

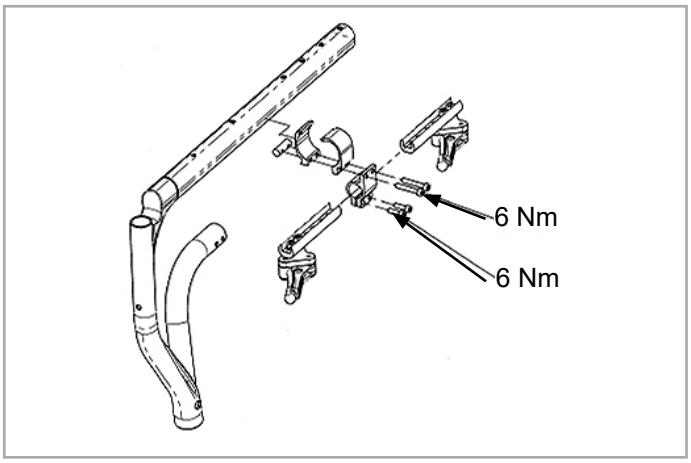

⚠ ADVARSEL!

Noen av skruene som er brukt under produksjonen er belagt med gjengelim (blå prikk på gjengen) og kan kun strammes inntil 3 ganger før de må skiftes ute med nye skruer med gjengelim. Alternativt kan skruene brukes på nytt ved bruk av Loctite™ 243-gjengelim.

⚠ VIGTIGT!

Nogle af skruerne, der anvendes under produktionen, er belagt med gevindlåsende væske (blå prik på gevindet) og kan kun justeres op til 3 gange, før de skal udskiftes med nye gevindlåsende skruer. Skruerne kan som alternativ genmonteres med Loctite™ 243 låsevæske.

⚠ ATTENTION !

Certaines vis utilisées pour la fabrication sont enduites de frein-filet (point bleu sur le filetage) ; elles ne peuvent être ajustées que 3 fois, après quoi il convient de les remplacer par de nouvelles vis à frein-filet. Les vis peuvent également être réutilisées avec du frein-filet Loctite™ 243.

⚠ OPGELET!

Sommige schroeven die tijdens de fabricage worden gebruikt, zijn voorzien van een schroefdraadborgingsmiddel (blauwe stip op de draad) en kunnen slechts drie keer worden versteld voordat ze vervangen moeten worden door nieuwe schroeven met schroefdraadborgingsmiddel. Eventueel kunnen de schroeven opnieuw worden gebruikt waarbij het schroefdraadborgingsmiddel Loctite™ 243 wordt gebruikt.

Forord

Kjære kunde,

Takk for at du valgte et kvalitetsprodukt fra SUNRISE MEDICAL.

Denne brukerveiledningen vil gi en rekke råd og tips, slik at den nye rullestolen kan bli en trygg og pålitelig del av hverdagen din.

Hos Sunrise Medical mener vi det er svært viktig å opprettholde et nært forhold til kundene våre. Vi vil derfor gjerne holde deg oppdatert om nye produkter som for tiden utvikles av selskapet vårt. Et godt kundeforhold betyr også at vi kan tilby rask service med minst mulig papirarbeid. Hvis du trenger deler eller tilbehør, eller ganske enkelt har et spørsmål om rullestolen din, vil vi alltid være behjelpelige.

Vi vil at du skal være tilfreds med våre produkter og tjenester. Sunrise Medical arbeider derfor målbevisst med å kontinuerlig utvikle våre produkter. På grunn av dette kan det forekomme endringer til produktutvalget vårt når det gjelder form, teknologi og utstyr. Følgelig kan det ikke fremlegges krav på bakgrunn av informasjonen eller bildene i denne brukerveiledningen.

SUNRISE MEDICAL er sertifisert etter DIN EN ISO, ISO 13485 og ISO 14001.

Som produsent erklærer SUNRISE MEDICAL at dette produktet er i samsvar med forordningen om medisinsk utstyr (Medical Device Regulation (2017/745)).

MERK:
Generelle råd til brukeren.
Hvis disse instruksjonene ikke følges kan det føre til personskade, produktskade eller miljøskade!

Merknad til personen og/eller pasienten: Dersom utstyret har vært involvert i en alvorlig hendelse, skal dette rapporteres til produsenten og den aktuelle myndighet i landet der personen og/eller pasienten bor.

B4Me individuelle tilpasninger
Før du bruker ditt B4ME-produkt først gang, anbefaler vi at du leser igjennom og forstår all informasjon som fulgte med produktet, slik at du bruker det på riktig måte.

Når du har lest igjennom informasjonen, anbefaler vi at du tar vare på den til fremtidig bruk.

Kombinasjoner av medisinsk utstyr
Dette medisinske utstyret kan kombineres med ett eller flere andre medisinske utstyr eller produkter. Du finner informasjon om hvilke kombinasjoner som er mulig på www.Sunrisemedical.no. Alle oppførte kombinasjoner er godkjent i henhold til de generelle kravene til sikkerhet og ytelse, vedlegg I nr. 14.1 i direktivet for medisinsk utstyr (MDR) 2017/745.

Veiledning om kombinasjonen, slik som montering, finner du på www.SunriseMedical.no.

Vennligst ta kontakt med din lokale Hjelpemiddelsentral eller SUNRISE MEDICAL-representant dersom du har spørsmål om bruk, vedlikehold eller sikkerhet av rullestolen.

Hvis du ikke får svar der eller dersom du har spørsmål om noe, kan du skrive eller ringe til Sunrise Medical på:

Sunrise Medical AS
Delitoppen 3
1540 Vestby
Norge
Telefon: +47 66 96 38 00
Faks: +47 66 96 38 80
post@sunrisemedical.no
www.SunriseMedical.no

VIKTIG:
IKKE BRUK DENNE RULLESTOLEN FØR DU HAR LEST IGJENNOM OG FORSTÅTT HELE BRUKERVEILEDNINGEN.

Bruk

Rullestoler er utelukkende beregnet til personlig bruk innendørs eller utendørs av barn og voksne som ikke kan gå eller som har begrenset mobilitet, og som enten kjører rullestolen selv eller blir trillet av en ledsager.

Den maksimale vekten (inkludert både bruker og eventuelt tilleggsutstyr som er montert på stolen) er markert på etiketten med serienummeret, som er festet på krysset eller stabiliseringsstaget under setet.

Garantien vil kun gjelde dersom produktet er brukt under de spesifiserte forholdene og de tiltenkte bruksområdene. Rullestolen har en forventet levetid på ca. 5 år. UORIGINALE DELER skal ikke monteres på rullestolen, med mindre de er uttrykkelig godkjent av Sunrise Medical.

Bruksområde

Indikasjoner

Det store utvalget av modeller, samt det modulære designet, bidrar til at produktet kan benyttes av brukere som ikke kan gå eller har begrenset mobilitet på grunn av:

- Lammelser
- Amputasjon (benamputasjon)
- Skade/deformitet i ekstremiteter
- Kontrakturer/leddskader
- Sykdom som for eksempel hjerte- og karsykdommer, balanseproblemer eller kakeksi, nevrologiske tilstander, muskeldystrofi, hemiplegi, samt eldre personer som fortsatt har styrke i overkroppen.

Kontraindikasjoner

Rullestolen skal ikke brukes uten ledsager dersom følgende tilstander medfører risiko for bruker:

- Persepsjonsforstyrrelse
- Svekket balanse
- Mangler begge armer, hvis ikke støttet av en omsorgsperson
- Kontrakturer eller leddskader i begge armer
- Utfordringer med sittende stilling

MERK:
Vær oppmerksom på at det kreves kognitive, fysiske og visuelle ferdigheter for å kjøre en rullestol. Personen må vurdere hvilken effekt handlingene har når rullestolen brukes, og rette de opp om nødvendig. Personens ferdigheter samt trygg bruk av tilleggsutstyr kan ikke vurderes av Sunrise Medical som produsent. Vi kan derfor ikke påta oss noen form for ansvar for skader som oppstår på grunn av dette.

Se brukermanualene til rullestolen og det monterte tilleggsutstyret. Gi personen opplæring i hvordan rullestolen og tilleggutstyret skal brukes på en trygg og forsvarlig måte. Informer om spesifikke advarsler som personen må lese, forstå og overholde.

Ved vurdering må også vedkommendes kroppsstørrelse, vekt, fysiske og psykiske evner, alder, levesett og miljø tas med i betraktning.

NORSK

Innholdsfortegnelse

Forord **8**
Bruk **9**
Bruksområde **9**
1.0 Generelle sikkerhetsopplysinger og bruksrestriksjoner **11**
2.0 Transport **14**
3.0 Garanti **16**
4.0 Håndtering **17**
5.0 Hjul med hurtigkoblinger **18**
6.0 Alternativer **19**
6.1 Vipperør 19
6.2 Bremser 19
6.3 Benstøtter 20
6.4 Sete 23
6.5 Svinghjul 25
6.6 Ryggstøtte 26
6.7 Nakkestøtter 27
6.8 Hjulstilling 28
6.9 Klesbeskyttere 29
6.10 Kjørehåndtak 30
6.11 Krykkeholder 31
6.12 Tippesikringer 31
6.13 Ryggavstiver 32
6.14 Transporthjul 32
6.15 Hoftebelte 33
7.0 Daglige kontroller **35**
8.0 Hjul og montasje **35**
9.0 Vedlikehold og stell **35**
10.0 Feilsøking **36**
12.0 Deponere /resirkulere materialer **36**
13.0 Merking **37**
14.0 Teknisk informasjon **37**

Definisjoner

3.1 Forklaring av ord som er brukt i denne veiledningen

Ord	Definisjon
⚠ **FARE!**	Advarsel til brukeren om potensiell fare for alvorlig personskade eller dødsfall dersom forholdsregelen ikke følges
⚠ **ADVARSEL!**	Advarsel om potensiell fare for personskade dersom advarselen ikke overholdes.
⚠ **ADVARSEL!**	Advarsel om potensiell fare for produktskade dersom advarselen ikke overholdes
MERK:	Generelle råd
	Referanse til tilleggsdokumentasjon

MERK:
- Rullestolen som er vist og beskrevet i denne håndboken er ikke nødvendigvis identisk med din egen modell. Alle veiledninger er likevel relevante, til tross for enkelte detaljforskjeller.
- Du kan få ytterligere informasjon og instruksjon fra din lokale NAV Hjelpemiddelsentral.
- Produsenten forbeholder seg retten til å endre vekt, mål eller andre tekniske data i denne brukerveiledningen uten forvarsel. Alle tall, mål og kapasiteter vist i denne brukermanualen er omtrentlige og gir ingen presise tekniske spesifikasjoner.

MERK:
- Vennligst skriv inn adressen og telefonnummeret til det lokale HMS eller serviceverkstedet ditt i rubrikken nedenfor.
- Kontakt dem ved eventuelle uhell og informer om hva som har skjedd, slik at du raskt kan få nødvendig hjelp.

Forhandlers underskrift og stempel

1.0 Generelle sikkerhetsopplysinger og bruksrestriksjoner

MERK:
- I enkelte konfigurasjoner kan rullestolen være bredere enn 700 mm. I enkelte tilfeller vil det da ikke være mulig å bruke noen eller alle tilgjengelige nødutganger i en bygning.
- Det kan være vanskeligere eller umulig å bruke offentlige transportmidler dersom bredden på rullestolen overstiger 700 mm.

Denne rullestolen er konstruert og produsert til å gi maksimal sikkerhet. Gjeldende internasjonalesikkerhetsstandarder har blitt fulgt eller overgått. Brukeren skal uansett aldri utsette seg selv for fare ved å bruke rullestolen på feil måte. For din egen sikkerhet må du lese igjennom og overholde følgende retningslinjer.

Uprofesjonelle eller ukorrekte tilpasninger eller justeringer kan øke faren for ulykker. Som rullestolbruker er du også en del av trafikken på veier og fortauer, på lik linje med alle andre trafikkanter. Du regnes som gående selv om du kjører rullestol. Vi minner derfor om at du må følge alle trafikkreglene. Husk refleks i mørket!
Vær forsiktig når du bruker rullestolen for første gang. Gjør deg kjent med den.

Før hver bruk av rullestolen, skal følgende kontrolleres:
- Hurtigkoblinger på drivhjul
- Borrelåser på sete og ryggstøtte
- Hjul, lufttrykk i dekk og bremser.

Fig. A

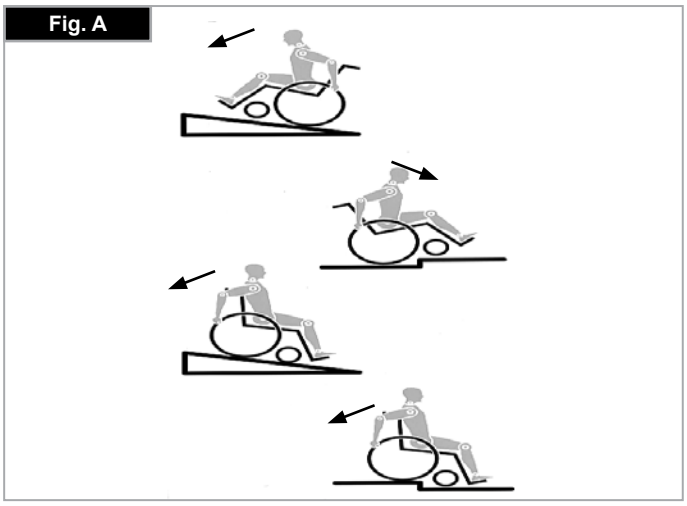

Det er viktig å lese det korresponderende avsnittet i denne brukerveiledningen før rullestolen justeres på noen som helst måte.

Huller i veien eller ujevn grunn kan føre til at rullestolen velter, spesielt når den kjøres oppover eller nedover bakker. Når du kjører over en kant eller en helling forfra, skal du lene deg forover i rullestolen.

FARE!

- Brukeren pluss gjenstander som medbringes må ALDRI overstige den maksimale vektgrensen på 125 kg. Vær oppmerksom på vektinformasjonen for lettere tilleggsutstyr, som er oppgitt separat. Hvis den maksimale vektgrensen overstiges kan stolen skades, velte eller tippe, eller du kan miste kontroll over den. Dette kan igjen kan føre til alvorlige personskader for deg og andre personer.

- Hvis rullestolen skal fraktes i en spesialbil for funksjonshemmede personer, skal rullestolbrukeren så langt det lar seg gjøre sitte i bilens sete og bruke bilens sikkerhetsbelte. Dette er den eneste måten som rullestolbrukeren vil være maksimalt beskyttet på ved en eventuell ulykke. Hvis du overholder sikkerhetsinstruksjonene fra SUNRISE MEDICAL samt bruker et spesialkonstruert sikkerhetssystem, kan lette rullestoler brukes som et sete under transport i spesialkjøretøyer. (Se avsnittet om "Transport").
- For å unngå å velte eller andre farlige situasjoner, må du først øve deg i å bruke rullestolen på flat og jevn grunn med god sikt.
- Rullestolen skal kun brukes av en person om gangen. All annen form for bruk er ikke i samsvar med stolens tiltenkte bruksområde.
- Ikke bruk fotplatene når du stiger inn eller ut av rullestolen. Fotplatene skal vippes opp og svinges helt ut til siden før du stiger inn eller ut av stolen.
- Svinghjulene kan vakle ved høy hastighet, avhengig av svinghjulenes størrelse og innstilling samt rullestolens tyngdepunkt. Dette kan igjen gjøre at svinghjulene låses slik at rullestolen velter. Pass derfor på at svinghjulene er riktig justert (se avsnittet om "Svinghjul").
- Kjør aldri i en bakke uten bremser og reduser alltid hastigheten. Dette produktet har blitt testet til en maksimal hastighet på 10 km/t. Ved høyere hastigheter kan svinghjulene vibrere, avhengig av stolens konfigurasjon og brukerens fysiske evner. Dette kan føre til personskade for brukeren.
- Hvis du kjører sidelengs i en bakke eller helling, øker faren for at rullestolen velter over på siden.

- Finn ut hvilken effekt tyngdepunktet har på rullestolen, f.eks. i hellinger, bakker, i forskjellige stigninger samt når du kjører over hindringer. Gjør kun dette med hjelp fra en ledsager.
- Vi anbefaler at nybegynnere bruker tippesikringer.
- Tippesikringenes funksjon er å forhindre at rullestolen vipper bakover ved et uhell. Tippesikringene må på ingen måte brukes istedenfor transporthjul, eller brukes til å forflytte en bruker i stolen når drivhjulene er tatt av.
- Hvis maksimale innstillinger brukes på stolen (f.eks. hvis bakhjulene er plassert lengst mulig forover) eller du har en redusert kroppsholding, kan rullestolen velte selv på flat mark.
- Len overkroppen lenger forover når du kjører oppover bakker eller opp på trinn/fortauskanter.
- Len overkroppen lenger bakover når du kjører nedover bakker eller ned fra trinn/fortauskanter.
- Ikke heng tunge gjenstander, slik som handleposer eller ryggsekker på rullestolens kjørehåndtak eller ryggstøtte.
- Slike gjenstander kan endre stolens tyngdepunkt slik at den tipper bakover.
- Hvis du strekker deg etter gjenstander som er plassert foran, på siden eller bak rullestolen, må du ikke strekke deg for langt ut av stolen. Dette vil endre stolens tyngdepunkt og øke faren for at den vipper eller velter.
- Bruk alltid rullestolen på riktig måte. Du må f.eks. bremse når du kjører mot en hindring (et trinn, en fortauskant o.l.) samt unngå at rullestolen sklir av kanter/trinn.
- Kjør kun rullestolen opp trapper med hjelp av en ledsager. Det finnes også utstyr for å hjelpe deg å kjøre f.eks. over ramper og heiser, og vi anbefaler at du bruker slikt utstyr. Hvis slikt utstyr ikke er tilgjengelig, skal rullestolen vippes og skyves over trappetrinnene (ved hjelp av to ledsagere)
- Påmonterte tippesikringer må justeres på forhånd slik at de ikke kommer i kontakt med trappetrinnene. Hvis ikke kan rullestolen velte. Tippesikringene må tilpasses på nytt når stolen er flyttet opp trappen.
- Pass på at ledsageren kun holder i fastmonterte deler på rullestolen (f.eks. ikke i benstøttene eller klesbeskytterne).
- Når en løfterampe brukes, pass på at de monterte tippesikringene er plassert utenfor faresonen.
- Koble inn bremsene når rullestolen står på ujevn grunn eller du forflytter deg fra stolen (f.eks inn i en bil).
- Brukere med amputerte ben må bruke tippesikringer.
- Kontroller at det er riktig lufttrykk i dekkene før du bruker rullestolen. Lufttrykket i styrehjulene skal være minst 3,5 bar (350 kPa). Det maksimale lufttrykket er oppgitt på dekket.
- Bremsene vil kun virke dersom den er stilt inn på riktig måte og det er tilstrekkelig luft i dekkene (se avsnittet om "Bremser").
- Bremsene skal ikke brukes til å senke farten på rullestolen. De er kun ment å forhindre at rullestolen plutselig ruller av gårde når du står stille. Du må alltid koble inn bremsene når du stopper stolen på ujevn grunn for å forhindre at den ruller. Bruk alltid begge bremsene, hvis ikke kan rullestolen velte.
- Bremsene er ikke konstruert for å senke farten på rullestolen.
- Bruk alltid heiser og ramper. Hvis dette ikke er tilgjengelig må du be noen hjelpe deg. Rullestolen skal kun løftes ved å ta tak i fastmonterte deler på stolen. Hvis tippesikringer er montert på stolen, skal disse felles bort. En rullestol skal aldri løftes når noen sitter i den. Stolen skal da kun dyttes.
- Hvis sete- eller ryggtrekket er slitt eller skadd, må de skiftes ut umiddelbart.
- Rullestolen må ikke løftes eller bæres ved å holde i ryggrørene eller kjørehåndtakene.
- Ikke monter uautorisert elektronisk utstyr, motorisert eller mekanisk drivenheter, sykkel eller annet utstyr som endrer rullestolens bruksformål eller struktur.
- Bruk av annet medisinsk utstyr må godkjennes av Sunrise Medical.
- Vær forsiktig med ild, spesielt glødende sigaretter. Setet og ryggen kan ta fyr.
- Hvis rullestolen skal fraktes i en spesialbil for funksjonshemmede personer, skal rullestolbrukeren så langt det lar seg gjøre sitte i bilens sete og bruke bilens sikkerhetsbelte. Dette er den eneste måten som rullestolbrukeren vil være maksimalt beskyttet på ved en eventuell ulykke. Hvis du overholder sikkerhetsinstruksjonene fra SUNRISE MEDICAL samt bruker et spesialkonstruert sikkerhetssystem, kan lette rullestoler brukes som et sete under transport i spesialkjøretøyer. (Se avsnittet om "Transport").
- Pass alltid på at hurtigkoblingene på bakhjulene er forsvarlig festet og låst. Hvis knappen på hurtigkoblingen ikke er trykket inn, kan ikke hjulet tas av.
- Hvis rullestolen er utstyrt med drivringer i lettmetall, kan fingrene dine bli varme når du bremser stolen i stor fart eller nedover lange bakker.
- Hvis rullestolen står i direkte stollys over en lengre periode, kan deler på den (f.eks. ramme, benstøtter, bremser eller klesbeskytter) bli varme (>41°C).
- For å unngå å skade hendene dine, må du ikke plassere dem mellom eikene eller mellom bakhjulet og bremsen når du bruker rullestolen.
- Ha alltid på deg hansker når du bruker rullestolen utendørs, da dette vil øke grepet ditt samt beskytte fingrene dine mot smuss og overoppheting.

- Ikke bruk rullestolen i bakker/hellinger som overstiger 10°.
- En trygg, dynamisk bakke vil være avhengig av stolens innstillinger, brukerens evner samt måten rullestolen kjøres på. Fordi brukerens evner og kjøremåte ikke er kjent på forhånd, kan vi ikke oppgi hva som utgjør en maksimalt trygg bakke. Brukeren må derfor fastsette dette selv med hjelp fra en ledsager for å forhindre at stolen velter. Vi anbefaler på det sterkeste at uerfarne rullestolbrukere benytter tippesikringer på stolen.
- Ikke bruk rullestolen på gjørmete eller veidekker med is/sørpe.
- Ikke bruk rullestolen på steder som ikke er tillatt for fotgjengere.
- Det er fare for å klemme fingrene i alle bevegelige deler. Vær forsiktig.
- Vis forsiktighet hvis ullestolen skal brukes i kraftig regnvær, snøvær eller på glatte eller ujevne veidekker.
- Bruk aldri rullestolen i farlige omgivelser.

⚠ADVARSEL!

KVELNINGSFARE – Dette mobilitetsproduktet inneholder små deler som under enkelte forhold kan forårsake kvelningsfare for små barn.

MERK: Du kan få ytterligere informasjon og instruksjon fra din lokale NAV Hjelpemiddelsentral.

MERK:

- Bremsenes effekt samt stolens generelle kjøreegenskaper er avhengig av lufttrykket i dekkene. Rullestolen vil være langt enklere å styre når det er riktig og likt lufttrykk i begge drivhjulene.
- Pass på at dekkene har godt mønster!
- Husk at du må følge alle gjeldende trafikkregler når du kjører på offentlige veier.
- Når du kjører i mørket bør du alltid ha på deg lyse klær og klær med refleksbånd, slik at du er lettere synlig. Pass også på at refleksene bak og på siden av rullestolen er lett synlige. Vi anbefaler også at du monterer et aktivt lys.
- Vær alltid forsiktig slik at du ikke klemmer fingrene dine når du bruker eller justerer rullestolen!
- Rullestolen som vises og beskrives i denne brukehåndboken kan variere noe fra din egen modell. Alle veiledninger er likevel relevante, til tross for enkelte detaljforskjeller.
- Produsenten forbeholder seg retten til å endre vekt, mål eller andre tekniske data i denne brukerveiledningen uten forvarsel. Alle tall, mål og kapasiteter vist i denne brukermanualen er omtrentlige og gir ingen presise tekniske spesifikasjoner.
- Justeringer på rullestolen, spesielt til sikkerhetsrelevante komponenter som bremser, tippesikringer eller ryggstøtte, må kun utføres av en autorisert forhandler.
- Ved bruk av tilleggsutstyr som håndsykler, motorisert utstyr o.l., må du passe på at rullestolen er utstyrt med riktige svinghjulsgafler egnet for slik bruk.

Levetid

- Produktets forventede levetid er 5 år.

2.0 Transport

⚠ **FARE!**

Det kan være fare for alvorlige personskader eller dødsfall dersom denne advarselen ikke overholdes!

Kontroller alltid at rullestolen er beregnet til å transportere brukeren i kjøretøy. Symbolene på produktmerkelappen viser om rullestolen er kollisjonstestet og dermed egnet til å transportere brukeren i kjøretøy:

Kollisjonstestet

Ikke kollisjonstestet

Transportere rullestolen i et kjøretøy:

En rullestol som er festet i et kjøretøy, vil ikke gi like stor sikkerhet som kjøretøyets eget sikkerhetsbelte. Det anbefales alltid at brukeren forflyttes til et sete i kjøretøyet. Dersom en person må sitte i rullestolen under transport, må man ta hensyn til følgende:

1. Kontroller at kjøretøyet kan brukes til å transportere brukeren i rullestolen, og pass på at tilgangsmetoden er egnet for rullestoltypen. Gulvet i kjøretøyet må være sterkt nok til å tåle den kombinerte vekten av brukeren, rullestolen og utstyret på den.
2. Det skal være tilstrekkelig plass rundt rullestolen til å feste, stramme og frigjøre festesystemet for stolen og sikkerhetsbeltet for brukeren.
3. Rullestolen må vende forover i bilen og festes med et sekspunkts festesystem som er i samsvar med ISO 10542 eller SAE J2249, i henhold til produsentens instruksjoner.
4. Rullestolen må ikke under noen omstendigheter transporteres i en bil på andre måter enn beskrevet her. Stolen må f.eks. aldri plasseres sideveis i en bil (Fig. A).
5. Rullestolen skal festes med et festesystem som er i samsvar med ISO 10542 eller SAE J2249, med ikke-justerbare stropper foran og justerbare stropper bak, som er utstyrt med karabinklips/-kroker samt beltespenne. Disse systemene består som regel av fire separate stropper som festes til hvert hjørne på rullestolen.
6. Festesystemet skal festes til hovedrammen på rullestolen, slik vist i diagrammene på de neste sidene. Det må ikke festes i utstyr eller løse deler på stolen, slik som eikene på hjulene, bremsene eller benstøttene.
7. Festesystemet skal festes nærmest mulig 45 grader og strammes forsvarlig i samsvar med produsentens instruksjoner.
8. Rullestolens festepunkter, struktur, ramme og komponenter må ikke endres eller skiftes ut før du har rådført deg med produsenten/leverandøren. Slike utskiftninger eller justeringer vil gjøre at rullestolen fra Sunrise Medical ikke kan transporteres i en bil.
9. Det skal brukes både et bryst- og hoftebelte for å holde brukeren på plass i stolen. Dette vil redusere faren for hode- og brystskader forårsaket av deler i kjøretøyet, samt at brukeren og andre passasjerer pådrar seg alvorlige personskader. (Fig. B) Brystbeltet skal festes til "B"-stolpen i kjøretøyet. Hvis ikke kan det øke faren for at rullestolbrukeren pådrar seg alvorlige mageskader.
10. Hvis det er nødvendig med kjøretøymontert støtte for hodet når brukeren skal sitte i rullestolen under transport i kjøretøy, må en formålstjenlig støtte monteres og justeres før rullestolbrukeren transporteres.
11. Hoftebelter er kun beregnet som støtte og egner seg ikke som sikring under transport, med mindre de overholder kravene i ISO 7176-19 eller SAE J2249.

Fig.A

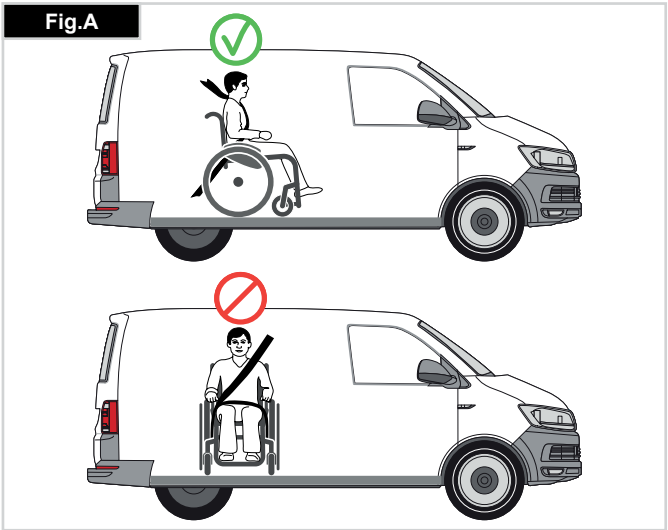

Fig.B

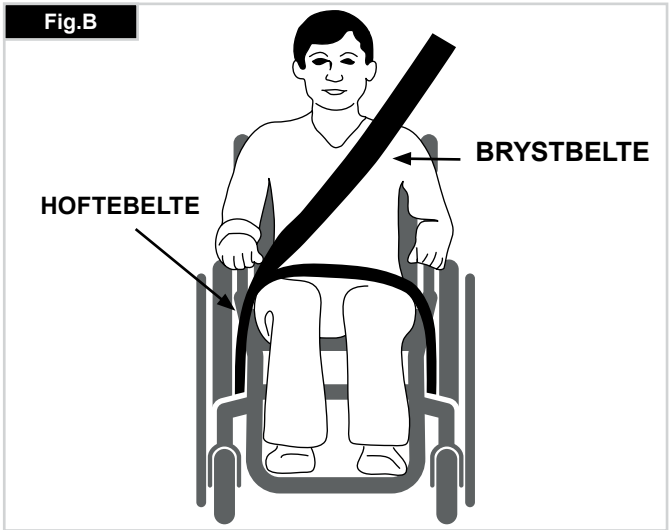

Transport, fortsettelse

12. Brukerens sikkerhet under transport er avhengig av hvor nøye personen som fester festesystemet er. Vedkommende skal ha mottatt riktige instruksjoner og/ eller opplæring i dette.
13. Løse deler på rullestolen må fjernes og legges trygt i bilens bagasjerom under transporten. Løse deler inkluderer:
Krykker, løse puter og bord.
14. En hevbar/leddet benstøtte skal ikke brukes i hevet stilling når rullestolen og brukeren transporteres og stolen festet ved bruk av et festesystem.
15. Justerbare ryggstøtter skal rettes helt opp.
16. De manuelle bremsene må kobles forsvarlig inn.
17. Sikkerhetsbeltet skal festes til "B"-stolpen i kjøretøyet, og det må ikke holdes ut fra brukerens kropp av rullestolkomponenter som armlener og hjul.

Instruksjoner for hoftebeltet:

1. Hoftebeltet skal ligge lavt over brukerens hofter i en vinkel på mellom 30 ° og 75 ° horisontalt.
Beltet bør ha en vinkel som er nærmest mulig 75 °. Beltet må derimot aldri overstige 75 °. (Fig. C).
2. Brystbeltet må plasseres over brukerens skylder og brystkasse, slik vist i illustrasjonen Fig. D og E
Setebelter skal strammes så mye som mulig i henhold til brukerens komfort.
Beltene må ikke være vridd når de brukes.
Det øvre brystbeltet skal ligge på kryss over skulderen, slik vist i Fig. D og E.
3. Festepunktene på stolen er på innersiden av rammen foran på stolen, rett over svinghjulet, samt bak på siderammen. Stroppene skal festes rundt siderammene i krysset mellom de horisontale og vertikale rammerørene. (Se Fig. G - H)
4. Festesymbolet (Fig. F) på rullestolen viser hvor festestroppene skal festes. Stroppene skal strammes når de fremre stroppene er montert for å feste rullestolen i kjøretøyet.

BRUKERVEKT UNDER 22 KG
Når brukeren av produktet er et barn som veier mindre enn 22 kg, og kjøretøyet som brukes har færre enn åtte (8) sittende passasjerer, anbefales det at barnet forflyttes til et barnesete som er offentlig godkjent.
Denne type sikringssystem er mer effektivt enn et tradisjonelt trepunktssystem. I tillegg tilbyr enkelte CRC-systemer ekstra støtte for overkroppen, slik at barnet opprettholder kroppsstillingen når det sitter.
Barnets foreldre eller terapeut kan vurdere om barnet, i enkelte tilfeller, skal bli sittende i rullestolen under transport, dersom de mener at rullestolen gir bedre kontroll og komfort for barnet.
I slike tilfeller anbefaler vi at terapeuten og/eller andre relevante, kompetente personer foretar en risikovurdering.

Transport - plassering av festesystem på rullestolen

Rullestolen festet med fremre festesystem. (Fig. G).
Plassering av bakre festesystem (Fig. H).

Fig.C

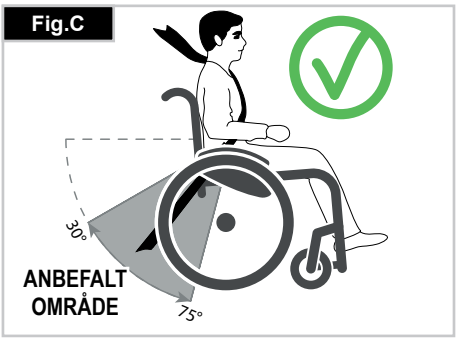

Fig.E

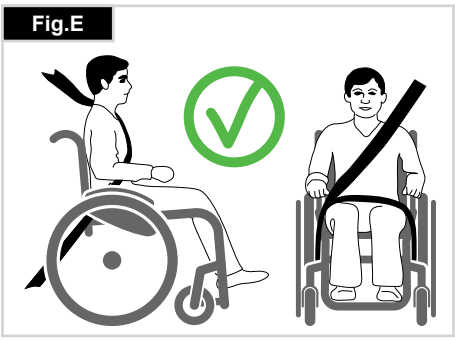

Fig. G

Fig.D

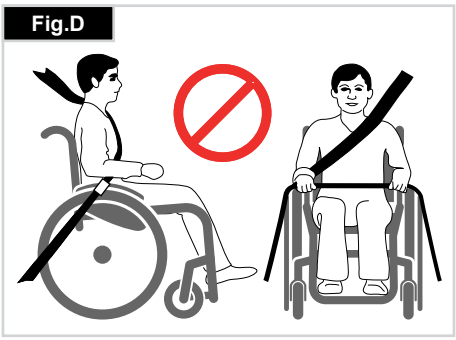

Fig.F

Fig. H

3.0 Garanti

DENNE GARANTIEN VIL PÅ INGEN MÅTE PÅVIRKE DINE LOVFESTEDE RETTIGHETER.

Sunrise Medical* gir sine kunder en garanti, slik beskrevet i garantibetingelsene, for rullestolen. Garantien dekker følgende.

Garantibetingelsene:

1. Dersom en del eller deler på rullestolen må repareres eller skiftes ut på grunn av produksjons- og/eller materialfeil i løpet av 2 år, eller 5 år for ramme og rammekryssrør etter levering av produktet, vil den skadde delen eller delene repareres eller skiftes ut uten omkostninger for kunden. Garantien dekker kun produksjonsfeil.

2. For å bruke garantien, vennligst ta kontakt med Hjelpemiddelsentralen og oppgi nøyaktig informasjon om feilen og hvordan den har oppstått. Dersom du bruker rullestolen utenfor områdene som er dekket av Sunrise Medicals verksteder, vil reparasjoner og utskifting av deler utføres av et annet verksted som er godkjent av produsenten. Rullestolen må repareres av et godkjent Sunrise Medical-verksted (Servicepartner).

3. Deler som er reparert eller skiftet ut ved bruk av denne garantien vil være dekket av rullestolens gjenværende garantiperiode i henhold til disse garantibetingelsene slik fastsatt i punkt 1.

4. Reservedeler som kunden har betalt for vil ha en garanti på 12 måneder (fra den/de ble montert) i henhold til disse garantibetingelsene.

5. Denne garantien kan ikke brukes dersom reparasjon eller utskifting av deler er et direkte resultat av følgende årsaker:

   a. Normal slitasje, inkludert batterier, armlenepads, trekk, dekk, bremser, osv.
   b. Overbelastning av produktet. Kontroller CE-etiketten for informasjon om den maksimale brukervekten.
   c. Produktet eller en del av den ikke har blitt ivaretatt eller vedlikeholdt i samsvar med produsentens anbefalinger, slik beskrevet i brukerveiledningen og/eller serviceheftet.
   d. Det er brukt deler som ikke er klassifisert som originaldeler.
   e. Stolen eller del av den er blitt skadet pga. uforsiktighet, ulykke eller feil bruk.
   f. Det er utført endringer/modifiseringer på produktet eller deler som ikke er i samsvar med produsentens spesifikasjoner.
   g. Det er utført reparasjoner før Sunrise Medicals kundeservice har blitt informert om dette.

6. Denne garantien er gjenstand for lover og/eller avtaler gjennom f.eks. egne kontrakter i det landet hvor produktet ble kjøpt fra Sunrise Medical*

* Betyr forhandleren/leverandøren som Sunrise Medical-produktet ble kjøpt fra.

4.0 Håndtering

Legge sammen rullestolen

Ta først ut seteputen fra rullestolen, og vipp deretter (den hele) fotplaten opp. Ta tak midt bak på setet eller seterørene (Fig. 4.1), og trekk det opp til låsebraketten (Fig. 4.2) klikker på plass.

Transport

For å flytte rullestolen, løft den ved å holde fast i den fremre delen på krysset og kjørehåndtakene.

Brette ut stolen

Skyv utløserspaken på låsebraketten (Fig. 4.3) nedover, og skyv begge rammehalvdelene fra hverandre. Trykk deretter seterøret ned (se figur). Rullestolen er nå brettet ut. Klikk seterøret på plass i setet. Dette kan gjøres lettere ved at rullestolen vippes over på siden, slik at vekten fjernes fra ett av bakhjulene. **Vær forsiktig slik at du ikke klemmer fingrene dine mellom kryss og ramme.** Sett tilbake seteputen. (Fig. 4.4).

Sette deg i rullestolen på egenhånd (Fig. 4.5)
- Skyv rullestolen mot en vegg eller et solid møbel.
- Koble inn bremsene;
- Vipp opp fotplatene
- Du kan nå sette deg i rullestolen.
- Skyv fotplatene tilbake nedover, og plasser føttene foran hælstroppene.

Gå ut av rullestolen på egenhånd (Fig. 4.6)
- Koble inn bremsene;
- Vipp opp fotplatene ved hjelp av foten.
- Plasser en hånd på armlenet og len deg litt forover,
- slik at kroppsvekten hviler foran på stolen. Med bena plassert støtt på bakken, den ene foten litt bak den andre, skyv deg opp i stående stilling.

⚠ADVARSEL!

- Ikke stå på fotplatene når du forflytter deg. Rullestolen kan vippe forover hvis du står på fotplatene.
- Plasser alltid føttene støtt på bakken når du går inn og ut av stolen.
- Koble alltid inn bremsene når du går inn eller ut av rullestolen.

Fig. 4.1

Fig. 4.2

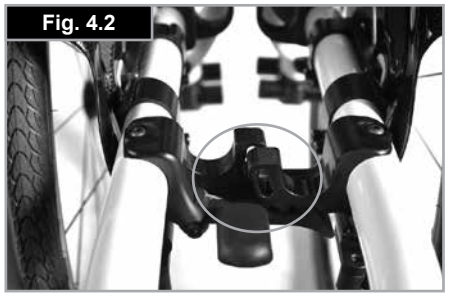

Fig. 4.3

Fig. 4.4

Fig. 4.5

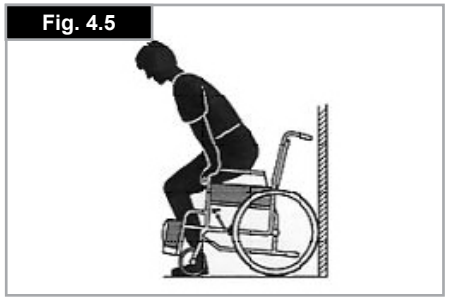

Fig. 4.6

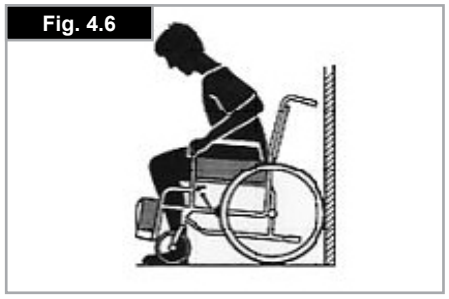

5.0 Hjul med hurtigkoblinger

Hurtigkobling for drivhjul

Drivhjulene er utstyrt med hurtigkoblinger. Hjulene kan derfor tas av og på uten bruk av verktøy. For å ta av et hjul, trykk ganske enkelt på hurtigkoblingen på akselen, og ta av hjulet. (Fig. 5.1).

Fig. 5.1

Hurtigkobling for personer med rygg-/hofteproblemer

- Vipp opp utløserspaken (1). Ta deretter av hurtigkoblingene og/eller hjulene.
- Når hjulene/hurtigkoblingene er satt tilbake på stolen, vipper du utløserspaken ned.
- Kontroller alltid at utløsermekanismen er lukket og helt låst før du begynner å bruke rullestolen (Fig. 5.2).

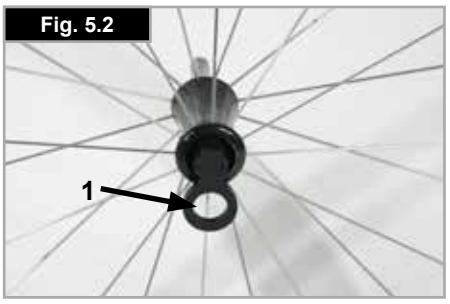

Fig. 5.2

⚠ADVARSEL!

- Hold hurtigkoblingen på akselen nede når akselen settes inn i rammen for å montere drivhjulene. Slipp opp knappen for å låse akselen på plass. Hurtigkoblingen vil kneppe på plass.
- Fare for personskade. Vær forsiktig slik at du ikke klemmer fingrene i hjulet når det roterer. Stopp alltid rotasjon av hjulet før du demonterer det.

6.0 Alternativer

6.1 Vipperør

Vipperør brukes når noen skal vippe rullestolen over hindringer i veien. Tråkk på vipperøret for å skyve rullestolen, for eksempel over en fortauskant eller et trinn (Fig. 6.1.1).

Fig. 6.1.1

6.2 Bremser

⚠ADVARSEL!

Bremsekraften kan påvirkes av feilmonterte og feiljusterte bremser, samt for lavt lufttrykk i dekkene.

Bremser

Rullestolen er utstyrt med to bremser. De presses direkte mot hjulene. For å koble inn bremsene, skyv begge bremsespakene forover til stoppepunktet. For å koble ut bremsene, trekk begge spakene tilbake til sin opprinnelige stilling.

Bremsekraften vil reduseres dersom:
- Mønsteret på dekkene er slitt
- Lufttrykket er for lavt
- Hjulene er våte
- Bremsene er feiljustert.

Bremsene er ikke konstruert for å senke farten på rullestolen. Bremsene skal derfor aldri brukes til å bremse en rullestol som er i bevegelse. Bruk alltid drivringene for å bremse ned farten på stolen. Pass på at avstanden mellom hjulene og bremsene er i samsvar med de fastsatte spesifikasjonene. For å justere avstanden, skru opp skruen og still inn avstanden. Stram deretter skruen på nytt
(Fig. 6.2.1 og 6.2.2).

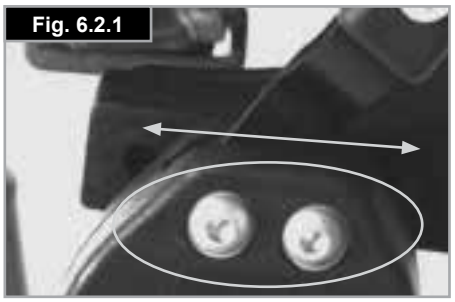
Fig. 6.2.1

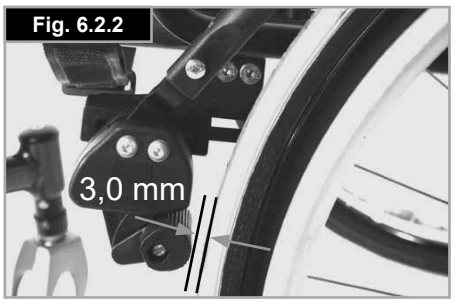

Fig. 6.2.2

⚠ADVARSEL!

Hver gang drivhjulene har blitt justert, må avstanden mellom hjulene og bremsene kontrolleres og etterjusteres om nødvendig.

Bremsespak-forlenger

Bremsespakforlengeren gjør det enklere å koble inn bremsene. Bremsespakforlengeren er festet til bremsene. Ved å heve denne kan den vippes forover (Fig. 6.2.3).

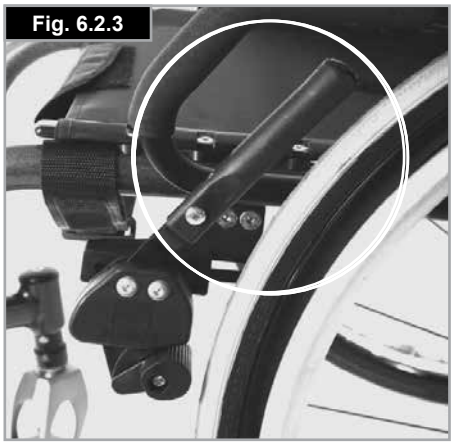
Fig. 6.2.3

⚠ADVARSEL!

Dersom bremsene monteres for nærme hjulet, kan det være vanskeligere å koble inn bremsene. Dette kan føre til at bremsespakforlengeren brekker.

⚠ADVARSEL!

Hvis du lener deg på bremsespakforlengeren når du forflytter deg inn eller ut av rullestolen, kan spaken brekke. Vann som spruter fra hjulene kan gjøre at bremsene svikter.

Fig. 6.2.4

Kompakt bremser

Kompaktbremser er plassert under setet. De aktiveres ved å trekke bremsene bakover i retning av hjulet. For at bremsene skal fungere på riktig måte, må de trekkes helt mot stoppepunktene (Fig. 6.2.4).

⚠ADVARSEL!

- Feil montering av bremsene vil gjøre det vanskeligere å koble dem inn. Dette kan gjøre at hjullåsspaken brekker!
- Festeboltene på bremsen må ikke løsnes og/eller etterstrammes.

Trommelbremser

Fig. 6.2.5

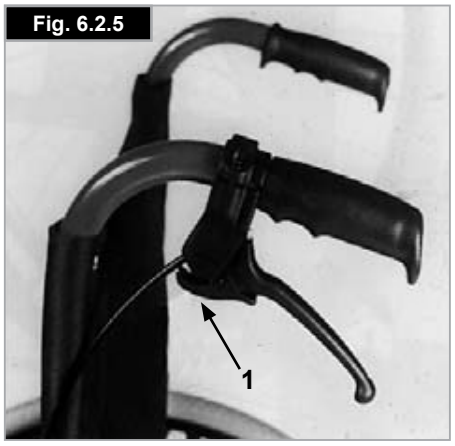

Trommelbremser gjør at en ledsager kan bremse stolen på en trygg og enkel måte.
De kan også monteres med en låsespak (1) for å forhindre at rullestolen triller.
Du skal høre at spaken klikker på plass.
Trommelbremser påvirkes ikke av lufttrykket i dekkene (Fig. 6.2.5).

⚠ADVARSEL!

- Trommelbremser skal kun justeres av en kyndig person.
- Bruk alltid de to bremsene samtidig, slik at du har garantert kontroll over kjøreretningen!
- Trommelbremser kan kun brukes som en dynamisk brems til å stoppe rullestolen når den er i fart.
- Koble alltid inn bremsene for å sikre rullestolen under korte eller lange stopp, eller når du går inn eller ute av den.

6.3 Benstøtter

Forskjellige fotplater er tilgjengelige for Xenon^2 SA. Disse kan vippes opp for å gjøre det lettere å gå inn og ut av stolen. Fotplatene er beskrevet separat.

Benstøtte og utsvingbar lås

Når benstøttene monteres, skal de festes i utsvingt stilling (Fig. 6.7). Drei dem deretter innover til de låses på plass (1). For å ta av benstøttene, bruk spaken (2) og sving benstøttene utover før de tas av. Kontroller at benstøtten er forsvarlig låst på plass.
Benstøtten vil være begrenset av stoppepunktet for klesbeskytteren (Fig. 6.3.1) i 90° vinkel. Dette sørger for at bremsen ikke kobles ut ved en feiltakelse når klesbeskytteren svinges ut.

Fig. 6.3.1

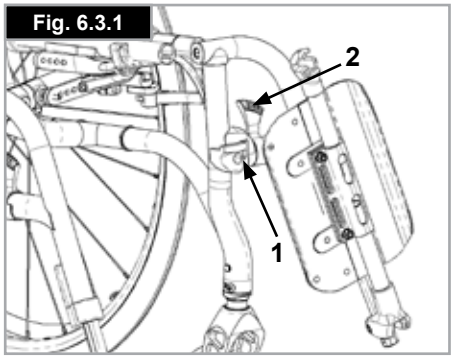

⚠ADVARSEL!

Benstøttene skal ikke brukes til å løfte eller bære rullestolen når noen sitter i den.

Justere slark i benstøtter

Ved eventuell slark, kan benstøtten (Fig. 6.3.2) justeres på stedet.
Benstøttepinnen (1) er kileformet, og slark kan reduseres ved å skru pinnen litt opp.
Ta benstøtten av stolen ved bruk av utløsermekanismen.
Bruk en skrutrekker og drei pinnen (1) foran litt mot venstre. Test deretter benstøtten på stolen. Hvis benstøttemekanismen ikke lenger fungerer/festes, skal pinnen strammes litt.
Hvis det fortsatt er for mye slark og benstøtten ikke fungerer som den skal, gjenta denne prosessen.

Fig. 6.3.2

Lengde for leggene

Du kan justere lengden for leggene ved å skru opp klemmeskruen (2) (Fig. 6.3.3). Skru opp klemmeskruen og juster røret med fotplaten til ønsket lengde.
Stram til klemmeskruen på nytt (se avsnittet om tiltrekkingsmoment). Pass på at plastleddet er plassert i riktig posisjon under klemmeskruen.

Fig. 6.3.3

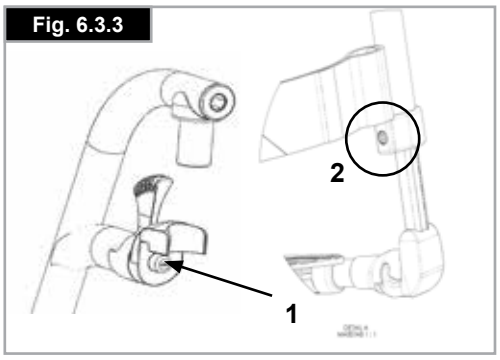

⚠ADVARSLER!

- Ikke stå på fotplatene når du forflytter deg. Vognen kan vippe forover hvis du står på fotplatene. Stå alltid støtt når du løfter barnet inn eller ut av stolen.

Hel fotplate

Fotplaten kan vippes opp for å gjøre det lettere å gå inn og ut av stolen.
Fotplaten kan også stilles i seks forskjellige vinkler i forhold til et plant underlag.
Stram skruen (1) forsvarlig på utsiden.
Ved å fjerne klipsene (2), kan fotplaten justeres i tre forskjellige stillinger både forover og bakover. Skru opp justeringsskruen (3) for å endre fortplatens horisontale stilling. Fotplaten må vippes opp for å gjøre dette, (Fig. 6.3.4 til Fig. 6.3.6).
Pass på at alle skruene er forsvarlig strammet når justeringen er fullført (se avsnittet om Tiltrekkingsmoment).
Det skal alltid være en avstand på minst 2,5 cm mellom gulvet og fotplatene.

Fig. 6.3.4

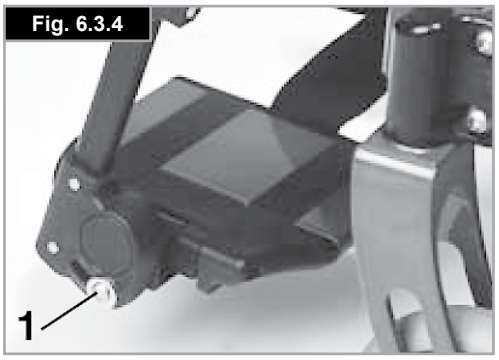

Fig. 6.3.5

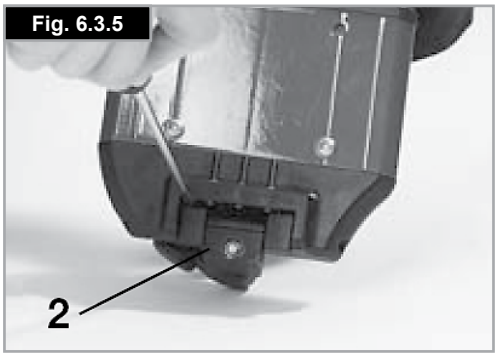

Fig. 6.3.6

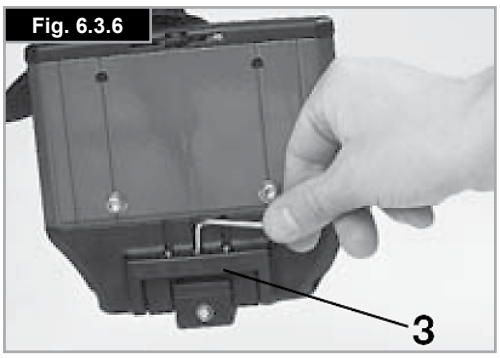

Justere bredden på benstøttene

Hvis det er nødvendig å justere bredden på fotplaten, skru opp skruen (1), still inn den ønskede bredden ved å plassere 1, 2 eller 3 avstandsstykker (2) mellom utsiden og innsiden, og stram deretter skruen til på nytt (Fig. 6.3.7).

Lett benstøtte

Vinkelen på fotplaten kan justeres ved å skru opp skruene (2). Fotfikseringsplater kan monteres på fotplaten ved bruk av monteringshullene (3). Disse vil forhindre at føttene sklir av fotplaten (Fig. 6.3.8). Kontroller at alle skruer er strammet som de skal etter enhver justering (se avsnittet om tiltrekkingsmoment).

Breddejustering

Skru opp skruen (2) for å justere bredden på fotplaten. Skyv deretter rørene inn og ut av holderen for å justere bredden på fotplaten (Fig. 6.3.8).
Pass på at skruene er strammet til med riktig tiltrekkingsmoment.

Høyt monterte benstøtter
(Fig. 6.3.9 - Fig. 6.3.10)

Fotplatene kan vippes opp for å gjøre det lettere å gå inn og ut av rullestolen.
Vinkelen på fotplatene kan justeres i forhold til en plan overflate. Skru opp skruene (1 og 2). Still fotplatene i ønsket vinkel. Stram deretter til alle skruene. Når justeringen er fullført, kontroller at alle skruer er forsvarlig strammet (se avsnittet om tiltrekkingsmoment). For å unngå at rullestolen tipper, pass på at det er en avstand på minst 25 mm mellom benstøtterøret og bakken (med horisontalt sete).

Vinkelregulerbar benstøtte - standard

Heve:
Trekk benstøtten oppover og juster til ønsket høyde. Du vil høre at benstøtten klikker på plass når du gjør dette (Fig. 6.3.11).

Senke:
Løft benet lett opp fra benstøtten mens du skyver utløserspaken. Du kan nå svinge benstøtten nedover. Benstøtten vil klikke på plass så snart du slipper opp spaken.

⚠ ADVARSEL!

- Du kan klemme fingrene dine når du flytter benstøtten opp eller ned.
- Du må holde fingrene unna justeringsmekanismen mellom rammen og de bevegelige delene på benstøtten.
- Benstøttene skal ikke brukes til å løfte eller bære rullestolen når noen sitter i den.
- Stå aldri på fotplatene når du går inn og ut av rullestolen.

Fig. 6.3.7

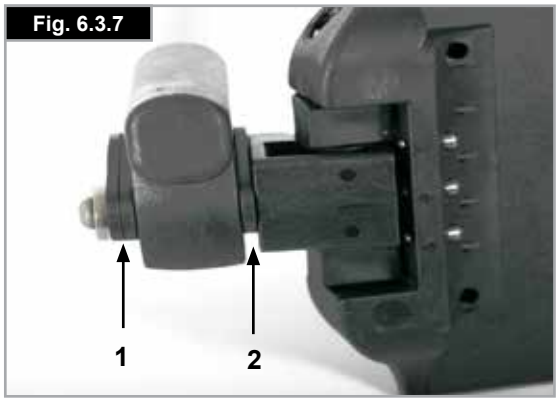

Fig. 6.3.8

Fig. 6.3.9

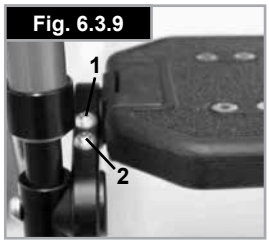

Fig. 6.3.10

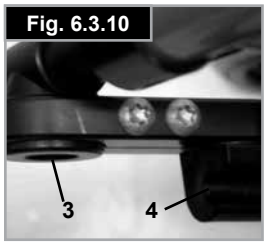

Fig. 6.3.11

6.4 Sete

Setetrekk

Setet kan strammes ved bruk av flere stropper. Alle stroppene må være åpnet for å justere stramheten på setet. Setet vil strammes når du trekker i stroppene (Fig. 6.4.1).

MERK: Hvis setet er for stramt, vil ikke kryssrøret kunne skyves inn i salen.

Justere setehøyden:

Lett adapter

Endre setehøyden;

- Fjern gummiproppene (3) fra sporet bak akselstaget.
- Skru opp sekskantskruene (1) med en unbrakonøkkel. Plasser drivhjulsbraketten (2) på akselstaget (4) i den setehøyden du ønsker (Fig. 6.4.2).
- For å oppnå lavest mulig setehøyde, kan drivhjulsbraketten monteres opp ned.
- Stram sekskantskruene (1) på nytt ved bruk av en to-trinnsprosess:

a) Stram begge sekskantskruene med et dreiemoment på 5 Nm.
b) Stram begge sekskantskruene nok en gang med et dreiemoment på 8 Nm.

- Sett tilbake gummiproppene.

Standard adapter

For å justere setehøyden:

- Fjern gummiproppene (3) fra sporet bak akselstaget.
- Skru opp sekskantskruene (1) med en unbrakonøkkel. Plasser drivhjulsbraketten (2) på akselstaget (4) i den setehøyden du ønsker (Fig. 6.4.3).
- Stram sekskantskruene (1) på nytt ved bruk av en to-trinnsprosess:

a) Stram begge sekskantskruene med et dreiemoment på 5 Nm.
b) Stram begge sekskantskruene nok en gang med et dreiemoment på 8 Nm.

- Sett tilbake gummiproppene.

MERK:
- Det kan være nødvendig å justere vinkelen på svinghjulene når du justerer setehøyden bak.
- Hvis akseladapteren ble flyttet eller tatt av når setehøyden ble justert, må hjulstillingen og hjulavstanden kontrolleres og eventuelt justeres (se avsnittet om «Hjulstilling»).

⚠ **ADVARSEL!**

- Noen av skruene som er brukt under produksjonen er belagt med gjengelim (blå prikk på gjengen) og kan kun strammes inntil 3 ganger før de må skiftes ute med nye skruer med gjengelim. Alternativt kan skruene brukes på nytt ved bruk av Loctite™ 243-gjengelim.
- Gjengelåsemiddelet Loctite ™ 243 MÅ brukes når sekskantskruene (1) settes tilbake på akseladapteren.

Fig. 6.4.1

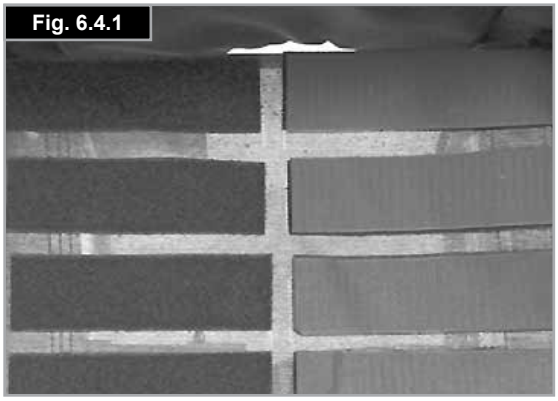

Fig. 6.4.2

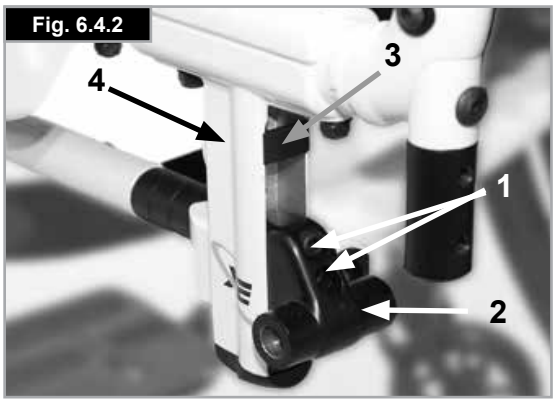

Fig. 6.4.3

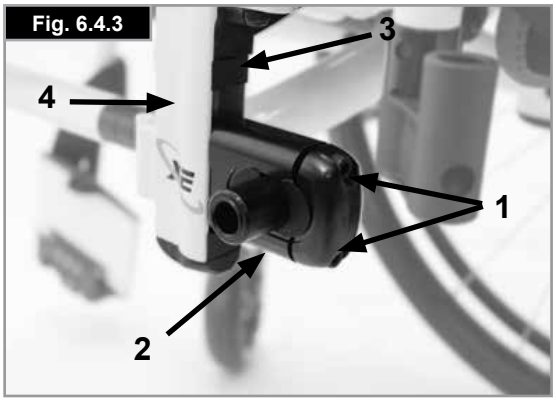

NORSK

Tyngdepunkt

COG-innstillingen kan gjøres på to forskjellige måter. Justeringen kan gjøres direkte på drivhjulsbraketten (kun standardbraketten) ved å flytte de halvmåneformete avstandstykkene fra den ene siden til den andre. For å foreta større justeringer må du endre plasseringen av akselstaget på rammen.

MERK:
- Når tyngdepunktet justeres, kan rullestolen bli ustabil og tippe bakover. Det er derfor nødvendig å bruke tippesikringer.
- Det kan være nødvendig å justere vinkelen på svinghjulet når tyngdepunktet justeres.

Endre plasseringen av akselstaget

Bruk hurtigkoblingene for å ta av hjulene på vinkeladapteren.
Skru opp begge skruene (1) og fjern dem helt. Monter akselstammen i ønsket stilling på rammen, sett tilbake skruene i den perforerte platen, og stram deretter til skruene på nytt. Når du flytter akselstammen, skal du også flytte setet på rammen (endre akselstammen og setet). Pass på at høyre og venstre side er montert i samme stilling. Stram til med et tiltrekkingsmoment på 8 Nm (Fig. 6.4.4 til Fig. 6.4.5).

Fig. 6.4.4

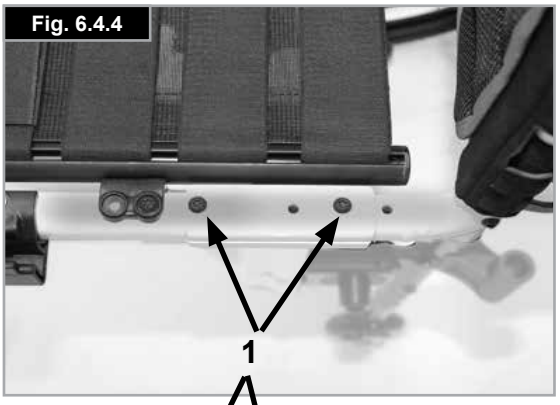

Fig. 6.4.5

Innstilling av tyngdepunkt på standard akselbrakett

Justeringen kan gjøres direkte på akselbraketten (kun standard akselbrakett) ved å flytte de halvmåneformete avstandstykkene fra den ene siden til den andre. Tre stillinger kan brukes (Fig. 6.4.6 til Fig. 6.4.8)
Bruk hurtigkoblingene til å ta hjulene ut av akseladapteren (4). Skru opp sekskantskruene (1) med en unbrakonøkkel. Ta av lokket (2) på akselbraketten, og plasser de halvmåneformede avstandstykkene (3) i henhold til hvilket tyngdepunkt du ønsker. Sett tilbake lokket.
Stram sekskantskruene (1) på nytt ved bruk av en to-trinnsprosess:
a) Stram begge sekskantskruene med et dreiemoment på 5 Nm.
b) Stram begge sekskantskruene nok en gang med et dreiemoment på 8 Nm.

Fig. 6.4.6

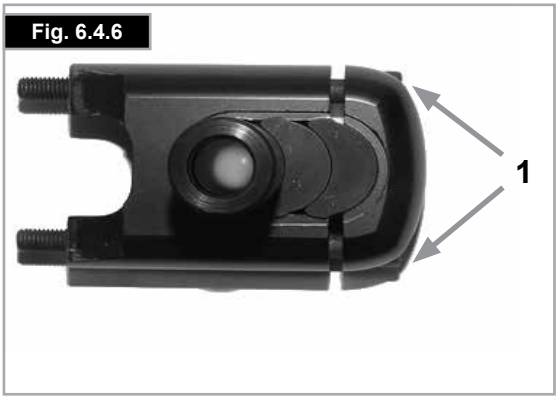

MERK: Hvis akseladapteren ble flyttet eller tatt av når tyngdepunktet ble justert, må hjulstillingen og hjulavstanden kontrolleres og eventuelt justeres (se avsnittet om «Hjulstilling»).

⚠ **ADVARSEL!**

- Gjengelåsemiddelet Loctite™ 243 MÅ brukes når sekskantskruene (1) settes tilbake på akseladapteren.

Fig. 6.4.7

Fig. 6.4.8

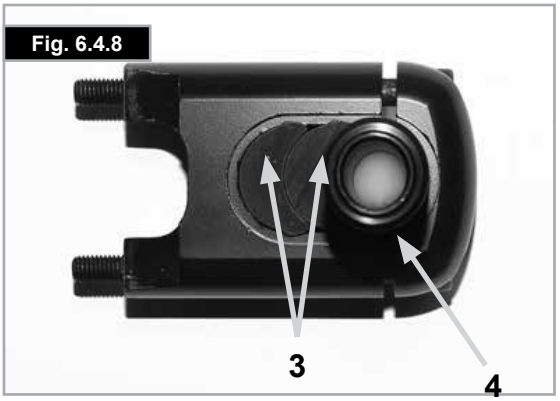

6.5 Svinghjul

Justere svinghjulet, svinghjulsadapteren og svinghjulsgaffelen

Hvis rullestolen trekker litt mot høyre eller venstre, eller svinghjulene flagrer, kan årsaken være ett eller flere av følgende forhold:

- Hjulbevegeligheten forover og bakover ikke er stilt inn som den skal.
- Vinkelen på svinghjulet ikke er justert som den skal.
- Feil lufttrykk i svinghjul og/eller bakhjul; hjulene svinger ikke like fritt.

Svinghjulene må justeres optimalt slik at rullestolen kjører i en rett linje.
Svinghjulene skal alltid tilpasses av en kyndig person.
Svinghjulsvinkelen må justeres på nytt og hjulfestet må kontrolleres hver gang stillingen på bakhjulet er endret.

Fig. 6.5.1

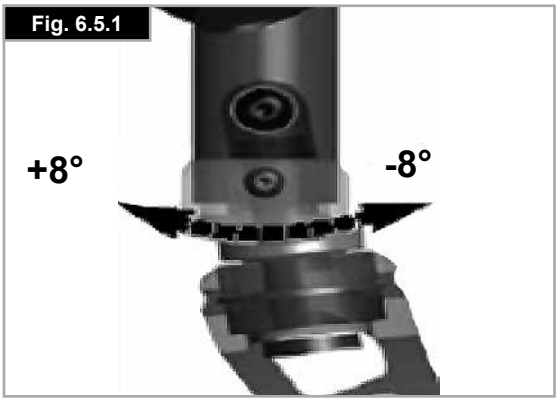

Justere svinghjulsadapteren

Du kan kontrollere at begge gaflene er stilt parallelt ved å telle tennene som er synlige på begge sider. Når svinghjulsgaffelen er stilt inn, vil tennene gi en sikker stilling som kan justeres 16° i trinn på 2° (Fig. 6.5.1).
Bruk den flate siden foran på svinghjulsgaffelen for å kontrollere at vinkelen er riktig i forhold til underlaget.

Dette patenterte designet gjør at svinghjulsgaffelen kan snus, slik at den står i rett vinkel i forhold til underlaget når setevinkelen endres.

Fig. 6.5.2

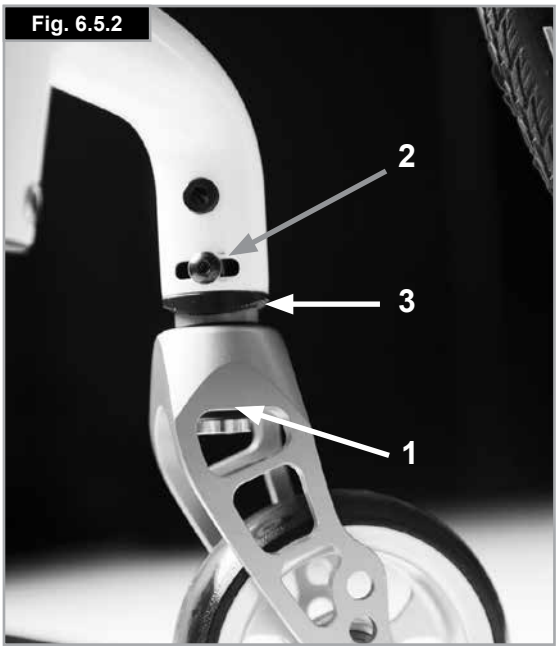

Stille inn retningsstabiliteten

Skru opp sekskantskruene (1) på undersiden av gaffelen. Ta ut skruene (2). Du kan nå dreie den sorte holderen (3) mot høyre eller venstre.
Venstre – rullestolen vil trekke mot venstre
Høyre - rullestolen vil trekke mot høyre
Stram deretter skruen på nytt (2). Still gaffelen i 90° vinkel i forhold til gulvet.
Stram deretter skruen på nytt (1). (Fig. 6.5.2).

⚠ **ADVARSEL!**

Noen av skruene som er brukt under produksjonen er belagt med gjengelim (blå prikk på gjengen) og kan kun strammes inntil 3 ganger før de må skiftes ute med nye skruer med gjengelim. Alternativt kan skruene brukes på nytt ved bruk av Loctite™ 243-gjengelim.

6.6 Ryggstøtte

For å justere ryggvinkelen, skru opp og fjern skruen (1). Flytt til ønsket stilling, sett tilbake sekskantnøkkelen i denne stillingen, og stram til tiltrekkingsmomentet som er oppgitt (Fig. 6.6.1).

Fig. 6.6.1

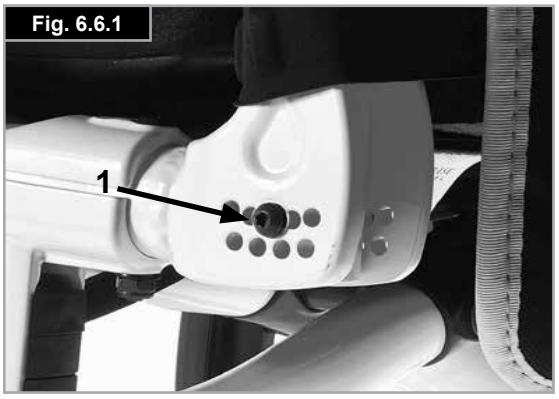

Felle ned ryggen

For å gjøre det lettere å transportere rullestolen, kan den øvre delen på ryggstøtten felles ned.
For å gjøre dette, trykk på de to spakene (1) og fell ryggen ned. Når ryggen felles opp på nytt, må du kontrollere at begge sidene er låst forsvarlig på plass (Fig. 6.6.2/6.6.3).

⚠ **ADVARSEL!**

- Fare for personskade: vær forsiktig slik at du ikke klemmer fingrene i sammenleggingsmekanismen.

Fig. 6.6.2

Justerbart ryggtrekk

Du kan justere strammingen på ryggtrekket ved bruk av forskjellige stropper. (Fig. 6.6.4).

Fig. 6.6.3

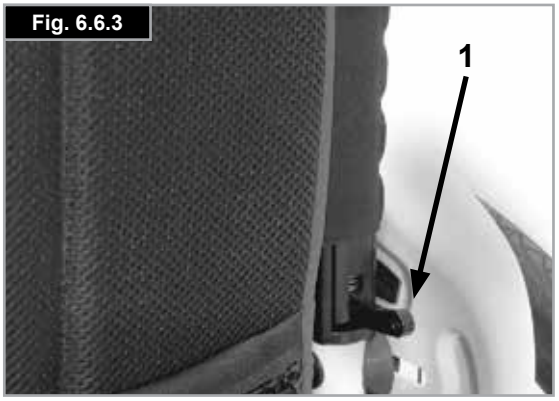

Fig. 6.6.4

Høydejusterbar rygg

Ryggen kan også justeres i forskjellige høyder i trinn på 25 mm (fire justeringstrinn: 250-300 mm, 300-400 mm,
400-450 mm og 450-475 mm).
Fjern sideputene på trekket og eventuelt ryggbeltet som dekker skruene.
Skru opp skruen (1) og sett ryggen i ønsket høyde. Stram deretter til skruen på nytt , (Fig. 6.6.5).
Se avsnittet om Tiltrekkingsmoment.

Fig. 6.6.5

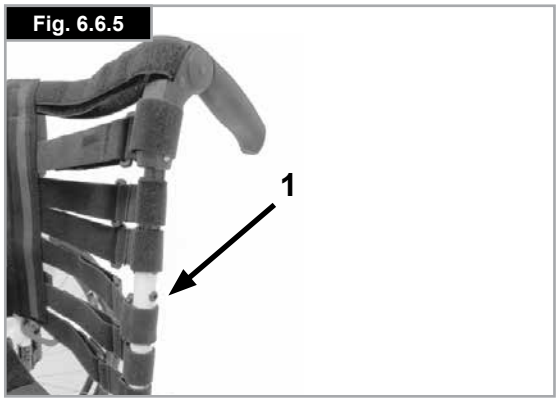

⚠ **ADVARSEL!**

Husk å ta hensyn til det nye tyngdepunktet ved justering av ryggvinkelen.

6.7 Nakkestøtter

Hodestøtter

Hodestøtten (Fig. 6.7.1) kan heves samt flyttes både forover og bakover horisontalt.
For å gjøre dette, løsne på skruen (1, 2 eller 3).
Juster hodestøtten til ønsket stilling. Stram deretter skruene på nytt (se avsnittet om Tiltrekkingsmoment).

Fig. 6.7.1

6.8 Hjulstilling

Justere hjulstillingen

MERK: Rullestolen vil kun rulle slik den skal dersom stillingen for drivhjulene er optimert, som betyr at hjulstillingen må justeres på riktig måte. For å gjøre dette, mål avstanden mellom både svinghjulene og drivhjulene for å forsikre deg om at de er parallelle med hverandre. Forskjellen mellom begge målene skal ikke overstige 5 mm. Den parallelle innstillingen kan justeres ved å skru opp skruene (1) og deretter rotere akseladapteren (3).
Når du er ferdig med justeringen, kontroller at alle skruer er forsvarlig strammet, (Fig. 6.8.1 til Fig. 6.8.2). Stram sekskantskruene til 8 Nm.

Fig. 6.8.1

⚠ADVARSEL!

Vær forsiktig, da det kan være fare for å velte når setets tyngdepunkt justeres!

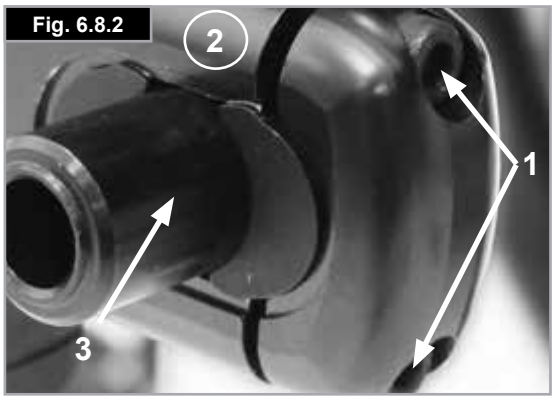

Fig. 6.8.2

Justere akselavstanden

Den bakre hjulbasen er definert som avstanden mellom den øvre siden på bakhjulene og ryggrørene. Innstillingen fra fabrikken er 125 mm. Denne avstanden må økes hvis det er nødvendig med større plass mellom hjulene og de valgfrie, høydejusterbare armlenene.

Justere den bakre hjulavstanden:

- Flytt akseladapteren (3) på teleskopisk måte inn i akselbraketten (2) eller ut av akselbraketten.
- Skru opp sekskantskruen (1) bak på akselbraketten.
- Flytt akseladapteren (3) inn eller ut, til ønsket hjulbase oppnås.
- Stram sekskantskruene (1) på nytt ved bruk av en to-trinnsprosess:

a) Stram begge sekskantskruene med et dreiemoment på 5 Nm.
b) Stram begge sekskantskruene nok en gang med et dreiemoment på 8 Nm.

- Gjenta prosessen på høyre side av rullestolen og still inn den samme avstanden som på venstre side (Fig. 6.8.1 til Fig. 6.8.2).

⚠ADVARSEL!

- Når du justerer den bakre hjulbasen, skal du først stille inn det ene hjulet, deretter det andre.
- Hjulavstanden må kontrolleres og eventuelt justeres når akseladapteren har blitt flyttet eller tatt av (se avsnittet om «Hjulstilling»).
- Gjengelåsemiddelet Loctite™ 243 MÅ brukes når sekskantskruene (1) settes tilbake på akseladapteren.

6.9 Klesbeskyttere

Høydejusterbart armlen med enkel stolpe, (Fig. 6.9.1)

⚠**FARE!**

Verken klesbeskytteren eller armlenene skal brukes til å løfte eller bære rullestolen.

1. Montere
a. Skyv de utvendige armlenskinnene ned i mottakeren, som er montert på rullestolrammen.
b. Armlenet vil automatisk låses på plass.
2. Justere høyden
a. Drei høydejusteringsspaken (2) til det andre stoppepunktet.
b. Skyv armputen opp eller ned til ønsket høyde.
c. Sett spaken tilbake i låst stilling mot armlenskinnen.
d. Skyv armputen (4) til skinnene låses forsvarlig på plass med et klikk.
3. Ta av armlenet
a. Bruk spaken (3) og løft hele armlenet ut.
4. Sette tilbake armlenet
a. Sett armlenet tilbake i mottakeren til det klikker på plass.

Monteringskomponenter for armlenmottakeren

Justere armlenmottakeren
Stramme eller løsne festet for den utvendige armlenskinnen i mottakeren:
1. Skru opp de fire festeskruene for mottakeren (D) på sidene av mottakeren.
2. La armlenet sitte i mottakeren (E), og skyv mottakeren sammen til ønsket høyde oppnås.
3. Stram til de fire skruene (D). (16,3 Nm)

Justere posisjonen
1. Skru opp de to klemmeskruene (10) til klemmen er løsnet.
2. Skyv armlenmottakeren til ønsket stilling.
3. Stram til.

(Fig. 6.9.2, til Fig. 6.9.4).
1. Utvendige armlenskinner
2. Høydejustering av låsspak
3. Låsspak
4. Armlenpute
5. Forflytningsstang
6. Klesbeskytter
7. Mottaker
8. Justeringsklemme
9. Deler for å justere mottakeren
10. Klemmeskruer

Fig. 6.9.1

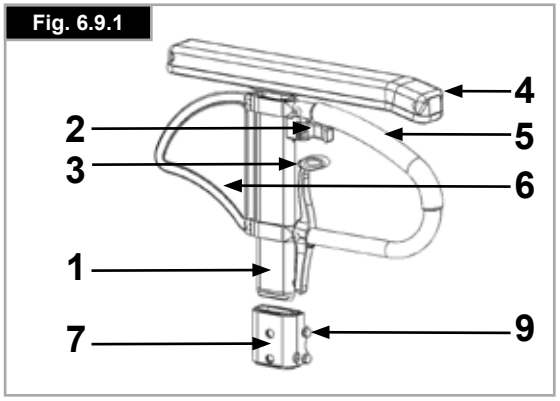

Fig. 6.9.2

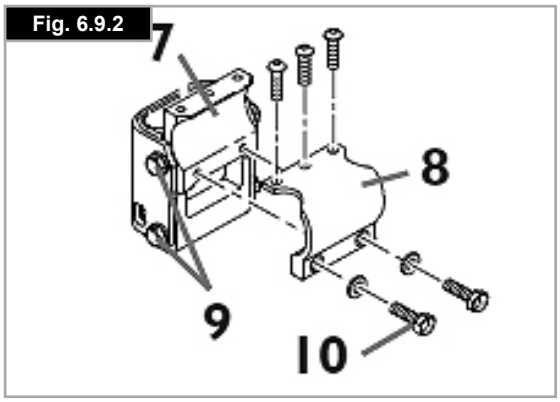

Fig. 6.9.3

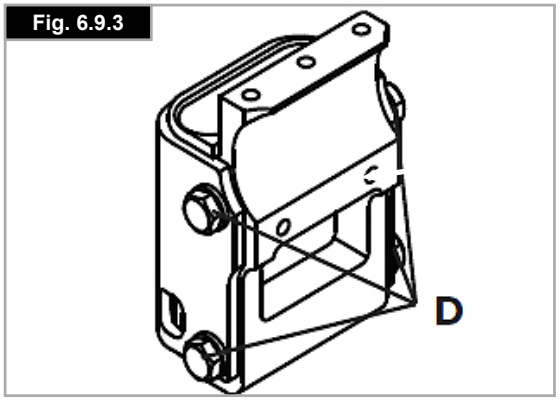

Fig. 6.9.4

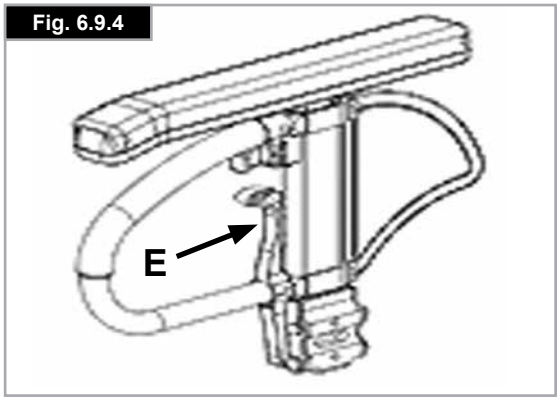

NORSK

Klesbeskyttere (fortsettelse)

Klesbeskytter med skjerm

Klesbeskytteren forhindrer at brukerens klær blir skitne av vannsprut, (Fig. 6.9.5). Du kan stille inn posisjonen i forhold til bakhjulet ved å flytte klesbeskytteren. For å gjøre dette, fjern skruene (1 og 2).
Etter at du har stilt inn ønsket posisjon, stram til skruene på nytt (se avsnittet om tiltrekkingsmoment).

⚠ADVARSEL!

Verken klesbeskytteren eller armlenene skal brukes til å løfte eller bære rullestolen.

Standard klesbeskytter, oppfellbar og avtakbar med korte eller lange armlener (Fig. 6.9.6 til Fig. 6.9.7)

Klesbeskytter, oppfellbar, avtakbar med korte eller lange armlener, høydestillbar

Klesbeskytter med avrundet front gjør at stolen kan kjøres tett inntil et bord. Armlenet kan høydejusteres på følgende måte.
Skyv spaken (1) oppover og flytt armlenet (2) til ønsket høyde.
Frigjør spaken og skyv armlenet (2) nedover til det klikkes på plass.
Kontroller alltid at klesbeskytteren er forsvarlig festet.
For å vippe opp armlenet, trekk i hendelen (3) slik at klesbeskytteren frigjøres.

Fig. 6.9.5

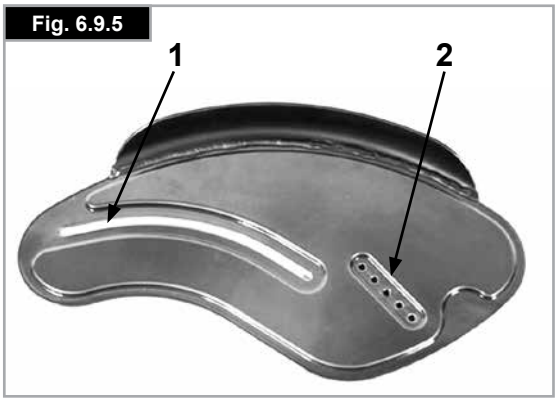

Fig. 6.9.6

Fig. 6.9.7

6.10 Kjørehåndtak

Høyderegulerbare kjørehåndtak

Disse håndtakene er festet med to bolter, slik at de ikke plutselig sklir ut. Ved å frigjøre strammespaken (1), kan høyden på kjørehåndtakene (2) stilles individuelt. Hvis spaken flyttes, skal du høre at den klikker på plass. Kjørehåndtaket kan lett settes i ønsket stilling. Mutteren på strammespaken avgjør hvor stramt kjørehåndtaket er festet på plass. Dersom mutteren er løs når strammespaken har blitt justert, vil også kjørehåndtaket være for løst. Skyv kjørehåndtaket fra side til side før det brukes, for å kontrollere at det er låst forsvarlig på plass.

⚠ADVARSEL!

- Du må alltid feste strammespaken (1) forsvarlig på plass når du har justert høyden på kjørehåndtaket. Dersom denne spaken ikke er festet godt nok, kan det føre til personskade ved forsering av trapper. (Fig. 6.10.1).
- Hvis de høyderegulerbare kjørehåndtakene ikke er montert som de skal, kan det oppstå "slark" eller de kan skli ut av stilling. Pass på at de relevante skruene er strammet som de skal.

Sammenleggbare kjørehåndtak

Hvis de sammenleggbare kjørehåndtakene ikke skal brukes, kan de vippes ned ved å trykke på knappen (1). Når kjørehåndtakene skal brukes på nytt, vipp de opp til de klikker på plass. (Fig. 6.10.2).

Fig. 6.10.1

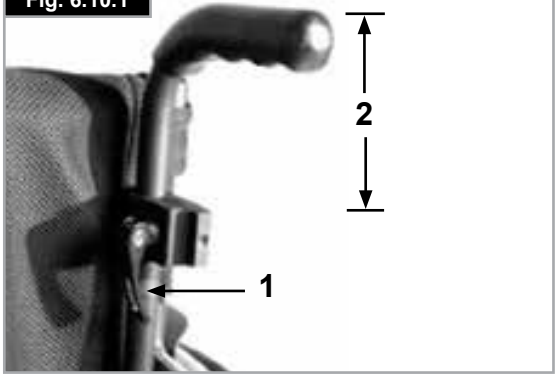

Fig. 6.10.2

6.11 Krykkeholder

Krykkeholder (Fig. 6.11.1)

Med dette utstyret kan krykker festes direkte til rullestolen. Holderen er utstyrt med en borrelåshempe som brukes til å holde fast krykker eller andre hjelpemidler.

⚠ADVARSEL!

Krykker eller andre hjelpemidler må aldri tas ut av holderen når rullestolen er i bevegelse.

Fig. 6.11.1

6.12 Tippesikringer

⚠ADVARSEL!

Sunrise Medical anbefaler at det monteres tippesikringer på alle rullestoler.
Bruk et tiltrekkingsmoment på 7 Nm når du monterer tippesikringer på stolen (2).

Tippesikringer forhindrer at rullestolen tipper bakover, slik at nybegynnere og brukere som gjør seg kjent med stolen får ekstra sikkerhet.

Tippesikring rørmodell

Skyve røret på tippesikringene inn i festet:

- Trykk på den bakre knappen på adapteren for tippesikringen, slik at begge utløserpinnene trekkes innover.
- Skyv tippesikringen (1) inn i festet.
- Vri tippesikringene nedover, til utløserpinnen klikker på plass i klemmen.
- Monter den andre tippesikringen på samme måte.

Justere tippesikringene

For å oppnå riktig gulvklaring på ca. 25 - 50 mm (1 - 2 tommer), må tippesikringene plasseres høyere eller lavere.

- Trykk på utløserspaken på tippesikringen, slik at begge utløserpinnene trekkes innover.
- Flytt det innvendige røret oppover og nedover langs de høydejusterbare hullene.
- Slipp opp knappen.
- Monter den andre tippesikringen på samme måte.
- Begge hjulene må ha samme høyde. (Fig. 6.12.1).

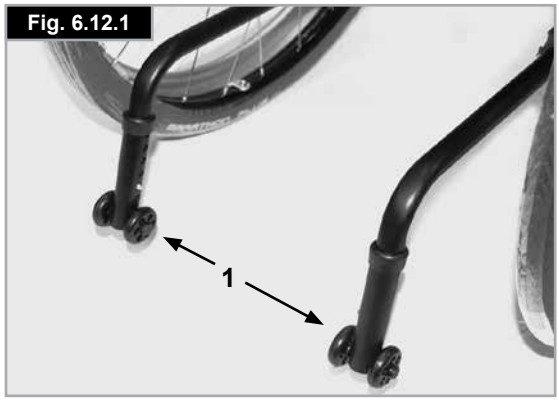

Fig. 6.12.1

Utsvingbare

Skyv toppen på tippesikringene (1) nedover for å sette dem i stilling, (Fig. 6.12.2).
Det skal være en avstand på 30 - 50 mm mellom hjulene på tippesikringene og gulvet.
Tippesikringene kan også skyves forover. Tippesikringene må alltid plasseres forover når stolen skal kjøres over større hindringer (f.eks. en fortauskant), for å forhindre at de er i veien.

⚠FARE!

Hvis rullestolen ikke er utstyrt med tippesikringer eller de er feil montert, kan stolen tippe bakover og forårsake personskade.

Fig. 6.12.2

6.13 Ryggavstiver

Sammenleggbar ryggavstiver

Denne stangen brukes til å stive av seteryggen. For å legge sammen rullestolen, må utløserspaken skyves innover (Fig. 6.13.1) eller frigjøres, og stabiliseringsstaget må vippes nedover.
Når rullestolen foldes ut, pass på at ryggavstiveren er låst på plass.

Fig. 6.13.1

6.14 Transporthjul

Transporthjul

Transporthjul skal alltid brukes på steder hvor rullestolen er for bred ved bruk av de vanlige bakhjulene (Fig. 6.14.1).
Når bakhjulene er tatt av ved bruk av hurtigkoblingene, kan transporthjulene brukes umiddelbart slik at du kan fortsette å kjøre rullestolen, (Fig. 6.14.2).
Transporthjulene er montert slik at de er ca. 30 mm over bakken når de ikke er i bruk. De er på denne måten ikke i veien når rullestolen kjøres, transporteres eller vippes over hindringer.

Fig. 6.14.1

⚠**FARE!**

- Rullestolen har ingen bremser når bakhjulene er tatt av.
- Det er fare for at rullestolen kan tippe bakover.

Fig. 6.14.2

6.15 Hoftebelte

ADVARSLER!

- Kontroller at hoftebeltet er montert før vognen brukes.
- Hoftebeltet må kontrolleres daglig for å sørge for at det ikke er slitt samt fritt for eventuelle hindringer.
- Kontroller alltid at hoftebeltet er festet og justert som det skal før bruk.

FARE!

Hvis beltet er for løst, kan brukeren skli ned i setet og kveles eller pådras alvorlige personskader.

Hoftebeltet monteres på rullestolen slik vist i Fig. 6.15.1 til Fig. 6.15.10. Beltet består av to deler. Delene monteres ved bruk av de eksisterende festeboltene på setet som festes gjennom øyet på beltet. Beltet trekkes under den bakre delen på klesbeskytteren. (Fig. 6.15.1).

Juster hoftebeltet slik at det dekker brukerens behov på følgende måte:

Juster beltet slik at spennen er plassert midt foran på setet. (Fig. 6.15.2).

Trekk det ledige beltet tilbake gjennom beltespennen og sidespennene.
Pass på at beltet ikke er vridd ved spennen, (Fig. 6.15.3)

Trekk det ledige beltet gjennom sidespennene og beltespennen for å forlenge hoftebeltet, (Fig. 6.15.4 til Fig. 6.15.6).

Fig. 6.15.1

Fig. 6.15.2

Fig. 6.15.3

Fig. 6.15.4

Fig. 6.15.5

Fig. 6.15.6

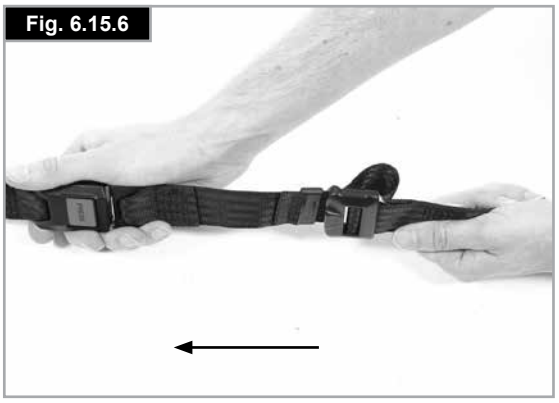

Hoftebelte (fortsettelse)

Når hoftebeltet er festet, kontroller avstanden mellom brukeren og beltet. Når hoftebeltet er riktig justert, skal det kun være mulig å få plass til en flat hånd mellom beltet og brukeren, (Fig. 6.15.7).

Hoftebeltet skal festes slik at det ligger i en vinkel på 45 grader over brukerens hofter. Brukeren skal sitte oppreist og lene seg mest mulig bakover i setet når beltet justeres. Hoftebeltet skal gjøre at brukeren ikke sklir ned i setet (Fig. 6.15.8).

Feste hoftebeltet:
Skyv spennet fast inn i holderen, (Fig. 6.15.9).

Frigjøre spennen:
Trykk på den RØDE knappen midt på spennen, og trekk de to beltehalvdelene forsiktig fra hverandre, (Fig. 6.15.10).

MERK: Hvis du har spørsmål angående bruk av hoftebeltet, ta kontakt med din rullestolforhandler, terapeut eller ledsager.

ADVARSLER!

- Hoftebeltet må kun monteres og justeres av en godkjent Sunrise Medical-forhandler.
- Hoftebeltet må kontrolleres daglig for å forvisse om at det er riktig justert, at det fungerer som det skal, og at det ikke er slitt.
- Sunrise Medical anbefaler ikke at hoftebeltet brukes som en form for sikkerhetsbelte når brukeren transporteres i et kjøretøy.

Se brosjyren om transport fra Sunrise Medical for mer informasjon.

Vedlikehold:

Kontroller hoftebeltet og festene regelmessig. Se etter slitasje eller skader. Det kan være nødvendig å skifte det ut, avhengig av bruk.

ADVARSEL!

Hoftebeltet skal justeres for å passe brukeren, slik beskrevet ovenfor. Sunrise Medical anbefaler også at beltets lengde kontrolleres regelmessig, for å redusere faren for at brukeren ved et uhell har forlenget det

Fig. 6.15.7

Fig. 6.15.8

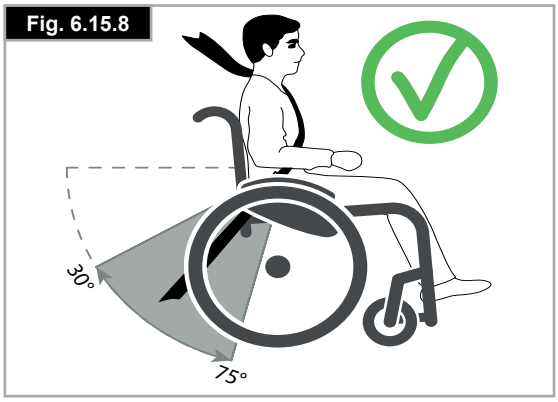

Fig. 6.15.9

Fig. 6.15.10

7.0 Daglige kontroller

ADVARSEL!

Som bruker er du den første til å oppdage eventuelle feil med rullestolen. Vi anbefaler derfor at du kontrollerer følgende før hver bruk av stolen:

- At det er riktig lufttrykk i dekkene
- At bremsene fungerer som de skal
- At alle avtakbare deler er forsvarlig festet, f.eks. armlen, benstøtte, hurtigkoblinger, o.l.
- Kontroller at det ikke er synlig skade på rammen, ryggrammen sete- og ryggtrekk, hjul, fotplater, o.l.

Hvis det er tegn til skade, vennligst ta kontakt med din hjelpemiddelsentral.

8.0 Hjul og montasje

ADVARSEL!

Pass alltid på at det er riktig lufttrykk i dekkene (min. 3,5 bar), da dette kan påvirke rullestolens ytelse.

For lavt lufttrykk kan gi rullemotstand, som igjen gjør det nødvendig med ekstra kraft for å bevege rullestolen. Lavt lufttrykk kan også ha en negativ innvirkning på styring av stolen.

ADVARSEL!

Hvis lufttrykket er for høyt kan dekket eksplodere.

Det korrekte lufttrykket for ditt dekk står trykket på yttersiden av selve dekket (min. 3,5 bar).
Dekkene monteres på samme måte som et vanlig sykkeldekk.
Kontroller alltid at det ikke er fremmedlegemer på kanten eller på innsiden av et dekk før en ny slange settes inn.
Kontroller lufttrykket når et dekk har blitt montert eller reparert.
For din egen sikkerhet og for at rullestolen skal fungere på best mulig måte, er det ytterst nødvendig med riktig lufttrykk i dekkene samt at dekkene er i god stand.

9.0 Vedlikehold og stell

- Kontroller lufttrykket hver fjerde uke. Kontroller at ingen av dekkene er slitte eller skadde.
- Kontroller bremsene ca. hver fjerde uke for å forsikre deg om at de fungerer som de skal og at de er lette å bruke.
- Skift dekkene som på en vanlig sykkel.
- Kontroller at leddene som er ytterst nødvendige for sikker bruk av rullestolen er selvlåsende. Kontroller at alle bolter er festet hver tredje måned (se avsnittet om Tiltrekkingsmoment). Sikringsmutre skal kun brukes en gang og må skiftes ut etter bruk.
- Bruk kun milde husholdningsmidler til å vaske rullestolen med når den er skitten. Bruk kun såpe og vann til å vaske setetrekket med.
- Tørk av rullestolen dersom den er våt etter bruk.
- Smør hurtigkoblingene med litt symaskinolje ca. hver åttende uke. Vi anbefaler at rullestolen kontrolleres hver 6. måned av et autorisert serviceverksted, avhengig av hvor ofte og hva rullestolen brukes til.
- Bruke kun ekte Sunrise Medical-reservedeler. Bruk aldri deler fra andre leverandører som ikke er godkjent av Sunrise Medical.

ADVARSEL!

Sand og saltvann (eller salt på veiene om vinteren) kan skade hjullagrene i sving- og drivhjulene. Rengjør rullestolen godt når den har vært i kontakt med salt.

Følgende deler kan demonteres og sendes tilbake til produsenten/forhandleren for reparasjon:

Drivhjul - armlen, benstøtte, tippesikringer

Disse delene kan fås som reservedeler. For ytterligere informasjon, vennligst se delekatalogen.

Hygiene ved gjenbruk av rullestolen:

Rullestolen må rengjøres grundig før den skal brukes av andre. Alle overflater som personen kan komme i kontakt med må vaskes med et desinfeksjonsmiddel eller helst byttes ut med nytt.

Du må bruke et desinfeksjonsmiddel som er tillatt/ anbefalt i landet hvor rullestolen brukes. Bruk et hurtigvirkende, alkoholbasert desinfeksjonsmiddel for medisinske produkter og utstyr som må desinfiseres raskt.

Vennligst følg instruksjonene fra produsenten av desinfeksjonsmiddelet du bruker.

Generelt sett er ikke desinfeksjonsmidler garantert å være effektive på sømmer. Vi anbefaler derfor at sete- og ryggtrekk kastes for å unngå mikrobakteriell kontaminasjon med aktive midler, i henhold til lokale bestemmelser om beskyttelse mot infeksjoner.

10.0 Feilsøking

Rullestolen trekker til den ene siden
- Kontroller lufttrykket i dekkene
- Kontroller at hjulene kan svinge lett (hjullagre, aksler)
- Kontroller vinkelen på svinghjulene
- Kontroller at begge svinghjulene er i god kontakt med bakken

Svinghjulene vibrerer
- Kontroller vinkelen på svinghjulene
- Kontroller at alle bolter er festet som de skal; stram til om nødvendig (se avsnittet om Tiltrekkingsmoment)
- Kontroller at begge svinghjulene er i god kontakt med bakken

Rullestolen /kryssrørmontasjen knepper ikke på plass i setet
- Stolen er fortsatt ny, dvs. setetrekket eller ryggstøtten er fortsatt ganske stivt. Dette vil mykes opp jo mer rullestolen brukes.

Rullestolen er vanskelig å legge sammen
- Den justerbare ryggen er strammet for mye. Løsne lett på ryggen.

Rullestolen knirker og skrangler
- Kontroller at alle bolter er festet som de skal; stram til om nødvendig (se avsnittet om Tiltrekkingsmoment)
- Smør de bevegelige delene med en liten mengde smøremiddel.

Rullestolen vakler
- Kontroller vinkelen på svinghjulene.
- Kontroller lufttrykket i dekkene.
- Kontroller om drivhjulene er justert forskjellig

12.0 Deponere /resirkulere materialer

MERK: Hvis du har fått låne rullestolen av en veldedighetsorganisasjon eller medisinsk institusjon, kan det være den ikke tilhører deg. Hvis du ikke lenger har behov for rullestolen, må du følge instruksjonene om hvordan du skal levere den tilbake til NAV/HMS som lånte den ut til deg.

Følgende informasjon beskriver materialene som er brukt i rullestolen, med henblikk på deponering eller resirkulering av stolen og dens emballasje.
I tillegg kan det være bestemte, lokale forskrifter om resirkulering og deponering som du må ta hensyn til når du deponerer rullestolen. (Forskriftene kan inkludere rengjøring eller dekontaminasjon av rullestolen for deponering).

Aluminium: Svinghjulsgafler, hjul, klesbeskytter, armlenrammer, benstøtter, kjørehåndtak
Stål: Festeanordninger, hurtigkoblinger
Plast: Håndtak, rørpropper, svinghjul, fotplater, armlenspads og 12-tommers hjul/dekk
Emballasje: Lavdensitets-polyetylenpose, pappkartong
Trekk: Vevd polyester med PVC-belegg og ekspandert brannhemmende skumgummi.

Deponering eller gjenvinning skal gjøres via en lisensiert agent eller på en autorisert avfallsplass. Alternativt kan rullestolen leveres inn hos forhandleren for deponering.

13.0 Merking

Merkingen er enten plassert på rammekrysset eller på det tverrgående rammerøret, samt på en merkelapp i brukerveiledningen. Merket viser den nøyaktige modellbetegnelsen samt annen teknisk informasjon. Vennligst oppgi følgende informasjon når du bestiller reservedeler eller bruker garantien:

- Serienummer
- Bestillingsnummer
- Måned/År

PRØVE

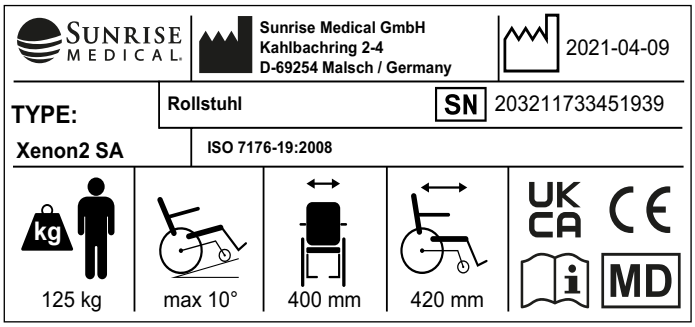

TYPE:	Produktnavn/SKU-nummer.
max X°	Maksimal sikkerhet i bakker med påmonterte tippesikringer, avhengig av rullestolinnstilling, samt brukerens kroppsholdning og fysiske evner.
XXX mm	Setebredde.
XXX mm	Dybde (maks).
XXX kg	Maksimal last
UK CA	UKCA-merking.
CE	CE-merking.
	Se brukermanualen
XXXX-XX-XX	Produksjonsdato.
SN	Serienummer.
MD	Dette symbolet betyr medisinsk utstyr.
	Produsents adresse
ISO 7176-19:2008	Kollisjonstestet i henhold til: ISO 7176-19:2008.
	Adresse til importør
UK RP	Ansvarlig person for Storbritannia
CH REP	Adresse til representant i Sveits

14.0 Teknisk informasjon

Maksimal vektgrense:
Xenon SA med brukervekt opp til **125 kg**
Setehøyder:
Valg av ramme, gafler og svinghjul, samt størrelsen på bakhjulene (610 mm (24")), (635 mm (25")), fastsetter hvilke høyder setet kan justeres til.
Total bredde:
Med standardhjul, inkludert tettmonterte drivringer:
- kombinert med aluminiumsklesbeskytter: SB + 170 mm
- kombinert med plastklesbeskytter: SB + 190 mm
- Den totale bredden vil reduseres med 20 mm ved bruk av ekstra smal drivringmontering.
- Med standardhjul, inkludert drivringer og 4°
- Cambring: SB + 250 mm

Total lengde:
910 mm med setedybde på 480 mm

Total høyde:
1120 mm med rygghøyde på 450 mm

Dimensjoner i sammenlagt stilling:
- med bakhjul, ca. 270 mm
- uten bakhjul, ca. 250 mm

Vekt i kg:
- Totalt fra 10,3 kg
- Transportvekt 7,8 kg
- Klesbeskytter (enhet) 1,3 kg
- Hjul (enhet) 2,2 kg

Rullestolen overholder følgende standarder:
1. Krav og testmetoder for holdbarhet (ISO 7176-8)

2. Krav til brannmotstand i polstrede deler i samsvar med ISO 7176-16 (EN 1021-1/2)

ISO 7010-M002
Du må lese igjennom bruksanvisningen! (Blått ikon)

Forord

Kære kunde,

Det glæder os meget, at du har valgt et førsteklasses produkt fra SUNRISE MEDICAL.

I denne brugervejledning kan du finde mange gode råd og idéer, som vil gøre din kørestol til en velkendt og pålidelig partner i dagligdagen.

Det betyder meget for Sunrise Medical at være i tæt kontakt med vores kunder. Derfor vil vi gerne holde dig informeret om nye og aktuelle produkter. At være i nær kontakt med vores kunder betyder, at vi tilbyder en hurtig og fleksibel service i tæt samarbejde med kunderne. Hvis du har brug for reservedele eller tilbehør til din kørestol eller hvis du blot har et spørgsmål, står vi klar til at rådgive dig.

Vi ser naturligvis helst, at du er tilfreds med vores produkter og services. Hos Sunrise Medical arbejder vi konstant på at forbedre vores produkter. Der kan derfor forekomme ændringer i udvalget af produkter, hvad angår udformning, teknologi og udstyr. Som følge heraf kan der ikke rejses erstatningskrav på baggrund af oplysninger eller illustrationer i denne brugervejledning.

SUNRISE MEDICAL's kvalitetsstyringssystem er godkendt i henhold til DIN EN ISO, ISO 13485 og ISO 14001.

Som producent erklærer SUNRISE MEDICAL hermed, at dette produkt overholder bestemmelserne i Forordning om medicinsk udstyr (2017/745).

BEMÆRK:
Generelle brugerråd.
Hvis disse anvisninger ikke følges, kan det resultere i personskade, beskadigelse af produktet eller skade på miljøet.

Bemærkning til brugeren og/eller patienten: Alvorlige hændelser, der opstår i forbindelse med enheden, skal indberettes til producenten og den kompetente myndighed i det medlemsland, hvor brugeren og/eller patienten bor.

B4Me særlige indretninger
Sunrise Medical anbefaler på det kraftigste, at brugeren læser og forstår alle oplysninger, der leveres sammen med B4Me produktet, før produktet anvendes første gang. Dette skal gøres for at sikre, at B4Me produktet fungerer efter producentens hensigt.

Sunrise Medical anbefaler ligeledes, at oplysningerne om produktet ikke bortskaffes, når de er blevet læst, men opbevares til fremtidig brug.

Kombinationer med medicinsk udstyr
Dette medicinske udstyr kan muligvis kombineres med andet medicinsk udstyr eller et andet produkt. Information om hvilke kombinationer, der er mulige, kan findes på SunriseMedical.dk. Alle aufgeführten Kombinationen wurden überprüft, um die grundlegenden Sicherheits- und Leistungsanforderungen gemäß Anhang I Nr. 14.1 der EU-Verordnung 2017/745 über Medizinprodukte zu erfüllen.

Vejledning om kombination, så som montering, kan findes på SunriseMedical.dk

Hvis du har spørgsmål vedrørende brugen af din kørestol, vedligeholdelse eller sikkerhed, bedes du kontakte din autoriserede SUNRISE MEDICAL-forhandler.

Såfremt der ikke findes en autoriseret forhandler i dit område, eller hvis du har yderligere spørgsmål, er du velkommen til at skrive eller ringe til os:

Sunrise Medical Aps
Mårkærvej 5-9
2630 Taastrup
Denmark
+45 70 22 43 49
info@sunrisemedical.dk
Sunrisemedical.dk

VIGTIGT:
DU MÅ IKKE BRUGE KØRESTOLEN FØR DU HAR LÆST OG FORSTÅET DENNE VEJLEDNING.

Anvendelse

Kørestole er udelukkende til brug for børn og voksne, der er gangbesværede eller bevægelseshæmmede, til deres personlige brug indendørs eller udendørs, enten som selvkørende, eller når de bliver hjulpet af en tredjepart (skubbet af en hjælper).

Den maksimale brugervægt (som omfatter brugeren og vægten af evt. tilbehør monteret på kørestolen) er angivet på det serienummermærkat, som findes på krydset eller stabiliseringsstangen under sædet.

Garantien gælder kun, såfremt produktet anvendes til de påtænkte formål og under de forudsætninger, der angives i denne vejledning. Kørestolens forventede levetid er 5 år. DER MÅ IKKE MONTERES UORIGINALE RESERVEDELE bortset fra den slags, som har Sunrise Medicals officielle godkendelse.

Anvendelsesområde

Indikationer
De mange forskellige monteringsmuligheder samt kørestolens modulbaserede konstruktion betyder, at denne kørestol er egnet til brugere, som er gangbesværede eller bevægelseshæmmede på grund af:

- Lammelse
- Tab af lemmer (benamputering)
- Deformiteter/misdannelser i benene
- Ledkontraktion/ledskader
- Sygdomme som f.eks. hjerte- eller kredsløbsproblemer, manglende balanceevne eller kakeksi, muskeldystrofi, hemiplegi. Desuden er kørestolen egnet til ældre personer, som stadig har kræfter i overkroppen.

Kontraindikationer
Kørestolen må ikke anvendes uden ledsager i tilfælde af:

- Perceptionsforstyrrelse
- Ubalance
- At begge arme mangler, hvis vedkommende ikke understøttes af en omsorgsperson
- Ledkontraktur eller ledskade på begge arme
- Nedsat siddefunktion

BEMÆRK:
Bemærk venligst, at kørsel med kørestol kræver tilstrækkelige kognitive, fysiske og synsevner. Brugeren skal være i stand til at vurdere følger af handlinger under betjening af kørestolen og, om nødvendigt, korrigere dem. Disse egenskaber og sikker brug af de ekstra monterede komponenter kan ikke vurderes af Sunrise Medical som producent. Vi kan ikke påtage os noget ansvar for eventuelle skader som følge heraf.

Se betjeningsvejledningen til kørestolen og de ekstra monterede komponenter. Instruér brugeren i sikker brug af kørestolen og de ekstra monterede komponenter. Informér brugere om specifikke advarsler, der skal læses, forstås og overholdes.

Inden man henviser til en bestemt kørestolsmodel, bør man tage hensyn til brugerens kropsstørrelse og vægt samt personens fysiske og psykiske helbred, alder, boligforhold
og omgivelser.

DANSK

Indholdsfortegnelse

Forord **38**
Anvendelse **39**
Anvendelsesområde **39**
1.0 Generelle oplysninger om sikkerhed og kørselsbegrænsninger **41**
2.0 Transportmuligheder **44**
3.0 Garanti **46**
4.0 Håndtering **47**
5.0 Lynkoblingsaksler **48**
6.0 Indstillinger **49**
6.1 Vippepedaler 49
6.2 Bremser 49
6.3 Fodstøtter 50
6.4 Sædestyring 53
6.5 Svinghjul 55
6.6 Ryglæn 56
6.7 Hovedstøtter 57
6.8 Sporing af hjul 58
6.9 Sidestykker 59
6.10 Skubbehåndtag 60
6.11 Stokkeholder 61
6.12 Antitipstøtter 61
6.13 Stabiliseringsstang 62
6.14 Transithjul 62
6.15 Hoftesele 63
7.0 Daglige eftersyn 65
8.0 Dæk og montering **65**
9.0 Vedligeholdelse og rengøring **65**
10.0 Fejlsøgning **66**
12.0 Bortskaffelse/Genbrug af materialer **66**
13.0 Navnemærkat **67**
14.0 Tekniske specifikationer **67**

Forklaringer

3.1 Forklaringer på advarselstekster brugt i denne vejledning

Tekst	Forklaring
⚠ **RISIKO!**	Gør brugeren opmærksom på mulig risiko for alvorlig personskade eller livsfare, hvis det viste råd ikke overholdes
⚠ **ADVARSEL!**	Gør brugeren opmærksom på mulig risiko for personskade, hvis det viste råd ikke overholdes
⚠ **VIGTIGT!**	Gør brugeren opmærksom på mulig risiko for beskadigelse af kørestolen og dens udstyr, hvis det viste råd ikke overholdes
BEMÆRK:	Generelle råd eller oplysninger om bedste fremgangsmåde
	Henviser til yderligere dokumentationsmateriale

BEMÆRK:
- De kørestole, der er vist og beskrevet i denne brugervejledning, er muligvis ikke nøjagtigt magen til din egen model. Alle instruktionerne er relevante, uanset de forskellige detaljer.
- Yderligere oplysninger og sikkerhedsanvisninger kan rekvireres hos din autoriserede forhandler.
- Producenten forbeholder sig ret til at ændre enhver form for vægtangivelser, mål eller andre tekniske data indeholdt i denne vejledning uden forudgående varsel. Alle tal, mål og kapaciteter vist i denne vejledning er omtrentlige og udgør altså ikke tekniske specifikationer.

BEMÆRK:
- Skriv adresse og telefonnummer på din lokale servicerepræsentant i det blanke felt.
- I tilfælde af funktionssvigt bør du kontakte vedkommende og give dem alle relevante oplysninger om problemet, så de hurtigst muligt kan hjælpe dig.

Forhandlerunderskrift- og stempel

1.0 Generelle oplysninger om sikkerhed og kørselsbegrænsninger

BEMÆRK:
- I visse konfigurationer kan kørestolen være bredere end 700 mm. Hvis det er tilfældet, vil det under visse omstændigheder ikke være muligt at bruge nogle eller alle tilgængelige flugtveje i en bygning.
- Hvis kørestolskonfigurationen har en bredde, der overstiger 700 mm, kan det være vanskeligt eller umuligt at anvende de offentlige transportmidler.

Kørestolen er udviklet og konstrueret således, at den yder maksimal brugersikkerhed. Gældende internationale sikkerhedsstandarder er opfyldt. Ikke desto mindre kan brugere komme til skade ved forkert brug af kørestolen. Af sikkerhedsmæssige grunde skal nedenstående regler overholdes.

Uautoriserede eller ukorrekte tilpasninger eller justeringer øger risikoen for ulykker. Som kørestolsbruger er du en del af den daglige trafik på veje og fortove, ligesom alle andre trafikanter. Derfor vil vi gerne minde dig om, at du dermed skal overholde alle gældende færdselsregler.
Vær forsigtig, når du anvender kørestolen første gang. Lær kørestolen at kende.

Følgende bør kontrolleres hver gang, inden kørestolen anvendes:
- Quick-release aksler på baghjulene
- Velcro på sæde og ryg
- Dæk, dæktryk og bremser.

Fig. A

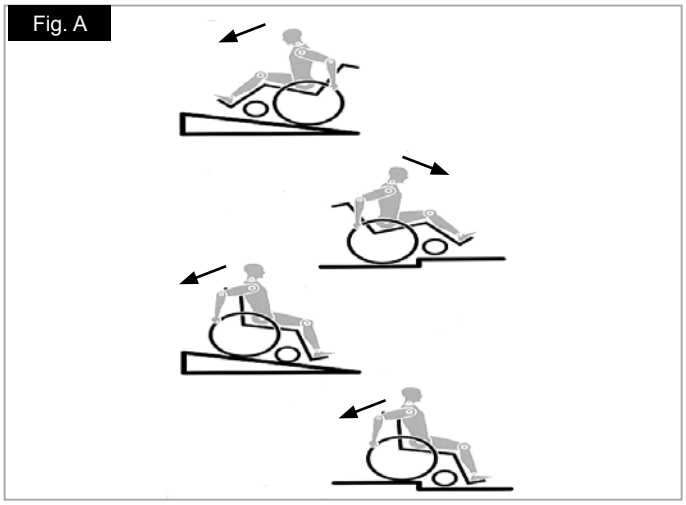

Inden der foretages justeringer af kørestolen, er det vigtigt, at man læser det pågældende afsnit i brugervejledningen.

Huller i vejen eller ujævne overflader kan forårsage, at kørestolen tipper, især ved kørsel op eller ned ad bakker. Læn dig altid forover, når du kører forlæns op over et trin eller op ad en skråning.

RISIKO!

- Man må ALDRIG overskride den maksimale belastning på 125 kg som gælder for brugeren samt eventuelle ting, der transporteres på kørestolen. Bemærk, at vægtoplysninger for konfigurationer med lettere enkeltdele er angivet separat. Hvis den maksimale belastning overskrides, kan dette medføre skader på kørestolen samt risiko for, at du falder ud, at kørestolen vælter, eller at du mister kontrollen, hvorved du selv og andre kan udsættes for alvorlige personskader.

- Ved transport i et køretøj udstyret specielt til handicapbrug skal passagererne for så vidt muligt altid bruge de fastmonterede sæder og forsvarlige sikkerhedsseler i køretøjet. Det er kun ved at følge denne metode, at man kan sikre passagereren bedst mulig beskyttelse i tilfælde af biluheld. Under forudsætning af, at der anvendes sikkerhedsudstyr, som forhandles af SUNRISE MEDICAL, samt et sikkerhedssystem udformet specielt til dette formål, kan letvægtskørestole anvendes som sæde ved handicaptransport i særligt indrettede motorkøretøjer. (Yderligere oplysninger findes i kapitlet “Transport”).
- For at undgå, at kørestolen vælter, eller at der opstår andre farlige situationer, bør du altid øve dig i brugen af den nye kørestol på en jævn kørselsflade med godt udsyn.
- Denne kørestol må kun bruges af én person ad gangen. Enhver anden form for anvendelse er ikke i overensstemmelse med det beregnede formål.
- Undgå brug af fodpladerne ved ind- og udstigning af kørestolen. Fodpladerne bør slås op og svinges så langt ud til siden som muligt, inden du stiger ud eller ind.
- Afhængigt af svinghjulenes diameter og indstilling samt kørestolens tyngdepunkt kan det forekomme, at svinghjulene begynder at slingre ved høje hastigheder. Dermed risikerer man, at svinghjulene blokeres, og at kørestolen tipper forover. Sørg derfor for, at svinghjulene er justeret korrekt (se kapitlet "Svinghjul").
- Det er desuden særligt vigtigt, at man ikke kører på skråninger, hvis bremserne ikke er aktiveret. Kør med nedsat hastighed. Dette produkt er testet til en maksimal hastighed på 10 km/t. Ved højere hastigheder kan der, afhængigt af kørestolens konfiguration og/eller brugerens fysiske tilstand eller evner, opstå uventet slingren i svinghjulene. Dette medfører risiko for personskade på brugeren.
- Hvis man kører sidelæns på en hældning eller skråning, kan det forøge risikoen for, at kørestolen tipper sidelæns.

- Sørg for at afprøve, hvad der sker, når ændringer af tyngdepunktet påvirker kørestolens balance, f.eks. op og ned ad skråninger eller ved kørsel over forhindringer. Dette bør altid udføres med hjælp fra en erfaren ledsager.
- Det anbefales desuden, at uerfarne brugere anvender tipsikringer.
- Tipsikringer monteres for at forhindre, at kørestolen tipper bagover, uden at man har kontrol over den. De bør under ingen omstændigheder anvendes i stedet for transithjul eller ved transport af en passager i en kørestol, hvor baghjulene er afmonteret.
- I forbindelse med indstillinger i yderposition (f.eks. hvis baghjulene sidder så langt fremme som muligt), hvor brugeren ikke har den rette kropsholdning, risikerer man, at kørestolen vælter selv på jævne kørselsflader.
- Sørg for at læne overkroppen fremad ved kørsel op ad skråninger og trin.
- Sørg for at læne overkroppen tilbage ved kørsel ned af skråninger og trin.
- Der må ikke hænges tunge varer, som for eksempel indkøbsposer eller rygsække på kørestolens skubbehåndtag, nakkestøtte eller ryglæn.
- Dette kan ændre balancepunktet, og der er risiko for at kørestolen tipper bagover.
- Når du rækker ud efter noget (hvad enten det befinder sig foran, ved siden af eller bag ved kørestolen), skal du altid sørge for, at du ikke læner dig for langt ud, idet en eventuel ændring af tyngdepunktet medfører risiko for, at kørestolen tipper eller vælter.
- Sørg altid for at anvende kørestolen på forsvarlig vis. F.eks. bør du altid undgå at køre ind mod eller over forhindringer (såsom trin og kantsten) uden at bremse imens, og du bør ikke køre hjulene hårdt ned i huller, mellemrum o.l.
- Kørsel på trapper bør kun ske med hjælp fra en ledsager. Der findes særligt udstyr til hjælp med f.eks. kørsel på ramper eller af og på kørestolslifte, som bør anvendes. Hvis der ikke er egnet udstyr til rådighed, skal kørestolen tippes bagover og skubbes hen over forhindringen (dette kræver 2 ledsagere).
- Normalt bør enhver form for tipsikringer, som er monteret på kørestolen, indstilles forud for forcering af trin o.l., så de ikke kan komme i kontakt med forhindringen. I modsat fald risikerer man at komme alvorligt til skade, hvis kørestolen vælter. Efter forceringen skal tipsikringerne indstilles, så de sidder i den rette position igen.
- Sørg for, at ledsageren kun holder i kørestolen ved hjælp af de dele, der sidder forsvarligt fast (dvs. ikke fodstøtterne eller sidestykkerne).
- Når man anvender kørestolslift, skal man sørge for, at eventuelle påmonterede tipsikringer er placeret, så de ikke rager ud over platformen.
- Brems din kørestol på en ujævn overflade, eller ved forflytning til og fra kørestolen (f.eks. ind og ud af en bil)
- Hvis brugerens ben er amputeret ved låret, skal der anvendes anti-tipsikringer.
- Se efter, om dæktrykket er korrekt, inden du begynder at køre. I baghjul bør det være mindst 3,5 bar (350 kPa). Det maksimale tryk er angivet på dækket.
- Knæledsbremserne fungerer kun, hvis der er tilstrækkelig højt dæktryk, og indstillingerne er udført korrekt (se kapitlet "Bremsehåndtag").
- Bremserne er ikke beregnet til at låse hjulene på kørestolen. De er kun monteret for at sikre, at kørestolen ikke pludselig begynder at køre af sig selv. Når du stopper på en ujævn overflade, bør du altid bremse kørestolen for at undgå, at den kører af sig selv. Slå altid begge bremser til, da kørestolen ellers kan tippe.
- Bremserne er ikke beregnet til at bremse en kørestol i bevægelse.
- Gør altid brug af elevatorer og ramper. Hvis de ikke findes på steder, hvor det er relevant, bør du bede en ledsager om hjælp. Kørestolen må kun løftes i de dele, der er forsvarligt monteret. Hvis der er monteret tipsikringer skal disse fjernes/drejes væk inden løftet. Kørestolen må kun skubbes og aldrig løftes, hvis der sidder en person i den.
- Hvis sædet og rygpolstringen er beskadiget, skal de udskiftes med det samme.
- Du må ikke løfte eller bære kørestolen ved hjælp af rygrørene eller skubbehåndtagene.
- Der må ikke monteres noget uautoriseret elektronisk udstyr, drevet eller mekanisk betjent bevægelsesdrev, håndgreb eller andre anordninger, som ændrer kørestolens tilsigtede formål eller struktur.
- Alle kombinationer med andet medicinsk udstyr skal godkendes af Sunrise Medical.
- Vær ekstra forsigtig i nærheden af åben ild, især glødende cigaretter. Sædet og rygpolstringen er fremstillet af materialer, som let kan antændes.
- Ved transport i et køretøj udstyret specielt til handicapbrug skal passagererne for så vidt muligt altid bruge de fastmonterede sæder og forsvarlige sikkerhedsseler i køretøjet. Det er kun ved at følge denne metode, at man kan sikre passagereren bedst mulig beskyttelse i tilfælde af biluheld. Under forudsætning af, at der anvendes sikkerhedsudstyr, som forhandles af SUNRISE MEDICAL, samt et

sikkerhedssystem udformet specielt til dette formål, kan letvægtskørestole anvendes som sæde ved handicaptransport i særligt indrettede motorkøretøjer. (Yderligere oplysninger findes i kapitlet "Transport").
- Sørg altid for, at lynkoblingsakslerne på baghjulene er indstillet korrekt og er forsvarligt fastlåst. Hvis knappen på lynkoblingsakslen ikke er trykket ind, kan baghjulet ikke tages af.
- Især ved brug af drivringe i letvægtsmetal er der risiko for, at man brænder fingrene ved hårde opbremsninger, eller når der bremses på lange skråninger.
- Hvis kørestolen udsættes for direkte sollys i lang tid, kan dele af kørestolen (f.eks. stel, benstøtter, bremser og sidestykke) blive varme (>41 °C).
- For at undgå skader på hænderne bør man lade være med at gribe mellem egerne eller mellem baghjulet og bremsen, mens kørestolen er i bevægelse.
- Når kørestolen anvendes udendørs, bør man altid bære læderhandsker for at få et bedre greb og beskytte hænderne mod snavs og overopvarmning.
- Kørestolen må ikke anvendes på skråninger > 10°.
- Den maksimale hældningsgrad for sikker kørsel på skråninger er dynamisk, dvs. den afhænger af kørestolskonfigurationen, brugerens fysiske evner samt den måde, brugeren kører på. Eftersom brugerens fysiske evner og måde at køre på er forskellige fra person til person, kan den maksimale hældningsgrad for sikker kørsel ikke angives her. Hældningsgraden skal derfor fastslås af brugeren selv med hjælp fra en ledsager for at undgå, at kørestolen tipper på skråninger. Det anbefales på det kraftigste, at uerfarne brugere får monteret tipsikringer på kørestolen.
- Kørestolen må ikke anvendes på mudrede eller isglatte kørselsflader.
- Kørestolen må ikke anvendes på steder, hvor der ikke er adgang for fodgængere.
- Ved alle bevægelige dele, er der en naturlig risiko for at fingrene kommer i klemme. Du bedes håndtere den med forsigtighed.
- Kørestolen bør ikke anvendes i stærk regn, i sne eller glat føre, eller hvor kørselsfladen er i uforsvarlig stand.
- Kørestolen må ikke anvendes i farlige omgivelser.

⚠ADVARSEL!

KVÆLNINGSFARE – Dette mobilitetshjælpemiddel bruger små dele, som under visse omstændigheder kan udgøre en kvælningsrisiko for små børn.

BEMÆRK: Yderligere oplysninger og sikkerhedsanvisninger kan rekvireres hos din autoriserede forhandler.

BEMÆRK:
- Bremsernes funktion, såvel som de generelle køreegenskaber, afhænger af dæktrykket. Kørestolen føles betydeligt lettere og er nemmere at manøvrere, når baghjulene er pumpet ordentligt op, og der er samme dæktryk i begge hjul.
- Sørg for, at der er slidbanemønster nok på alle dækkene!
- Husk, at du til enhver tid skal overholde de gældende færdselsregler, når du færdes i offentlig trafik.
- Når du færdes i mørke, bør du altid være iført lyst tøj eller tøj med reflekser, så du bedre kan ses. Sørg for, at reflekserne i hver side og bag på kørestolen er fuldt synlige. Det anbefales også, at du monterer en egentlig lygte på kørestolen.
- Pas altid på, at du ikke får fingrene i klemme, når du arbejder med eller justerer kørestolen!
- De kørestole, der er vist og beskrevet i denne brugervejledning, er muligvis ikke nøjagtigt magen til din egen model. Dog er alle vejledninger stadig fuldt ud relevante uanset de forskellige detaljer, der måtte være.
- Producenten forbeholder sig ret til at ændre enhver form for vægtangivelser, mål eller andre tekniske data indeholdt i denne vejledning uden forudgående varsel. Alle tal, mål og kapaciteter vist i denne vejledning er omtrentlige og udgør altså ikke tekniske specifikationer.
- Justeringer af kørestolen, især justeringer af sikkerhedsrelaterede komponenter, for eksempel bremser, tipsikringer og ryglæn skal foretages af en autoriseret forhandler.
- Hvis man benytter tilføjet mobilt udstyr, som håndcykler, strømført udstyr osv., skal man sikre, at kørestolen er udstyret med de korrekte svinghjulsgafler til sådan brug.

Brugstid
- Produktets forventede levetid er 5 år.

2.0 Transportmuligheder

⚠ **RISIKO!**
Hvis dette påbud ikke overholdes, er der risiko for alvorlige personskader eller livsfare!
Sørg for, at din kørestol er egnet til at transportere kørestolsbrugeren i et køretøj. Symbolerne på produktmærkatet vil hjælpe dig med at identificere, om din kørestol er kollisionstestet og derfor egnet til at transportere brugeren i et køretøj:

Kollisionstestet

Ikke kollossionstestet

Transport af kørestolen i et køretøj:

En kørestol, der er fastspændt i et køretøj, giver ikke samme sikkerhed og beskyttelse under transporten, som hvis man bruger køretøjets faste sæder og sikkerhedsseler. Det anbefales altid, at brugeren flyttes over i køretøjets faste sæder. Vi erkender imidlertid, at det ikke altid er praktisk muligt at flytte brugeren. Under sådanne omstændigheder, hvor det er nødvendigt, at brugeren transporteres siddende i kørestolen, skal følgende råd overholdes nøje:

1. Sørg for at få bekræftet, om køretøjet er monteret med det rette udstyr til transport af en passager i kørestol, og om ind- og udgangsforholdene passer til den type kørestol, du anvender. Køretøjets bund skal være kraftig nok til at bære den samlede vægt af brugeren, kørestolen og evt. tilbehør.
2. Der bør være plads nok rundt om kørestolen til, at man let kan komme til at fastgøre, stramme og løsne såvel bespændingssystemet som sikkerhedsselerne.
3. Med brugeren siddende i kørestolen skal den placeres i kørselsretningen og fastspændes ved hjælp af kørestolsbespænding samt et sikkerhedsselesystem til brugeren (hvor både fastspændings- og sikkerhedsselesystemet opfylder kravene i ISO 10542 eller SAE J2249) i henhold til producentens vejledning for brugen af pågældende systemer.
4. Kørestolen er ikke afprøvet til at placeres i andre retninger i et køretøj, og den må derfor under ingen omstændigheder transporteres i sidelæns retning (Fig. a).
5. Kørestolen skal spændes fast ved hjælp af et 4-punktssystem til kørestolsbespænding, som opfylder kravene i ISO 10542 eller SAE J2249. Disse systemer omfatter ikke-justerbare remme foran og justerbare remme bagpå, som normalt fastgøres ved hjælp af karabinhager eller S-kroge samt spænder med han- og hun-dele. Disse bespændingssystemer består normalt af 4 individuelle remme, som fastgøres til hvert hjørne af kørestolen.
6. Bespændingssystemet bør monteres på selve kørestolsstellet som illustreret på næste side og må altså ikke føres rundt om påmonterede dele eller tilbehør såsom hjulenes eger, bremser eller fodstøtterne.
7. Fastspændingsselerne bør monteres så nær ved en 45° vinkel som muligt og derefter spændes forsvarligt i henhold til producentens vejledning.
8. Der må ikke foretages ændringer eller erstatninger på kørestolens fastspændingspunkter eller de strukturelle dele og stellets komponenter før du har rådført dig med producenten. I modsat fald kan en Sunrise Medical-kørestol ikke længere betragtes som egnet til transport i et køretøj.
9. Kørestolsbrugeren skal fastspændes med såvel hofte- som skulderseler. Dermed nedsættes risikoen for, at vedkommende slår hovedet eller brystkassen mod andre dele af køretøjet samt risikoen for andre alvorlige skader på brugeren og andre personer i køretøjet. (Fig. B) Skulderselen skal monteres på B-søjlen i køretøjet - i modsat fald udsættes brugeren for øget risiko for alvorlige skader.
10. Hvor der er behov for en hovedstøtte, når brugeren bliver transporteret i kørestolen som et sæde i et køretøj, skal der installeres en hovedstøtte, der er egnet til transport, og som positioneres korrekt under transport af kørestolsbrugeren.
11. Udstyr beregnet til kropsstøtte (f.eks. hofteremme eller hofteseler) må ikke bruges til fastspænding i køretøjet og må især ikke anvendes som den eneste form for fastspænding af kørestolsbrugeren under transport i et køretøj, medmindre udstyret er godkendt og mærket i henhold til ISO 7176-19 eller SAE J2249.

Fig.A

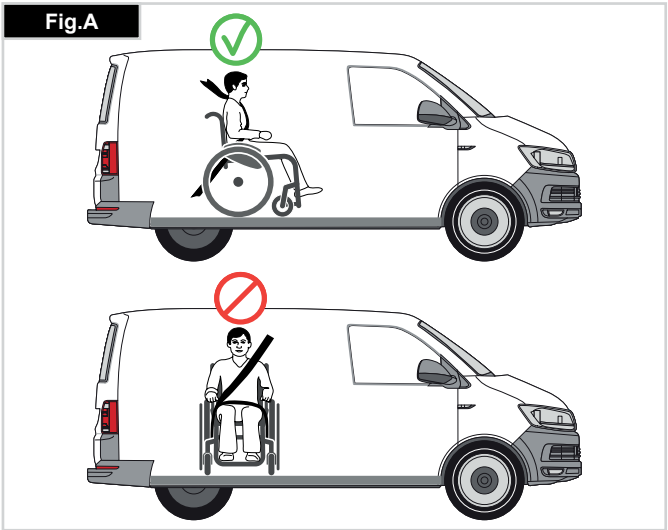

Fig.B

Transportmuligheder fortsat

12. Kørestolsbrugerens sikkerhed under transporten afhænger af, hvor omhyggeligt arbejdet udføres af den person, der er ansvarlig for at fastgøre kørestolsbespændingen, og de skal have modtaget relevante instruktioner og/eller oplæring i anvendelsen.
13. Man bør for så vidt muligt afmontere alt hjælpeudstyr fra kørestolen og opbevare det på sikker afstand af kørestolen, f.eks.:
stokke, krykker, løse puder og bordplader.
14. Benstøtter med hævefunktion eller leddelt indstillling bør ikke anvendes i hævet position under transport af kørestol og bruger, hvis der samtidig anvendes kørestolsbespænding samt et sikkerhedsselesystem til fastspænding af kørestolsbrugeren.
15. Ryglæn med tilbagelæning bør indstilles i opretstående position.
16. De manuelle bremser skal slås til, så de griber forsvarligt fast i dækkene.
17. Sikkerhedsseler skal monteres på B-søjlen i køretøjet. Pas på, at selen ikke holdes væk fra kroppen på grund af kørestolskomponenter såsom armlæn eller hjul, der kan sidde i vejen for selen.

Vejledning i fastspænding af kørestolsbrugeren:

1. Hofteselen skal bæres lavt hen over den forreste del af bækkenet, så hofteselens vinkel ligger inden for det optimale område på 30-75° i forhold til vandret.
Ideelt bør man forsøge at opnå en mere skråtstillet (dvs. større) vinkel inden for det optimale område, dvs. tæt på, men aldrig større end 75°. (Fig. C).
2. Skulderselen skal sidde korrekt ned over skulderen og skråt hen over brystkassen som vist på billedet (Fig. D og E).
Sikkerhedsselerne skal strammes så meget, som det kan lade sig gøre uden at det føles ubehageligt for brugeren.
Sikkerhedsselernes remme må ikke være snoet under brug.
Skulderselen skal sidde korrekt ned over skulderen og skråt hen over brystkassen som vist på billedet (Fig. D og E).

3. Kørestolens fastgøringspunkter findes på den indre del af det forreste stel, lige over svinghjulet og det bageste sidestel. Selerne monteres rundt om sidestellene på det punkt, hvor de vandrette og lodrette stelrør krydser hinanden. (Se Fig. G - H)
4. Symbolet for fastgøring (Fig. F) på kørestolsstellet viser, hvor fastspændingsremmene skal placeres. Remmene skal strammes efter, når de forreste remme er monteret for at holde kørestolen på plads.

BRUGER DER VEJER MINDRE END 22 kg
Når den bruger, der transporteres, er et barn, der vejer mindre end 22 kg, og det involverede køretøj har mindre end otte (8) siddende passagerer, anbefales det, at barnet overføres til et UNCE Regulation 44-kompatibelt børnesikkerhedssystem (CRS).
Denne type børnesikkerhedssystem giver passageren et mere effektivt sikkerhedssystem end det traditionelle 3-punkts sikkerhedssystem, og nogle CRS-systemer omfatter yderligere holdningsstøtte, der hjælper med at bevare barnets siddestilling.
Forældre eller plejere kan i nogle tilfælde overveje muligheden for, at deres barn bliver i kørestolen under transporten på grund af barnets kropsholdningskontrol og kørestolens indstillinger.
I sådanne tilfælde anbefaler vi, at dit professionelle sundhedspersonale og relevante kompetente personer udfører en risikovurdering.

Transportmuligheder – bespændingssystemets placering på kørestolen

Kørestolen er fastgjort ved hjælp af forhjulenes bespændingssystem. (Fig. G).
Placering af kørestolens bageste bespændingssystem (Fig. H).

Fig.C

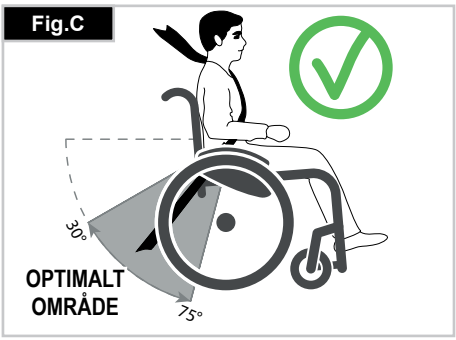

Fig.E

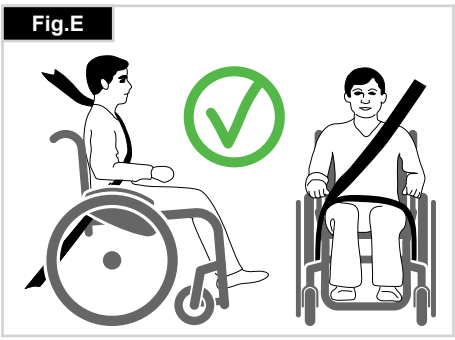

Fig. G

Fig.D

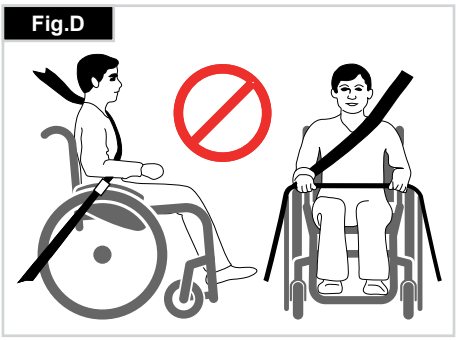

Fig.F

Fig. H

3.0 Garanti

DENNE GARANTI INDSKRÆNKER IKKE DINE RETTIGHEDER I HENHOLD TIL KØBELOVEN.

Sunrise Medical* yder en garanti til sine kunder, som anført i garantibetingelserne for kørestole, der dækker det følgende.

Garantibetingelser:

1. Hvis en del eller dele af kørestolen har brug for reparation eller udskiftning på grund af en produktions- og/eller materialefejl bliver den berørte del repareret eller udskiftet gratis inden for 24 måneder. For produktions- og/eller materialefejl på stellet eller krydsstellet, kan reparation eller erstatning ske op til 5 år efter levering. Garantien dækker kun produktionsfejl.

2. For at håndhæve garantien, skal du kontakte Sunrise Medicals kundeservice med de nøjagtige oplysninger om problemet. Såfremt du anvender kørestolen uden for din Sunrise Medical-servicerepræsentants område, skal reparationer og udskiftninger udføres af en anden part anvist af producenten. Kørestolen skal repareres af en Sunrise Medical autoriseret servicemedarbejder.

3. For dele, som er blevet repareret eller udskiftet inden for garantien, giver vi en garanti i overensstemmelse med disse garantivilkår for kørestolens resterende garantiperiode i henhold til punkt 1).

4. Originale reservedele, der er blevet monteret på kundens regning, er dækket af en garanti på 12 måneder (efter montering) i overensstemmelse med garantibetingelserne i denne brugervejledning.

5. Erstatningskrav fra denne garanti kan ikke forekomme, for reparationer eller udskiftninger på kørestolen på grund af følgende årsager:

   a. Almindelig slitage, som omfatter batterier, armlænspuder, polstring, dæk, bremseklodser osv.
   b. Hvis produktet overbelastes. Se EF-etiketten vedrørende den maksimale brugervægt.
   c. Produktet eller delen ikke er blevet vedligeholdt i henhold til producentens anbefalinger som angivet i brugervejledningen og/eller den tekniske vejledning.
   d. Der er anvendt andet tilbehør end det, der er angivet som originalt tilbehør fra producentens side.
   e. Kørestolen eller delen er beskadiget som følge af misligholdelse, uheld eller uhensigtsmæssig brug.
   f. Ændringer/modificeringer er blevet foretaget på kørestolen eller dele, der afviger fra producentens specifikationer.
   g. Hvis der er foretaget reparationer, inden kundeservice er blevet informeret om problemerne.

6. Denne garanti er omfattet af loven i det land, hvor produktet blev købt af Sunrise Medical*

* Betyder den Sunrise Medical-forhandler, hvorfra produktet blev købt.

Ekstra bemærkninger kun til Australien:

i. Angående varer, der leveres af Sunrise medical Pty Ltd i Australien, er vores varer omfattet af en garanti fra Sunrise Medical, der ikke kan udvides i henhold til den australske forbrugerlovgivning.
ii. Du er berettiget til at få produktet udskiftet eller få det refunderet i tilfælde af alvorlige mangler og til kompensering af eventuelle forventede tab eller skader.
iii. Du er også berettiget til at få varerne repareret eller udskiftet, hvis varerne ikke er af acceptabel kvalitet, og fejlen ikke udgør en større fejl.
iv. De fordele, som du opnår i denne garanti, skal tillægges dine andre rettigheder og retsmidler i henhold til lovgivningen i forbindelse med de produkter, som denne garanti omfatter.

4.0 Håndtering

Sådan foldes kørestolen sammen

Start med at fjerne siddepuden fra kørestolen, og slå så fodpladen (i ét stykke) eller de individuelle fodplader op. Tag fat i selen eller sæderørene (Fig. 4.1) på midten, fra bagsiden, og træk opad indtil foldebeslaget (Fig. 4.2) klikker på plads.

Transport

Flytning af kørestolen bør foretages, mens den er klappet sammen, idet man løfter kørestolen i den forreste del af tværstiveren og skubbehåndtagene.

Sådan foldes kørestolen ud

Skub foldebeslagets udløserhåndtag (Fig. 4.3) nedad og skub begge halvdele af stellet fra hinanden. Tryk derefter ned på sæderørene (se illustrationen). Dermed er kørestolen foldet ud. Sæderørene skal nu klikkes på plads i plastsadlen. Dette kan gøres lettere ved, at man vipper kørestolen lidt til en af siderne, så vægten tages af det ene baghjul. **Pas på, at du ikke får fingrene i klemme i tværstivermontagen.** Montér siddepuden. (Fig. 4.4).

Sådan sætter du dig i kørestolen uden hjælp (Fig. 4.5)
- Skub kørestolen hen mod en væg eller et tungt møbel.
- Slå bremserne til.
- Slå fodpladerne op.
- Du kan nu lade dig sænke ned i kørestolen.
- Slå fodpladerne ned igen, og anbring fødderne, så de sidder foran hælstropperne.

Sådan rejser du dig fra kørestolen uden hjælp (Fig. 4.6)
- Slå bremserne til.
- Slå fodpladerne op ved hjælp af den ene fod
- Med den ene hånd på armlænet skal brugeren nu bøje sig
- og let fremad, for at bringe kroppens vægt fremad på sædet, og anbring så begge fødder forsvarligt på jorden, en fod foran den anden, og skub dig så op i stående stilling.

⚠ADVARSEL!

- Stå ikke på fodpladerne under ind- eller udstigning. Kørestolen kan tippe fremad, hvis man står på fodpladerne.
- Anbring altid fødderne sikkert på jorden ved ind- eller udstigning af kørestolen.
- Du skal altid aktivere bremserne, når du stiger ind eller ud af kørestolen.

Fig. 4.1

Fig. 4.2

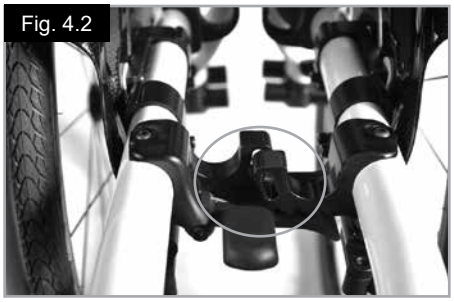

Fig. 4.3

Fig. 4.4

Fig. 4.5

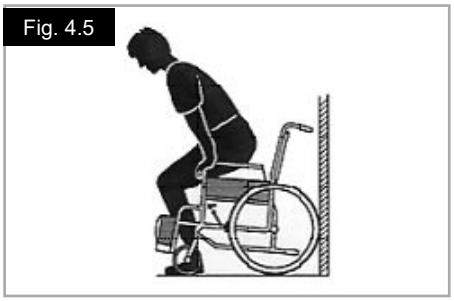

Fig. 4.6

DANSK

5.0 Lynkoblingsaksler

Lynkoblingsaksler på baghjulene

Baghjulene er forsynet med lynkoblingsaksler. Hjulene kan derfor monteres eller afmonteres uden brug af værktøj. Hjulet afmonteres ganske enkelt ved et tryk på knappen til lynkobling på akslen, hvorefter hjulet trækkes af akslen. (Fig. 5.1).

Lynkobling til quadri-/tetraplegikere

- Løft udløsningshåndtaget (1) op. Udtagning af quick release-akslerne og/ eller hjulene.
- Når hjulene/lynkoblingsakslerne er blevet sat tilbage på stolen, skal udløsningshåndtaget slås ned igen.
- Du skal altid sørge for at udløsningsmekanismen er lukket og låst fuldstændigt, inden du begynder at bruge kørestolen (Fig. 5.2).

Fig. 5.1

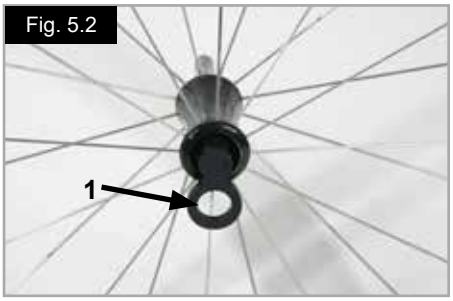

Fig. 5.2

⚠ADVARSEL!

- Lynkoblingsknappen på akslen skal holdes nede, mens akslen skubbes på plads i stellet for at montere baghjulene. Giv slip på knappen igen for at låse akslen på plads. Lynkoblingsknappen fastlåses igen i udgangspositionen.
- Risiko for personskade. Pas på ikke at få fingrene i klemme i det roterende hjul. Stop altid hjulrotation, før hjulene fjernes.

6.0 Indstillinger

6.1 Vippepedaler

Vippepedalen bruges af ledsagere til at skubbe en kørestol over en forhindring. Der skal trædes på pedalen for at skubbe kørestolen over en kantsten, et trin eller lignende (Fig. 6.1.1).

6.2 Bremser

⚠**VIGTIGT!**

Bremsefunktionen kan påvirkes, hvis bremserne er forkert monteret og/eller justeret, eller hvis dæktrykket er for lavt.

Bremser

Din kørestol er udstyret med to sæt bremser. De aktiveres med direkte kontakt til dækkene. Bremserne aktiveres ved at skubbe begge bremsearme fremad, så de støder mod stopklodserne. Bremserne frigøres ved at skubbe bremsearmene tilbage til udgangspositionen.

Følgende medfører nedsat bremsefunktion:
• Slidte dæk
• For lavt dæktryk
• Våde dæk
• Forkert indstilling af bremserne.

Bremserne er ikke beregnet til at bremse en kørestol i bevægelse. Bremserne må derfor aldrig bruges til at bremse kørestolen, mens den er i bevægelse. Brug altid drivringene til at bremse kørestolen. Sørg for, at afstanden mellem dæk og bremser opfylder de angivne specifikationer. Afstanden justeres ved at løsne skruen, hvorefter den passende afstand kan indstilles. Spænd derefter skruen
(Fig. 6.2.1 og 6.2.2).

⚠**VIGTIGT!**

Efter justering af baghjulene bør afstanden til bremserne kontrolleres og om nødvendigt justeres.

Bremsehåndtagets forlænger

Ved brug af forlængeren kræves der kun et minimum af kræfter til betjening af bremserne.
Bremsearmens forlænger er skruet fast til bremserne. Hvis den hæves kan den drejes fremad (Fig. 6.2.3).

⚠**VIGTIGT!**

Hvis bremsen monteres for tæt på hjulet, bliver kørestolen sværere at betjene. Dette kan medføre, at forlængeren til bremsearmen knækker.

Fig. 6.1.1

Fig. 6.2.1

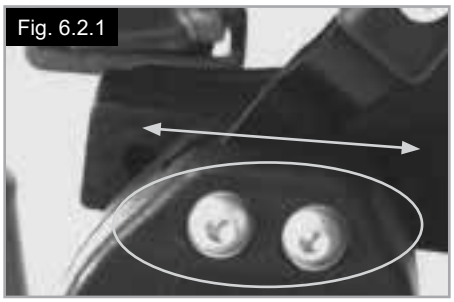

Fig. 6.2.2

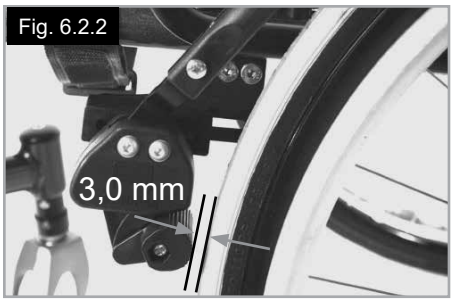

Fig. 6.2.3

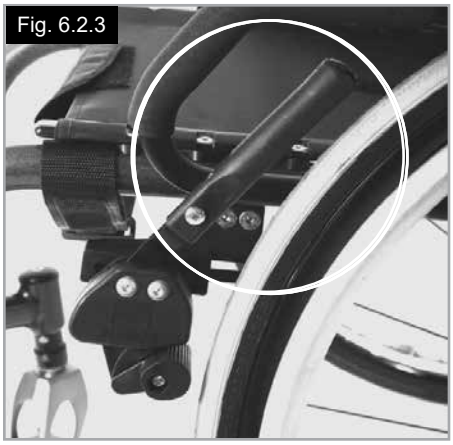

DANSK

⚠ADVARSEL!

Hvis brugeren overbelaster forlængeren ved at støtte sig til den under en forflytning, vil bremsearmen knække! Vandsprøjt fra dækkene kan medføre nedsat bremseeffekt.

Kompakt bremsehåndtag

Kompaktbremserne sidder under sædepolstringen og betjenes ved at trække selve bremserne bagud i dækkets retning. For at bremserne skal kunne fungere korrekt, skal de være trukket helt i bund, så de støder mod stopklodserne (Fig. 6.2.4).

Fig. 6.2.4

⚠VIGTIGT!

- Hvis bremserne ikke monteres korrekt, kan det resultere i at kørestolen er sværere at betjene. Dette kan medføre, at bremseforlængeren knækker!
- Bremsens monteringsbolte må ikke løsnes og/eller strammes yderligere.

Tromlebremser

Tromlebremser gør det muligt for en ledsager at bremse sikkert og bekvemt. De kan også aktiveres ved hjælp af en bremsearm (1) for at forhindre, at kørestolen kører af sig selv.
Det skal kunne høres, når bremsearmen klikker på plads.
Tromlebremsernes funktion er ikke afhængig af lufttrykket i dækkene (Fig. 6.2.5).

Fig. 6.2.5

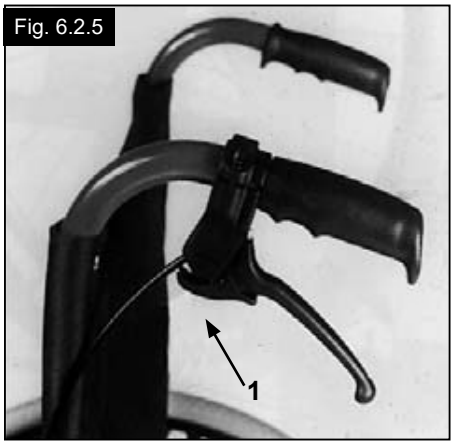

⚠ADVARSEL!

- Tromlebremserne bør kun justeres af autoriserede forhandlere.
- De 2 tromlebremser skal altid betjenes samtidigt, for at kontrollere køreretningen!
- Tromlebremser kan kun bruges som en dynamisk bremse til at stoppe kørestolen under kørslen.
- Bremserne skal altid aktiveres for at sikre kørestolen under et kort eller langt stop eller ved forflytning.

6.3 Fodstøtter

Xenon 2 SA-modellen fås med forskellige typer fodplader. De kan alle slås op for at lette overførsel til/fra kørestolen. Hver type beskrives separat nedenfor.

Fodstøtte og arm der kan svinges udad

Når fodstøtterne monteres, bliver disse monteret i en udadgående position (Fig. 6.7). Drej dem derefter indad, indtil låsen går i indgreb (1). For at fjerne fodstøtterne, brug grebet (2), sving fodstøtten udad og løft den af. Kontroller at fodstøtten er aktiveret korrekt.
Fodstøtten er begrænset af stop af svingarmen (Fig. 6.3.1) i en 90° position. Dette sikrer at afbrydelsen ikke uforvarende bliver frigjort, når svingarmen bliver svinget ud.

Fig. 6.3.1

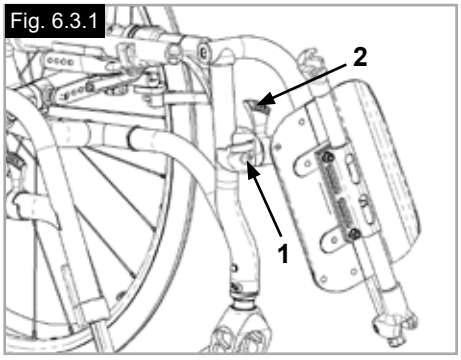

⚠ADVARSEL!

Fodstøtterne er ikke designet til at blive brugt til at løfte eller bære kørestolen, hvis der sidder en person i den.

Justering af bøjlens spillerum

Hvis bøjlen har spillerum (Fig. 6.3.2) kan området justeres. Bøjlens stift (1) er tilspidset og spillerummet kan reduceres når stiften afskrues en smule.
Tag bøjlen af stolen ved hjælp af udløsningsmekanismen.
Brug en skruetrækker og drej stiften (1) på forsiden forsigtigt til venstre. Prøv derefter bøjlen på stolen. Hvis bøjlens mekanisme ikke længere fungerer/ fanger, skal den løsnes en smule.
Hvis spillerummet stadig er for meget, og handlingen ikke accepteres, skal du gentage handlingen.

Underbenslængde

Underbenslængden kan justeres ved, at man løsner spændeskruen, 2 (Fig.6.3.3). Skru spændeskruen løs, og justér røret med fodstøtten, til det sidder som ønsket.
Spænd spændeskruen igen (se siden vedrørende tilspændingsmomenter).
Sørg for, at samlestykket af plast sidder korrekt under spændeskruen.

⚠ADVARSLER!

- Stå ikke på fodpladen under forflytning. Stolen kan tippe fremad, hvis man står på fodpladen. Placér altid dine fødder fast på jorden ved forflytning ind eller ud af stolen.

Platformsfodplader

Fodpladen kan slås op for at lette overførsel til og fra kørestolen.
Fodpladen kan også indstilles i seks forskellige vinkler i forhold til en plan overflade.
Spænd skruen (1) på fodpladens yderside forsvarligt fast.
Ved at fjerne klemmerne (2), kan fodpladen justeres i tre forskellige positioner, både mod forsiden og bagsiden. Slæk justeringsskruen (3) for at ændre fodpladens vandrette position. Fodpladen skal være slået op ved udførelse af denne justering, (Fig. 6.3.4 til Fig. 6.3.6).
Når du er færdig, skal du sikre dig, at alle skruerne er forsvarligt fastspændt (se siden vedr. tilspændingsmomenter).
Der skal altid holdes en minimal afstand på 2,5 centimeter fra jorden.

Fig. 6.3.2

Fig. 6.3.3

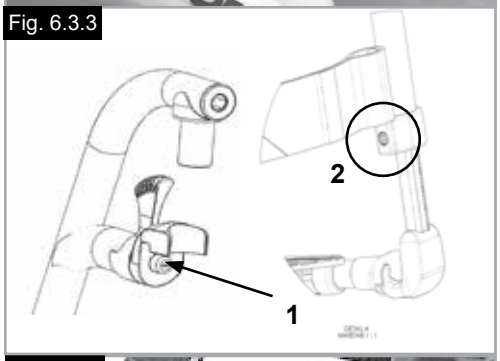

Fig. 6.3.4

Fig. 6.3.5

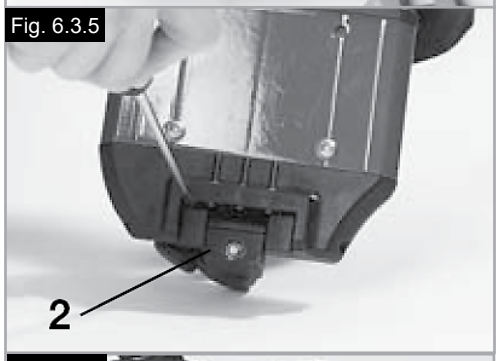

Fig. 6.3.6

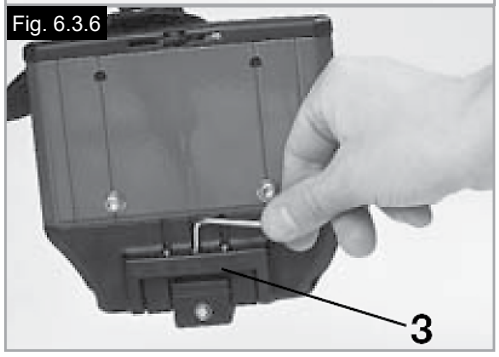

Justering af fodstøtternes bredde

Fodstøttens bredde kan justeres ved at løsne skruen (1) og indstille den ønskede bredde ved hjælp af 1, 2 eller 3 afstandsstykker (2), som placeres fra ydersiden til indersiden, hvorefter skruen spændes fast igen, (Fig. 6.3.7).

Letvægtsfodstøtte

Fodstøttevinklen kan justeres ved at løsne skruerne (2). Sideafskærmningspaneler kan monteres på fodstøtten ved hjælp af monteringshullerne (3). Ved hjælp af disse paneler kan du undgå, at fødderne utilsigtet glider fri af fodstøtten, (Fig. 6.3.8). Sørg for, at alle skruer er spændt korrekt efter justeringen (se siden vedr. tilspændingsmomenter).

Breddejustering

Fodpladens bredde justeres ved at løsne skruen (2). Derefter kan rørene i holderen skubbes ind og ud, så fodpladens bredde ændres (Fig. 6.3.8).
Sørg for, at skruerne spændes med det korrekte moment.

Fodstøtte, højt monteret

(Fig. 6.3.9 - Fig. 6.3.10)

Fodpladerne kan vippes op for at gøre det lettere at stige ind og ud af stolen.
Fodpladerne kan justeres indenfor deres hældningsvinkel i forhold til en plan overflade. Løsn skruerne (1 til 2). Sæt derefter fodpladerne i den ønskede vinkel. Stram derefter alle skruerne. Efter justeringen skal du altid sørge for at alle skruerne er spændt forsvarligt (se siden vedr. tilspændingsmomenter). For at hindre kørestolen fra at vælte, sørg for at der minimalt er et interval på 25 mm mellem fodstøtten og røret og jorden (med et horisontalt sæde).

Eleverbar benstøtte - standard

Sådan løftes den op:

Træk fodstøtten opad og indstil den på ønskede højde. Når dette gøres, kan det høres at fodstøtten klikker på plads (Fig. 6.3.11).

Sådan sænkes benstøtten:

Tag belastningen af fodstøtten et kort øjeblik, ved at løfte underbenet, og derefter skubbe udløsningsstangen.
Derefter kan fodstøtten svinges nedad. Så snart du slipper stangen, klikker fodstøtten tilbage på plads.

⚠ ADVARSEL!

- Der er risiko for at fingrene kommer i klemme, når fodstøtten bliver flyttet op eller ned.
- Du må ikke sætte dine fingre i justeringmekanismel mellem stellet og fodstøttens bevægende dele.
- Fodstøtterne er ikke designet til at blive brugt til at løfte eller bære kørestolen, hvis der sidder en person i den.
- Når du rejser dig fra, eller står ud af stolen, må du aldrig stå på fodpladerne.

Fig. 6.3.7

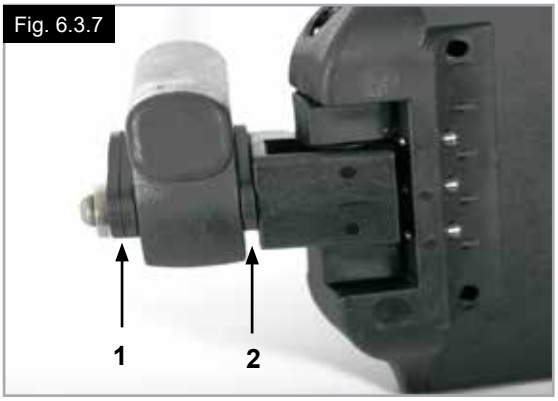

Fig. 6.3.8

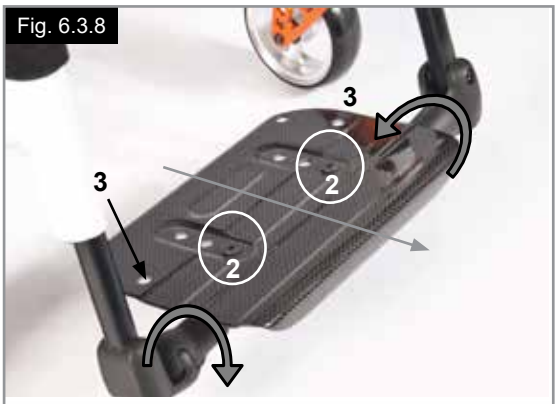

Fig. 6.3.9

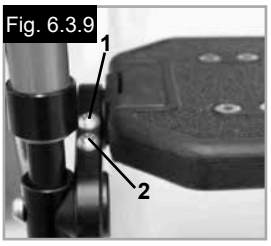

Fig. 6.3.10

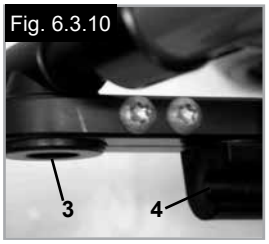

Fig. 6.3.11

6.4 Sædestyring

Sædepolstring

Sædepolstringen kan justeres ved at bruge flere stropper. For at kunne justere sædepolstringen, skal alle stropperne være åbne. Ved at trække i stropperne, bliver sædepolstringen strammet (Fig. 6.4.1).

BEMÆRK: Hvis spændingen er for høj, vil tværafstiveren ikke være i stand til at glide ind i sadlen.

Indstilling af sædehøjden:

Letvægtsadapter

Sådan ændrer du sædehøjden:

- Fjern gummipropperne (3), der sidder i rillen ved bagakslen.
- Løsn unbrakoskruerne (1) med en unbrakonøgle. Anbring akselophænget (2) på akselmonteringsrøret (4) i henhold til den ønskede sædehøjde (Fig. 6.4.2).
- Akselophænget kan monteres omvendt for at opnå det laveste mulige siddehøjde.
- Spænd alle unbrakoskruer (1) vha. en totrinsproces:

a) Spænd begge unbrakoskruer til et spændingsmoment på 5 Nm.
b) Spænd begge unbrakoskruer endnu en gang til et spændingsmoment på 8 Nm.

- Genmontér gummipropperne.

Standard adapter

Sådan ændrer du sædehøjden:

- Fjern gummipropperne (3), der sidder i rillen ved bagakslen.
- Løsn unbrakoskruerne (1) med en unbrakonøgle. Anbring akselbeslaget (2) på akselmonteringsrøret (4) i henhold til den ønskede sædehøjde (Fig. 6.4.3).
- Spænd alle unbrakoskruer (1) vha. en totrinsproces:

a) Spænd begge unbrakoskruer til et spændingsmoment på 5 Nm.
b) Spænd begge unbrakoskruer endnu en gang til et spændingsmoment på 8 Nm.

- Genmontér gummipropperne.

BEMÆRK:
- Justering af bageste sædehøjde kan medføre, at svinghjulsvinklen også skal justeres.
- Hvis akselholderen blev flyttet eller fjernet under justering af sædehøjden, skal hjuljustering og hjulafstandens bredde kontrolleres og, hvis det er relevant, justeres (læs afsnittet "Sporing af hjul").

⚠ **VIGTIGT!**

- Nogle af skruerne, der anvendes under produktionen, er belagt med gevindlåsende væske (blå prik på gevindet) og kan kun justeres op til 3 gange, før de skal udskiftes med nye gevindlåsende skruer. Skruerne kan som alternativ genmonteres med Loctite™ 243 låsevæske.
- Der SKAL anvendes Loctite ™ 243 Threadlocker til remontering af unbrakoskruerne (1) på akseladapteren.

Fig. 6.4.1

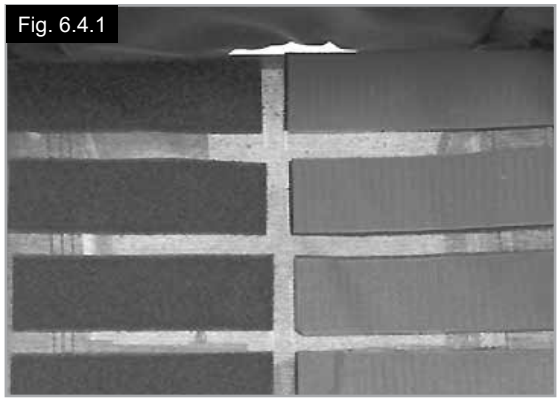

Fig. 6.4.2

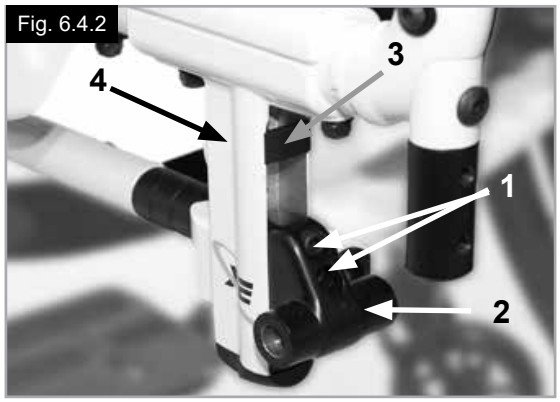

Fig. 6.4.3

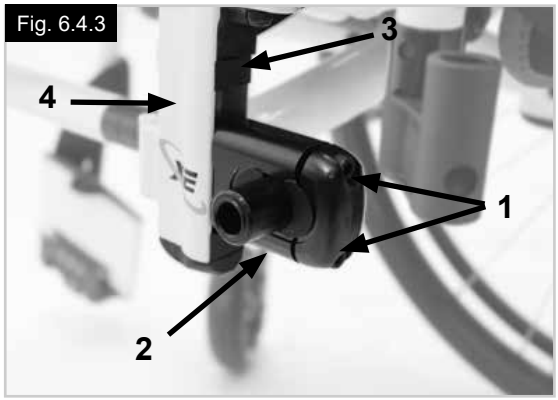

DANSK

Indstilling af tyngdepunkt

I grove træk kan justering af tyngdepunktet foretages på to forskellige måder. Justering kan udføres direkte på akselophænget (kun standard adapter) ved at rykke de halvmåneformede afstandsstykker fra den ene til den anden side. Hvis justeringen skal udføres i større trin, er det nødvendigt at ændre akselmonteringsrørets position på stellet.

BEMÆRK:
- Justering af tyngdepunkt kan føre til en ustabil kørestol, der er tilbøjelig til at tippe. Dette kræver montering af tipsikringer.
- Justering af tyngdepunktet kan medføre, at svinghjulsvinklen også skal justeres.

Justering af akselmonteringsrørets position

Hjulene tages ud af akselholderen ved hjælp af lynkoblingsakslerne.
Begge skruer (1) løsnes og tages helt ud. Placér akselmonteringsrøret i den ønskede position på stellet. Sæt så skruerne på plads i hulpladen igen, og spænd dem fast. Når du rykker akselmonteringsrøret, skal du også sørge for at rykke sædestøtten på stellet (når der udføres justering af akselmonteringsrøret og sædestøtten). Sørg for, at højre og venstre side indstilles nøjagtigt ens. Brug det angivne spændingsmoment på 8 Nm (Fig. 6.4.4 til Fig. 6.4.5).

Indstilling af tyngdepunkt på standard akselophæng

Justering kan udføres direkte på akselophænget (kun standard akselophæng) ved at rykke de halvmåneformede afstandsstykker fra den ene til den anden side. 3 positioner er mulige (Fig. 6.4.6 til Fig. 6.4.8).
Hjulene tages ud af akselholderen ved hjælp af lynkoblingsakslerne (4). Løsn unbrakoskruerne (1) med en unbrakonøgle. Fjern låget (2) fra akselophænget, og indstil de halvmåneformede afstandsstykker (3) i henhold til det ønskede tyngdepunkt. Sæt låget på igen.
Spænd alle unbrakoskruer (1) vha. en totrinsproces:
a) Spænd begge unbrakoskruer til et spændingsmoment på 5 Nm.
b) Spænd begge unbrakoskruer endnu en gang til et spændingsmoment på 8 Nm.

BEMÆRK: Hvis akselophænget blev flyttet eller fjernet under justering af tyngdepunktet, skal hjuljustering og hjulafstandens bredde kontrolleres, og, hvis det er relevant, justeres (læs afsnittet "Sporing af hjul").

⚠ **VIGTIGT!**

- Der SKAL anvendes Loctite ™ 243 Threadlocker til remontering af unbrakoskruerne (1) på akseladapteren.

Fig. 6.4.4

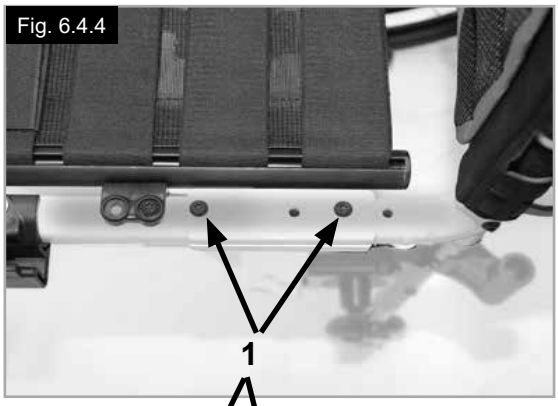

Fig. 6.4.5

Fig. 6.4.6

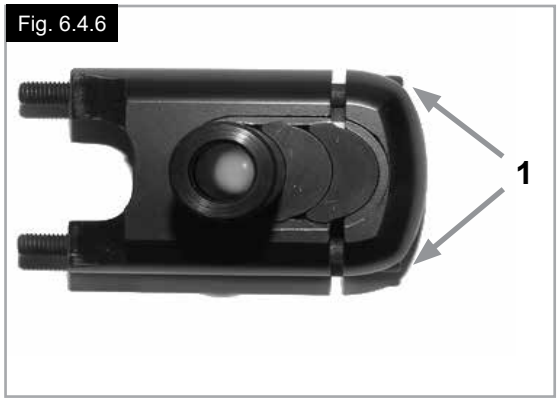

Fig. 6.4.7

Fig. 6.4.8

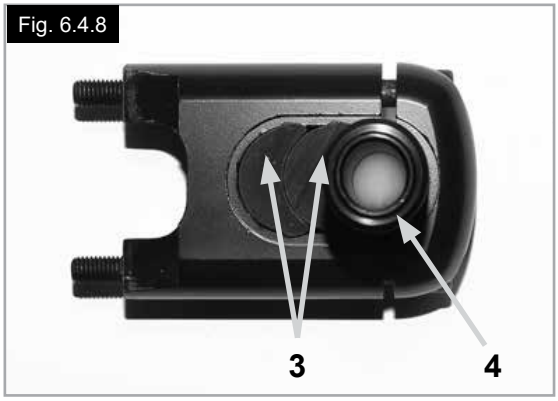

6.5 Svinghjul

Indstilling af svinghjul, svinghjulsophæng og svinghjuls-gaffel

Hvis kørestolen trækker en anelse mod højre eller venstre eller svinghjulene slingrer, kan det skyldes en eller flere af følgende årsager:

- Hjulenes forlæns- og/eller baglænsbevægelse er ikke indstillet korrekt.
- Cambringen er ikke indstillet korrekt.
- Sving- og/eller drivhjulenes lufttryk er forkert; hjulene drejer ikke tilstrækkeligt frit rundt.

Svinghjulene skal justeres optimalt, for at kørestolen kan køre lige. Svinghjulene bør altid justeres af en autoriseret forhandler. Svinghjulsophængene skal genindstilles, og hjulholderen skal kontrolleres, hver gang der er foretaget ændringer af baghjulenes position.

Justering af svinghjulsadapteren

Man kan nemt kontrollere, om forgaflerne er indstillet parallelt, ved at tælle de synlige tænder på begge sider. Når svinghjulsgaflen er indstillet, sidder den ved hjælp af tænder i en forsvarlig position, men kan stadig justeres 2° ad gangen og op til 16° (Fig. 6.5.1).
Brug den flade side foran svinghjulsgaflen til at kontrollere om der er en højrevinklet position til jorden.

Det patentbeskyttede design betyder, at svinghjulsgaflen kan drejes, så den igen kan indstilles vinkelret på kørselsfladen, når sædehældningen ændres.

Indstilling af retningsstabiliteten

Løsn unbrakoskruerne (1) under forgaflen Derefter kan du fjerne skruerne (2). Nu kan du dreje den sorte muffe (3) mod venstre eller højre.
Mod venstre – kørestolen trækker mod venstre
Mod højre – kørestolen trækker mod højre
Spænd derefter skruen (2). Sørg for, at der er en vinkel på 90° fra gaflen til gulvet.
Spænd derefter skruen (1). (Fig. 6.5.2).

⚠ **VIGTIGT!**

Nogle af skruerne, der anvendes under produktionen, er belagt med gevindlåsende væske (blå prik på gevindet) og kan kun justeres op til 3 gange, før de skal udskiftes med nye gevindlåsende skruer. Skruerne kan som alternativ genmonteres med Loctite™ 243 låsevæske.

Fig. 6.5.1

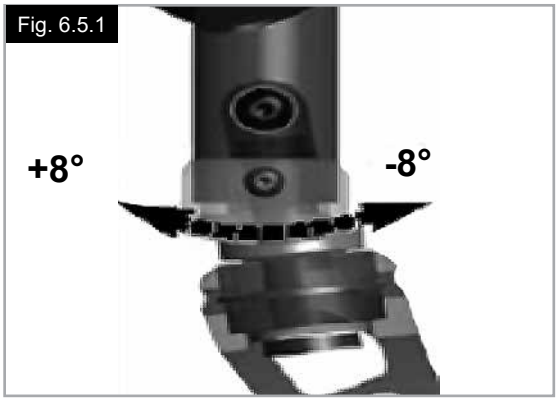

Fig. 6.5.2

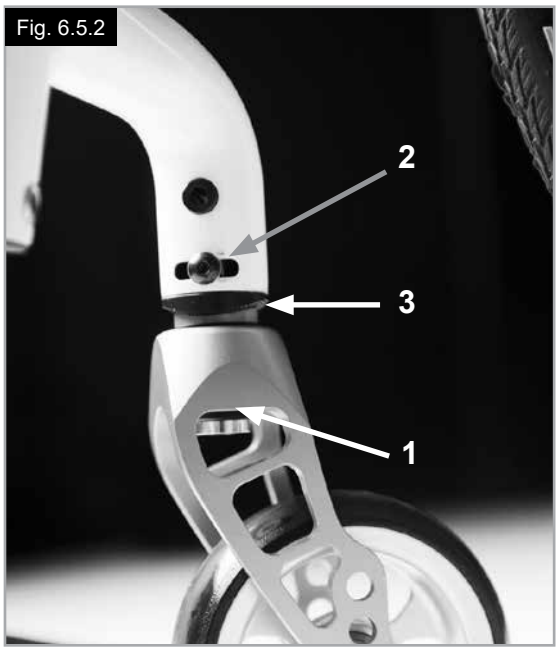

DANSK

6.6 Ryglæn

Ryglænsvinklen justeres ved, at unbrakoskruen (1) løsnes og tages ud. Den ønskede position indstilles, hvorefter unbrakoskruen sættes i igen og spændes til det angivne spændingsmoment (Fig. 6.6.1).

Nedfældeligt ryglæn

Ryglænets øverste del kan klappes sammen, så kørestolen bliver nemmere at transportere.
Det gør du ved at trykke ned på begge greb (1) og slå ryglænet ned.
Når ryglænet slås op igen, skal du sørge for, at det låses forsvarligt på plads i begge sider (Fig. 6.6.2/6.6.3).

⚠ **ADVARSEL!**

- Risiko for personskade: Pas på ikke at få fingrene i klemme i foldemekanismen.

Justerbar rygpolstring

Remmen kan gøres mere eller mindre stram ved at justere velcrolukningerne. (Fig. 6.6.4).

Fig. 6.6.1

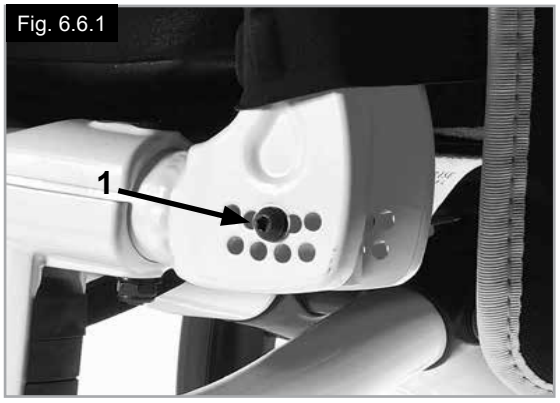

Fig. 6.6.2

Fig. 6.6.3

Fig. 6.6.4

Vinkeljustérbare ryglæn

Ryglænet kan indstilles til forskellige ryghøjder, i trin på 25 mm (4 indstillingsområder: 250-300 mm, 300-400 mm, 400-450 mm og 450-475 mm).
Fjern polstringens sidestøtter, og om nødvendigt ryglænets bælte, der dækker skruerne.
Skruerne løsnes (1), og ryglænet indstilles i den ønskede højde. Derefter skal skruerne spændes igen (Fig. 6.6.5).
Se siden vedr. spændingsmomenter.

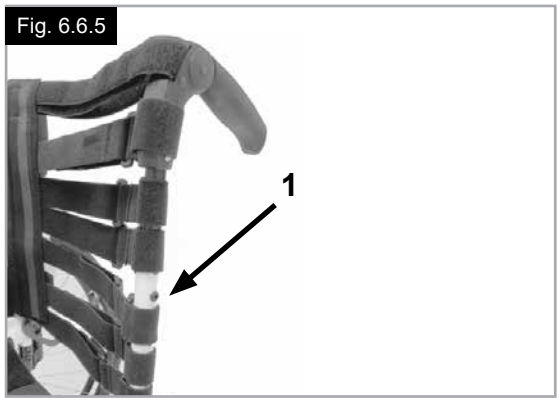

Fig. 6.6.5

⚠**VIGTIGT!**

Du bedes tage hensyn til den ændrede tyngdekraft, når du indstiller ryglænets vinkel.

DANSK

6.7 Hovedstøtter

Hovedstøtte

Hovedstøtten (Fig. 6.7.1) kan løftes og flyttes horisontalt både forlæns og baglæns.
Du kan gøre dette ved at løsne skruen (1, 2 eller 3).
Nu kan du justere til den ønskede position. Spænd skruerne igen (se siden om spændingsmoment).

Fig. 6.7.1

6.8 Sporing af hjul

Sporing af hjulene

BEMÆRK: For at opnå den optimale bevægelsesfrihed skal baghjulene justeres, så de sidder i den bedst mulige position. Dette indebærer, at man indstiller hjulene med den korrekte sporing. Du gør dette ved at måle afstanden mellem begge sæt for- og baghjul for at sikre, at de sidder parallelt. Forskellen mellem de to mål må ikke være mere end 5 mm. Parallelindstillingen kan justeres ved at løsne skruerne (1) og dreje på akselholderen (3).
Når du er færdig, skal du sikre dig, at alle skruerne er forsvarligt fastspændt (Fig. 6.8.1 til Fig. 6.8.2). Unbrakoskruerne spændes igen til 8 Nm.

⚠ADVARSEL!

Pas på - der er risiko for, at kørestolen tipper, når man ændrer sædets tyngdepunkt!

Justering af den bageste hjulafstands bredde

Den bageste hjulafstand defineres som afstanden mellem baghjulenes øverste del og ryglænsrørene og er indstillet fra fabrikken (125 mm). Dette mål skal øges, hvis det er nødvendigt at skabe større mellemrum mellem dækkene og de højdejusterbare armlæn, der kan monteres som ekstraudstyr.

Ved justering af bageste hjulafstand:

- Flyt akselholderen (3) "teleskopisk" ind i akselophænget (2) eller ud af akselophænget.
- Unbrakoskruen (1) på det bageste akselophæng løsnes.
- Akselholderen (3) skubbes indad eller udad for at opnå den ønskede hjulafstand.
- Spænd alle unbrakoskruer (1) vha. en totrinsproces:

a) Spænd begge unbrakoskruer til et spændingsmoment på 5 Nm.
b) Spænd begge unbrakoskruer endnu en gang til et spændingsmoment på 8 Nm.

- Samme metode anvendes på stolens højre side, og mellemrummet justeres, så det svarer til afstanden på venstre side (Fig. 6.8.1 til Fig. 6.8.2).

⚠VIGTIGT!

- Når du justerer den bageste hjulafstand, skal du justere hjulene ét ad gangen.
- Hjuljustering skal kontrolleres og, hvis det er relevant, skal den justeres, når akselholderen er flyttet eller fjernes (der henvises til afsnit "Sporing af hjul").
- Der SKAL anvendes Loctite ™ 243 Threadlocker til remontering af unbrakoskruerne (1) på akseladapteren.

Fig. 6.8.1

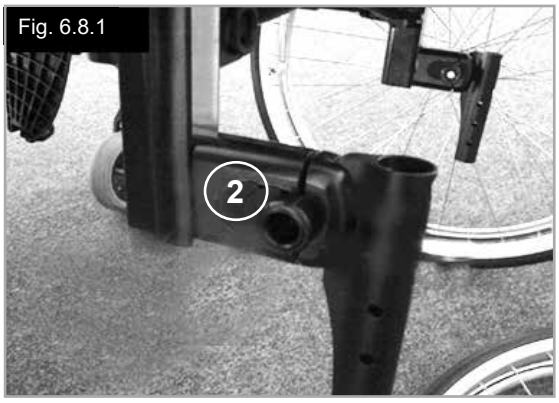

Fig. 6.8.2

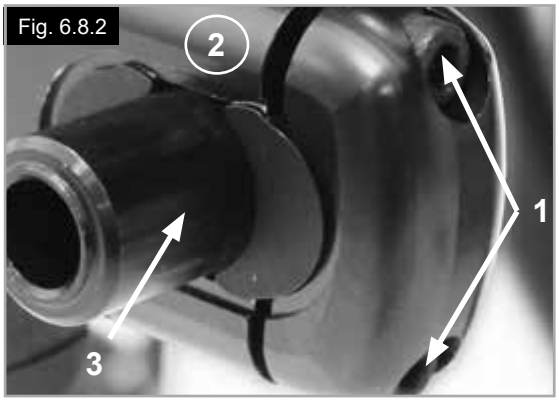

6.9 Sidestykker

Armlæn med enkelt justeringshøjde, (Fig. 6.9.1)

⚠**RISIKO!**

Hverken sidestykkerne eller armlænene må bruges til at løfte eller bære kørestolen i.

1. Montering
a. De udvendige armlænsskinner skubbes ned i holderen, der er monteret på kørestolsstellet.
b. Armlænet låses automatisk på plads.
2. Højdejustering
a. Udløsergrebet til højdejustering (2) drejes frem til det andet stoppunkt.
b. Armlænspuden skubbes op eller ned til den ønskede højde.
c. Udløsergrebet drejes på plads igen, så det sidder låst fast mod armlænsskinnerne.
d. Tryk ned på armlænspuden (4), indtil skinnerne låses på plads med et klik.
3. Aftagning af armlænet
a. Træk i låsegrebet (3), og løft hele armlænet af.
4. Påsætning af armlænet
a. Skub armlænet ned i holderen igen, indtil det låses på plads med et klik.

Montering af komponenter til armlænsholderen

Justering af armlænsholderen
De udvendige armlænsskinners placering i holderen kan justeres, så de løsnes eller spændes bedre fast, på følgende måde:
1. Holderens fire stopskruer (D) løsnes i hver side af holderen.
2. Lad armlænet sidde i holderen (E), og klem sammen på holderen, indtil den ønskede justering er opnået.
3. Spænd de fire skruer (D). (144 in-lbs, 16,3 Nm)

Justering af holderens position
1. De to spændeskruer (10) løsnes, indtil bøjlen er løs.
2. Armlænsholderen skubbes på plads i den ønskede position.
3. Stram til.

(Fig. 6.9.2, til Fig. 6.9.4).
1. Udvendige armlænsskinner
2. Udløsergreb til højdejustering
3. Låsegreb
4. Armlænspude
5. Støttestang til overførsel
6. Sidestykke
7. Modtager
8. Justeringsbøjle
9. Dele til justering af holderen
10. Spændeskruer

Fig. 6.9.1

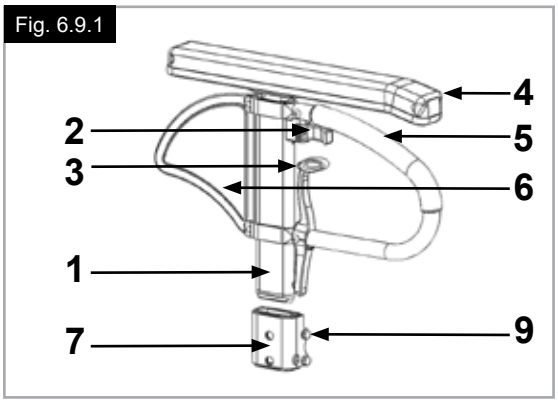

Fig. 6.9.2

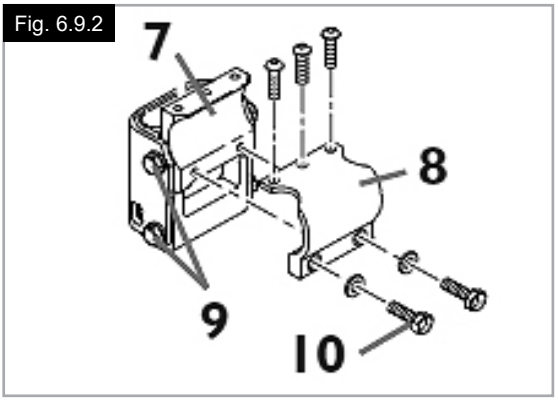

Fig. 6.9.3

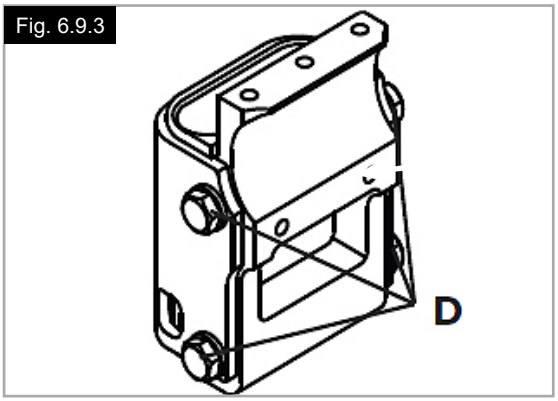

Fig. 6.9.4

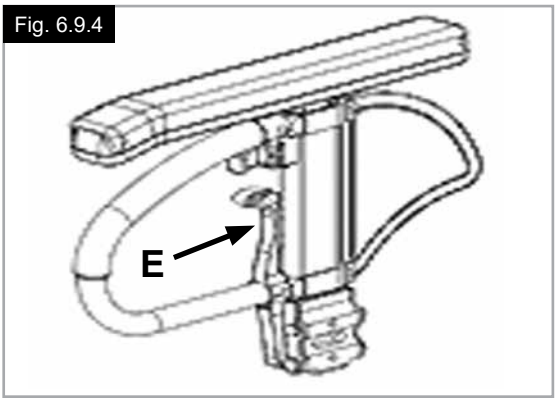

DANSK

Sidestykker (fortsat)

Sidestykke med tøjskåner

Tøjskåneren forhindrer, at dit tøj snavses til af vandstænk fra hjulene (Fig. 6.9.5). Ved at rykke sidestykket kan man indstille tøjskånerens position i forhold til baghjulet. Det gør man ved at fjerne skruerne (1 og 2).
Når tøjskåneren sidder som ønsket, spændes skruerne fast igen (se siden vedrørende spændingsmomenter).

⚠ADVARSEL!

Hverken sidestykkerne eller armlænene må bruges til at løfte eller bære kørestolen i.

Standard sidestykker, kan vippes op, aftageligt med korte eller lange armlæn (Fig. 6.9.6 til Fig. 6.9.7)

Sidestykke, kan slås op, aftageligt med korte eller lange armlæn, højdejusterbart

Sidestykket med afrundede forkanter giver dig mulighed for at komme tæt på et bord. Armlænets højde kan justeres på følgende måde: Skub stangen (1) opad og flyt armlænet (2) til den ønskede højde. Giv slip på håndtaget, og tryk ned på armlænet (2), indtil det glider på plads med et klik. Se altid efter, om sidestykkerne også sidder forsvarligt på plads.
Vip armlænet op ved at trække i håndtaget (3), så sideafskærmningen låses op.

6.10 Skubbehåndtag

Højdejusterbare skubbehåndtag

Skubbehåndtagene er fastgjort ved hjælp af stifter, så de ikke utilsigtet kan løsne sig. Ved at udløse spændehåndtaget (1) kan du justere højden på skubbehåndtagene (2), så de passer til dine individuelle behov. Hvis spændehåndtaget har været anvendt, skal du sørge for, at der lyder et klik, når det låses på plads igen. Skubbehåndtaget kan let indstilles i den ønskede position. Møtrikken på spændehåndtaget afgør, hvor stramt skubbehåndtagene spændes fast. Hvis møtrikken sidder løs, efter at spændehåndtaget er blevet justeret, vil skubbehåndtaget også sidde løst. Drej skubbehåndtaget fra side til side inden brug for at sikre, at det sidder forsvarligt fastspændt.

⚠VIGTIGT!

- Efter justering af skubbehåndtagets højde skal spændehåndtaget (1) altid fastspændes forsvarligt. Hvis håndtaget ikke fastspændes forsvarligt, kan du komme til skade ved kørsel på trapper. (Fig. 6.10.1).
- Hvis de højdejusterbare skubbehåndtag ikke monteres korrekt, risikerer man, at der opstår slør i håndtagene, eller at de ikke bliver ved med at have den ønskede placering. Sørg altid for, at de nødvendige skruer er spændt korrekt.

Foldbare skubbehåndtag

Hvis de foldbare skubbehåndtag ikke skal bruges, kan de slås ned ved et tryk på knappen (1). Når de igen skal bruges, slås skubbehåndtagene op, indtil de klikker på plads. (Fig. 6.10.2).

Fig. 6.9.5

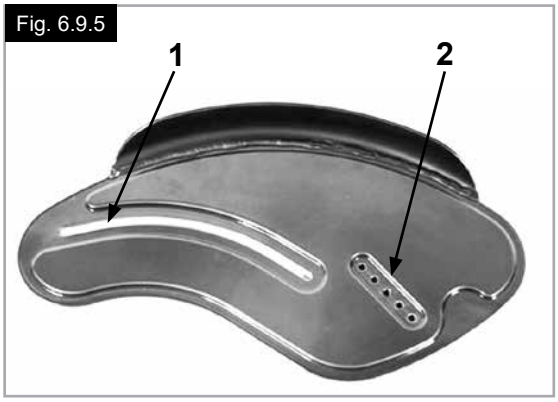

Fig. 6.9.6

Fig. 6.9.7

Fig. 6.10.1

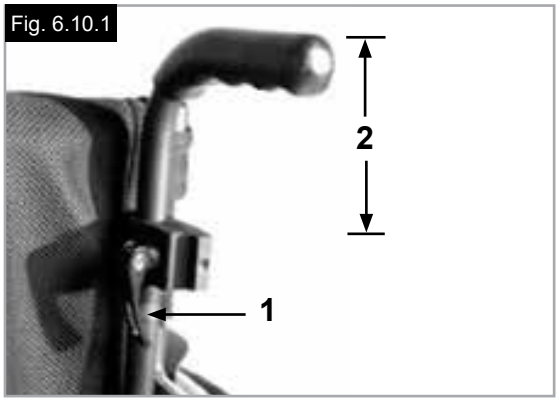

Fig. 6.10.2

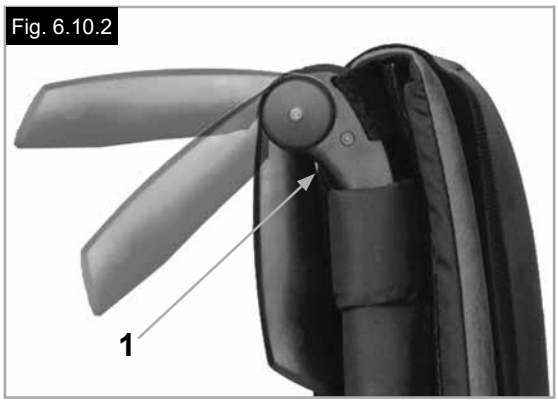

6.11 Stokkeholder

Stokkeholder (Fig. 6.11.1)

Ved hjælp af denne holder kan stokke, krykker o.l. transporteres direkte på kørestolen. Holderen er forsynet med en velcrostrop til fastgørelse af krykker eller andre hjælpemidler.

⚠ADVARSEL!

Stokke eller andre hjælpemidler må aldrig benyttes eller fjernes fra holderen, når kørestolen er i bevægelse.

Fig. 6.11.1

6.12 Antitipstøtter

⚠ADVARSEL!

Sunrise Medical anbefaler, at man monterer tipsikringer på enhver kørestol.
Ved montering af antitipstøtter bør tilspændingsmomentet være 7 Nm (2).

Tipsikringerne hindrer kørestolen i at tippe bagover og giver yderligere sikkerhed for nye brugere eller for brugere, der er ved at lære, hvordan kørestolen betjenes.

Model til montering i bøjle

Sådan skubbes antitipstøtterne ind i bøjlen:

- Tryk på den bageste knap på tipsikringens ophæng, så begge udløsertappe glider indad.
- Skub tipsikringerne (1) ind i indsatsbøsningen.
- Drej tipsikringen nedad, indtil udløsertappene låses fast i bøjlen.
- Den anden tipsikring monteres på tilsvarende vis.

Indstilling af tipsikringerne

For at få den korrekte afstand til jorden på ca. 25 mm til 50 mm, skal antitipstøtterne indstilles højere eller lavere.

- Tryk på tipsikringens udløsergreb, så begge udløsertappe glider indad.
- Skub det indvendige rør opad eller nedad i hullerne til højdejustering.
- Slip knappen.
- Den anden tipsikring monteres på tilsvarende vis.
- Begge støttehjul skal indstilles i samme højde. (Fig. 6.12.1).

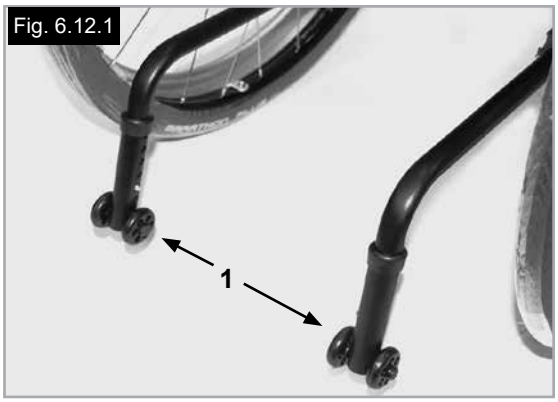

Fig. 6.12.1

Model med sidedrejning

Tryk ned på den øverste del af hver antitipstøtte (1) for at opnå den rette position (Fig. 6.12.2).
Tipsikringernes hjul bør sidde, så der altid er 30-50 mm mellemrum mellem dem og jorden.
Tipsikringerne kan også drejes, så de vender fremad. Tipsikringerne skal altid vende fremad ved forcering af større forhindringer (f.eks. kantsten) for at forhindre, at de sidder i vejen under manøvren.

⚠RISIKO!

Hvis kørestolen ikke har tipsikringer monteret, eller hvis de ikke er monteret korrekt, er der risiko for, at kørestolen vælter med personskade til følge.

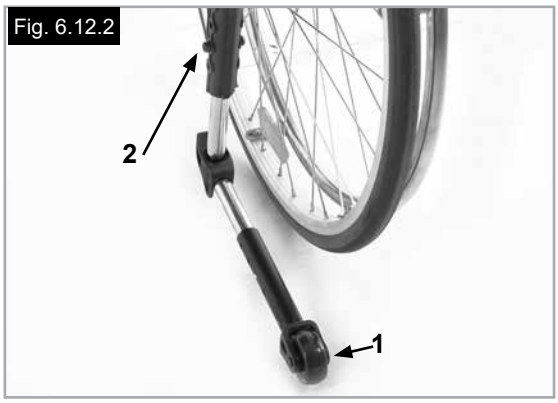

Fig. 6.12.2

DANSK

6.13 Stabiliseringsstang

Stabiliseringsstang, der kan slås ned

Denne stang bruges til at gøre ryglænet mere stabilt. Hvis kørestolen skal foldes sammen, mens støttestangen er monteret, skal udløsergrebet (Fig. 6.13.1) først skubbes indad eller udløses, og stabiliseringsstangen skal slås ned.
Når kørestolen foldes ud, skal man sikre sig, at stabiliseringsstangen låses forsvarligt på plads.

Fig. 6.13.1

6.14 Transithjul

Transithjul

Transithjul bør altid anvendes i tilfælde, hvor kørestolen vil være for bred, hvis baghjulene er monteret (Fig. 6.14.1).
Så snart baghjulene er afmonteret ved hjælp af lynkoblingsakslerne, kan transithjulene bruges til fortsat kørsel (Fig. 6.14.2).
Transithjulene er monteret, så de sidder ca. 30 mm over kørselsfladen, når de ikke er i brug. Derved undgår man, at de er i vejen under kørslen, ved transport eller når kørestolen tippes for at køre over en forhindring.

Fig. 6.14.1

Fig. 6.14.2

⚠**RISIKO!**

- Uden baghjul har din kørestol ingen bremser.
- Der er risiko for, at kørestolen tipper bagover.

6.15 Hoftesele

⚠ADVARSLER!

- Inden kørestolen tages i brug, skal man sørge for, at hofteselen er monteret korrekt.
- Hofteselen skal kontrolleres dagligt for at sikre, at der ikke findes forhindringer eller slitage.
- Sørg altid for, at hofteselen er forsvarligt fastspændt og justeret korrekt inden brug.

⚠RISIKO!

Hvis remmen sidder for løst, kan det medføre, at brugeren glider ned i stolen og bliver kvalt eller pådrager sig alvorlige kvæstelser.

Hofteselen monteres på kørestolen som vist i Fig. 6.15.1 til Fig. 6.15.10. Selen består af to dele. Hver del monteres ved hjælp af den låsebolt der holder sædet på plads. Bolten føres gennem selens snørehul. Derefter føres selen ned under sidestykkets bageste del (Fig. 6.15.1).

Hofteselen justeres efter brugerens behov på følgende måde:

Sørg for at justere selens placering, så spændet ligger midt på sædet. (Fig. 6.15.2).

Den løse del af selen føres tilbage igen gennem spændets han-del og skydespænderne.
Pas på, at selen ikke slår buler ved spændets han-del, (Fig. 6.15.3).

Den løse del af selen føres gennem skydespænderne og spændets han-del, så selen bliver længere (Fig. 6.15.4 til Fig. 6.15.6).

Fig. 6.15.1

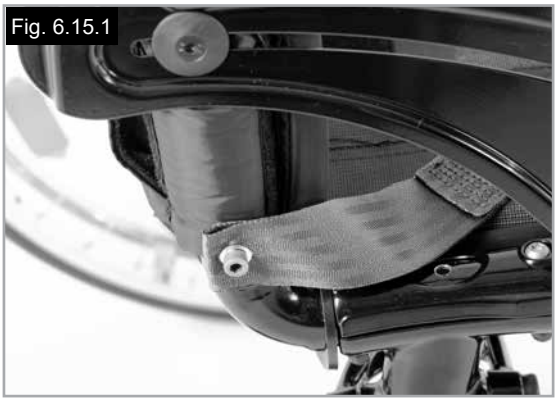

Fig. 6.15.2

Fig. 6.15.3

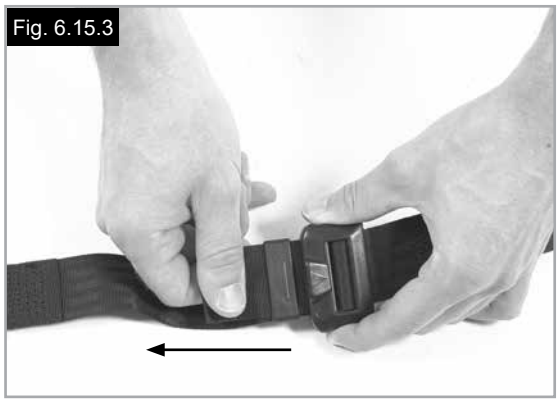

Fig. 6.15.4

Fig. 6.15.5

Fig. 6.15.6

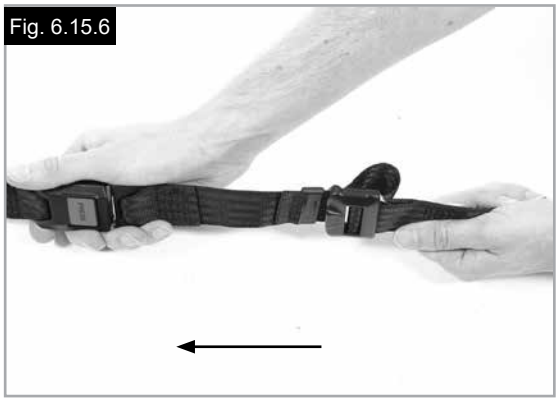

DANSK

Hoftesele (fortsat)

Når de er fastgjort, skal afstanden mellem hofteselen og brugeren kontrolleres. Når den er justeret korrekt, bør der ikke være plads til mere end en flad hånd mellem hofteselen og brugeren (Fig. 6.15.7).

Hofteselen skal monteres således at remmene sidder i en vinkel på 45 grader over brugerens bækken. Brugeren skal sidde oprejst og så langt tilbage i sædet som muligt, når selen er justeret korrekt. Selen skal sidde således, at brugeren ikke kan glide rundt på sædet, (Fig. 6.15.8).

Sådan lukkes spændet:
Han-delen sættes ind i hun-delen og skubbes helt på plads (Fig. 6.15.9).

Sådan åbnes spændet:
Tryk på den RØDE knap midt på spændet, og træk forsigtigt de to halvdele fra hinanden (Fig. 6.15.10).

BEMÆRK: Hvis du har spørgsmål angående brugen af eller betjeningen af hofteselen, bør du kontakte kørestolsforhandleren, den henvisningsansvarlige eller din ledsager.

⚠ADVARSLER!

- Hofteselen må kun monteres eller justeres af en godkendt Sunrise Medical-forhandler/-repræsentant.
- Hofte selen skal kontrolleres dagligt for at sikre at den er justeret korrekt, og at der ikke findes forhindringer eller slitage.
- Sunrise Medical fraråder transport af en person i et køretøj med denne hoftesele som fastspændingsmetode.

Yderligere oplysninger om befordring findes i transitbrochuren fra Sunrise Medical.

Vedligeholdelse:

Hofteselen og fastspændingsanordningerne skal efterses grundigt med jævne mellemrum for tegn på slid eller skader. Afhængigt af, hvordan og hvor meget den anvendes, kan det være nødvendigt at udskifte hofteselen.

⚠ADVARSEL!

Hofteselen bør justeres efter slutbrugerens behov som beskrevet ovenfor. Sunrise Medical anbefaler også, at man kontrollerer selens længde og tilpasning med jævne mellemrum for at reducere risikoen for, at slutbrugeren utilsigtet justerer selen, så den bliver for lang.

Fig. 6.15.7

Fig. 6.15.8

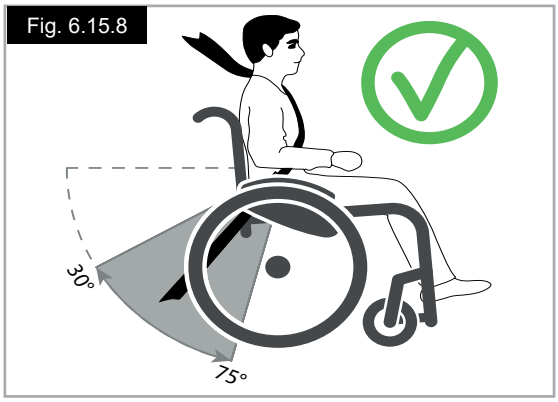

Fig. 6.15.9

Fig. 6.15.10

7.0 Daglige eftersyn

⚠**VIGTIGT!**

Som bruger af kørestolen er du som oftest den, der først lægger mærke til evt. fejl og mangler. Derfor anbefales det, at du hver gang, kørestolen skal tages i brug, først gennemgår punkterne på nedenstående liste:

- Kontrollér, at dæktrykket er korrekt.
- Kontrollér, at bremserne fungerer korrekt.
- Kontrollér, at alle aftagelige dele er forsvarligt fastgjort, f.eks. armlæn, fodstøtte, lynkoblingsaksel osv.
- Kontrollér, at der ikke er synlige skader på f.eks. stel, ryglæn, sædepolstring og rygpolstring, hjul, fodplade osv.

Ved ethvert tegn på skader eller funktionsfejl bør du kontakte din autoriserede forhandler.

8.0 Dæk og montering

⚠**ADVARSEL!**

Sørg altid for, at dækkene er forsynet med det korrekte dæktryk (min. 3,5 bar), da det kan påvirke kørestolens køreegenskaber.

Hvis dæktrykket er for lavt, øges rullemodstanden, og der kræves flere kræfter for at køre stolen fremad. Et lavt dæktryk har også en negativ indvirkning på kørestolens manøvredygtighed.

⚠**ADVARSEL!**

Hvis dæktrykket er for stort, kan dækket sprænge.

Det korrekte dæktryk for et bestemt dæk er trykt på dækkets overflade (min. 3,5 bar).
Dækkene monteres på samme måde som almindelige cykeldæk.
Inden slangen monteres, skal du sikre dig, at fælgfladen og dækkets inderside er fri for fremmedlegemer.
Kontrollér dæktrykket efter montering eller reparation af et dæk.
Det er meget vigtigt for sikkerheden og kørestolens funktion, at dæktrykket er korrekt, og at dækkene er i god stand.

9.0 Vedligeholdelse og rengøring

- Kontrollér dæktrykket en gang om måneden. Kontrollér alle dæk for slitage eller beskadigelse.
- Kontrollér bremserne ca. hver 4. uge for at sikre, at de fungerer korrekt og er lette at betjene.
- Dækkene skiftes på samme måde som almindelige cykeldæk.
- Alle de samlinger, der har indvirkning på sikkerheden ved brug af kørestolen, er selvlåsende møtrikker. Kontrollér hver 3. måned, at alle bolte er forsvarligt fastspændt (se siden vedrørende spændingsmomenter). Sikkerhedsmøtrikker bør kun benyttes én gang og bør straks udskiftes efter brug.
- Rengør kørestolen med et mildt rengøringsmiddel, når den er snavset. Sædepolstringen må kun rengøres med vand og sæbe.
- Tør kørestolen efter brug, hvis den er blevet våd.
- Smør lynkoblingsakslerne med lidt symaskineolie ca. hver 8. uge. Afhængigt af, hvor ofte og hvordan du bruger kørestolen, anbefales det, at den sendes til eftersyn hos en autoriseret forhandler hver 6. måned for at få den kontrolleret af uddannet personale.
- Brug udelukkende originale Sunrise Medical-dele. Der må ikke benyttes dele fra tredjeparter, som ikke er godkendt af Sunrise Medical.

⚠**VIGTIGT!**

Sand og havvand (eller salt om vinteren) kan ødelægge hjullejerne på både for- og baghjul. Rengør kørestolen grundigt, hvis den har været udsat for ovennævnte.

Følgende enkeltdele er aftagelige og kan sendes til reparation hos producenten eller forhandleren:

Baghjul-Armlæn-Fodstøtteholder-Tipsikringer

Disse komponenter kan også fås som reservedele. Yderligere oplysninger findes i reservedelskataloget.

Hygiejneprocesser ved genanvendelse:

Hvis kørestolen skal anvendes af en ny bruger, bør den klargøres grundigt. Alle overflader, der kan komme i kontakt med brugeren, skal behandles med desinfektionsmiddel i sprayform.

Der skal til dette formål anvendes et, i dit land, anbefalet desinfektionsmiddel, som bruges til hurtig, alkoholbaseret desinfektion af medicinske hjælpemidler og medicinsk udstyr, når der kræves et hurtigtvirkende desinfektionsmiddel.

Vær opmærksom på producentens vejledning til desinfektionsmidlet under anvendelsen.

Det kan ikke garanteres, at sømme kan desinficeres fuldstændigt. For at undgå mikrobakteriel kontaminering anbefales det derfor, at sædet og rygpolstringen kasseres i henhold til lokale retningslinjer om beskyttelse mod infektion.

10.0 Fejlsøgning

Kørestolen trækker til den ene side
- Kontrollér dæktrykket
- Kontrollér, om hjulene drejer frit (lejer, aksel)
- Kontrollér svinghjulsvinklen
- Kontrollér, om begge svinghjul har ordentlig kontakt med kørselsfladen.

Svinghjulene begynder at slingre
- Kontrollér svinghjulsvinklen
- Kontrollér, om alle bolte er fastspændt, og spænd dem evt. korrekt (se siden vedr. spændingsmomenter)
- Kontrollér, om begge svinghjul har ordentlig kontakt med kørselsfladen.

Kørestolen/tværstiveren klikker ikke i låsestilling i sædestøtten
- Kørestolen er stadig ny, og derfor er polstringen i sæde og ryg stadig meget stram. Polstringen bliver mere smidig, når den har været i brug et stykke tid.

Kørestolen er svær at folde sammen
- Den justerbare ryglænspolstring er for stram. Sørg for at løsne den tilstrækkeligt.

Kørestolen knirker og rasler
- Kontrollér, om alle bolte er fastspændt, og spænd dem evt. korrekt (se siden vedr. spændingsmomenter).
- Smør de steder, hvor bevægelige dele kommer i kontakt med hinanden, med lidt olie.

Kørestolen slingrer
- Kontrollér den vinkel, svinghjulene er indstillet i.
- Kontrollér dæktrykket.
- Kontrollér, om baghjulene er justeret forskelligt

12.0 Bortskaffelse/Genbrug af materialer

BEMÆRK: Hvis du har fået kørestolen stillet til rådighed, f.eks. gennem udlån af hjælpemidler, skal du være opmærksom på, at du muligvis ikke er dens egentlige ejer. Hvis du ikke længere har brug for den, skal du returnere den til den organisation eller den henvisningsansvarlige, der skaffede dig kørestolen.

I dette kapitel finder du en oversigt over, hvilke materialer, kørestolen er fremstillet af, med henblik på bortskaffelse eller genbrug af såvel kørestolen som dens emballage. Vær opmærksom på eventuel lokal lovgivning angående bortskaffelse eller genbrug, som der skal tages hensyn til, når kørestolen kasseres. (Der kan bl.a. være særlige regler angående rengøring eller desinfektion af kørestolen inden bortskaffelsen).

Aluminium: Svinghjulsgafler, hjul, understellets sidestykker, armlænsstel, fodstøtte, skubbehåndtag
Stål: Fastgøringspunkter, quick-release-aksel
Plast: Håndtag, plastpropper til rør, svinghjul, fodplader, armlænspuder og 12" hjul/dæk
Emballage: Plastposer af blød polyethylen, pap
Polstring: Vævet polyester med PVC-beskyttelseslag og ekspanderet forbrændingsmodificeret skum.

Bortskaffelse eller genbrug skal foretages gennem en autoriseret agent eller et autoriseret bortskaffelsessted. Alternativt kan din kørestol returneres til din forhandler for bortskaffelse.

13.0 Navnemærkat

Mærkepladen sidder enten på tværstiveren eller det tværgående stelrør samt på en etiket i brugervejledningen. Mærkepladen angiver den nøjagtige modelbetegnelse såvel som andre tekniske specifikationer. Ved bestilling af reservedele eller ved reklamation bedes du oplyse følgende:

- Serienummer
- Bestillingsnummer
- Måned/År

PRØVE

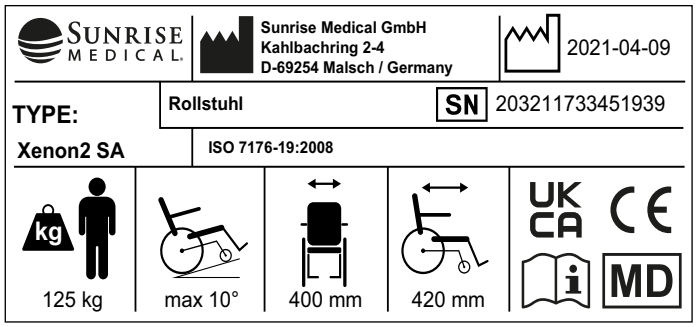

TYPE:	Produktnavn/SKU-nummer.
max X°	Maksimal sikker hældning med antitipstøtter monteret, Afhænger at kørestolens indstilling, holdning og brugerens fysiske evner.
XXX mm	Sædebredde.
XXX mm	Dybde (maksimalt).
XXX kg	Maksimal belastning
UK CA	UKCA-mærkat.
CE	CE-mærkat.
	Se brugsanvisningen.
XXXX-XX-XX	Produktionsdato.
SN	Serienummer.
MD	Dette symbol betyder medicinsk udstyr.
	Producentens adresse
ISO 7176-19:2008	Kollisionstestet til: ISO 7176-19:2008.
	Importørens adresse
UK RP	Ansvarlig person i Storbritannien
CH REP	Adresse på repræsentant i Schweiz

14.0 Tekniske specifikationer

Maksimal brugervægt:
Xenon SA op til **125 kg** belastning
Sædehøjder:
De valgte stel, forgafler og svinghjul samt baghjulsstørrelsen (610 mm (24") eller 635 mm (25")) er afgørende for, hvilke sædehøjder der kan indstilles.
Samlet bredde:
Med standardhjul inkl. drivringe, monteret tæt:
- sammen med sidestykke af aluminium:
- SB + 170 mm
- sammen med tøjskåner af plast:
- SB + 190 mm
- Med en ekstra-smal montering af drivring, reduceres den samlede bredde med 20 mm.
- Med standardhjul inkl. drivringe og 4°
- Cambring: SB + 250 mm

Fuld længde:
910 mm med en sædedybde på 480 mm

Samlet højde:
1120 mm med en ryglænshøjde på 450 mm

Mål i sammenfoldet stand:
- med baghjul ca. 270 mm
- uden baghjul ca. 250 mm

Vægt i kg:
- Samlet vægt fra 10,3 kg
- Transportvægt 7,8 kg
- Sidestykke (enhed) 1,3 kg
- Hjul (enhed) 2,2 kg

Kørestolen overholder følgende normer:
1. Krav og prøvningsmetoder til statisk, slag- og udmattelsesstyrke (ISO 7176-8)
2. Krav til modstandsevne over for antændelse af polstrede dele i henhold til ISO 7176-16 (EN 1021-1/2)

ISO 7010-M002
Brugermanualen/Dette hæfte skal læses! (Blåt ikon)

DANSK

Förord

Bästa kund,

Vi är mycket glada att du bestämt dig för att välja en högkvalitativ produkt från SUNRISE MEDICAL.

Denna bruksanvisning ger dig en mängd tips och idéer som kommer att göra din nya rullstol till en pålitlig och driftsäker partner i din vardag.

Att upprätthålla en bra kundrelation är viktigt för oss på Sunrise Medical. Därför vill vi hålla dig informerad om våra nya och pågående utvecklingsprojekt. Att måna om kunderna betyder för oss bland annat snabb service, så lite byråkrati som möjligt, och ett nära samarbete med kunden. När du behöver reservdelar eller tillbehör, eller bara har en fråga om din rullstol - finns vi här för dig.

Vi vill att du ska vara nöjd med våra produkter och vår service. På Sunrise Medical arbetar vi ständigt på att vidareutveckla produkterna. Detta innebär att du kan komma att uppleva skillnader i vårt produktsortiment vad gäller form eller funktion. Därför kan inga uppgifter eller bilder i denna användarhandbok utgöra grund för ersättningskrav.

Sunrise Medicals ledningssystem är certifierat enligt DIN EN ISO, ISO 13485 och ISO 14001.

CE Som tillverkare försäkrar SUNRISE MEDICAL att denna produkt överensstämmer med Förordningen för medicintekniska produkter (2017/745).

OBS:
Allmän rådgivning.
Om du inte följer dessa anvisningar kan det resultera i fysiska skador, skador på produkten eller skador på miljön!

Meddelande till brukaren och/eller patienten: En allvarlig incident som inträffat i samband med enheten ska rapporteras till tillverkaren och den behöriga myndigheten i den medlemsstat där brukaren och/eller patienten är etablerad.

B4Me specialanpassningar
Sunrise Medical rekommenderar starkt att för att säkerställa att din B4Me-produkt fungerar, och fungerar på det sätt som tillverkaren avser; all användarinformation som medföljer din B4Me-produkt ska läsas och förstås innan produkten först används.

Sunrise Medical rekommenderar också att användarinformationen inte kasseras efter att ha lästs, utan att den förvaras säkert för framtida referens.

Kombinationer av medicintekniska produkter
Det kan vara möjligt att kombinera denna medicintekniska produkt med en eller flera andra medicintekniska produkter eller andra produkter. Information om vilka kombinationer som är möjliga finns på www.Sunrisemedical.se. Alla angivna kombinationer har validerats för att uppfylla de allmänna kraven på säkerhet och prestanda, bilaga I nr. 14.1 i förordningen om medicintekniska produkter 2017/745.

Vägledning om kombinationen, till exempel montering, finns på www.SunriseMedical.se

Kontakta din Hjälpmedelscentral om du har frågor gällande användning och underhåll av, eller säkerhet kring, din rullstol.

Om det inte finns någon auktoriserad Sunrise Medical-handlare där du bor, och du har frågor till oss, kontakta oss då antingen per brev eller telefon.

Sunrise Medical AB
Neongatan 5
431 53 Mölndal
Sweden
Tel.: +46 (0)31 748 37 00
post@sunrisemedical.se
www.SunriseMedical.se

VIKTIGT:
ANVÄND INTE DIN RULLSTOL FÖRRÄN DENNA BRUKSANVISNING HAR LÄSTS OCH FÖRSTÅTTS.

Användning

Rullstolar är endast avsedda för barn och vuxna som inte kan gå eller som har begränsad rörlighet, för deras eget personliga bruk, att ta sig fram i på egen hand eller med hjälp av en tredje person, i hemmet och utomhus.

Den maximala brukarvikten (för användaren samt vikt av eventuella rullstolstillbehör) finns angiven på serienummeretiketten, som sitter på tvärbalken eller stabilisatorn under sitsen.

Garantier gäller endast om produkten används under angivna förhållanden samt för avsedda syften.
Rullstolens förväntade livslängd är 5 år.
INGA ICKE-STANDARDDELAR får monteras, annat än de som officiellt är godkända av Sunrise Medical.

Lämpliga användare

Indikationer

Det stora utbudet av anpassningsmöjligheter och den modulära designen innebär att den kan användas av personer som inte kan gå eller har begränsad rörelseförmåga på grund av:

- Förlamning
- Förlust av extremiteter (benamputation)
- Benskada eller bendeformation
- Ledkontrakturer eller ledskador
- Sjukdomar som hjärt- och cirkulationsfel, störningar i balans eller kakexi, neurologiska sjukdomsmönster, muskeldystrofi, hemiplegi samt för äldre personer som fortfarande har styrka i överkroppen.

Begränsningar

Rullstolen får inte användas utan ledsagarhjälp vid:

- Perceptionsstörning
- Obalans
- Förlust av båda armarna, om man inte har en ledsagare.
- Ledkontraktur eller ledskada på båda armarna
- Sittproblematik

OBS:

Observera att det krävs tillräckliga kognitiva, fysiska och visuella färdigheter för att köra rullstol. Brukaren måste kunna bedöma effekterna av åtgärder under rullstolens drift och vid behov korrigera dem. Denna kapacitet och säker användning av extra anslutna komponenter kan inte bedömas av Sunrise Medical som tillverkare. Vi kan inte ta något ansvar för skador som uppstår på grund av detta.

Se bruksanvisningen för rullstolen och de extra monterade komponenterna. Instruera brukaren om säker användning av rullstolen och monterade extra komponenter. Informera brukaren om specifika varningar som behöver läsas, förstås och respekteras.

Notera kroppsstorlek, vikt, fysisk och psykisk status, ålder samt levnadsförhållanden och -miljö för de patienter som eventuellt ska ordineras hjälpmedlet.

SVENSKA

Innehållsförteckning

Förord **68**
Användning **69**
Lämpliga användare **69**
1.0 Allmänna säkerhetspåpekanden och körrestriktioner **71**
2.0 Transport i fordon **74**
3.0 Garanti **76**
4.0 Hantering **77**
5.0 Hjul med Quick-release axlar **78**
6.0 Inställningar/funktioner **79**
6.1 Tramprör 79
6.2 Däckbromsar 79
6.3 Fotplattor 80
6.4 Sits 83
6.5 Länkhjul 85
6.6 Ryggstöd 86
6.7 Nackstöd 87
6.8 Hjulinställning 88
6.9 Sidoskydd 89
6.10 Körhandtag 90
6.11 Kryckhållare 91
6.12 Tippskydd 91
6.13 Stabiliseringsstag 92
6.14 Transithjul 92
6.15 Bälte för midjan 93
7.0 Dagliga kontroller **95**
8.0 Däck och montering **95**
9.0 Underhåll och skötsel **95**
10.0 Felsökning **96**
12.0 Avfallshantering/återvinning av material **96**
13.0 Märkskylt **97**
14.0 Tekniska specifikationer **97**

Definitioner

3.1 Definitioner av ord som används i denna handbok

Ord	Definition
⚠ **FARA!**	Att ignorera dessa varningar kan leda till allvarlig skada eller dödsfall.
⚠ **VARNING!**	Varning till användaren om potentiell risk för skada om rådet inte följs.
⚠ **VIKTIGT!**	Meddela användaren att potentiell skada på utrustningen kan förekomma om varningen ignoreras
OBS:	Generellt råd eller bästa praxis.
	Hänvisning till ytterligare dokumentation

OBS:
- Det är inte säkert att de rullstolar som visas och beskrivs i den här handboken i alla detaljer är identiska med din stol. Oavsett eventuella detaljer som skiljer, ska samtliga instruktioner dock gå att tillämpa.
- Ytterligare information och säkerhetsanvisningar kan ges av din auktoriserade återförsäljare.
- Tillverkaren reserverar sig rätten att utan föregående meddelande ändra vikter, mått eller andra tekniska data som anges i den här handboken. Alla siffror, mått och prestanda som anges i den här handboken är ungefärliga och utgör ej specifikationer.

OBS:
- Anteckna gärna adress och telefonnummer till ditt serviceombud i utrymmet nedan.
- Skulle din rullstol gå sönder kan du då snabbt komma i kontakt med dem och få hjälp.

Återförsäljarens underskrift och stämpel

1.0 Allmänna säkerhetspåpekanden och körrestriktioner

OBS:
- Observera att vid vissa konfigurationer kan rullstolen överskrida en bredd på 700 mm. Om så är fallet kan det, under vissa förhållanden, inte vara möjligt att använda vissa eller alla av de tillgängliga nödutgångarna från en byggnad.
- Om rullstolens konfiguration medför att rullstolens bredd överskrider 700 mm, kan det vara svårt eller omöjligt att resa med kollektiva färdmedel.

Rullstolen har konstruerats för maximal säkerhet. Gällande internationella säkerhetsstandarder har uppfyllts eller överträffats. Trots detta kan användaren utsätta sig för risker om rullstolen används på olämpligt sätt. För din egen säkerhet måste följande anvisningar följas.

Oprofessionella eller felaktiga ändringar eller justeringar ökar olycksrisken. Rullstolsanvändare är lika delaktiga i den dagliga trafiken på gator och trottoarer som vem som helst. Vi vill därför påminna dig om att du måste följa alla tillämpliga trafikregler.
Var försiktig första gången du använder rullstolen. Lär känna din rullstol.

Före varje användning bör följande kontrolleras:
- Drivhjulens Quick-release axlar
- Kardborrelåsen på sitsar och ryggstöd
- Däck, däcktryck och däckbromsar

Fig. A

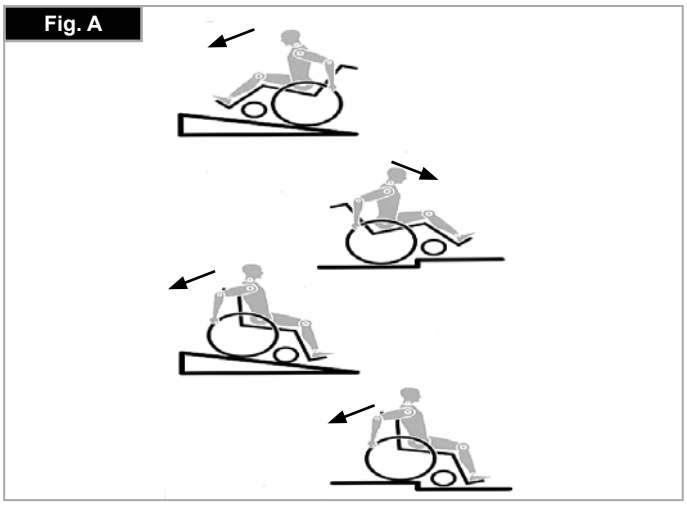

Ska du ändra någon stolsinställning är det viktigt att du först läser det aktuella avsnittet i bruksanvisningen.

Gropar eller ojämn terräng kan orsaka att rullstolen välter, särskilt vid uppförs- eller nedförskörning. När du passerar över ett trappsteg eller uppför en sluttning frontalt, bör du luta kroppen framåt.

FARA!

- Överskrid ALDRIG maxlasten på 125 kg för brukaren och alla föremål som transporteras på rullstolen. Observera viktinformationen för optioner med lättare vikt, som anges separat. Om maxlasten överskrids, kan följden bli att rullstolen skadas eller att du ramlar eller välter eller förlorar kontrollen, vilket kan leda till allvarliga personskador.

- Vid färd i handikapptransportfordon bör i första hand fordonets egna säten och fastspänningsanordningar användas. Det är enda sättet att tillförsäkra de åkande maximalt skydd i händelse av en olycka. När säkerhetsanordningar från SUNRISE MEDICAL och ett specialutformat säkerhetssystem används kan lättviktsrullstolar användas som säte vid transport i ett specialmonterat fordon. (se kapitlet "Transport").
- För att undvika tippning och andra farliga situationer bör du först träna dig i att använda din nya rullstol på plan mark med god sikt.
- Rullstolen bör endast användas av en person åt gången. Alla övriga användningar följer inte det avsedda syftet.
- Använd inte fotplattorna när du stiger i eller ur rullstolen. De ska på förhand vara uppfällda och utsvängda så långt som möjligt åt sidorna.
- Beroende på länkhjulens diameter och inställning samt rullstolens tyngdpunktsinställning kan länkhjulen börja wobbla vid höga hastigheter. Det kan leda till att länkhjulen blockeras och rullstolen välter. Kontrollera därför att länkhjulen är korrekt inställda (se kapitlet "Länkhjul").
- Färdas i synnerhet inte i sluttningar utan bromsar, kör med minskad hastighet. Denna produkt är testad för en maxhastighet av 10 km/h. Vid högre hastighet, beroende på konfiguration och/eller brukarens kapacitet, kan det uppstå oväntade svängningar i länkhjul (wobble). Detta kan leda till skada hos brukaren
- Att färdas sidledes i en sluttning eller lutning ökar risken för att rullstolen tippar över i sidled.

- Ta reda på hur rullstolens egenskaper t.ex. i sluttningar eller vid hinder, påverkas när tyngdpunkten ändras. Gör detta med hjälp av en ledsagare.
- Vi rekommenderar att nybörjare använder tippskydd.
- Tippskydden är avsedda att förhindra att rullstolen oavsiktligt välter bakåt. Under inga omständigheter får de ersätta transithjulen användas för att transportera en person i en rullstol med bakhjulen borttagna.
- Med extrema inställningar (t.ex. bakhjulen i den yttersta främre positionen) och inte perfekt kroppshållning, kan rullstolen välta även om underlaget är jämnt.
- Luta överkroppen framåt vid körning uppför sluttningar och trappsteg.
- Luta överkroppen bakåt vid körning nedför sluttningar och trappsteg.
- Häng inte tunga föremål, så som shoppingväskor eller ryggsäckar, på rullstolens körhandtag, nackstöd eller ryggstöd.
- De kan ändra tipp-punkten och det finns en risk för bakåttippning.
- Om du sträcker dig efter föremål (som befinner sig framför, bakom eller på sidan av rullstolen), sträck dig då inte för långt utanför rullstolen eftersom en tyngdpunktsändring kan medföra att rullstolen välter.
- Använd alltid rullstolen på korrekt sätt. Bromsa t.ex. alltid in när du närmar dig ett hinder (trappsteg, trottoarkant) eller gropar.
- Förflyttning i trappor ska alltid ske med hjälp av en ledsagare. Använd tillgängliga hjälpmedel som t.ex. ramper eller hissar. Om sådana hjälpmedel saknas måste rullstolen lutas och skjutas över trappstegen (2 ledsagare).
- Normalt måste eventuella tippskydd först ställas in så att de inte kan komma i beröring med trappsteg och orsaka en fallolycka. Efteråt måste tippskydden sättas tillbaka till ursprungsläget.
- Ledsagaren får bara fatta tag i säkert monterade delar på rullstolen (t.ex. inte i fotstöden eller sidoskydden).
- Kontrollera att monterade tippskydd befinner sig utanför riskzonen när ramper används.
- Slå till rullstolens bromsar då du parkerar på ojämnt underlag samt vid förflyttning (t.ex. in i en bil).
- Lårамputerade användare måste använda tippskydd.
- Kontrollera före färd att du har rätt däcktryck. För drivhjulen är det 3,5 bar (350 kPa). Maxtrycket står angivet på däcket.
- Bromsarna fungerar endast om det är tillräckligt däcktryck och korrekta inställningar har gjorts (se kapitlet om "Däckbromsar").
- Bromsarna är inte avsedda att bromsa en rullande stol med. De är enbart ett slags parkeringsbromsar som ser till att rullstolen inte kan rulla iväg av sig själv. Då du stannar till på ojämnt underlag bör du alltid slå till däckbromsarna så att stolen inte kan komma i rullning. Slå alltid till bägge bromsarna, annars finns det risk att stolen välter.
- Bromsarna är inte avsedda att användas för att bromsa en rullstol i rörelse.
- Använd hissar och ramper så fort tillfälle ges. Om dessa inte finns tillgängliga, bör du begära hjälp från en ledsagare. De bör endast greppa rullstolen i säkra fast monterade delar. Om tippskydd är monterade måste dessa fällas ihop. En rullstol med en person sittande i får endast skjutas, aldrig lyftas.
- Vid skada på sits eller ryggstöd måste du omedelbart byta ut skadade delar.
- Lyft eller bär inte rullstolen i ryggrören eller i körhandtagen.
- Icke godkänd elektronisk utrustning, elektriskt eller mekaniskt drivna hjälpmedel, handcykel eller andra utrustningar som ändrar rullstolens avsedda användning eller struktur ska inte användas.
- Kombinationer med andra medicinska utrustningar måste godkännas av Sunrise Medical.
- Var försiktig med eld, särskilt brinnande cigaretter. Sitsen eller ryggstödet kan fatta eld.
- Vid färd i handikapptransportfordon bör i första hand fordonets egna säten och fastspänningsanordningar användas. Det är enda sättet att tillförsäkra de åkande maximalt skydd i händelse av en olycka. När säkerhetsanordningar från SUNRISE MEDICAL och ett specialutformat säkerhetssystem används kan lättviktsrullstolar användas som säte vid transport i ett specialmonterat fordon. (se kapitlet "Transport").
- Se alltid till att drivhjulens Quick-release axlar är rätt inställda samt fastlåsta. Om knappen på Quick-release axeln inte trycks in kan drivhjulet inte tas av.
- Fingrar blir lätt varma vid inbromsning i hög hastighet eller i lång nedförsbacke, speciellt om drivringarna är i lättmetall.
- Om rullstolen står i direkt solljus under en längre tid kan vissa delar (t.ex. ramen, benstöden, bromsarna och klädskydden) bli mycket varma (>41 °C).
- För undvikande av handskador ska du inte föra in handen mellan ekrarna eller mellan drivhjul och broms under körning.
- Då du använder rullstolen utomhus ska du alltid bära skinnhandskar för bästa grepp och för att fingrarna inte ska bli smutsiga eller för varma.

- Kör inte rullstolen i lutningar brantare än 10°.
- Stabiliteten vid körning i lutning beror på stolskonfigurationen samt användarens färdigheter och körsätt. Eftersom användarens färdigheter och körsätt inte kan förutses, kan någon maximal säker lutning inte fastställas. Denna måste därför fastställas av användaren, som därvid tar hjälp av ledsagare för att inte tippa. Vi rekommenderar starkt att oerfarna användare har tippskydd monterade på stolen.
- Kör inte rullstolen på lerigt eller isigt underlag.
- Kör inte med rullstolen där det är förbjudet att gå till fots.
- Med alla rörliga delar finns det en naturlig klämrisk av fingrar. Hantera varsamt.
- Rullstolen bör inte användas i hårt regn, snö, halka eller osunda förhållanden. Iaktta försiktighet om du är tvungen att använda den i dessa situationer.
- Använd inte rullstolen i farliga miljöer.

⚠VARNING!

KVÄVNINGSRISK – Detta förflyttningshjälpmedel använder små delar som under vissa omständigheter kan utgöra en kvävningsrisk för små barn.

OBS: Ytterligare information och säkerhetsanvisningar kan ges av din auktoriserade återförsäljare.

OBS:
- Effekten av bromsar samt generella köregenskaper är beroende av däcktryck. Stolen är betydligt mer lättmanövrerad då bakdäcken är ordentligt uppumpade och bägge däcken har samma tryck.
- Se till att däcken har tillräckligt mönsterdjup!
- Observera att du måste följa alla tillämpliga lagar och trafikregler när du kör ute i trafiken.
- Bär ljusa eller reflexförsedda kläder när det är mörkt, så att andra trafikanter ser dig. Se till att reflexerna på sidorna och baktill på stolen är fullt synliga. Vi rekommenderar också att du har aktiv belysning monterad.
- Var alltid rädd om fingrarna när du arbetar med eller justerar rullstolen!
- Det är inte säkert att de produkter som visas och beskrivs i den här handboken är i varje detalj lika din modell. Oavsett eventuella detaljer som skiljer, ska samtliga instruktioner dock gå att tillämpa.
- Tillverkaren reserverar sig rätten att utan föregående meddelande ändra vikter, mått eller andra tekniska data som anges i den här handboken. Alla siffror, mått och prestanda som anges i den här handboken är ungefärliga och utgör ej specifikationer.
- Justeringar på din rullstol, särskilt för säkerhetsrelaterade komponenter som till exempel bromsar, tippskydd eller ryggstöd måste utföras av auktoriserade återförsäljare.
- Vid användning av mobila påhängsenheter, såsom handcyklar, drivaggregat etc, se till att din rullstol är utrustad med tillräckliga länkhjulsgafflar avsedda för sådan användning.

Livslängd
- Den förväntade livslängden för denna produkt är 5 år:

2.0 Transport i fordon

⚠ **FARA!**

Det finns risk för allvarlig skada eller dödsfall om dessa råd inte åtföljs!

Se alltid till att rullstolen är anpassad för transport av brukaren i ett fordon. Symbolerna på produktetiketten hjälper dig identifiera om rullstolen är krocktestad och därmed lämpad för att transportera brukaren i ett fordon:

Krocktestad

Ej krocktestad

Transportera rullstolen i ett fordon:

En rullstol som transporteras fastspänd i ett fordon ger inte samma skydd och säkerhet som fordonets egna säten. Det rekommenderas alltid att användaren flyttas över till fordonets säte. Det är känt att det inte alltid är möjlig för användaren att flyttas och under dessa förhållanden, när användaren ska transporteras i rullstolen, måste följande råd följas:

1. Säkerställ att fordonet är lämpligt utrustat för transport av passagerare i en rullstol, och att metoden för ingång/utgång är lämpad för din rullstolstyp. Fordonet bör ha golvhållfasthet för att klara den kombinerade vikten av användaren, rullstolen och rullstolstillbehör.
2. Det måste finnas tillräckligt med utrymme runt rullstolen för att komma åt att fästa, dra åt och lossa såväl rullstolens fästanordningar som användarens säkerhetsbälten.
3. Placera rullstolen i fordonets färdriktning och spänn fast den i golvet. Den som sitter i stolen ska ha säkerhetsbälte. (Fästena i golvet ska uppfylla kraven i ISO 10542 eller SAE J2249) i enlighet med tillverkarens instruktioner.
4. Transport av rullstolen i andra positioner har inte testats. Stolen får därför under inga omständigheter transporteras i annan position, t.ex. vinkelrätt mot färdriktningen (Fig. A).
5. Rullstolen bör säkras med ett system med säkerhetsfästen, som uppfyller ISO 10542 eller SAE J2249 med icke-justerbara främre remmar och justerbara bakre remmar, med vanliga Karbiner-band/S-krokar och spänn- och låsanordningar. Dessa fästanordningar består vanligen av 4 individuella remmar som är fästa i rullstolens alla hörn.
6. Fästanordningen bör vara på rullstolens främre ram som anges i bilden på nästa sida, och inte till några andra fästanordningar eller tillbehör, inte t.ex. runt hjulens ekrar, bromsar eller benstöd.
7. Fästanordningen bör fästas så nära som möjligt i 45 graders vinkel och dras åt ordentligt enligt tillverkarens anvisningar.
8. Ändringar eller utbyten får inte göras på rullstolens säkerhetspunkter eller till strukturella delar och ram eller komponenter utan att tillverkaren kontaktas. Om du inte följer dessa råd gäller inte krocktesten för rullstolen vid transport i ett fordon.
9. Säkerhetsbälte både för midjan och övre bålen bör användas för att fästa användaren för att reducera risken för påverkan på huvud- och bröst av fordonets komponenter och allvarlig risk för skada på användaren och övriga användare av fordonet. (Fig. B) Övre bålens säkerhetsbälte bör monteras på fordonets “B” stöd - om detta inte görs ökar risken för allvarliga skador på användarens mage.
10. När en brukare ska transporteras i ett fordon sittande i rullstolen och det finns behov för ett nackstöd ska ett nackstöd lämpat för transport monteras och positioneras på lämpligt vis under transporten.
11. Midjestödsbälten bör inte användas som säkerhetsbälte i ett fordon under färd, med undantag av bälten som uppfyller kraven i ISO 7176-19 eller SAE J2249.

Fig.A

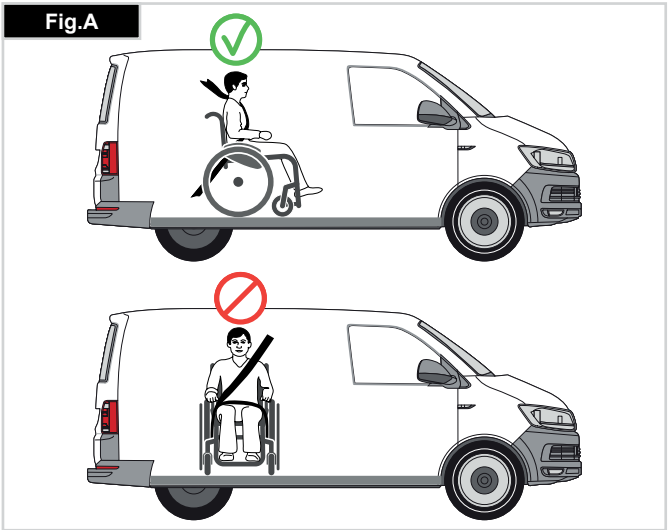

Fig.B

Transport fortsättning

12. Användarens säkerhet under färd är beroende av att personen som anbringar fästanordningarna dels har fått erforderlig information om och/eller utbildning i hur dessa fungerar, dels att denne utför uppgiften noggrant.
13. Så långt det låter sig göras ska all extrautrustning avlägsnas från rullstolen och stuvas undan. Det gäller exempelvis: Kryckor, lösa dynor och bord.
14. Vinkelställbart benstöd bör inte användas i upphöjd position när rullstolen och användaren transporteras och rullstolen är fastspänd med transport- och användarbälten.
15. Vinklat ryggstöd bör återföras till en upprätt position.
16. Handbromsarna måste vara ordentligt åtdragna.
17. Bälten bör monteras på fordon “B” stöden och bör inte hållas borta från kroppen av rullstolskomponenter som armstöd eller hjul.

Säkerhetsbälten, anvisningar:

1. Säkerhetsbältet för midjan ska sitta lågt över höfterna så att bältets vinkel ligger inom det rekommenderade området 30 till 75 grader från horisontalplanet.
Ju brantare (större) vinkel inom det rekommenderade området desto bättre, så länge den inte överstiger 75°. (Fig. C).
2. Säkerhetsbältet för överkroppen måste löpa över skuldran och bröstet så som visas på bilden. Fig. D och E
Säkerhetsbälten ska dras åt så hårt som möjligt utan att användaren upplever obehag.
Bältena får inte vara snodda.
Säkerhetsbältet för övre bålen måste löpa över axeln enligt bild i Fig. D och E.

3. Fästpunkterna på stolen är på ramens insida framtill, precis ovanför länkhjulen, samt på ramens baksida. Remmarna fästs runt ramens sidor, i skarven mellan ramens horisontalgående och vertikalgående rör. (Se Fig. G - H)
4. Fastspänningssymbolen (Fig. F) på rullstolsramen anger var remmarna ska fästas. Då de främre remmarna spänts fast ska remmarna dras åt, så att stolen står stadigt.

BRUKARVIKT UNDER 22 kg (48 lb 8.0 oz)
När brukaren som transporteras är barn, med lägre kroppsvikt än 22 kg och fordonet har mindre än åtta (8) sittande passagerare, rekommenderas att de överförs till en UNCE förordning 44 fasthållningsanordning för barn (CRS).
Denna typ av fasthållningsanordning ger en effektivare fasthållningsanordning för passagerarna än den konventionella 3-punkts fasthållningsanordningen och i vissa CRS-system ingår även ytterligare posturalt stöd för att hjälpa till att bibehålla positionen för barnet när det sitter.
I vissa fall kan föräldrar eller vårdgivare överväga alternativet för sina barn att stanna kvar i sin rullstol under transport på grund av graden av postural kontroll och komfort som inrättats i rullstolen.
Under sådana förhållanden skulle vi rekommendera att en riskutvärdering utförs av din sjukvårdspersonal och behöriga kompetenta personer.

Transport i fordon – placering av fästpunkter på rullstolen

Rullstolen säkrad med främre fästpunkter. (Fig. G).
Positionering för bakre fästpunkt, (Fig. H).

SVENSKA

Fig.C

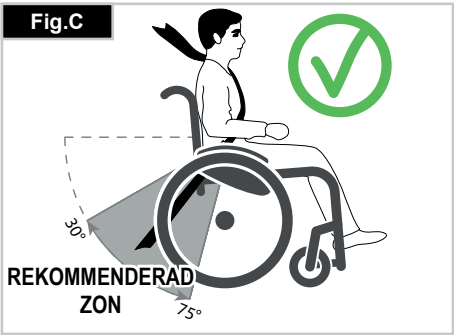

Fig.E

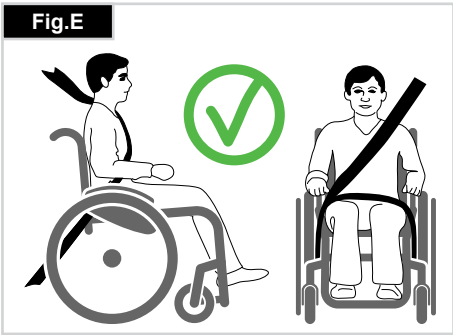

Fig. G

Fig.D

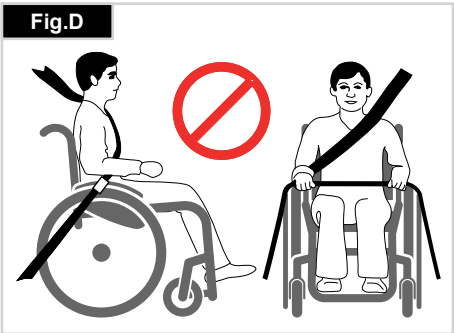

Fig.F

Fig. H

3.0 Garanti

DENNA GARANTI PÅVERKAR INTE DINA JURIDISKA RÄTTIGHETER I NÅGOT AVSEENDE.

Sunrise Medical* erbjuder en garanti, enligt garantivillkoren för rullstolar till sina kunder som täcker följande.

Garantivillkor:

1. Skulle någon eller några av rullstolens delar behöva repareras eller bytas ut som resultat av ett tillverknings- och/eller materialfel inom 24 månader (5 år för ram och tvärstag) efter leverans till kunden, kan defekta delar repareras eller bytas ut utan kostnad. Garantitiden täcker endast tillverkningsfel.

2. För att använda garantin, kontakta serviceombud eller återförsäljare som godkänts av Sunrise Medical med exakt beskrivning av problemet. Om stolen, då ett problem uppstår, skulle befinna sig alltför långt bort från det anvisade Sunrise Medical-serviceombudet, kan reparationer eller utbyte servas av en annan serviceverkstad som är utsedd av tillverkaren. Rullstolen måste repareras av ett godkänt Sunrise Medical-serviceombud, (återförsäljare).

3. För delar som har reparerats eller bytts ut inom ramen för denna garanti, erbjuder vi en garanti i enlighet med dessa garantivillkor för den återstående garantiperioden för rullstolen enligt med punkt 1).

4. Orginala reservdelar som har monterats genom kundens försorg, kommer att ha en 12 månaders garanti, (efter montering), enligt dessa garantivillkor.

5. Vi ansvarar inte för reparationer eller utbyte av en rullstol eller del i följande fall:

   a. Normalt slitage, vilket inkluderar batterier, armstödsdynor, sittklädsel, däck, bromsbackar osv.
   b. Eventuell överbelastning av produkten, var vänlig kontrollera EU-märkning för max brukarvikt.
   c. Produkten eller delen har inte underhållits eller servats enligt tillverkarens rekommendationer i användar- och/eller servicehandboken.
   d. Tillbehör som inte kan anses vara originaldelar har använts.
   e. Rullstolen eller del därav har skadats på grund av slarv, olycka eller olämpligt användningssätt.
   f. Ändringar/modifikationer av rullstolen eller dess delar som ej utförts enligt tillverkarens anvisningar.
   g. Reparationer har utförts innan serviceombudet konsulterats.

6. Denna garanti gäller enligt lagen i det land där denna produkt inköptes från Sunrise Medical*

* Innebär Sunrise Medical-firman där produkten inhandlades.

4.0 Hantering

Fälla ihop

Avlägsna först rullstolens sittdyna och fäll upp fotplattan. Ta tag i sits eller sitsrören (Fig. 4.1) i mitten, från baksidan, och dra den uppåt tills det hopfällningsfästet (Fig. 4.2) klickar på plats.

Transport

För att lyfta rullstolen ska den hopvikta rullstolen lyftas upp genom att hålla i den främre delen av sitsrören och körhandtag.

Fälla ut

Tryck frigöringsspaken neråt på hopfällningsfästet (Fig. 4.3) och tryck isär båda ramhalvorna. Tryck sedan på sitsrören (se figur). Nu är rullstolen utfälld. Kläm fast sitsrören på plats. Momentet underlättas om du lutar rullstolen lite åt sidan grann så att tyngden tas bort från ett av drivhjulen. **Akta så att du inte fastnar med fingrarna i tvärstaget.** Lägg sittdynan på sittmattan. (Fig. 4.4).

Sätta sig i rullstolen på egen hand (Fig. 4.5)
- Skjut rullstolen mot en vägg eller en stadig möbel.
- Slå till bromsarna;
- Fäll upp fotplattorna
- Användaren kan själv sätta sig på plats i rullstolen;
- Fäll fotplattorna neråt och positionera dina fötter framför hälbanden.

Ta sig ur rullstolen på egen hand (Fig. 4.6)
- Slå till bromsarna;
- Fäll upp fotplattorna med din fot;
- Håll en hand på ena armstödet och böj dig
- något framåt, för att föra kroppsvikten till den främre delen av sitsen, och sedan med båda fötter fast på marken och en fot bakom den andra, trycka uppåt till upprätt position.

⚠**VARNING!**

- Stå inte på fotplattorna under förflyttning. Rullstolen tippar sannolikt över framåt om du står på fotplattorna.
- Placera alltid dina fötter säkert på marken vid förflyttning till eller från rullstolen.
- Aktivera alltid bromsarna vid förflyttning till eller från rullstolen.

Fig. 4.1

Fig. 4.2

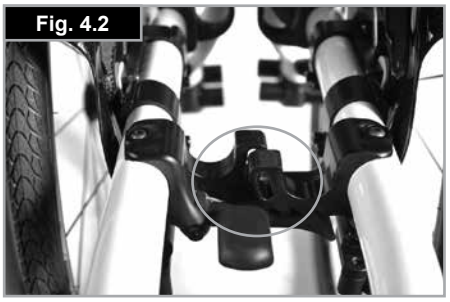

Fig. 4.3

Fig. 4.4

Fig. 4.5

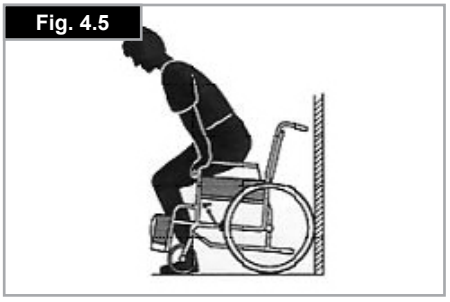

Fig. 4.6

SVENSKA

5.0 Hjul med Quick-release axlar

Quick-release axlar på drivhjul

Bakhjulen är utrustade med Quick-release axlar. Hjulen kan följaktligen tas på och av utan användning av verktyg. Ta bort ett hjul genom att helt enkelt trycka in Quick-release knappen på axeln och dra bort hjulet från axeln. (Fig. 5.1).

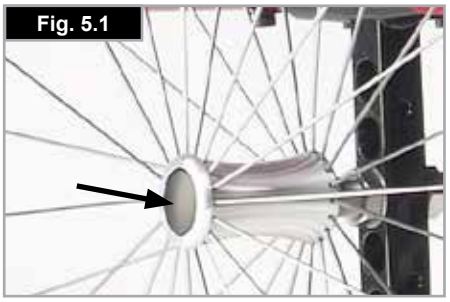
Fig. 5.1

Quick-release för personer med tetraplegi

- Fäll upp frigöringsspaken (1). Ta sedan ut Quick-release axlarna och/eller hjulen.
- När hjulen/ Quick-release axlarna har satts tillbaka på stolen igen ska frigöringsspaken fällas ner.
- Kontrollera alltid att frikopplingsmekanismen är stängd och helt låst innan du börjar använda rullstolen. (Fig. 5.2).

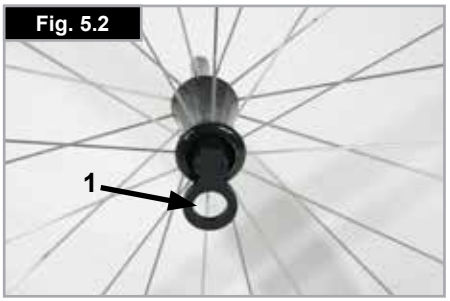

Fig. 5.2

⚠VARNING!

- Håll Quick-release knappen nedtryckt medan du för in axeln i ramen. När du släpper knappen låses hjulet på plats. Quick-release knappen bör då hoppa tillbaka till utgångsläget.
- Skaderisk. Kläm inte fingrarna i det roterande hjulet. Stoppa alltid hjulrotationen innan du avlägsnar hjulen.

6.0 Inställningar/funktioner

6.1 Tramprör

Med hjälp av tramprör kan ledsagaren skjuta rullstolen över olika hinder. Genom att trampa på röret kan ledsagaren skjuta stolen över exempelvis en trottoarkant eller ett trappsteg (Fig. 6.1.1).

Fig. 6.1.1

6.2 Däckbromsar

⚠**VIKTIGT!**

Bromskraften kan påverkas av felaktig montering och justering av bromsarna samt för lågt däcktryck.

Däckbromsar

Rullstolen är utrustad med två bromsar. De verkar direkt på däcken. Du låser däckbromsarna genom att skjuta fram bägge bromsspakarna till ändläget. Du lossar däckbromsarna igen genom att dra tillbaka spakarna till utgångsläget.

Bromskraften minskar om:
• däcken är slitna
• däcktrycket är för lågt
• däcken är våta
• bromsarna är feljusterade

Bromsarna är inte avsedda att användas för att bromsa en rullstol i rörelse. De får aldrig användas för att bromsa en rullstol i rörelse. Bromsa alltid med hjälp av drivringarna. Se till att storleken på mellanrummet mellan däck och däckbroms överensstämmer med specifikationerna. Behöver det justeras lossar du på skruven och ställer in rätt mellanrum. Dra därefter åt skruven (Fig. 6.2.1 och 6.2.2).

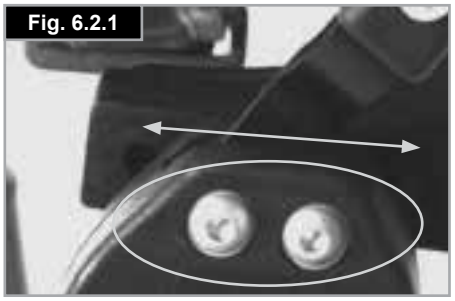
Fig. 6.2.1

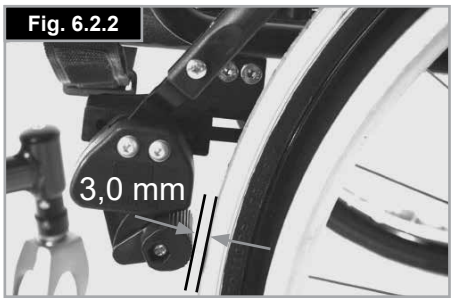

Fig. 6.2.2

⚠**VIKTIGT!**

Efter varje drivhjulsjustering ska bromsmellanrummet kontrolleras och justeras vid behov.

Bromsspaksförlängaren

En längre spak gör att det krävs mindre kraft för att slå till däckbromsarna. Bromsspaksförlängaren har skruvats fast på däckbromsarna. Den kan lyftas upp och vikas framåt (Fig. 6.2.3).

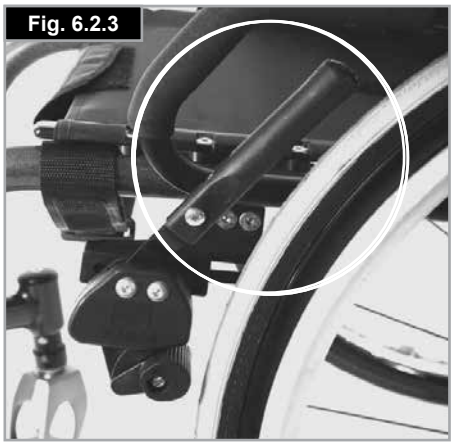
Fig. 6.2.3

⚠**VIKTIGT!**

Montering av däckbromsen för nära hjulet medför att det blir tyngre att manövrera. I värsta fall kan bromsspaksförlängaren då gå av.

SVENSKA

⚠**VARNING!**

Att luta mot bromsspaksförlängaren vid överföring kan orsaka att spaken går av. Vattenstänk från däcken kan medföra att däckbromsen inte fungerar.

Kompaktbroms

Kompaktbromsarna finns under sitsenheten och används genom att man drar däckbromsarna mot rullstolens bakre del, i riktning mot däcket. För att bromsarna ska fungera korrekt måste de tryckas bakåt helt tills de låses i positionen, (Fig. 6.2.4).

Fig. 6.2.4

⚠**VIKTIGT!**

- En felaktigt monterad broms kräver mer kraft för att slå till bromsen. Detta kan orsaka att bromsens spak går sönder!
- Bromsens monteringsbultar får inte lossas och/eller dras åt.

Vårdarbromsar

Med vårdarbromsar kan en ledsagare bromsa rullstolen på ett säkert och bekvämt sätt.
De kan även låsas med hjälp av en låsspak (1) för att förhindra rullning.
Spaken måste snäppas fast på plats.
Vårdarbromsar påverkas inte av lufttrycket inne i däcken (Fig. 6.2.5).

Fig. 6.2.5

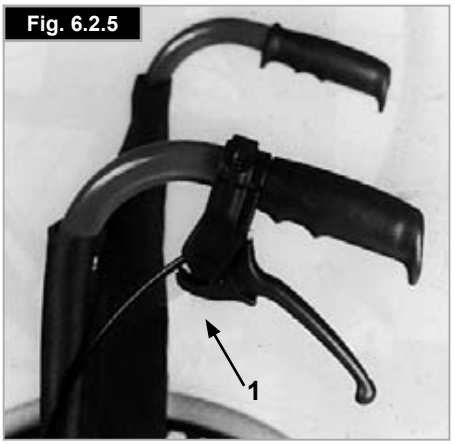

⚠**VARNING!**

- Vårdarbromsar får bara justeras av en auktoriserad återförsäljare.
- Använd alltid de två bromsarna samtidigt för att garantera kontroll på körriktning!
- Vårdarbroms kan användas som en dynamisk broms för att stoppa rullstolen under körning.
- För att säkra rullstolen under ett kort eller långt stopp, eller under transfer, ska bromsen alltid aktiveras.

6.3 Fotplattor

Olika fotplattor finns tillgängliga för Xenon^2 SA. Dessa kan fällas upp för att göra det enklare flytta till/från stolen. De olika modellerna förklaras separat.

Swing away benstöd

Benstöden monteras i utsvängd position (Fig. 6.7). Vrid dem sedan inåt tills de går i lås ordentligt (1). Använd spaken (2) för att ta bort benstöden och sväng benstödet utåt och lyft av. Kontrollera att benstödet är ordentligt låst. Benstödet kan begränsas av benstödets stopp (Fig. 6.3.1) i ett 90° läge. Det säkerställer att bromsen inte oavsiktligt frigörs när benstödet svängs utåt.

Fig. 6.3.1

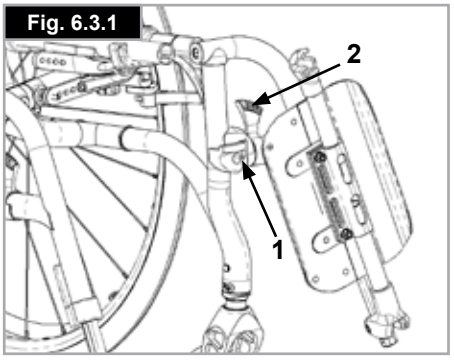

⚠**VARNING!**

Lyft eller bär inte stolen i benstöden när någon sitter i.

Justering av benstödsöverdelen vid glapp

Vid glapp kan benstödet (Fig. 6.3.2) justeras ute hos brukaren. Stiftet till benstödsöverdelen (1) är avsmalnande och glappet kan minskas om stiftet skruvas loss lätt.
Ta loss benstödsöverdelen från stolen med hjälp av kopplingsmekanismen.
Använd en skruvmejsel och vrid det främre stiftet (1) försiktigt åt vänster.
Testa sedan benstödsöverdelen på stolen. Om mekanismen inte fungerar ska du lossa stiftet något.
Om glappet fortfarande är för stort och mekanismen inte fungerar ska du göra om arbetsmomentet.

Fig. 6.3.2

Sänka ner vid långa underben

Genom att lossa klämskruven, 2 (Fig. 6.3.3), kan du justera underbenslängden. Lossa spännskruven, justera röret med fotplattan till önskad position.
Dra åt spännskruvarna igen (se sidan om vridmoment). Säkerställ att plastpluggarna under spännskruven är i korrekt position.

Fig. 6.3.3

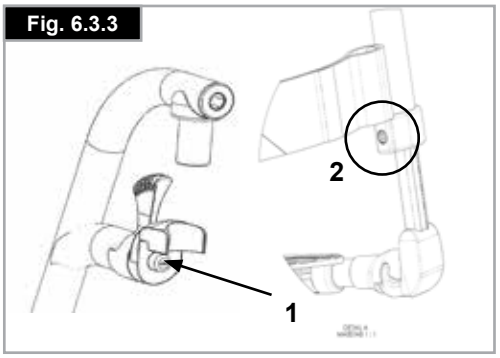

⚠**VARNINGAR!**

- Stå inte på fotplattorna under transfer. Rullstolen tippar sannolikt över framåt om du står på fotplattan. Placera alltid dina fötter säkert på marken vid förflyttning till eller från rullstolen.

Plattform Fotplattor

Fotplattan kan vikas upp för att göra det enklare att förflytta sig till och från rullstolen.
Fotplattan kan också fällas uppåt i sex olika vinklar i förhållande till en plan yta.
Dra åt skruven (1) på utsidan ordentligt.
Genom att flytta distanserna (2), kan fotplattan justeras till tre olika lägen både framåt och bakåt. Genom att lossa justerskruven (3) kan fotplattan ändras till horisontalläge. För detta syfte måste fotplattan fällas upp (Fig. 6.3.4 till Fig. 6.3.6).
När du har slutat, se till att alla skruvar har dragits åt ordentligt (se sidan om åtdragningsmoment).
Ett minimiavstånd på 2,5 centimeter från marken ska alltid hållas.

Fig. 6.3.4

Fig. 6.3.5

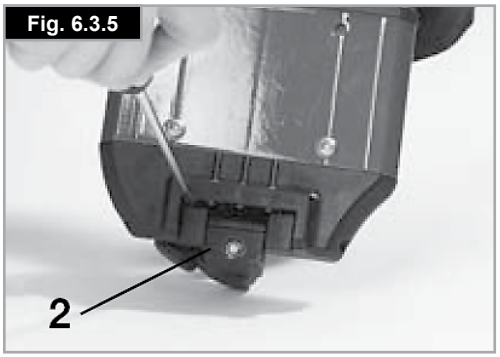

Fig. 6.3.6

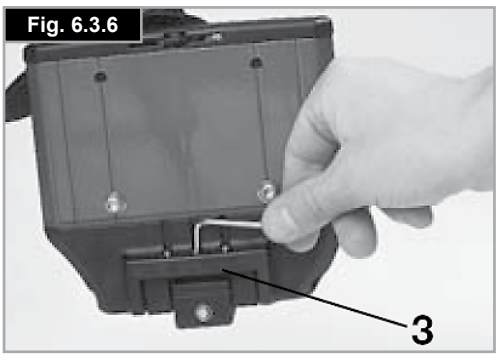

Breddjustering av benstöden

Om benstödet behöver justeras, frigör skruven (1), ställ in önskad bredd genom att flytta 1, 2 eller 3 distanser (2) från ytter- till innersidan och ställ sedan in skruvarna igen, (Fig. 6.3.7).

Lättviktsbenstöd

Benstödets vinkel kan justeras genom att lösgöra skruvarna (2). Sidostödsvinklar kan monteras vid benstödet genom att använda monteringshål (3). Dessa förhindrar att foten av misstag halkar av, (Fig. 6.3.8). Se till att, efter alla typer av justeringar, samtliga skruvar dras åt på rätt sätt (se avsnittet om åtdragningsmoment).

Breddjustering

Öppna skruven för att justera bredden på benstödet (2). Sedan kan du justera rören i hållaren för att justera fotplattan (Fig. 6.3.8). Kontrollera att skruvarna är åtdragna med korrekt åtdragningsmoment.

Högt monterad fotplatta

(Fig. 6.3.9 - Fig. 6.3.10)

Fotplattor kan fällas upp för att underlätta att komma i och ur rullstolen.
Fotplattorna kan justeras inom sina lutningsvinklar i förhållande till en jämn yta. Lossa skruvarna (1 till 2). Placera sedan fotplattorna i önskad vinkel. Dra sedan åt alla skruvar. Efter justering ska du kontrollera att alla skruvar är ordentligt åtdragna (se sidan om åtdragningsmoment). För att undvika att rullstolen tippar ska du kontrollera att det minsta avståndet på 25 mm mellan fotplattsröret och marken upprätthålls (med horisontell sits).

Vinkelställbart benstöd - standard

Så här fäller du upp:

Dra benstödet uppåt och ställ in önskad höjd. När du gör detta hörs ett klickljud när benstödet låses på plats (Fig. 6.3.11).

För att sänka:

Ta bort belastningen på benstödet genom att lyfta på det nedre benet och tryck på frigöringsspaken.
På så sätt kan du svänga fotstödet nedåt. Så fort du släpper spaken hörs ett klickljud när benstödet sätts tillbaka på plats.

⚠VARNING!

- Det finns risk att fingrarna kläms när benstöden rörs uppåt och nedåt.
- Nära justeringsmekanismen mellan ram och benstödets rörliga delar medan du justerar benstödet.
- Lyft eller bär inte stolen i benstöden när någon sitter i.
- Stå aldrig på fotplattorna när du går i eller ut rullstolen.

Fig. 6.3.7

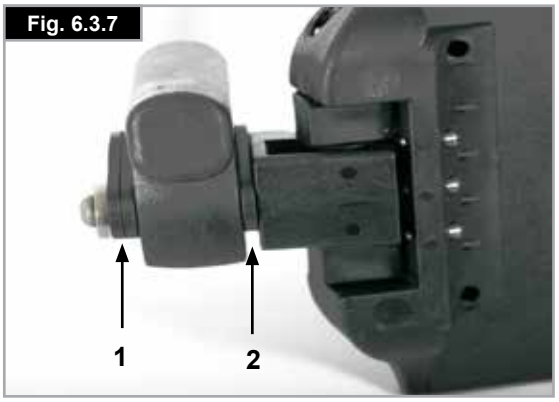

Fig. 6.3.8

Fig. 6.3.9

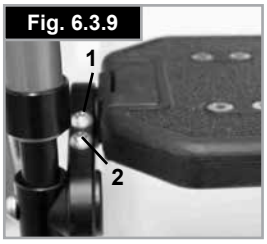

Fig. 6.3.10

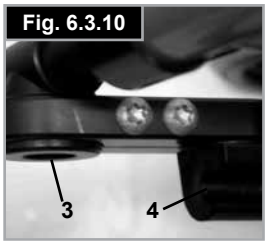

Fig. 6.3.11

6.4 Sits

Hängmattesits

Spänningen i sitsen kan justeras genom att använda flera remmar. För att justera spänningen i sitsen måste alla remmar vara öppna. Genom att dra i remmarna ökar spänningen i sitsen, (Fig. 6.4.1).

OBS: Om spänningen är för hög, kommer sitsrören inte kunna falla ner i hållarna.

Justera sitthöjden:

Lättviktsblock

För att ändra sitshöjden;

- Avlägsna gummilisterna (3) belägna i spåret.
- Lossa insexskruvarna (1) med en insexnyckel. Positionera axelfästet (2) på drivhjulsblocket (4) enligt önskad sitshöjd (Fig. 6.4.2).
- För att uppnå lägsta möjliga sitshöjd, kan blocket monteras upp och ned.
- Återdra insexskruvarna(1) med en tvåstegsprocess:

a) Dra åt båda insexskruvarna till ett vridmoment på 5 Nm.
b) Dra åt båda insexskruvarna en andra gång till ett vridmoment på 8 Nm.

- Återmontera gummilisterna.

Standardblock

För att ändra sätets höjd:

- Avlägsna gummilisterna (3) belägna i spåret.
- Lossa insexskruvarna (1) med en insexnyckel. Positionera axelfästet (2) på drivhjulsblocket (4) enligt önskad sitshöjd (Fig. 6.4.3).
- Återdra insexskruvarna(1) med en tvåstegsprocess:

a) Dra åt båda insexskruvarna till ett vridmoment på 5 Nm.
b) Dra åt båda insexskruvarna en andra gång till ett vridmoment på 8 Nm.

- Återmontera gummilisterna.

OBS:

- Det kan bli nödvändigt att justera länkhjulsvinkeln vid inställning av bakre sitthöjd.
- Om kambringshylsorna flyttats vid justering av sitshöjden, behöver hjulinställning och hjulbasbredd kontrolleras och vid behov, justeras (se avsnittet "Hjulinställning").

⚠ **VIKTIGT!**

- Vissa av skruvarna som används vid tillverkning är täckta med gänglåsvätska (blå prick på gängan) och kan endast justeras upp till 3 gånger innan de behöver bytas ut mot nya gängade låsskruvar. Alternativt kan skruvarna ommonteras genom att använda Loctite™ 243 gänglåsning.
- Loctite™ 243 gänglåsning MÅSTE användas för att återmontera insexskruvarna (1) på axeladaptern.

Fig. 6.4.1

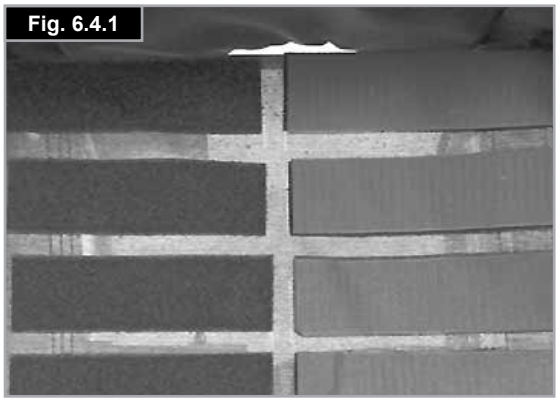

Fig. 6.4.2

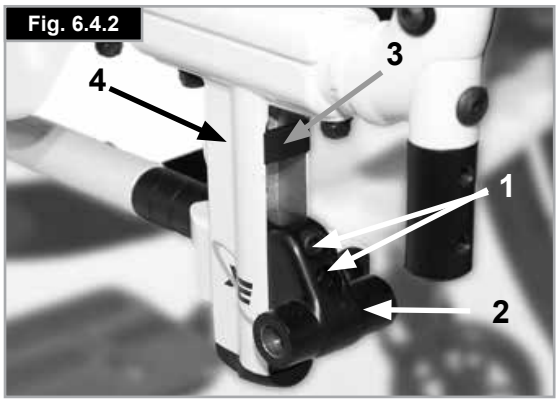

Fig. 6.4.3

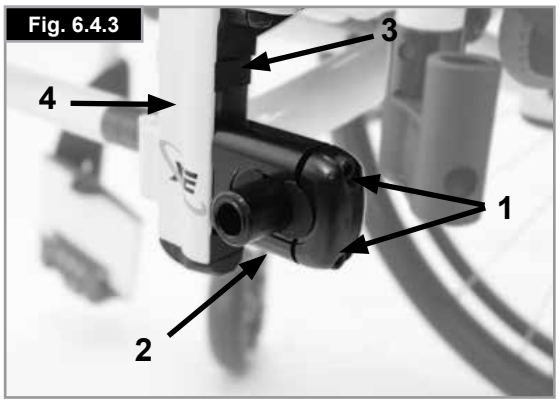

SVENSKA

Tyngdpunkt, inställning

Det finns två olika sätt att utföra tyngdpunksjusteringen. Justering kan utföras direkt vid drivhjulsinfästningen (endast standardblock) genom att skifta position på de halvmåneformade brickorna från ena sidan till den andra. För att göra justeringar i större steg måste du ändra positionen på krysset på ramen.

OBS:
- Tyngdpunktjusteringar kan leda till en instabil rullstol, som riskerar att tippa över. Detta kräver bruk av tippskydden.
- En justering av länkhjulsvinkel kan vara nödvändig vid justering av tyngdpunkt.

Ändra position av drivhjulsblocket

Med hjälp av Quick-release axlar tar du ut hjulen ur kambringsadaptern.
Lösgör båda skruvar (1) och ta bort dessa helt. Montera blocket i rätt läge på ramen, sätt tillbaka skruvarna på den perforerade plattan och dra sedan åt skruvarna igen. När du justerar blocket flytta också hållarna på ramen, (justera block och sitsrörshållarna). Kontrollera att den vänstra och den högra sidan är monterad i samma positioner. Använd ett åtdragningsmoment på 8 Nm (Fig. 6.4.4 till Fig. 6.4.5).

Tyngdpunkts-inställning för standardblock

Justering kan utföras direkt vid drivhjulsinfästningen (endast standardblock) genom att skifta position på de halvmåneformade brickorna från ena sidan till den andra. 3 positioner är möjliga (Fig. 6.4.6 till Fig. 6.4.8).
Med hjälp av Quick-release axlarna tar du loss hjulen ur kambringshylsan (4). Lossa insexskruvarna (1) med en insexnyckel. Ta bort ändbiten (2) från blocket och placera de halvmåneformade brickorna (3) enligt önskad tyngdpunkt. Sätt tillbaka ändbiten.
Återdra insexskruvarna(1) med en tvåstegsprocess:
a) Dra åt båda insexskruvarna till ett vridmoment på 5 Nm.
b) Dra åt båda insexskruvarna en andra gång till ett vridmoment på 8 Nm.

OBS: Om kambringshylsan flyttats vid justering av tyngdpunkt, behöver hjulinställning och hjulbasbredd kontrolleras och vid behov, justeras (se avsnittet "Hjulinställning").

⚠ **VIKTIGT!**

- Loctite™ 243 gänglåsning MÅSTE användas för att återmontera insexskruvarna (1) på axeladaptern.

Fig. 6.4.4

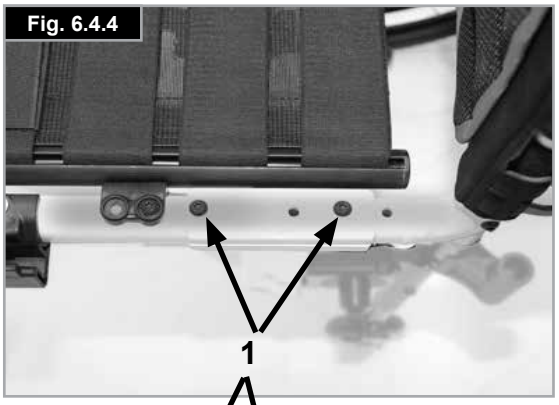

Fig. 6.4.5

Fig. 6.4.6

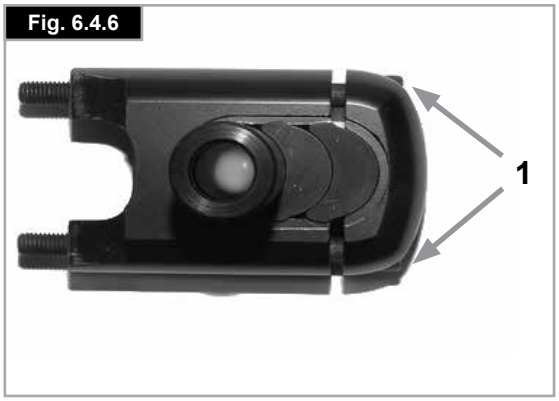

Fig. 6.4.7

Fig. 6.4.8

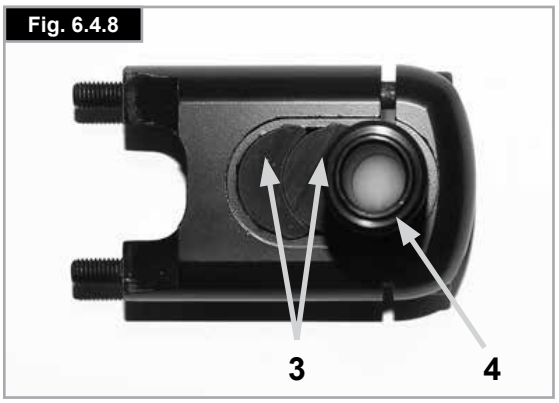

6.5 Länkhjul

Inställning av länkhjul, länkhjulsadapter & länkhjulsgaffel

Om rullstolen svänger något åt höger eller vänster eller om länkhjulen fladdrar, kan det ha orsakats av en eller flera av följande orsaker:

- Felaktig hjulinställning för framåt- och/eller bakåtkörning.
- Felaktig länkhjulsvinkel
- Länkhjuls- och/eller bakhjulstryck är inkorrekt; hjulen vänder inte tillräckligt fritt.

Länkhjulen måste vara korrekt inställda för att rullstolen ska köra helt rakt.
Länkhjulen ska alltid ställas in av en auktoriserad återförsäljare.
Länkhjulsfästena måste alltid justeras och drivhjulens infästning kontrolleras varje gång drivhjulens position har ändrats.

Fig. 6.5.1

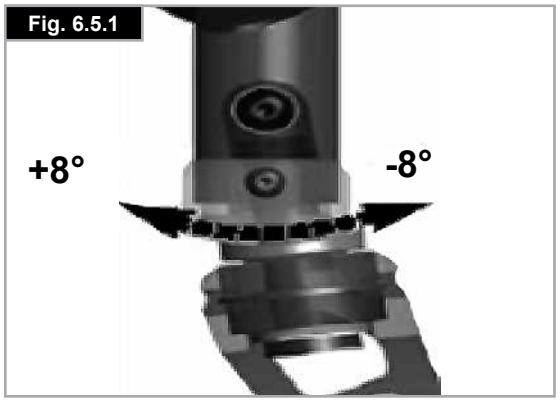

Justera länkhjulshuset

För att säkerställa att de två gafflarna är parallellt inställda kan du helt enkelt räkna de synliga kuggarna på ömse sidor. Efter att du ställt in länkhjulsgaffeln hålls den säkert på plats av kuggarna och kan justeras totalt 16° i steg om 2° (Fig. 6.5.1).
Använd den platta sidan framtill på länkhjulsgaffeln för att kontrollera att vinkeln mot marken är rät.

Tack vare sin patenterade design kan länkhjulsgaffeln vändas så att den kan återställas till rät vinkel mot marken då sitsvinkeln ändras.

Fig. 6.5.2

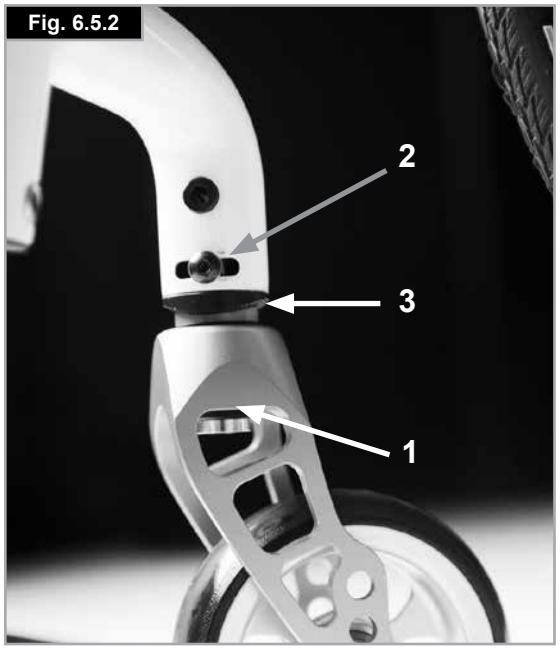

Ställa in körstabilitet (i sidled)

Lossa insexskruvarna (1) på undersidan av gaffeln. Sedan kan du avlägsna skruvarna (2). Nu kan du vrida den svarta hylsan (3) åt vänster eller höger.
Vänster – stolen drar åt vänster
Höger – stolen drar åt höger
Dra därefter åt skruven (2). Ställ in 90° vinkel mellan gaffel och golv.
Dra därefter åt skruven (1). (Fig. 6.5.2).

⚠ **VIKTIGT!**

Vissa av skruvarna som används vid tillverkning är täckta med gänglåsvätska (blå prick på gängan) och kan endast justeras upp till 3 gånger innan de behöver bytas ut mot nya gängade låsskruvar. Alternativt kan skruvarna ommonteras genom att använda Loctite™ 243 gänglåsning.

6.6 Ryggstöd

För att justera ryggvinkeln, lösgör insexskruven (1) och avlägsna den. Ställ in önskad position och dra sedan åt insexskruven i denna position och dra åt den enligt givet vridmoment (Fig. 6.6.1).

Fig. 6.6.1

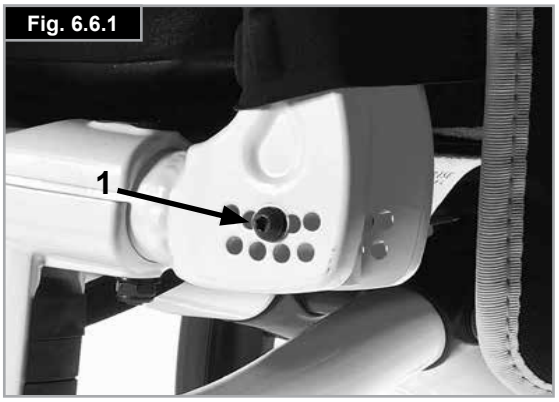

Fällbart ryggstöd

För att göra det enklare att transportera rullstolen, kan ryggstödet fällas fram.
För att göra detta, tryck på båda spakarna (1) och vik ryggstödet framåt. När du viker upp ryggstödet igen, kontrollera att båda sidor är låsta (Fig. 6.6.2/6.6.3).

⚠**VARNING!**

- Risk för skada: Kläm inte fingrarna i fällningsmekanismen för ryggen.

Fig. 6.6.2

Justerbart ryggstöd

Ryggstödet kan spänningsjusteras med hjälp av flera band. (Fig. 6.6.4).

Fig. 6.6.3

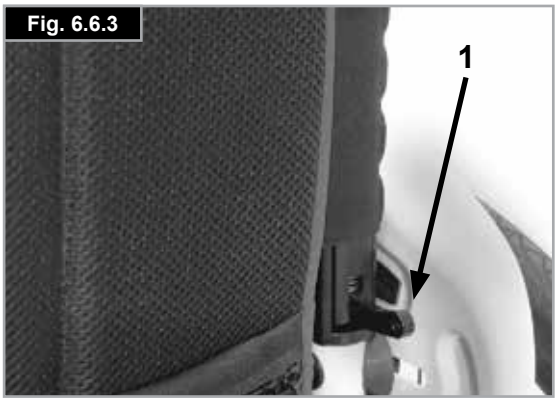

Fig. 6.6.4

Höjdjusterbart ryggstöd

Ryggstödshöjden kan varieras i steg om 25 mm (4 justeringsområden): 250-300 mm, 300-400 mm, 400-450 mm och 450-475 mm).
Avlägsna sidopolstringen till ryggklädseln och vid behov ryggbanden som täcker skruvarna.
Lossa skruv (1) och ställ in ryggstöd till önskad höjd, dra sedan åt skruvarna igen, (Fig. 6.6.5).
Se sida kring vridmoment.

Fig. 6.6.5

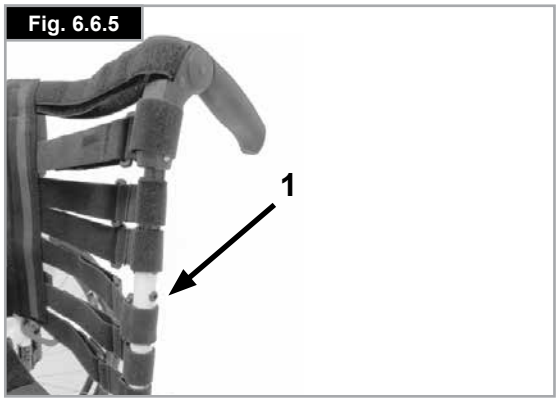

⚠**VIKTIGT!**

Tag hänsyn till att tyngdpunkten påverkas vid inställning av ryggstödets vinkel.

SVENSKA

6.7 Nackstöd

Nackstöd

Nackstödet (Fig. 6.7.1) kan höjas och flyttas horisontellt både framåt och bakåt.
Detta gör du genom att lossa skruvarna (1,2 eller 3).
Du kan nu justera till önskat läge. Därefter drar du åt skruvarna igen (se avsnitt om åtdragningsmoment).

Fig. 6.7.1

6.8 Hjulinställning

Justera hjulinställningen

OBS: För att erhålla bästa möjliga köregenskaper måste drivhjulen ställas in i sitt optimala läge, vilket betyder en korrekt hjulinställning. Försäkra dig om det genom att kontrollera så att de är parallella inbördes: mät avståndet mellan hjulen i bak- och framkant. Skillnaden mellan de två måtten bör inte överstiga 5 mm. Hjulens parallella inställning kan justeras genom att lösgöra skruvarna (1) och rotera axeladaptern (3).
När du är klar, kontrollera att alla skruvar har spänts ordentligt, (Fig. 6.8.1 till Fig. 6.8.2). Dra åt insexskruvarna till 8 Nm.

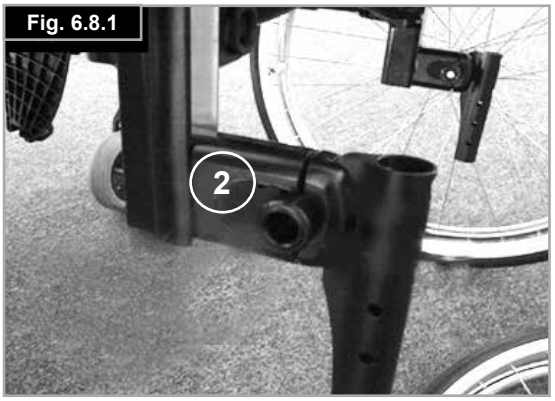

Fig. 6.8.1

⚠**VARNING!**

Var försiktig, det finns risk för att tippa efter att tyngdpunkten ändrats!

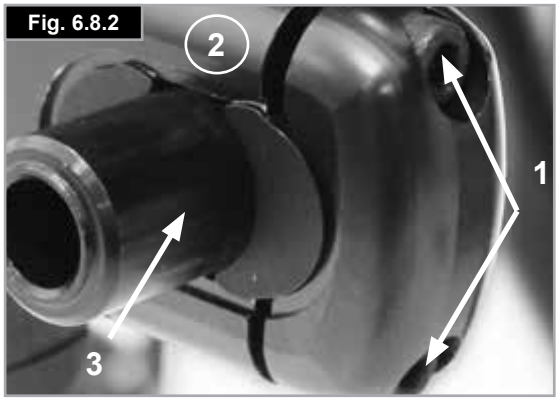

Fig. 6.8.2

Justera hjulbasens bredd

Den bakre hjulbasen definieras som avståndet mellan den övre sidan av drivhjulen och ryggstödsrören och är fabriksinställd till (125 mm). Detta måste ökas om mer utrymme behöver skapas mellan hjulen och de valfria höjd-justerbara armstöden.

Vid justering av drivhjulsbasen:

- Flytta kambringshylsan (3) på ett teleskopiskt sätt i fästet (2), eller tag ut den ur fästet.
- Lossa insexskruven (1) på den bakre delen av blocket.
- Justera axeladaptern (3) in eller ut, tills den önskade hjulbasen har uppnåtts.
- Återdra insexskruvarna(1) med en tvåstegsprocess:

a) Dra åt båda insexskruvarna till ett vridmoment på 5 Nm.
b) Dra åt båda insexskruvarna en andra gång till ett vridmoment på 8 Nm.

- Repetera proceduren på den högra sidan om rullstolen för att ställa in avståndet på samma sätt som för den vänstra sidan, (Fig. 6.8.1 till Fig. 6.8.2).

⚠**VIKTIGT!**

- Vid justering av den bakre hjulbasen, ställ in det första hjulet och därefter det andra.
- Hjulinställningen behöver kontrolleras och, vid behov, justeras efter att kambringshylsorna flyttats (se avsnitt "hjulinställning“).
- Loctite™ 243 gänglåsning MÅSTE användas för att återmontera insexskruvarna (1) på axeladaptern.

6.9 Sidoskydd

Höjdjusterbara armstöd centruminfäst, (Fig. 6.9.1)

⚠**FARA!**

Varken sidoskydden eller armstöden är lämpliga att ta tag i för att lyfta eller bära rullstolen.

1. Montering
a. Sätt ned armstödets undersida i hållaren som är monterad på rullstolens ram.
b. Armstödet kommer automatiskt att låsas fast på plats.
2. Höjdjustering
a. För höjdjustering, vrid frigöringsspaken (2) till sitt andra läge.
b. Drag eller tryck armstödsplattan uppåt eller nedåt för att uppnå den önskvärda höjden.
c. Sätt tillbaka spaken i låst position.
d. Tryck på armstödsplattan (4) tills den klickar på plats.
3. Avlägsna armstödet.
a. Använd spak 3 och lyft av hela armstödet.
4. Montera armstöd
a. Sätt tillbaka armstödet i hållaren, tills det klickar på plats.

Monteringsinformation gällande armstödets hållare

Justera armstödshållaren
För att ställa in passformen mellan armstödet och hållaren:
1. Lösgör de fyra skruvarna i hållaren (D) på sidorna av hållaren.
2. Lämna armstödet i hållaren (E) och tryck ihop hållaren, tills önskad justering har uppnåtts.
3. Dra åt fyra skruvar (D). (144 in-lbs, 16,3 Nm)

Justering av position i längdriktningen
1. Lösgör de två spännskruvarna (10) tills spänningen är lös.
2. Flytta armstödhållaren till önskad position.
3. Drag åt skruvarna.

(Fig. 6.9.2, till Fig. 6.9.4).
1. Armstödsstolpe
2. Höjdjustering av armstödsplattan
3. Låsspak för armstöd
4. Armstödsplatta
5. Överföringsbygel
6. Sidoskydd
7. Hållare
8. Justering av armstödshållare
9. Delar för att justera hållaren
10. Spännskruvar

Fig. 6.9.1

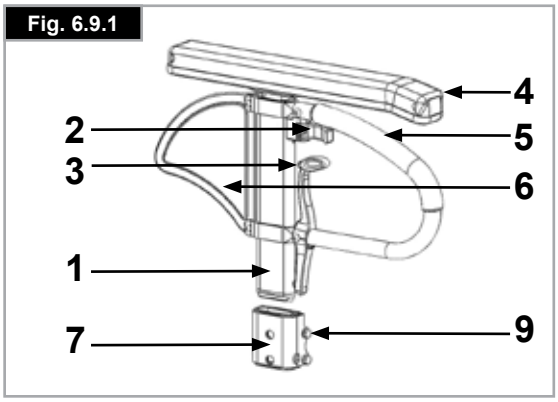

Fig. 6.9.2

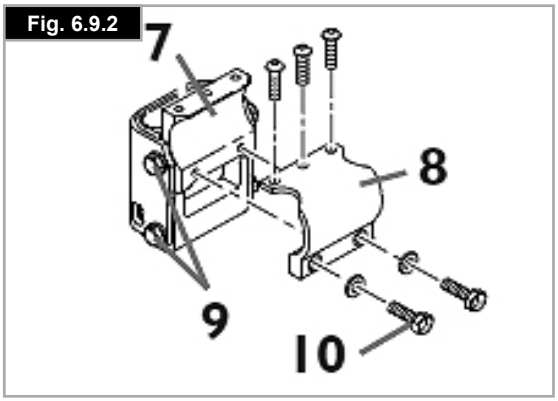

Fig. 6.9.3

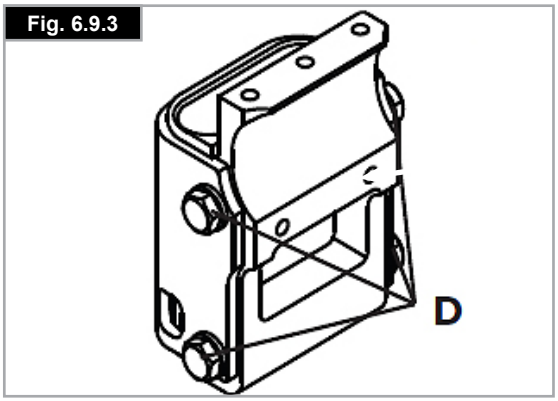

Fig. 6.9.4

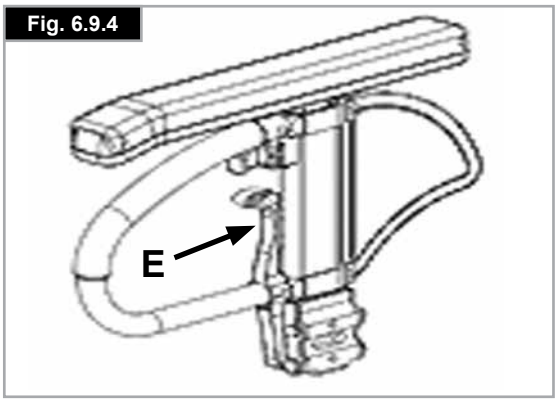

SVENSKA

Klädskydd (forts.)

Sidoskydd med klädskydd

Klädskydden förhindrar att kläderna blir smutsiga på grund av stänkande vatten, (Fig. 6.9.5). Sidoskyddets placering kan anpassas till drivhjulet genom att flytta sidoskyddet. Gör detta genom att ta bort skruvarna (1 och 2).
Dra därefter åt skruvarna igen (se sidan med åtdragningsmoment).

⚠VARNING!

Varken sidoskydden eller armstöden är lämpliga att ta tag i för att lyfta eller bära rullstolen.

Standard sidoskydd, fällbara, löstagbara med korta eller långa armstöd (fig. 6.9.6 till fig. 6.9.7)

Sidoskydd, uppfällbart, löstagbart med korta eller långa armstöd, höjdjusterbart

Sidoskyddet med avrundade framkanter gör att du kan komma nära ett bord. Armstödet kan höjdjusteras så här:
Tryck spaken uppåt (1) och flytta armstödet (2) till önskad höjd. Släpp spaken och tryck armstödet (2) neråt tills du hör det klicka på plats.
Kontrollera alltid att sidoskydden är korrekt fastsatta.
Fäll upp armstödet, dra i frigöringsspaken (3) så att sidoskyddet frigörs.

Fig. 6.9.5

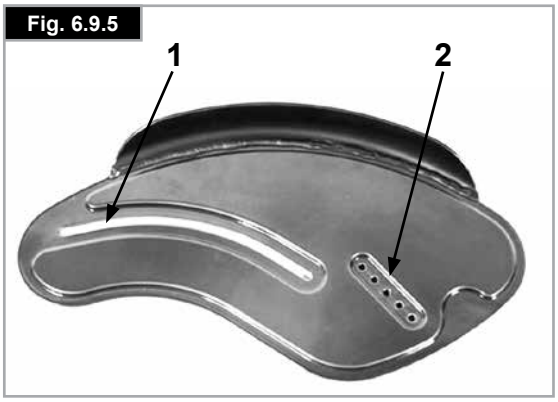

Fig. 6.9.6

Fig. 6.9.7

6.10 Körhandtag

Höjdjusterbara körhandtag

Körhandtagen är låsta med stift för att de inte ska glida ur. Genom att lösgöra spak (1) kan höjden på körhandtagen (2) ställas in individuellt. Om spaken ändras se till att den återspänns korrekt, det hörs ett klickande ljud. Det är enkelt att ställa in körhandtagets position.
Med muttern på spakens motsatta sida bestämmer du hur hårt körhandtagen spänns fast. Med muttern på spakens motsatta sida bestämmer du hur hårt körhandtagen spänns fast. Vrid körhandtaget från sida till sida före användning för att kontrollera att de är ordentligt fastspända på plats.

⚠VIKTIGT!

- Spänn alltid spänningsspaken (1) ordentligt efter utförd höjdjustering. Om spaken inte är ordentligt fastsatt finns det risk för skador vid förflyttning nedför trappor. (Fig. 6.10.1).
- Om de höjdjusterbara körhandtagen inte är korrekt monterade kan de börja glappa eller flytta sig ur sitt avsedda läge. Se därför till att skruvarna är ordentligt åtdragna.

Vikbara körhandtag

Om de vikbara körhandtagen inte behövs, kan de vikas ned genom att du trycker på knappen (1). När de behövs igen, vik upp handtagen tills de klickar på plats. (Fig. 6.10.2).

Fig. 6.10.1

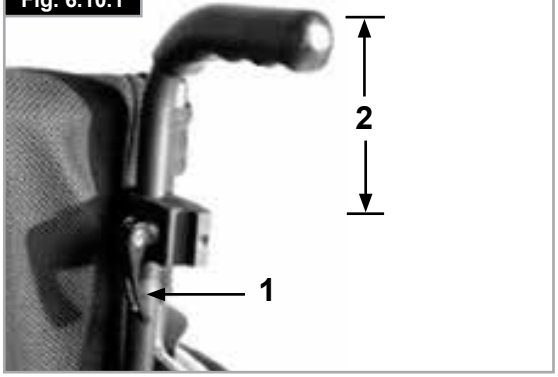

Fig. 6.10.2

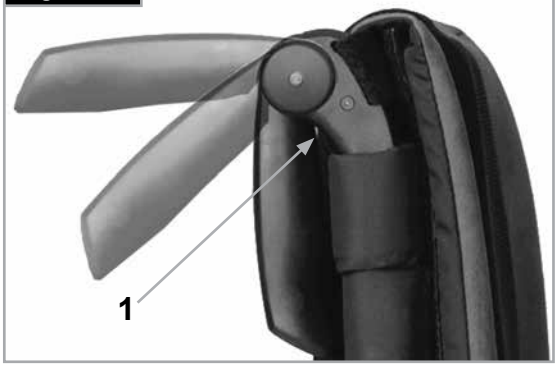

6.11 Kryckhållare

Kryckhållare (Fig. 6.11.1)

Detta tillbehör är avsett för transport av kryckor på rullstolen. Hållaren har ett kardborrespänne där kryckor eller andra hjälpmedel kan sättas fast.

⚠VARNING!

Försök aldrig använda eller ens lyfta ur kryckor eller andra föremål ur hållaren då rullstolen är i rörelse.

Fig. 6.11.1

SVENSKA

6.12 Tippskydd

⚠VARNING!

Beroende på brukarens erfarenhet rekommenderar Sunrise Medical att tippskydd används.
Vid montering av tippskydd, använd momentet 7 Nm (2).

Tippskydd förebygger att rullstolen tippar bakåt, vilket ger extra säkerhet för nya brukare och för de brukare som bekantar sig med rullstolens drift.

Löstagbar-typ

Passa in tippskydden i hållarna:

- Tryck in den bakre knappen på tippskyddet så att båda frigöringsstiften åker in.
- Passa in tippskydden (1) i hållarna.
- Rotera tippskyddet nedåt, tills frigöringsstiftet klickar på plats i infästningen.
- Montera det andra tippskyddet på samma sätt.

Justera tippskydden

För att uppnå korrekt markfrigång på cirka 25 mm till 50 mm, måste tippskydden höjas eller sänkas.

- Tryck in justeringsknappen.
- Flytta tippskyddet uppåt eller nedåt tills frigöringsstiftet är i läge med önskat hål.
- Släpp knappen.
- Montera det andra tippskyddet på samma sätt.
- Båda tippskydden skall ha samma höjd. (Fig. 6.12.1).

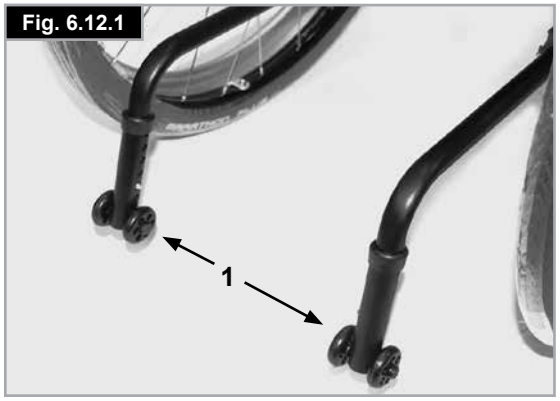

Fig. 6.12.1

Swing-away-typ

Tryck nedåt på översidan av tippskyddet, (1), för att svänga dem till önskad position, (Fig. 6.12.2).
Ett 30 - 50 mm avstånd ska finnas mellan tippskyddshjulen och marken.
Tippskydden kan också svängas till en framåtriktad position.
Tippskydden ska alltid vara i en framåtriktad position vid större hinder, (såsom trottoarkanter), för att förebygga att de hindrar förflyttningen.

⚠FARA!

Om tippskydden inte är påmonterade, eller om de monterats felaktigt, finns det risk för att stolen tippar med skador som följd.

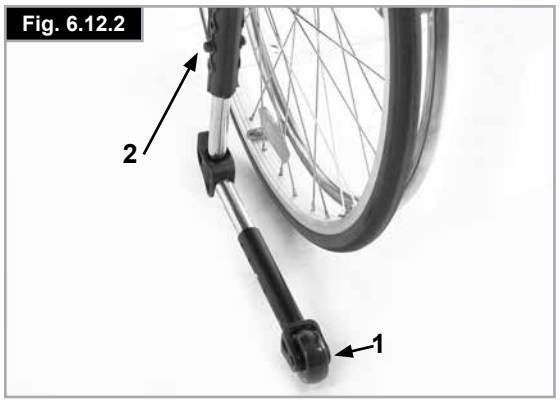

Fig. 6.12.2

6.13 Stabiliseringsstag

Fällbart stabiliseringsstag

Detta stag används för att stabilisera ryggstödet. För att kunna fälla ihop rullstolen, måste frigöringsspaken tryckas inåt (Fig. 6.13.1) eller frigöras och stabiliseringsstaget måste fällas ner.
När du fäller ut rullstolen, se till att stabiliseringsstaget låses i läge.

Fig. 6.13.1

6.14 Transithjul

Transithjul

Transithjul kan användas då din rullstol är för bred då drivhjulen är monterade, (Fig. 6.14.1).
Efter det att drivhjulen tagits bort med hjälp av Quick-release axlarna kan transithjulen omedelbart användas för fortsatt färd, (Fig. 6.14.2).
Transithjulen är monterade så att de ligger ca 30 mm ovanför marken då de inte används. De är därigenom ute ur vägen vid körning transport, eller vid tippning för att passera hinder.

Fig. 6.14.1

⚠**FARA!**

- Utan drivhjul, har din rullstol inga bromsar.
- Det finns risk för att stolen tippar bakåt.

Fig. 6.14.2

6.15 Bälte för midjan

⚠**VARNINGAR!**

- Innan du använder rullstolen kontrollera att positioneringsbältet är monterat.
- positioneringsbältet måste kontrolleras dagligen för att säkerställa att det ej uppvisar onormalt slitage.
- Kontrollera alltid att positioneringsbältet är korrekt säkrat och justerat innan du tar det i bruk.

⚠**FARA!**

Om bältet är för löst, kan detta medföra att brukaren halkar ned från rullstolen och riskerar kvävning eller allvarlig skada.

Positioneringsbältet är monterat på rullstolen som visas i Fig. 6.15.1 till 6.15.10. Det består av två halvor. Bältet sitter fast med hjälp av sitsstödets befintliga fästskruv, som går genom öglan på bältet. Bältet löper under den bakre delen av sidopanelen. (Fig. 6.15.1).

Justera positioneringsbältet enligt följande, så att det fyller användarens behov:

Justera bältet så att spännena möts mitt på sitsen. (Fig. 6.15.2).

Mata tillbaka bältet genom hanen på fästspännet samt glidspännena. Se till att bältet inte är snott vid hanen på fästspännet, (Fig. 6.15.3).

Mata bältet genom glidjusterare och hanbälte för att ge större bälteslängd, (Fig. 6.15.4 till 6.15.6).

Fig. 6.15.1

Fig. 6.15.2

Fig. 6.15.3

Fig. 6.15.4

Fig. 6.15.5

Fig. 6.15.6

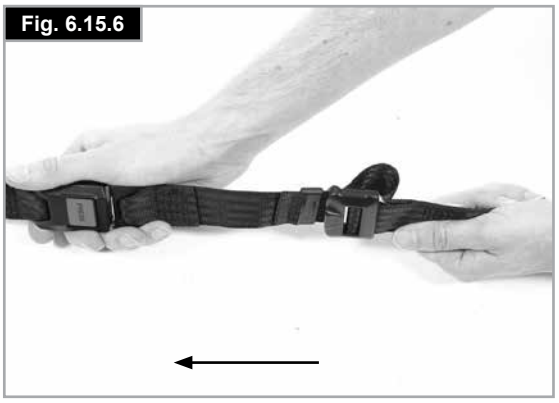

SVENSKA

Positioneringsbälte (forts.)

Då bältet satts fast ska du kontrollera avståndet mellan bältet och användaren. När det är korrekt justerat ska det inte vara möjligt att införa mer än handflatan mellan positioneringsbältet och brukaren, (Fig. 6.15.7).

positioneringsbältet ska fästas så att bältet sitter i 45 graders vinkel över höfterna på användaren. Då bältet är rätt inställt ska användaren sitta upprätt och så långt bak som möjligt. Positioneringsbältet får inte ge användaren möjlighet att glida ner i sätet (Fig. 6.15.8).

Så här knäpper du spännet:
Tryck fast hanen på fästspännet i honspännet, (Fig. 6.15.9).

För att frigöra spännet:
Tryck på den RÖDA knappen i centrum av spännet och drag sedan de två halvorna varsamt åt varsin sida, (Fig. 6.15.10).

OBS: Om du har några frågor kring användningen av positioneringsbältet, var vänlig kontakta din Hjälpmedelscentral, vårdare eller ledsagare.

VARNINGAR!

- Positioneringsbältet ska endast vara monterat eller justerat av en auktoriserad person tex en arbetsterapeut eller din Hjälpmedelscentral.
- Positioneringsbältet måste kontrolleras dagligen så att det är korrekt justerat, inte sitter i kläm någonstans samt inte uppvisar onormalt slitage.
- Sunrise Medical rekommenderar inte transport av en person i ett fordon med positioneringsbälte som ett bältessystem.

Se transportbroschyr från Sunrise Medical för ytterligare information kring transport.

Underhåll:

Kontrollera regelbundet om positioneringsbältet eller fästdelar uppvisar tecken på slitage eller skador. Beroende på slitage kan det behöva ersättas.

VARNING!

Positioneringsbältet bör justeras för att passa användaren enligt ovanstående information. Sunrise Medical rekommenderar också att längden och monteringen av bältet kontrolleras regelbundet för att reducera risken för att användaren av misstag omjusterar bältet så att det blir för långt.

Fig. 6.15.7

Fig. 6.15.8

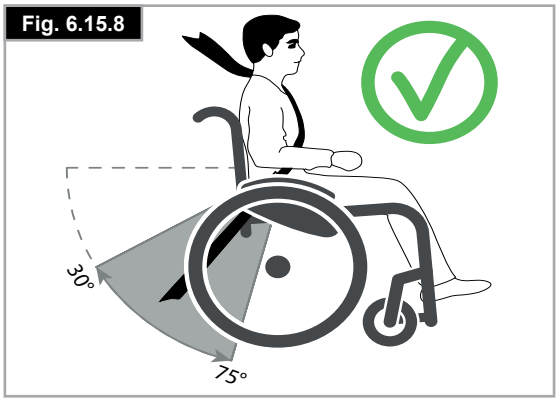

Fig. 6.15.9

Fig. 6.15.10

7.0 Dagliga kontroller

VIKTIGT!

Som användare, är du första person att märka möjliga defekter. Vi rekommenderar därför att du före varje användning, kontrollerar punkterna på följande lista:

- Kontrollera korrekt däcktryck
- Kontrollera att bromsarna fungerar korrekt
- Kontrollera att alla löstagbara delar är riktigt monterade t.ex. armstöd, benstöd, Quick-release axlar osv.
- Kontrollera om det finns synliga skador, t.ex. på ramen, ryggstöd, hängmattesits och ryggstöd, hjul, fotplatta osv

Vänligen kontakta din Hjälpmedelscentral om det finns någon skada eller tekniskt fel.

8.0 Däck och montering

VARNING!

Kontrollera alltid att du har rätt däcktryck (min. 3,5 bar), eftersom detta kan påverka rullstolens prestanda.

Om däcktrycket är för lågt ökar rullmotståndet och det krävs mer kraft för att driva fram rullstolen. Lågt däcktryck påverkar även manöverförmågan negativt.

VARNING!

Om trycket däremot är för högt kan däcket spricka.

Det optimala däcktrycket står angivet utanpå själva däcket (min. 3,5 bar).
Däck kan monteras på samma sätt som för vanliga cykeldäck.
Innan du sätter på en ny innerslang ska du kontrollera att fälgkanten och däckets insida är fria från främmande föremål.
Kontrollera trycket sedan du satt på eller reparerat ett däck.
Det är viktigt för din säkerhet och för rullstolens prestanda att lufttrycket bibehålls och att däcken är i god kondition.

9.0 Underhåll och skötsel

- Kontrollera däcktrycket var fjärde vecka. Titta efter däckslitage och -skador.
- Kontrollera ungefär var fjärde vecka att bromsarna fungerar normalt och är lätta att använda.
- Du byter däck som på en vanlig cykel.
- Alla rullstolens fogar som påverkar säkerheten är utrustade med självlåsande muttrar. Du bör var tredje månad se till att alla muttrar är ordentligt åtdragna (se avsnittet om åtdragningsmoment). Säkerhetsmuttrar ska bara användas en gång. De ska ersättas med nya då de en gång skruvats loss.
- Använd enbart milt hushållsrengöringsmedel att rengöra rullstolen med. Använd enbart tvål och vatten att rengöra sitsklädseln med.
- Skulle stolen bli våt bör du torka av den snarast möjligt.
- Du bör applicera små mängder symaskinsolja på Quick-release axlarna ungefär var åttonde vecka. Vi rekommenderar att du tar rullstolen till din auktoriserade återförsäljare var sjätte månad för översyn; frekvensen är emellertid beroende av hur ofta och på vilket sätt stolen används.
- Använd endast original Sunrise Medical reservdelar. Använd aldrig tredjepartsdelar som inte är godkända av Sunrise Medical.

VIKTIGT!

Sand och havsvatten (eller vägsalt på vintern) kan skada hjullagren. Har stolen fått sand eller salt på sig ska den rengöras noggrant.

Följande delar kan avlägsnas och skickas på reparation till tillverkaren/återförsäljaren:

Bakhjul-Armstöd-Benstöd-Tippskydd

Dessa delar finns som reservdelar. Mer information finns i reservdelskatalogen.

Hygienåtgärder för begagnade rullstolar:

Innan rullstolen återanvänds måste den förberedas noggrant. Alla ytor som brukaren kommer i kontakt med måste behandlas med desinficeringsspray.

För att göra detta måste du använda ett desinfektionsmedel som godkänts/rekommenderats i ditt land, för snabb alkoholbaserad desinfektion av medicinska produkter och medicintekniska produkter, som måste desinficeras snabbt.

Var medveten om tillverkarens anvisningar för det desinfektionsmedel du använder.

Det är ofta svårt att åstadkomma fullgod desinficering på sommar. Vi rekommenderar därför att du kasserar selen för att undvika mikrobakteriell kontaminering med aktiva ämnen enligt din lokala infektionsskyddslag.

10.0 Felsökning

Rullstolen drar åt något håll
- Kontrollera däcktrycket
- Kontrollera att hjulen snurrar obehindrat (lager, axlar)
- Kontrollera länkhjulsvinkeln
- Kontrollera att bägge länkhjulen har ordentlig markkontakt

Länkhjulen börjar wobbla/fladdra
- Kontrollera länkhjulsvinkeln
- Se till att alla skruvar är åtdragna, dra åt vid behov (se avsnittet om åtdragningsmoment)
- Kontrollera att bägge länkhjulen har ordentlig markkontakt

Sitsens tvärgående ramrör går inte att trycka fast på plats
- Om stolen är ny kan det hända att stolens eller ryggstödets klädsel är väldigt styv. Det blir bättre med tiden.

Rullstolen är svår att fälla ihop
- Ryggstödets klädsel är för hård. Lossa efter behov.

Rullstolen gnisslar och skramlar
- Se till att alla skruvar är åtdragna, dra åt vid behov (se avsnittet om åtdragningsmoment).
- Applicera sparsamt med smörjmedel på de ställen där rörliga delar kommer i kontakt med varandra.

Rullstolen börjar wobbla/fladdra
- Kontrollera länkhjulsvinklarna.
- Kontrollera däcktrycket.
- Se till att bägge drivhjulen har samma inställning

12.0 Avfallshantering/återvinning av material

OBS: Om du har fått rullstolen i samband med välgörenhet eller ett lån då kanske den inte tillhör dig. Om du inte längre behöver stolen, ska du följa de returinstruktioner du fått av organisationen som gav dig stolen.

I följande avsnitt finns en beskrivning av materialen i rullstolen och dess förpackning, med avseende på en eventuell kassering eller återvinning av rullstolen med förpackning.
Det kan också finnas speciella lokala bestämmelser beträffande kassering eller återvinning, dessa måste tas i beaktande vid kassering av din rullstol. (Dessa lagar reglerar eventuellt även hur stolen ska rengöras eller saneras före kasseringen.)

Aluminium: Länkhjulsgafflar, hjul, ramens sidoskydd, armstödsram, fotstöd, körhandtag
Stål: Förankringspunkter, Quick-release axlar
Plast: Handtag, rörpluggar, länkhjul, fotplattor, armdynor och 12” hjul/däck
Förpackningsmaterial: Plastpåsar av mjuk polyeten, kartong
Klädsel: Vävt polyester med PVC överdrag och expanderat förbränningsmodifierat skum.

Avfallshantering eller återvinning bör göras genom en licensierad agent eller auktoriserad plats för avfallshantering. Alternativt kan din rullstol returneras till din återförsäljare för avfallshantering.

13.0 Märkskylt

Märkskylten sitter antingen på ett av sitsrören eller på ett tvärgående ramrör. Uppgifterna på den finns även på en etikett i bruksanvisningen. På märkskylten anges den exakta modellbeteckningen samt andra tekniska specifikationer.
Om du behöver kontakta oss för att beställa reservdelar, eller i ett garantiärende, behöver vi följande uppgifter:

- Serienummer
- Ordernummer
- Månad/år

EXEMPEL

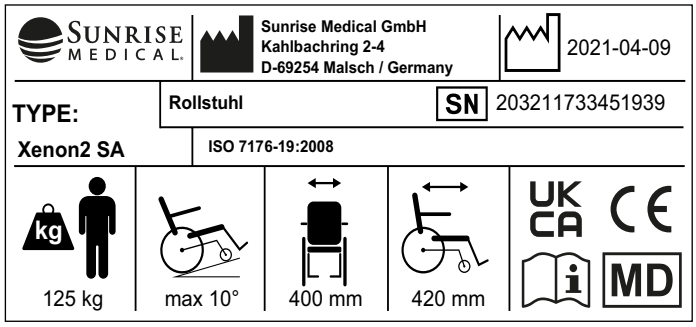

TYPE:	Produktnamn/SKU-nummer.
max X°	Maximalt säkerhetslutning med tippskydd monterade beror på rullstolens inställning, kroppställning och fysiska kapacitet hos användaren.
XXX mm	Sitsbredd.
XXX mm	Djup (maximum).
XXX kg	Maxlast
UK CA	UKCA-märkning.
CE	CE-märkning.
	Läs bruksanvisningen
XXXX-XX-XX	Tillverkningsdatum.
SN	Serienummer.
MD	Denna symbol betyder medicinsk utrustning.
	Tillverkarens adress
ISO 7176-19:2008	Krocktestats i enlighet med: ISO 7176-19:2008.
	Importörens adress
UK RP	Ansvarig person i Storbritannien
CH REP	Adress för representant från Schweiz

14.0 Tekniska specifikationer

Max brukarvikt:
Xenon SA upp till **125 kg**
Sitthöjder:
Val av ramar, gafflar och länkhjul samt storleken på drivhjul (610 mm (24")), (635 mm (25")); avgör vilken sitshöjd som är möjlig.
Totalbredd:
Med standardhjul inklusive drivringar, tätt montage:
- i kombination med aluminium sidoskydd: SB + 170 mm
- i kombination med plastklädesskydd: SB + 190 mm
- Med en extra smal drivringsinstallation reduceras den totala bredden med 20 mm.
- Med standarhjul inklusive drivringar och 4°
- Kambring: SB + 250 mm

Totallängd:
910 mm med sitsdjup 480 mm

Totalhöjd:
1120 mm med ryggstödshöjd 450 mm

Dimensioner, ihopfälld:
- med drivhjul cirka 270 mm
- utan drivhjul cirka 250 mm

Vikt i kg:
- Totalvikt från 10,3 kg
- Transportvikt 7,8 kg
- Sidoskydd (enhet) 1,3 kg
- Hjul (enhet) 2,2 kg

Rullstolen uppfyller följande standarder:
1. Krav och testmetoder för statisk hållfasthet samt kollisions- och utmattningshållfasthet (ISO 7176-8)

2. Brännbarhetsmotstånd för klädsel i enlighet med ISO 7176-16 (EN 1021-1/2)

ISO 7010-M002

Bruksanvisning/häfte måste läsas! (blå ikon)

SVENSKA

SUOMI

Alkusanat

Arvoisa asiakas,

Olemme iloisia, että valitsit laadukkaan SUNRISE MEDICAL -tuotteen.

Tämä käyttöopas sisältää lukuisia vinkkejä ja ideoita uuden pyörätuolisi mahdollisimman luotettavan käyttöönoton varmistamiseksi.

Läheisten asiakassuhteiden ylläpitäminen on Sunrise Medicalille tärkeää. Haluamme pitää asiakkaamme ajantasalla yrityksemme toiminnasta. Läheisten asiakassuhteiden ansiosta pystymme palvelemaan asiakkaitamme nopeasti, henkilökohtaisesti ja mahdollisimman joustavasti. Olemme aina valmiina auttamaan niin varaosien, lisävarusteiden kuin pyörätuoliasi koskevien lisätietojenkin osalta.

Haluamme että olet tyytyväinen tuotteisiimme ja palveluihimme. Sunrise Medical kehittää jatkuvasti tuotteitaan. Tuotteidemme muotoilussa, teknologiassa ja laitteistoissa voi täten esiintyä muutoksia. Tämän käyttöoppaan sisältämien kuvien tai tietojen perusteella ei tästä syystä voi esittää mitään korvausvaatimuksia.

SUNRISE MEDICALin hallintajärjestelmä täyttää seuraavat standardit: DIN EN ISO, ISO 13485 ja ISO 14001.

Valmistaja SUNRISE MEDICAL vakuuttaa, että tämä tuote täyttää lääkinnällisiä laitteita koskevassa asetuksessa (2017/745) esitetyt vaatimukset.

HUOMAUTUS:
Yleisohjeita käyttäjälle.
Jos näitä ohjeita ei noudateta, seurauksena voi olla fyysisiä vammoja, laitevauriota tai ympäristövahinkoja!

Ilmoitus käyttäjälle ja/tai potilaalle: kaikista laitteeseen liittyvistä vakavista tapaturmista on ilmoitettava valmistajalle ja sen jäsenvaltion toimivaltaiselle viranomaiselle, jossa käyttäjä ja/tai potilas asuu.

B4Me erityismukautukset
Sunrise Medical suosittelee vahvasti, että kaikki B4Me-tuotteen mukana toimitetut käyttöohjeet luetaan ja ymmärretään ennen tuotteen ensimmäistä käyttöä, jotta tuote toimii valmistajan tarkoittamalla tavalla.

Sunrise Medical suosittelee myös, että käyttöohjeita ei hävitetä lukemisen jälkeen; ne tulee säilyttää tallessa myöhempää tarvetta varten.

Lääkinnällisten laitteiden yhdistelmät
Tämän lääkinnällisen laitteen voi mahdollisesti yhdistää yhden tai useamman muun lääkinnällisen laitteen tai tuotteen kanssa. Tietoja mahdollisista yhdistelmistä löytyy osoitteesta www.haltija.fi. Kaikkien lueteltujen yhdistelmien on todettu täyttävän lääkinnällisiä laitteita koskevan asetuksen 2017/745 yleiset turvallisuus- ja suorituskykyvaatimukset, liite 1, kohta 14.1.

Yhdistelmä- ja asennusohjeet ovat nähtävissä osoitteesta www.haltija.fi

Ota yhteyttä paikalliseen Sunrise Medicalin valtuuttamaan jälleenmyyjään, jos sinulla on kysyttävää pyörätuolisi käytöstä, huollosta tai turvallisuudesta.Jos lähialueellasi ei ole valtuutettua jälleenmyyjää tai jos haluat kysyä jotakin, ole hyvä ja ota yhteyttä Sunrise Medicaliin joko kirjallisesti tai soittamalla.

HALTIJA Group Oy
Koivuhaantie 2-4
01510 Vantaa
Suomi
Puh 09 612 2250
asiakaspalvelu@haltija.fi
www.haltija.fi

TÄRKEÄÄ:
ÄLÄ KÄYTÄ PYÖRÄTUOLIA ENNEN KUIN OLET LUKENUT TÄMÄN KÄYTTÖOPPAAN JA YMMÄRTÄNYT SEN SISÄLLÖN.

Käyttö

Pyörätuoli on tarkoitettu ainoastaan lapsille ja aikuisille, jotka eivät pysty kävelemään tai joiden liikuntakyky on rajoittunut. Pyörätuoli on tarkoitettu henkilökohtaiseen käyttöön sisä- ja ulkotiloissa omatoimisesti sekä toisen osapuolen (avustajan) toimesta.

Enimmäispainorajoitus (käyttäjän ja pyörätuoliin asennettujen lisälaitteiden yhteispaino) ilmoitetaan sarjanumerokilvessä, joka sijaitsee istuimen alla poikki- tai stabilointitangossa.

Takuu on voimassa vain siinä tapauksessa, että tuotetta käytetään määritellyissä olosuhteissa ja määriteltyihin käyttötarkoituksiin.

Pyörätuolin suunniteltu käyttöikä on viisi vuotta. Pyörätuoliin EI SAA ASENTAA MITÄÄN OSIA, joiden käyttöä Sunrise Medical ei ole hyväksynyt.

Sovellusala

Indikaatiot

Pyörätuolissa on monia kokoonpanovaihtoehtoja ja modulaarinen rakenne, joten sitä voivat käyttää myös henkilöt, jotka eivät pysty kävelemään tai joiden liikuntakyky on rajoittunut esim. seuraavista syistä:

- Halvaus
- Raajan menetys (alaraaja-amputaatio)
- Raajan epämuodostuma
- Niveljäykistymä/nivelvamma
- Erilaiset sairaudet, esim. sydän- ja verisuonitaudit, tasapainohäiriöt tai kaksekia, neurologiset sairaudet, lihasdystrofia, hemiplegia. Soveltuu myös vanhemmille ihmisille, joilla on vielä voimia ylävartalossa.

Kontraindikaatiot

Pyörätuolia ei saa käyttää ilman avustajaa seuraavissa tapauksissa:

- Havaintohäiriö
- Epätasapaino
- Molempien käsivarsien menetys, jos hoitaja ei avusta käyttäjää
- Molempien käsivarsien niveljäykistymä tai nivelvaurio
- Kykenemätön istumaan

HUOMAUTUS:
Huomaa, että pyörätuolilla ajaminen vaatii riittävät kognitiiviset, fyysiset ja visuaaliset taidot. Käyttäjän tulee pystyä arvioimaan toimiensa vaikutukset pyörätuolin käytön aikana ja tarvittaessa korjaamaan niitä. Sunrise Medical ei voi valmistajana arvioida näitä kykyjä ja lisäosien turvallista käyttöä. Emme voi ottaa mitään vastuuta tästä aiheutuneista vahingoista.

Katso pyörätuolin ja lisäksi asennettujen osien käyttöohjeet. Neuvo käyttäjää pyörätuolin ja siihen asennettujen lisäosien turvallisessa käytössä. Kerro käyttäjille erityisistä varoituksista, jotka on luettava, ymmärrettävä ja joita on noudatettava.

Hankintapäätöstä tehdessä tulee huomioida käyttäjän kehon koko, paino, fyysinen ja psyykkinen terveys, ikä, elinolot ja elinympäristö.

SUOMI

Sisällysluettelo

Alkusanat **98**
Käyttö **99**
Sovellusala **99**
1.0 Yleiset käyttöturvallisuutta koskevat varoitukset ja ajorajoitukset **101**
2.0 Kuljetettavuus **104**
3.0 Takuutiedot **106**
4.0 Käsittely **107**
5.0 Pikakiinnitysakseleilla varustetut pyörät **108**
6.0 Lisävarusteet 109
6.1 Kynnyspolkimet 109
6.2 Pyörien jarrut 109
6.3 Jalkatuet 110
6.4 Istuin 113
6.5 Kääntyvät etupyörät 115
6.6 selkänoja 116
6.7 Pääntuet 117
6.8 Pyörien asennon säätöä 118
6.9 Sivulaidat 119
6.10 Työntökahvat 120
6.11 Kainalosauvan pidike 121
6.12 Kallistuksenestoputket 121
6.13 Jäykistetanko 122
6.14 Kuljetuspyörät 122
6.15 Lantiovyö 123
7.0 Päivittäiset tarkistukset **125**
8.0 Renkaat ja asennus **125**
9.0 Ylläpito ja huolto **125**
10.0 Vianmääritys **126**
12.0 Materiaalien hävittäminen/kierrätys **126**
13.0 Valmistekilpi **127**
14.0 Tekniset tiedot **127**

Määritelmät

3.1 Käyttöoppaassa käytettävien sanojen määritelmät

Sana	Määritelmä
⚠ **VAARA!**	Varoittaa käyttäjää vakavan loukkaantumisen tai kuoleman vaarasta, jos ohjetta ei noudateta
⚠ **VAROITUS!**	Varoittaa käyttäjää mahdollisesta loukkaantumisen vaarasta, jos ohjetta ei noudateta
⚠ **HUOMIO!**	Tiedotus käyttäjälle, että laite saattaa vaurioitua jos ohjetta ei noudateta
HUOMAUTUS:	Yleinen ohje tai suositeltava menettelytapa
	Viite lisäohjeisiin

HUOMAUTUS:
- Tässä käyttöoppaassa esitetyt pyörätuolit saattavat poiketa joiltakin osin ostamastasi mallista. Tästä huolimatta kaikki näissä käyttöohjeissa esitetyt ohjeet koskevat täysin hankkimaasi mallia.
- Pyydä lisätietoja ja turvaohjeet lähimmältä valtuutetulta jälleenmyyjältä.
- Valmistaja varaa oikeuden muuttaa käyttöoppaassa esitettyjä painoja, mittoja ja muita teknisiä tietoja ilman ennakkoilmoitusta. Kaikki tässä käyttöoppaassa esitetyt luvut, mitat ja tilavuudet ovat keskimääräisiä, niitä ei tule pitää teknisinä tietoina.

HUOMAUTUS:
- Kirjoita paikallisen valtuutetun huoltopalvelun osoite ja puhelinnumero tähän tarkoitukseen varattuun tilaan.
- Jos pyörätuoli rikkoutuu, ota yhteyttä huoltoon ja ilmoita kaikki oleelliset tiedot, jotta he voivat auttaa sinua nopeasti.

Jälleenmyyjän allekirjoitus ja leima

1.0 Yleiset käyttöturvallisuutta koskevat varoitukset ja ajorajoitukset

HUOMAUTUS:
- Pyörätuolin leveys voi tietyissä kokoonpanoissa olla leveämpi kuin 700 mm. Jos pyörätuolin leveys ylittää 700 mm, pyörätuolilla ei välttämättä pääse ajamaan läpi rakennusten joistakin tai kaikista hätäuloskäynneistä.
- Jos pyörätuolin leveys ylittää 700 mm, julkisen liikenteen käyttäminen voi vaikeutua tai olla mahdotonta.

Tämä pyörätuoli on suunniteltu ja rakennettu mahdollisimman turvalliseksi. Pyörätuoli täyttää tai osittain jopa ylittää kaikki tällä hetkellä voimassa olevat kansainväliset turvallisuusstandardit. Pyörätuoli voi tästä huolimatta olla käyttäjälleen vaarallinen, jos sitä käytetään väärin. Pyörätuolin käyttäjän on noudatettava ehdottomasti seuraavia sääntöjä oman turvallisuutensa varmistamiseksi.

Epäpätevät tai virheelliset muutokset tai säädöt lisäävät onnettomuusriskiä. Pyörätuolin käyttäjä osallistuu jokapäiväiseen liikenteeseen teillä ja jalkakäytävillä. Haluamme muistuttaa tässä yhteydessä, että pyörätuolin käyttäjänä sinua koskevat kaikki samat liikennesäännöt kuin muitakin liikenteeseen osallistujia.
Aja varovasti käyttäessäsi tätä pyörätuolia ensimmäistä kertaa. Opettele tuntemaan pyörätuolisi.

Tarkasta seuraavat kohteet ennen jokaista käyttökertaa:
- Takapyörien pikalukot
- Istuin- ja selkänojaosien tarrakiinnitykset
- Renkaat, rengaspaineet ja pyörien lukot.

Kuva A

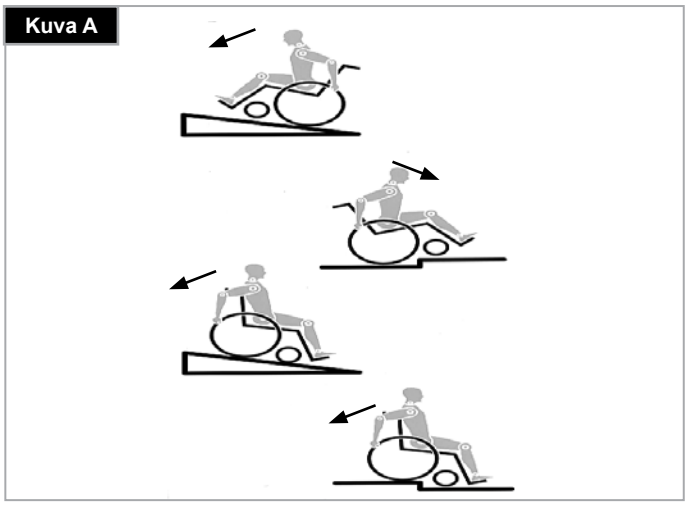

Jos haluat muuttaa mitä tahansa pyörätuolin säätöjä, lue ensin vastaava kohta käyttöohjeista.

Tämä pyörätuoli voi kaatua kuoppaisella tiellä tai epätasaisella pinnalla ja etenkin ylä- tai alamäkeen ajettaessa. Jos ajat askelman tai kaltevan pinnan poikki suoraan etusuunnassa, kallista vartaloasi eteenpäin.

VAARA!
- ÄLÄ KOSKAAN ylitä käyttäjän ja pyörätuolissa kuljetettavien tavaroiden yhteenlaskettua 125 kilon enimmäiskuormitusta. Huomaa, että kevyempien mallien enimmäiskantavuudet ilmoitetaan erikseen. Jos enimmäiskuormitus ylittyy, pyörätuoli voi vaurioitua tai sen käyttäjä voi pudota tuolista ja menettää tuolin hallinnan, jolloin sekä tuolin käyttäjä että muut ihmiset voivat loukkaantua.

- Jos pyörätuolia kuljetetaan liikuntaesteisten henkilöiden kuljetukseen erikoistuneella autolla, pyörätuolin käyttäjän tulee mahdollisuuksien mukaan käyttää auton istuimia ja turvavöitä. Tämä on ainoa tapa varmistaa pyörätuolin käyttäjän paras mahdollinen suojaus kolarin varalta. Jos kuljetuksen yhteydessä on käytettävissä SUNRISE MEDICALIN turvalaitteet ja turvajärjestelmä, kevyttä pyörätuolia voidaan käyttää istuimena pyörätuolien kuljetukseen mukautetussa ajoneuvossa. (Katso kohta "Kuljettaminen").
- Vältä kaatumisia ja vaarallisia tilanteita harjoittelemalla uuden pyörätuolin käyttöä ensin tasaisella maalla ja hyvän näkyvyyden vallitessa.
- Pyörätuolia tulee käyttää vain yhden henkilön kuljetukseen kerrallaan. Kaikki muut käyttötavat poikkeavat määritetystä käyttötarkoituksesta.
- Älä käytä jalkalevyjä noustessasi pyörätuoliin tai siitä poistuessasi. Käännä jalkalevyt ensin yläasentoon ja mahdollisimman paljon sivuille.
- Tukipyörät voivat alkaa vaappua suurissa nopeuksissa pyörien halkaisijan, sijainnin ja pyörätuolin painopisteen asetusten seurauksena. Tukipyörät voivat tässä tapauksessa lukkiutua ja pyörätuoli voi kaatua. Varmista tämän vuoksi, että etupyörät on asetettu oikein (katso kohta "Tukipyörät").
- Älä missään tapauksessa liiku jarruttomalla pyörätuolilla kaltevilla rinteillä; aja tavallista hiljaisemmin. Tämän tuotteen testattu maksiminopeus on 10 km/h. Suuremmilla nopeuksilla kääntyvät etupyörät voivat alkaa täristä odottamattomasti pyörätuolin varustuksesta ja/tai käyttäjän ruumiinrakenteesta / kyvyistä riippuen. Tämä voi aiheuttaa pyörätuolin käyttäjän loukkaantumisen.
- Ajaminen sivuttain rinteeseen tai kaltevalle alueelle lisää pyörätuolin sivuttaiskaatumisen mahdollisuutta.

- Muuttele painopistettäsi kokeillaksesi, miten se vaikuttaa pyörätuolin käyttäytymiseen esimerkiksi kaltevilla pinnoilla ja rinteissä tai esteitä ylitettäessä. Suorita kokeilu avustajan kanssa.
- Suosittelemme aloitteleville käyttäjille kallistuksenestoputkien käyttöä.
- Kaatumaesteiden tarkoitus on estää pyörätuolin kaatuminen taaksepäin. Niitä ei saa missään tapauksessa käyttää kuljetuspyörinä; pyörätuolia ei saa käyttää, jos takapyörät on poistettu.
- Pyörätuoli voi kaatua myös tasaisella pinnalla, jos asetukset ovat ääriasennossa (esim. takapyörät etumaisessa asennossa) ja käyttäjän asento ei ole täydellinen.
- Nojaa ylävartaloasi eteenpäin ylämäkeen ajaessasi tai askelmia ylittäessäsi.
- Nojaa ylävartaloasi enemmän taaksepäin alamäkeen ajaessasi.
- Älä ripusta raskaita esineitä kuten ostoskasseja tai reppuja pyörätuolin työntökahvoihin, päätukeen tai selkänojaan.
- Ne voivat vaikuttaa pyörätuolin kallistuspisteeseen ja tuoli voi kaatua taaksepäin.
- Jos kurotat jotakin esinettä kohti (joka sijaitsee pyörätuolin edessä, sivulla tai sen takana), varo ettet kumarra liian pitkälle – pyörätuoli voi kaatua, jos sen painopiste muuttuu.
- Käytä pyörätuolia aina ohjeiden mukaisesti. Vältä esimerkiksi esteen (askelma, katukiveyksen reuna) yli ajamista hidastamatta tai rakoihin ajamista.
- Yritä askelmien ylitystä ainoastaan avustajan läsnäollessa. Pyörätuolin käyttäjiä varten on olemassa erilaisia apuvälineitä kuten nousuliuskoja tai nostureita; ole hyvä ja käytä niitä. Jos apuvälineitä ei ole käytettävissä, pyörätuolia on kallistettava ja työnnettävä askelmien ylitse (2 avustajaa).
- Mahdolliset kaatumaesteet on asetettava etukäteen siten, että ne eivät voi ottaa kiinni askelmiin ja aiheuttaa vakavaa kaatumista. Kaatumaesteet on asetettava takaisin oikeaan asentoon heti käytön jälkeen.
- Varmista, että avustaja pitää kiinni pyörätuolista ainoastaan vankasti kiinnitetyistä osista (ei esim. jalkatuista tai sivusuojista).
- Varmista nosturia käytettäessä, että kallistuksenestoputket on sijoitettu siten, että ne eivät voi aiheuttaa vaaratilannetta.
- Lukitse pyörätuolin jarrut epätasaisella alustalla tai siirrettäessä (esim. autoon).
- Jos käyttäjän jalat on amputoitu reisistä, kallistuksenestoputkien käyttö on pakollista.
- Tarkista ennen liikkeelle lähtöä, että rengaspaineet ovat oikealla tasolla. Takarenkaiden rengaspaineen tulee olla vähintään 3,5 baaria (350 kPa). Enimmäispaine ilmoitetaan renkaassa.
- Polvivipujarrut toimivat vain siinä tapauksessa, että rengaspaine on riittävä ja jarrut on asetettu oikein (katso kohta "Pyörien jarrut").
- Pyörien jarrujen tarkoitus ei ole jarruttaa pyörätuolia. Niillä varmistetaan, ettei pyörätuoli lähde vierimään itsestään. Jos pysähdyt epätasaiselle maalle, käytä aina pyörien jarruja estääksesi tuolin vierimisen. Käytä aina molempia pyörien jarruja; muussa tapauksessa pyörätuoli voi kaatua.
- Pyörien lukkoja ei ole tarkoitettu liikkuvan pyörätuolin pysäyttämiseksi.
- Käytä aina nostolaitteita ja ajoliuskoja. Pyydä avustajaa auttamaan, jos niiden käyttö ei ole mahdollista. Pyörätuolia saa nostaa nostimella vain kiinteästi kiinnitetyistä osista. Jos pyörätuolissa on kaatumaesteet, ne on käännettävä pois. Jos pyörätuolin käyttäjä istuu pyörätuolissa, tuolia ei saa koskaan nostaa, ainoastaan työntää.
- Jos havaitset istuimessa tai selkänojassa vaurioita, vaihda ne heti uusiin.
- Älä nosta tai kanna pyörätuolia selkänojan putkista tai työntökahvoista.
- Älä asenna pyörätuoliin mitään hyväksymättömiä sähkökäyttöisiä tai mekaanisia käyttölaitteita, käsipyöriä tai muita laitteita, jotka muuttavat pyörätuolin alkuperäistä käyttötarkoitusta tai sen rakennetta.
- Mikä tahansa muiden lääkinnällisten laitteiden kanssa käytettävä yhdistelmä edellyttää Sunrise Medicalin hyväksynnän.
- Varo avotulta ja etenkin tupakointia. Istuin ja selkänoja voivat syttyä palamaan.
- Jos pyörätuolia kuljetetaan liikuntaesteisten henkilöiden kuljetukseen erikoistuneella autolla, pyörätuolin käyttäjän tulee mahdollisuuksien mukaan käyttää auton istuimia ja turvavöitä. Tämä on ainoa tapa varmistaa pyörätuolin käyttäjän paras mahdollinen suojaus kolarin varalta. Jos kuljetuksen yhteydessä on käytettävissä SUNRISE MEDICALIN turvalaitteet ja turvajärjestelmä, kevyttä pyörätuolia voidaan käyttää istuimena pyörätuolien kuljetukseen mukautetussa ajoneuvossa. (Katso kohta "Kuljettaminen").
- Varmista aina, että takapyörien pikalukot on asennettu oikein ja että ne lukkiutuvat. Takapyörää ei voi irrottaa, jos pikalukkoa ei paineta sisälle.
- Jos pyörätuolissa on kevytmetalliset kelausvanteet, sormet kuumentuvat helposti suuresta vauhdista jarrutettaessa tai pitkissä rinteissä.
- Jos pyörätuoli on pitkään kuumassa auringonpaisteessa, sen osat (esim. runko, jalkatuet, jarrut ja sivusuojat) voivat kuumentua (>41°C).
- Älä työnnä käsiäsi pyörien pinnoihin tai takapyörän ja jarrun väliin pyörätuolin liikkuessa, ettet loukkaa käsiäsi.
- Käytä aina nahkasormikkaita käyttäessäsi pyörätuolia ulkona; ne lisäävät otteesi pitävyyttä ja suojaavat sormia lialta ja ylikuumenemiselta.

- Älä käytä pyörätuolia rinteissä, joiden kallistuskulma on suurempi kuin 10°.
- Rinteissä ajettaessa pyörätuolin dynamiikkaan vaikuttavat pyörätuolin asetukset, käyttäjän taidot ja ajotyyli. Käyttäjän taitoja ja ajotyyliä ei voida määrittää ennalta, joten suurimman turvallisen kallistuskulman määritys ei ole mahdollista. Käyttäjän on tästä syystä selvitettävä tämä parametri itse avustajan kanssa, joka estää pyörätuolia kaatumasta. Jos pyörätuolin käyttäjä on kokematon, kallistuksen estävien tukipyörien käyttö on erittäin suositeltavaa.
- Älä aja pyörätuolilla mutaisella tai jäisellä alustalla.
- Älä käytä pyörätuolia paikoissa, joihin jalankulkijoilta on pääsy kielletty.
- Kaikkiin liikkuviin osiin liittyy sormien puserruksiin jäämisen vaara. Käsittele pyörätuolia varoen.
- Pyörätuolia ei saa käyttää voimakkaassa sateessa tai lumisella, liukkaalla tai epävarmalla alustalla
- Älä käytä pyörätuolia vaarallisilla alueilla.

⚠VAROITUS!

TUKEHTUMISVAARA – Tämä liikkumisen apuväline sisältää pieniä osia, jotka voivat tietyissä olosuhteissa aiheuttaa tukehtumisvaaran pienille lapsille.

HUOMAUTUS: Pyydä lisätietoja ja turvaohjeet lähimmältä valtuutetulta jälleenmyyjältä.

HUOMAUTUS:
- Rengaspaineet vaikuttavat pyörien jarrun toimintaan ja pyörätuolin ajo-ominaisuuksiin. Pyörätuoli on huomattavasti kevyempi ja sitä on helpompi käsitellä, kun takarenkaat on täytetty oikein ja molemmissa renkaissa on sama paine.
- Varmista että renkaissa on riittävästi kulutuspintaa!
- Huomaa, että liikenteen joukossa liikkuessasi sinua koskevat kaikki liikennesäännöt.
- Jos ajat pyörätuolilla pimeällä, käytä vaaleita vaatteita ja heijastimia, jotta sinut nähdään paremmin. Varmista että pyörätuolin sivuilla ja takana sijaitsevat heijastimet näkyvät kunnolla. Suosittelemme myös aktiivivalon asennusta.
- Varo sormiasi aina kun säädät tai huollat pyörätuolia!
- Tässä käyttöoppaassa esitetyt tuotteet saattavat poiketa joiltakin osin ostamastasi mallista. Tästä huolimatta kaikki näissä käyttöohjeissa esitetyt ohjeet koskevat täysin hankkimaasi mallia.
- Valmistaja varaa oikeuden muuttaa käyttöoppaassa esitettyjä painoja, mittoja ja muita teknisiä tietoja ilman ennakkoilmoitusta. Kaikki tässä käyttöoppaassa esitetyt luvut, mitat ja tilavuudet ovat keskimääräisiä, niitä ei tule pitää teknisinä tietoina.
- Vain valtuutetut jällenmyyjät saavat suorittaa pyörätuolin säädöt, erityisesti turvallisuuteen vaikuttaviin komponentteihin, kuten pyörien jarruihin, kallistuksenestoon tai selkänojaan.
- Kun käytössä on lisävarusteena saatavia liikkuvuutta helpottavia tuotteita, kuten käsipyöriä tai teholisäosia, varmista että pyörätuoli on varustettu asianmukaisella etupyörien haarukoilla, jotka on tarkoitettu tällaiseen käyttöön.

Käyttöikä
- Tuotteen odotettavissa oleva käyttöikä on 5 vuotta.

2.0 Kuljetettavuus

⚠ **VAARA!**

Tämän ohjeen noudattamatta jättäminen voi johtaa vakavaan loukkaantumiseen tai kuolemaan!

Varmista aina, että pyörätuoli soveltuu käyttäjän kuljettamiseen ajoneuvossa. Tuotekilvessä olevat symbolit osoittavat, onko pyörätuoli törmäystestattu ja voidaanko sitä käyttää istuimena ajoneuvossa:

Törmäystestattu

Ei törmäystestattu

Pyörätuolin kuljettaminen ajoneuvossa:

Ajoneuvoon kiinnitetty pyörätuoli ei ole yhtä turvallinen kuin ajoneuvon istuinjärjestelmä. Suosittelemme, että käyttäjä siirtyy aina ajoneuvon istuimeen. On olemassa tilanteita, joissa pyörätuolin käyttäjää ei voida aina siirtää. Seuraavia ohjeita on noudatettava, kun käyttäjää kuljetetaan ajoneuvossa, kun hän istuu pyörätuolissa:

1. Varmista, että ajoneuvo soveltuu matkustajan kuljettamiseen pyörätuolissa ja että pyörätuoli saadaan ajoneuvoon/ajoneuvosta. Ajoneuvon lattian tulee kantaa pyörätuolin käyttäjän, pyörätuolin ja lisälaitteiden yhteenlaskettu paino.
2. Pyörätuolin ympärillä tulee olla riittävästi tilaa, jotta pyörätuolin käyttäjän kiinnityshihnat ja turvavyö voidaan kiinnittää ja avata helposti.
3. Käytössä oleva pyörätuoli on sijoitettava siten, että siinä istuaan kasvot menosuuntaan päin ja pyörätuoli on kiinnitettävä tuolin hihnoilla ja käyttäjän hihnoilla (WTORS-hihnat, jotka täyttävät ISO 10542 - tai SAE J2249 -standardin vaatimukset.
4. Pyörätuolia ei saa kuljettaa ajoneuvossa muissa kuin testatuissa asennoissa (ei siis esim. sivusuunnassa) (Kuva A).
5. Pyörätuoli tulee kiinnittää ISO 10542 - tai SAE J2249 -standardin täyttävällä kiinnityshihnajärjestelmällä, jossa on ei-säädettävät etuhihnat ja karabiineilla/S-koukuilla ja soljilla varustetut säädettävät takahihnat. Näissä hihnajärjestelmissä käytetään yleensä neljää hihnaa, jotka kiinnitetään pyörätuolin jokaiseen kulmaan.
6. Kiinnityshihnat tulee kiinnittää pyörätuolin runkoon (kuva seuraavalla sivulla); niitä ei saa kiinnittää mihinkään lisälaitteisiin tai -osiin kuten esim. pyörien pinnoihin, jarruihin tai jalkatukiin.
7. Kiinnityshihnat tulee asentaa mahdollisimman lähellä 45° kulmaa ja ne tulee kiristää huolellisesti valmistajan ohjeiden mukaisesti.
8. Pyörätuolin kiinnitysosien, rakenteen, rungon ja osien muutos- ja korvaustyöt voidaan suorittaa vain valmistajan luvalla. Mikäli näin ei tehdä, Sunrise Medicalin pyörätuolia ei voida kuljettaa ajoneuvossa.
9. Lantio- sekä ylävartalovyöt on kiinnitettävä, jotta käyttäjän pää ja rinta eivät osu ajoneuvon osiin aiheuttaen vakavia vammoja käyttäjälle ja/tai muille matkustajille. (kuva B) Ylävartalon turvavyö tulee kiinnittää ajoneuvon B-pilariin - jos näin ei tehdä, käyttäjän riski saada vakavia vatsanseudun vammoja kasvaa huomattavasti.
10. Jos pyörätuolia käytetään ajoneuvossa istuimena, jossa käyttäjä istuu kuljetuksen aikana, ja käyttäjä tarvitsee pääntuen, kuljetukseen soveltuva pääntuki on asennettava pyörätuoliin ajoneuvossa tapahtuvan kuljetuksen ajaksi.
11. Ryhtitukia (sylihihnat, sylivyöt) ei pidä käyttää pyörätuolin käyttäjän turvajärjestelmänä liikkuvassa ajoneuvossa ellei niitä ole merkitty standardien ISO 7176-19 tai SAE J2249 mukaisiksi.

Kuva A

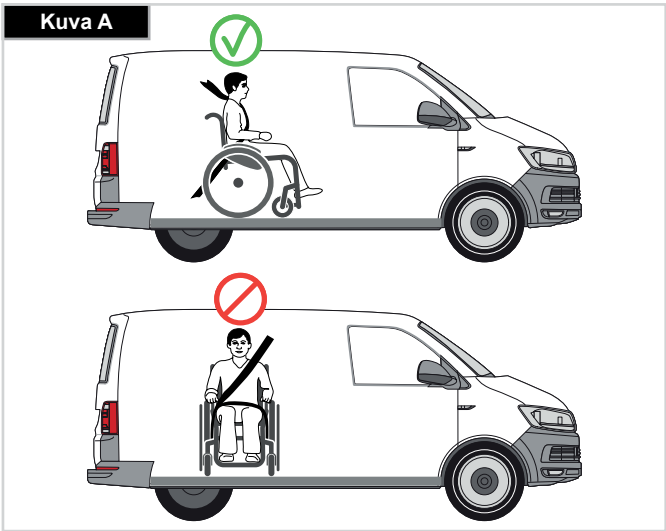

Kuva B

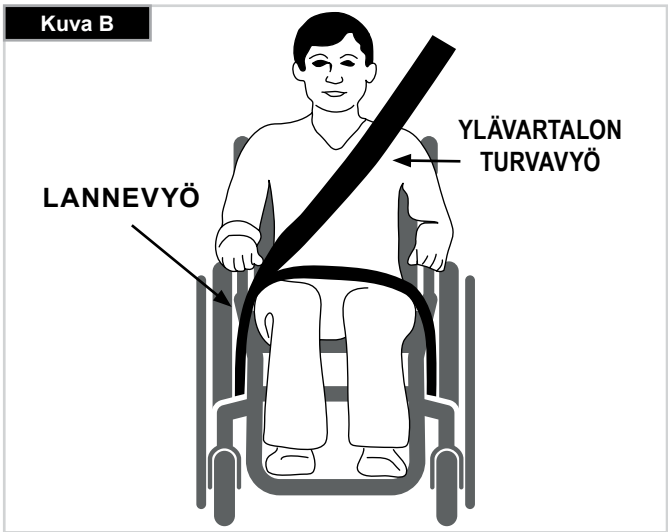

Kuljetettavuus, jatkoa

12. Käyttäjän kuljetuksen aikainen turvallisuus riippuu täysin kiinnityshihnat kiinnittävän henkilön huolellisuudesta; kyseiselle henkilölle on annettava asianmukaiset ohjeet ja/tai koulutus kiinnitysjärjestelmien käyttöä varten.
13. Poista ja säilö kaikki lisävarusteet pois pyörätuolin lähettyviltä aina kun mahdollista. Esimerkkejä lisävarusteista:
Kainalosauvat, irtotyynyt ja tarjotinpöydät.
14. Laskeva/nouseva jalkatuki ei saa olla yläasennossa, kun käyttäjä istuu ajoneuvossa kuljetettavassa pyörätuolissa ja pyörätuoli on kiinnitetty ajoneuvoon pyörätuolin kiinnityshihnoilla ja turvavöillä.
15. Kallistettavat selkänojat tulee nostaa pystyasentoon.
16. Manuaaliset jarrut on kytkettävä päälle.
17. Turvavyöt tulee kiinnittää ajoneuvon B-pilariin ja pyörätuolin osat (esim. käsinoja tai pyörät) eivät saa pitää niitä erillään vartalosta.

Käyttäjän turvallisuusohjeet:

1. Lannevyötä on pidettävä alhaalla lantion edessä siten että lannevyön kulma on halutussa kohtaa 30-75 asteen kulmassa.
Suurempi (lähellä 75 astetta, mutta ei tätä suurempi) kulma on suositeltava. (Kuva C).
2. Ylävartalon turvavyö on asetettava olkapään päälle ja rinnan yli kuvien D ja E osoittamalla tavalla.
Turvavyöt on kiristettävä mahdollisimman tiukasti säilyttämällä käyttäjän mukavuus
Turvavyöt eivät saa kiertyä kun ne ovat käytössä.
Ylävartalon turvavyö on asetettava olkapään päälle ja sen yli kuvien D ja E osoittamalla tavalla.

3. Pyörätuolin kiinnityspisteet ovat sivukehyksien etuosan sisäpuolella aivan etupyörien yläpuolella ja sivurungon takaosassa. Hihnat kiinnitetään sivukehyksien vaaka- ja pystyputkien risteyskohtiin. (katso kuvat G - H)
4. Pyörätuolin rungon kiinnityskohdan kuvake (kuva F) osoittaa kiinnityshihnojen kiinnityskohdan. Hihnat kiristetään sen jälkeen, kun pyörätuolin etukiinnityshihnat on asetettu paikoilleen.

ALLE 22 kg PAINAVA KÄYTTÄJÄ
Kun pyörätuolissa kuljetettava käyttäjä on alle 22 kg painava lapsi ja kuljetukseen käytettävässä ajoneuvossa on vähemmän kuin kahdeksan (8) matkustajapaikkaa, suosittelemme että lapsi siirretään UNCE-asetuksen 44 täyttävään lasten turvajärjestelmään.
Tämäntyyppinen turvajärjestelmä suojaa matkustajaa tehokkaammin kuin perinteiset kolmen pisteen turvavyöt. Jotkin turvajärjestelmät sisältävät myös erilaisia tukilaitteita, jotka auttavat pitämään lapsen istuma-asennossa.
Lapsen vanhemmat tai avustajat voivat joissakin tapauksissa harkita mahdollisuutta kuljettaa lapsi ajoneuvossa pyörätuolissa istuen, mikäli se tarjoaa paremman vartalon tuen ja istumamukavuuden.
Suosittelemme ennen tällaisen kuljetusvaihtoehdon käyttöä että lääkintähenkilö tai muu vastaava henkilö suorittaa kuljetukseen liittyvän riskiarvioinnin.

Kuljetettavuus – pyörätuolin kiinnityshihnojen sijoitus

Pyörätuoli kiinnitettynä etukiinnityshihnoilla. (Kuva G).
Pyörätuolin takaosan kiinnityskohdan sijainti (kuva H).

SUOMI

Kuva C

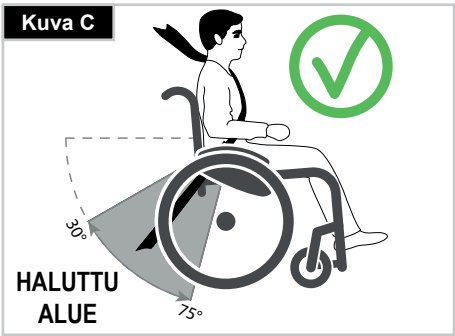

Kuva E

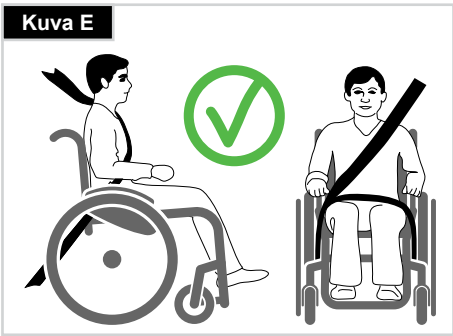

Kuva G

Kuva D

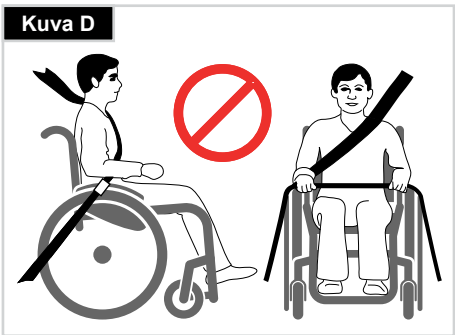

Kuva F

Kuva H

3.0 Takuutiedot

TÄMÄ TAKUU EI VAIKUTA MITENKÄÄN LAKISÄÄTEISIIN OIKEUKSIISI.

Sunrise Medical* tarjoaa pyörätuoleille takuuehtojen mukaisen takuun, joka kattaa seuraavat.

Takuuehdot:

SUOMI

1. Jos pyörätuolin osa tai osat pitää korjata tai vaihtaa johtuen valmistus- ja / tai materiaaliviasta 24 kuukauden kuluessa tai runko ja poikkituet 5 vuoden kuluessa toimituksesta asiakkaalle, niin kyseinen osa tai osat korjataan tai vaihdetaan uuteen veloituksetta. Takuu kattaa vain valmistusvirheet

2. Ota takuutapauksissa yhteyttä Sunrise Medicalin asiakaspalveluun ja kerro ongelman yksityiskohdista. Jos käytät pyörätuolia muualla kuin lähimmän valtuutetun huoltopalvelun alueella, huoltotyöt suorittaa toinen Sunrise Medicalin määrittämä huoltopalvelun tarjoaja. Pyörätuolin korjaustyöt saa suorittaa vain Sunrise Medicalin valtuuttama huoltopalvelu (jälleenmyyjä).

3. Osille, jotka on korjattu tai vaihdettu tämän takuun puitteissa, annetaan näiden takuuehtojen mukainen takuu pyörätuolin jäljellä olevalle takuuajalle kohdan 1 mukaisesti).

4. Alkuperäisille varaosille, jotka on asennettu asiakkaan kustannuksella, annetaan 12 kuukauden takuu (asennuksen jälkeen) näiden takuuehtojen mukaisesti.

5. Tämä takuu ei kata seuraavista syistä aiheutuvia pyörätuolin korjauksia tai vaihtoa:

   a. Tavallisesta kulumisesta (esim. akut, käsinojien pehmusteet, verhoilu, renkaat, jarrut jne.) aiheutuneita kuluja.
   b. Tuotteen ylikuormituksesta aiheutuneita kuluja; katso käyttäjän sallittu enimmäispaino EC-kyltistä.
   c. Tuotetta tai osaa ei ole ylläpidetty tai huollettu valmistajan käyttöoppaassa ja/tai huoltokäsikirjassa antamien suositusten mukaisesti.
   d. Pyörätuolissa on käytetty muita kuin alkuperäisiä lisävarusteita.
   e. Pyörätuoli tai osa on vaurioitunut välinpitämättömyyden, tapaturman tai väärän käytön seurauksena.
   f. Pyörätuoliin tai sen osiin on tehty muutoksia / muunnoksia, jotka poikkeavat valmistajan ohjeista.
   g. Korjaukset on tehty, ennen kuin asiakaspalvelumme on saanut tiedon olosuhteista.

6. Tähän takuuseen sovelletaan sen maan lakia, josta tuote on ostettu Sunrise Medicalilta*

* Tarkoittaa Sunrise Medicalin palvelua, josta tuote on ostettu.

4.0 Käsittely

Kokoon taittaminen

Irrota ensin istuintyyny pyörätuolista ja nosta jalkalevy yläasentoon. Tartu istuimeen tai istuinputkiin (kuva 4.1) keskeltä ja vedä ylöspäin kunnes taittuva kiinnike (kuva 4.2) naksahtaa paikalleen.

Kuljettaminen

Nosta kokoon taitettu pyörätuoli pitäen kiinni poikkituen etuosasta ja työntökahvoista.

Auki levittäminen

Paina taittuvan kiinnikkeen vapautuspainiketta (kuva 4.3) alaspäin ja työnnä runkoputket erilleen. Paina seuraavaksi istuinputkea (katso kuva). Pyörätuoli taittuu auki. Napsauta seuraavaksi istuinputket paikalleen. Kallistamalla pyörätuolia yhdelle sivulle saat putket asettumaan helpommin paikoilleen (pyörätuolin paino jää vain yhden takapyörän varaan). **Varo etteivät sormesi jää poikkiputkien väliin.** Asenna istuintyyny. (Kuva 4.4).

Pyörätuoliin istuminen omatoimisesti (Kuva 4.5)
- Aseta pyörätuoli seinää tai tukevaa huonekalua vasten;
- Kytke jarrut päälle
- Nosta jalkalevyt ylös
- Käyttäjä voi laskeutua pyörätuoliin
- Taita jalkalevyjä alaspäin ja aseta jalat kantapäiden lenkkien eteen.

Pyörätuolista nouseminen omatoimisesti (Kuva 4.6)
- Kytke jarrut päälle
- Taita jalkalevyt ylös jalallasi
- Pidä toinen kätesi käsinojalla ja kumarru
- Pyörätuolin käyttäjä kumartuu hieman eteenpäin jotta vartalon paino siirtyy istuimen etuosaan. Molemmat jalat tukevasti maassa ja toinen jalka taaempana käyttäjä työntää itsensä pystyasentoon.

⚠ **VAROITUS!**

- Älä seiso jalkalevyjen päällä siirtymisen aikana. Pyörätuoli kallistuu todennäköisesti eteenpäin, jos jalkalevyillä seistään.
- Laita jalat aina tukevasti maahan pyörätuoliin noustessa tai siitä poistuessa.
- Kytke aina pyörätuolin pyörien jarru päälle pyörätuoliin noustessasi ja siitä poistuessasi.

Kuva 4.1

Kuva 4.2

Kuva 4.3

Kuva 4.4

Kuva 4.5

Kuva 4.6

SUOMI

5.0 Pikakiinnitysakseleilla varustetut pyörät

Takapyörien pikalukot

Takapyörät on varustettu pikakiinnitysakseleilla. Niiden ansiosta pyörät voidaan asentaa tai irrottaa ilman työkaluja. Irrota pyörä painamalla akselin vapautuspainiketta ja vedä pyörä pois akselilta (Kuva 5.1).

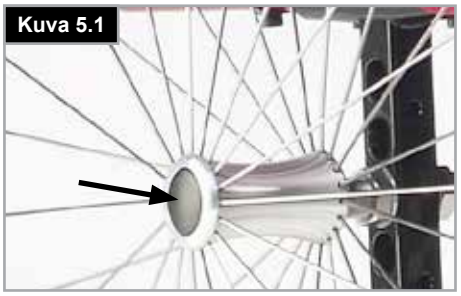
Kuva 5.1

Pikakiinnitysakselit neliraajahalvaantuneille

- Käännä vapautusvipu ylös (1). Irrota pikakiinnitysakselit ja/tai pyörät.
- Kun olet asentanut pyörät/pikakiinnitysakselit takaisin, käännä vapautusvipu alas.
- Varmista aina ennen pyörätuolin käyttöä, että vapautusmekanismi on suljettu ja täysin lukittu (kuva 5.2).

SUOMI

⚠VAROITUS!

- Pidä akselin pikalukon painike painettuna työntäessäsi akselia takaisin runkoon takapyöriä asennettaessa. Lukitse akseli paikalleen vapauttamalla painike. Pikalukon painikkeen pitäisi palautua alkuperäiseen asentoonsa.
- Loukkaantumisvaara. Varo etteivät sormesi jää pyörivän pyörän väliin. Pysäytä aina pyörän pyöriminen, ennen kuin irrotat pyörät.

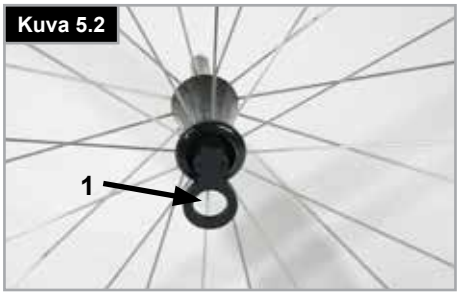

Kuva 5.2

6.0 Lisävarusteet

6.1 Kynnyspolkimet

Kynnyspolkimet on tarkoitettu avustajan avuksi työnnettäessä pyörätuolia esteen ylitse. Astu polkimen päälle työntääksesi pyörätuoli esim. katukiveyksen tai askelman ylitse, (kuva 6.1.1).

Kuva 6.1.1

6.2 Pyörien jarrut

⚠**HUOMIO!**

Jarrutusteho voi heikentyä väärin asennettujen ja säädettyjen jarrujen ja liian alhaisen rengaspaineen johdosta.

Pyörien jarrut

Pyörätuolissasi on kaksi pyörien lukkoa. Ne painavat suoraan renkaita vasten. Aktivoi jarrut työntämällä molempia lukitusvipuja eteenpäin. Vapauta pyörät vetämällä vivut takaisin alkuperäiseen asentoon

Jarrutusteho heikkenee, kun:
- Renkaan kulutuspinta on kulunut
- Rengaspaine on liian alhainen
- Renkaat ovat märät
- Pyörien jarrut on säädetty väärin

Pyörien lukkoja ei ole tarkoitettu liikkuvan pyörätuolin pysäyttämiseksi. Älä koskaan pysäytä liikkuvaa pyörätuolia pyörien jarruja käyttäen. Jarruta aina kelausvanteilla. Varmista, että renkaiden ja pyörien jarrujen välys vastaa valmistajan määräyksiä. Säädä välys löysäämällä ruuvi ja määrittämällä oikea arvo. Kiristä ruuvi uudelleen
(Kuva 6.2.1 ja 6.2.2).

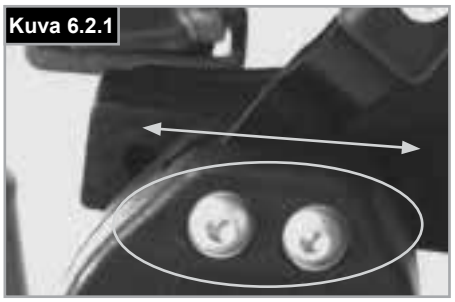
Kuva 6.2.1

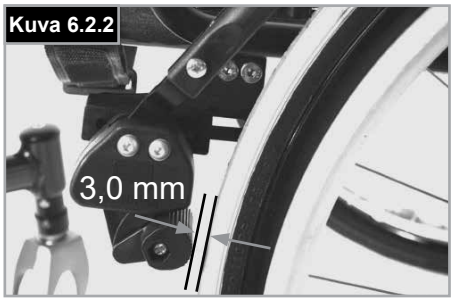

Kuva 6.2.2

⚠**HUOMIO!**

Tarkasta pyörälukkojen välys aina takapyörien säädön yhteydessä ja säädä välys tarvittaessa.

Pyörien jarruvivun jatke

Pidempi vipu helpottaa jarrujen käyttöä vähemmällä voimalla.
Jarruvivun jatke on kiinnitetty jarruihin. Jarrua käytetään vipua nostamalla (kuva 6.2.3).

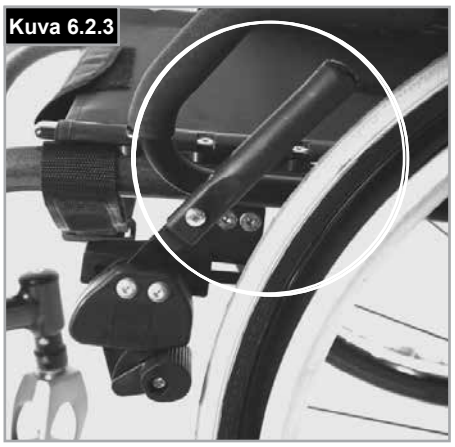
Kuva 6.2.3

⚠**HUOMIO!**

Jos pyörän jarru asennetaan liian lähelle pyörää, sen käyttämiseksi tarvitaan enemmän voimaa. Jarruvipu voi rikkoutua tämän seurauksesta!

SUOMI

⚠**VAROITUS!**

Nojaaminen pyörän jarruvivun jatkeeseen tuolista tai tuoliin siirtymisen aikana saattaa myös rikkoa vivun! Renkaista roiskuva vesi voi estää pyörien jarrujen toiminnan.

Kuva 6.2.4

Kompaktijarru

Istuimen alla sijaitsevia kompaktijarruja käytetään vetämällä jarruja taaksepäin renkaita vasten. Jarrut on vedettävä pysäyttimiä vasten jotta ne toimivat oikein (kuva 6.2.4).

⚠**HUOMIO!**

- Jos pyörien jarrut on asennettu väärin, jarrujen käyttö vaatii enemmän voimaa. Pyörien jarrun vipu voi hajota tämän seurauksena!
- Jarrun kiinnityspultteja ei saa löysätä ja / tai kiristää uudelleen.

Rumpujarrut

Kuva 6.2.5

Avustaja voi jarruttaa pyörätuolia turvallisesti ja kätevästi rumpujarrujen avulla.
Ne voidaan myös säätää lukitusvivun (1) avulla estämään pyörätuolin rullaus.
Vivun on mentävä kuuluvasti paikalleen.
Renkaiden ilmanpaine ei vaikuta rumpujarrujen toimintaan (kuva 6.2.5).

⚠**VAROITUS!**

- Ainoastaan valtuutettu jälleenmyyjä saa säätää rumpujarrut.
- Käytä kahta jarrua aina samanaikaisesti ajosuunnan hallinnan takaamiseksi.
- Rumpujarruja voidaan käyttää vain dynaamisena jarrutuskeinona pyörätuolin pysäyttämiseksi ajon aikana.
- Kytke jarrut aina päälle, jotta pyörätuoli pysyy paikallaan niin lyhyen kuin pitkänkin pysähdyksen sekä autokuljetuksen aikana.

Xenon^2 SA-malliin on saatavissa useita erilaisia jalkalevyjä. Ne voidaan

6.3 Jalkatuet

kääntää ylös pyörätuolista nousemisen ja pyörätuoliin istumisen helpottamiseksi. Jalkalevymalleista on erilliset kuvaukset.

Sivuille kääntyvät jalkalevyt

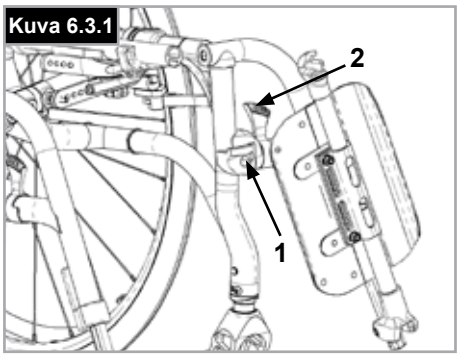

Kuva 6.3.1

Nämä jalkalevyt asennetaan pyörätuoliin sivulle käännettyinä (kuva 6.7). Tämän jälkeen jalkalevyt käännetään sisäänpäin siten, että ne lukkiutuvat paikoilleen (1). Poista jalkalevyt käyttämällä vipua (2) ja käännä ne ulospäin ja nosta irti. Tarkista että jalkalevyt ovat lukkiutuneet oikein paikoilleen. Kannatin pysäyttää jalkatuen 90° kulmaan (kuva 6.3.1). Näin varmistetaan, että jarru ei pääse vahingossa vapautumaan jalkatukea avattaessa sivusuunnassa.

⚠VAROITUS!

Jalkalevyjä ei saa käyttää pyörätuolin ja sen käyttäjän nostamiseen tai kantamiseen.

Kannattimen liikevaran säätäminen

Jos kannattimen liikevara on liian suuri (kuva 6.3.2), se voidaan säätää myös kotona. Kannattimen pultti (1) on viistetty ja sen liikevaraa voidaan vähentää kiertämällä pulttia kevyesti auki.
Irrota kannattimen pultti pyörätuolista vapautusmekanismin avulla.
Käännä pulttia ruuvimeisselillä (1) kevyesti vasemmalle. Testaa kannattimen toiminta pyörätuolissa. Jos kannatinmekanismi ei enää toimi/lukkiudu, käännä pulttia kevyesti päinvastaiseen suuntaan.
Jos liikevara on edelleen liian suuri ja kannatin ei toimi odotetulla tavalla, suorita säätö uudelleen.

Jalkalevyn korkeudensäätö

Irrottamalla pidätinruuvin, 2 (kuva 6.3.3), voit säätää sääriosan pituutta.
Löysää pidätinruuvi ja säädä jalkalevy haluttuun asentoon.
Kiristä tämän jälkeen pidätinruuvit (katso vääntömomenttia koskeva sivu).
Varmista, että pidätinruuvin muovinen vastakappale on oikeassa kohdassa.

⚠VAROITUKSET!

- Älä seiso jalkalevyn päällä siirtymisen aikana. Pyörätuoli kallistuu todennäköisesti eteenpäin, jos jalkalevyllä seistään. Laita jalat aina tukevasti maahan pyörätuoliin noustessa tai siitä poistuessa.

Yksiosainen jalkalauta

Yksiosainen jalkalauta voidaan kääntää ylös pyörätuolista nousemisen ja pyörätuoliin istumisen helpottamiseksi.
Yksiosainen jalkalauta voidaan myös kallistaa kuuteen eri asentoon ajoalustaan nähden.
Kiristä ruuvi (1) tiukasti ulkopuolelta.
Irrottamalla kiinnikkeet (2) jalkalevy voidaan säätää kolmeen eri asentoon sekä eteen- että taaksepäin. Löysäämällä säätöruuvin (3) voit muuttaa jalkalevyn vaaka-asentoa. Tätä varten jalkalevy on käännettävä ylös, (kuvat 6.3.4 - 6.3.6).
Kun olet valmis, varmista, että kaikki ruuvit on kiristetty kunnolla (katso vääntömomenttia koskeva sivu).
Jätä aina vähintään 2,5 cm:n väli maahan.

Kuva 6.3.2

Kuva 6.3.3

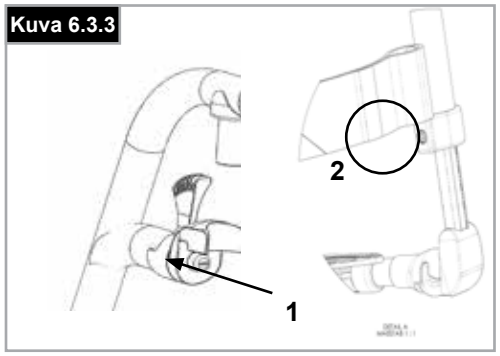

Kuva 6.3.4

Kuva 6.3.5

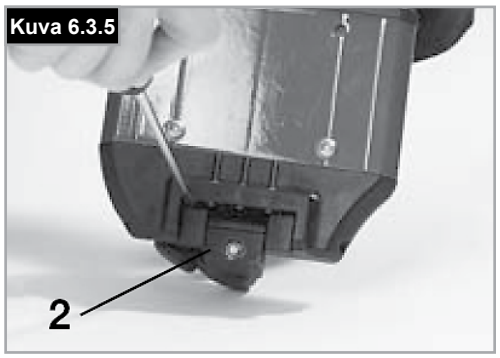

Kuva 6.3.6

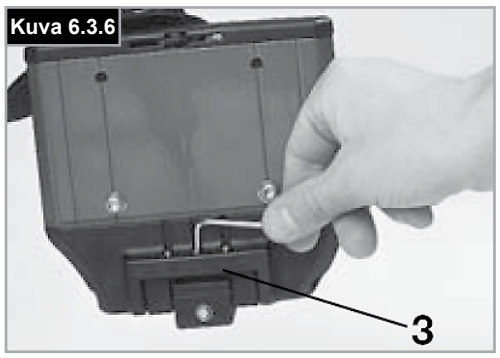

SUOMI

Jalkatukien leveyden säätäminen

Jos jalkatukien leveyttä on säädettävä, irrota ruuvi (1), aseta 1-3 aluslevyä kohtaan (2) ja kiristä ruuvi paikalleen, (kuva 6.3.7).

Kevyt jalkatuki

Jalkatuen kulmaa voidaan säätää löysäämällä ruuvit (2). Jalkatukiin voidaa asentaa sivusuojat asennusreikiin (3). Ne estävät jalkoja liukumasta vahingossa pois tuelta, (kuva 6.3.8). Varmista kaikkien säätötoimien jälkeen, että kaikki ruuvit on kiristetty oikein, (katso vääntömomenttia koskeva sivu).

Leveydensäätö

Säädä jalkatuen leveyttä avaamalla ruuvi (2). Nyt voit säätää jalkatuen leveyden liu'uttamalla (kuva 6.3.8).
Varmista että ruuvit on tiukattu oikeaan kireyteen.

Korkea jalkatuki

(Kuva 6.3.9 - Kuva 6.3.10)

Jalkalevyt voidaan kääntää ylös pyörätuolista nousemisen ja pyörätuoliin istumisen helpottamiseksi.
Jalkalevyjen kallistuskulma on säädettävissä. Löysää ruuvit (1-2). Säädä jalkalevyt haluttuun asentoon. Kiristä kaikki ruuvit. Varmista säädön jälkeen että kaikki ruuvit on kiristetty kunnolla (katso vääntömomenttia koskeva sivu). Varmista että jalkalevyjen putkien ja maan väliin jää vähintään 25 mm maavara, jotta pyörätuoli ei pääse kaatumaan eteenpäin (istuin vaaka-asennossa).

Kipsijalkatuki - vakiomalli

Kääntäminen ylös:

Nosta jalkatukea ylös ja säädä haluttuun asentoon. Jalkatuki napsahtaa kuuluvasti paikalleen (kuva 6.3.11).

Laskeminen:

Nosta jalat hetkeksi pois jalkatuelta ja työnnä vapautusvipua.
Nyt voit siirtää jalkatukea alaspäin. Jalkatuki lukkiutuu paikalleen heti kun vapautat vivun.

⚠VAROITUS!

- Jalkatukea liikutettaessa ylös tai alas on olemassa vaara, että sormet jäävät puristuksiin.
- Älä laita sormiasi säätömekanismin ja jalkatuen liikkuvien osien väliin.
- Jalkalevyjä ei saa käyttää pyörätuolin ja sen käyttäjän nostamiseen tai kantamiseen.
- Älä koskaan seiso jalkalevyillä istuessasi tuoliin tai noustessasi tuolista.

Kuva 6.3.7

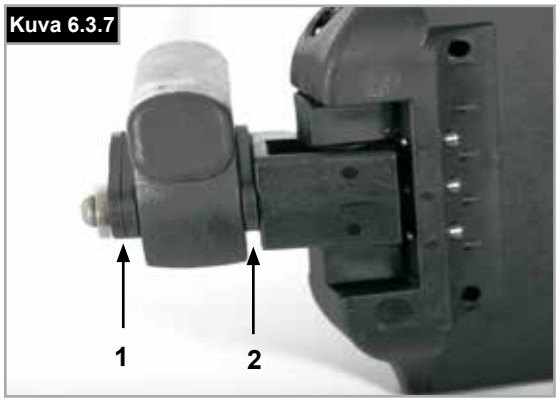

Kuva 6.3.8

Kuva 6.3.9

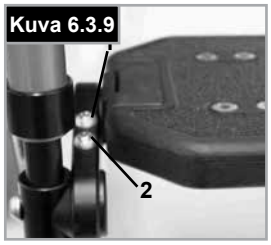

Kuva 6.3.10

Kuva 6.3.11

6.4 Istuin

Istuinverhoilu

Istuimen jäykkyytä voidaan säätää kiristyshihnojen avulla. Istuimen jäykkyyttä säädettäessä kaikkien kiristyshihnojen on oltava avattuina. Lisää istuimen jäykkyyttä vetämällä hihnoja (kuva 6.4.1).

HUOMAUTUS: Jos istuin on säädetty liian jäykäksi, poikkitukea ei voi liu'uttaa paikalleen.

Istuimen korkeudensäätö:

Kevyt sovitin

Istuimen korkeuden säätäminen:

- Poista kumitulpat (3), jotka sijaitsevat akselin varren takana olevassa urassa.
- Löysää kuusiokoloruuvit (1) kuusiokoloavaimella. Aseta akselin kiinnike (2) akselin varren (4) päälle halutun istuinkorkeuden (kuva 6.4.2) mukaan.
- Akselin kiinnike voidaan asentaa ylösalaisin mahdollisimman alhaista istuinkorkeutta varten.
- Kiristä kuusiokoloruuvit (1) kahdessa vaiheessa:

a) kiristä molemmat kuusiokoloruuvit momenttiin 5 Nm.
b) kiristä molemmat kuusiokoloruuvit uudelleen momenttiin 8 Nm.

- Asenna kumitulpat takaisin.

Vakiosovitin

Istuimen korkeuden säätäminen:

- Poista kumitulpat (3), jotka sijaitsevat akselin varren takana olevassa urassa.
- Löysää kuusiokoloruuvit (1) kuusiokoloavaimella. Aseta akselin kiinnike (2) akselin varren (4) päälle halutun istuinkorkeuden (kuva 6.4.3) mukaan.
- Kiristä kuusiokoloruuvit (1) kahdessa vaiheessa:

a) kiristä molemmat kuusiokoloruuvit momenttiin 5 Nm.
b) kiristä molemmat kuusiokoloruuvit uudelleen momenttiin 8 Nm.

- Asenna kumitulpat takaisin.

HUOMAUTUS:

- Etupyörien kulmien säätö voi olla tarpeen istuinkorkeuden säädön jälkeen.
- Jos akseli sovitin siirrettiin tai poistettiin istuimen korkeutta säädettäessä, pyörien asento ja pyöräväli on tarkistettava ja tarvittaessa korjattava (katso "Pyörien asennon säätö" -osio).

⚠ **HUOMIO!**

- Jotkut valmistuksen aikana käytetyt ruuvit on päällystetty kierrelukitteella (sininen piste kierteen päällä), ja niitä voidaan säätää enintään 3 kertaa ennen kuin ne on korvattava uusilla kierrelukitusruuveilla. Vaihtoehtoisesti ruuvit voidaan asentaa uudelleen käyttäen Loctite™ 243 -kierrelukitetta.
- Kuusiokoloruuveja (1) uudelleen kiinnitettäessä akselin sovittimeen ON KÄYTETTÄVÄ Loctite ™ 243 -kierrelukitetta.

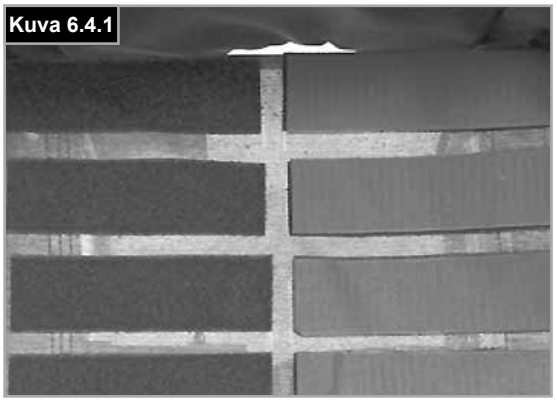
Kuva 6.4.1

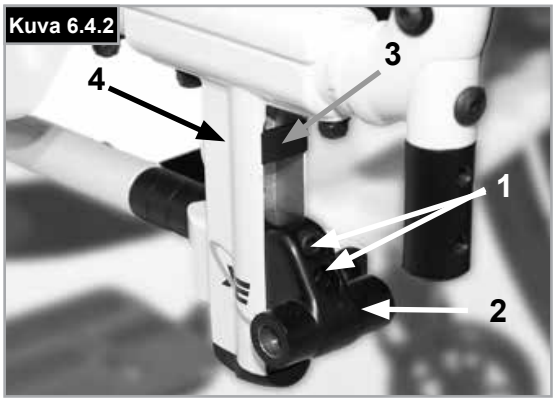

Kuva 6.4.2

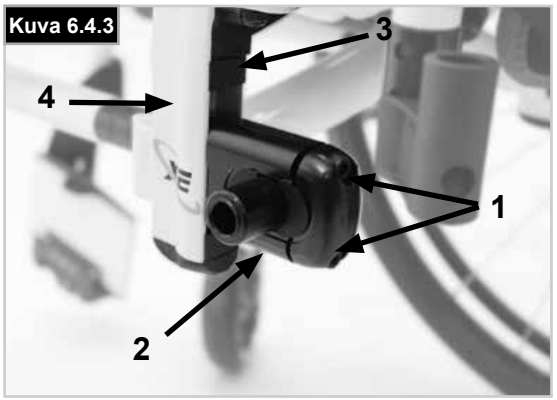

Kuva 6.4.3

SUOMI

Painopiste, säätö

Painopisteen säätö voidaan suorittaa kahdella eri tavalla. Säätö voidaan suorittaa suoraan akselin kiinnikkeelle (vain vakiosovitin) siirtämällä puolikuun muotoista välilevyä yhdeltä puolelta toiselle. Jos säätötarve on suurempi, akselin pesän sijainti rungossa on vaihdettava.

HUOMAUTUS:
- Painopisteen säätö voi tehdä pyörätuolista epävakaan, jolloin se todennäköisesti kallistuu. Tämä edellyttää kallistuksenestoputkien käyttöä.
- Etupyörien kulmien säätö voi olla tarpeen painopisteen säädön jälkeen.

Akselin pesän asennon muuttaminen

Avaa pyörien pikalukot ja irrota pyörät kulman muuntimesta.
Avaa molemmat ruuvit (1) ja poista ne kokonaan. Sijoita akselin pesä haluttuun rungon kohtaan, työnnä ruuvit paikoilleen reikälevyyn ja kiristä ne. Kun siirrät akselin pesää siirrä samalla istuimen kiinnitystä (muuta akselin pesän ja istuimen kiinnityskohdat). Varmista että vasemman ja oikean puolen kiinnityskohdat vastaavat toisiaan. Kiristä momenttiin 8 Nm (kuvat 6.4.4 - 6.4.5).

Kuva 6.4.4

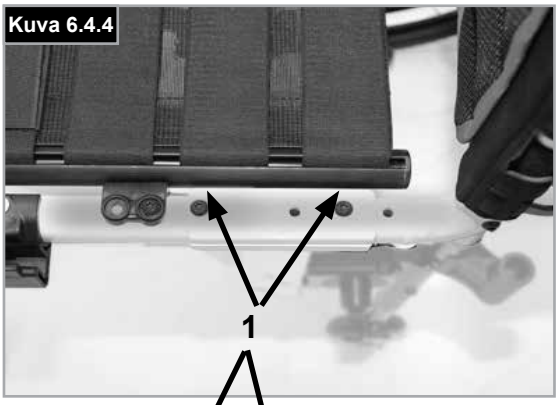

Kuva 6.4.5

Vakiomallisen akselikiinnikkeen painopisteen asetus

Säätö voidaan suorittaa suoraan akselin kiinnikkeelle (vain vakiomallinen akselikiinnike) siirtämällä puolikuun muotoista välilevyä yhdeltä puolelta toiselle. Valittavissa on kolme asentoa (kuvat 6.4.6 - 6.4.8).
Avaa pyörien pikalukot ja irrota pyörät akselin sovittimesta (4). Löysää kuusiokoloruuvit (1) kuusiokoloavaimella. Irrota akselin kiinnikkeen kansi (2) ja järjestä puolikuun muotoiset välilevyt (3) halutun painopisteen mukaan. Laita kansi takaisin.
Kiristä kuusiokoloruuvit (1) kahdessa vaiheessa:
a) kiristä molemmat kuusiokoloruuvit momenttiin 5 Nm.
b) kiristä molemmat kuusiokoloruuvit uudelleen momenttiin 8 Nm.

Kuva 6.4.6

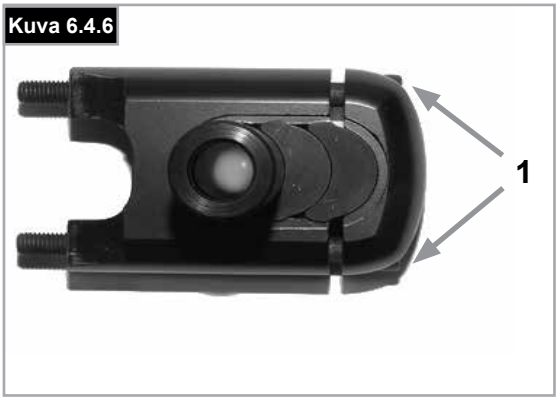

HUOMAUTUS: Jos akseli sovitin siirrettiin tai poistettiin painopistettä säädettäessä, pyörien asento ja pyöräväli on tarkistettava ja tarvittaessa korjattava (katso "Pyörien asennon säätö" -osio).

⚠ **HUOMIO!**

- Kuusiokoloruuveja (1) uudelleen kiinnitettäessä akselin sovittimeen ON KÄYTETTÄVÄ Loctite™ 243 -kierrelukitetta.

Kuva 6.4.7

Kuva 6.4.8

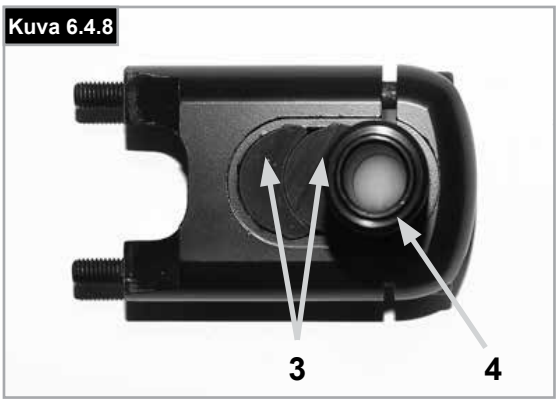

6.5 Kääntyvät etupyörät

Tukipyörien, niiden sovittimen ja haarukan säätö

Jos pyörätuoli puoltaa lievästi oikealle tai vasemmalle tai tukipyörät vaappuvat, syynä voi olla yksi tai useampi seuraavista tekijöistä:

- Pyörän liikettä eteen- ja/tai taakse ei ole säädetty oikein.
- Tukipyörien kulmaa ei ole säädetty oikein.
- Etupyörien ja/tai takapyörien rengaspaine on väärä; pyörät eivät käänny riittävän vapaasti.

Tukipyörät on säädettävä optimaaliseen tasoon jotta pyörätuoli kulkee suoraan.
Etupyörien säätö on aina annettava valtuutetun jälleenmyyjän tehtäväksi. Jos kuljetuspyörien paikkaa on muutettu, tukipyörien kulma on säädettävä aina uudelleen ja pikakiinnitysholkit on tarkistettava.

Kuva 6.5.1

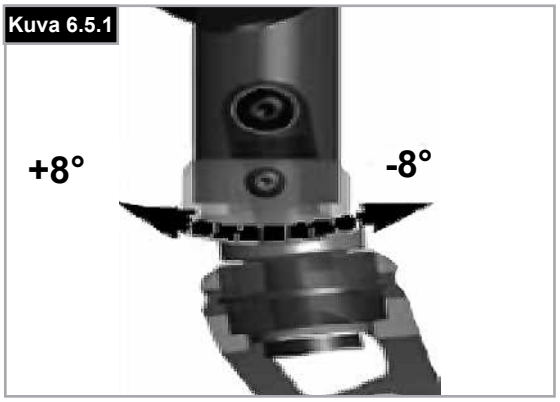

Tukipyörien sovittimen säätö

Laskemalla tukipyörien haarukoiden molemmilla puolilla näkyvät hampaat varmistat, että haarukat ovat samassa kulmassa. Kun tukipyörän haarukka on asetettu paikalleen, siinä olevat hampaat pitävät pyörän tukevasti paikallaan ja mahdollistavat pyörän säädön 16° alueella säätövälin ollessa 2° (kuva 6.5.1).
Tarkista pyörän suorakulma maahan nähden haarukan litteän etupuolen avulla.

Patentoitu tukipyörän haarukan rakenne mahdollistaa haarukan kääntämisen, jonka ansiosta haarukan asentoa voidaan säätää suorassa kulmassa maahan nähden istuimen kallistuskulmaa muutettaessa.

Suuntavakavuuden säätö

Avaa haarukan alapuolella sijaitsevat kuusiokoloruuvit (1). Poista ruuvit (2). Voit nyt kääntää mustaa istukkaa (3) vasemmalle tai oikealle.
Vasen – tuoli puoltaa vasemmalle
Oikea – tuoli puoltaa oikealle
Kiristä ruuvi (2) uudelleen. Aseta haarukka 90° kulmassa maahan nähden.
Kiristä ruuvi uudelleen (1). (Kuva 6.5.2).

Kuva 6.5.2

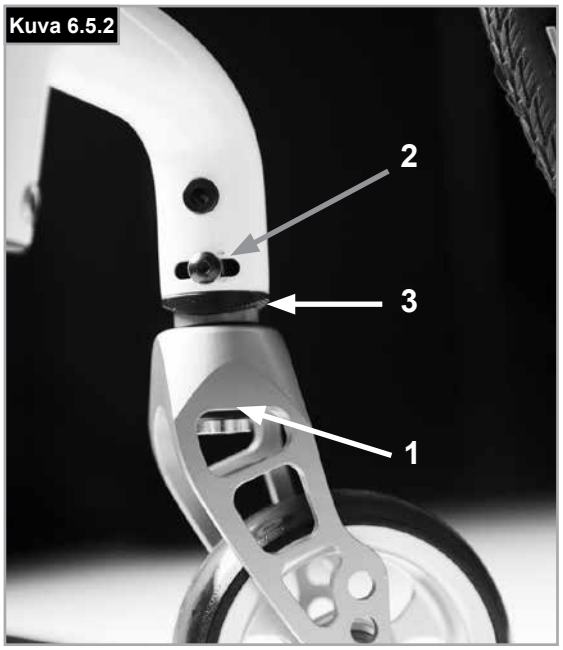

⚠ **HUOMIO!**

Jotkut valmistuksen aikana käytetyt ruuvit on päällystetty kierrelukitteella (sininen piste kierteen päällä), ja niitä voidaan säätää enintään 3 kertaa ennen kuin ne on korvattava uusilla kierrelukitusruuveilla. Vaihtoehtoisesti ruuvit voidaan asentaa uudelleen käyttäen Loctite™ 243 -kierrelukitetta.

SUOMI

6.6 selkänoja

Jos haluat säätää selkänojan kulmaa, avaa kuusiokoloruuvi (1) ja poista se. Valitse haluamasi kulma, aseta kuusiokoloruuvi paikalleen ja kiristä ilmoitettuun momenttiin (kuva 6.6.1).

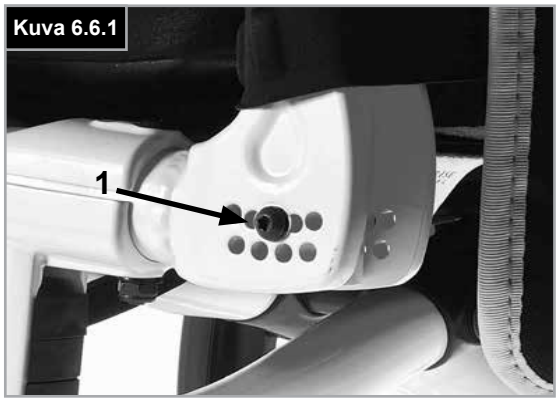

Kuva 6.6.1

Selkänojan taitto

Pyörätuolin selkänojan yläosa voidaan taittaa alas kuljetuksen helpottamiseksi.
Paina molempia vipuja (1) ja taita selkänoja alas. Varmista selkänojaa nostaessasi että molemmat vivut lukkiutuvat paikoilleen (kuva 6.6.2/6.6.3).

Kuva 6.6.2

⚠**VAROITUS!**

- Loukkaantumisvaara: varo etteivät sormesi juutu kääntyvään mekanismiin

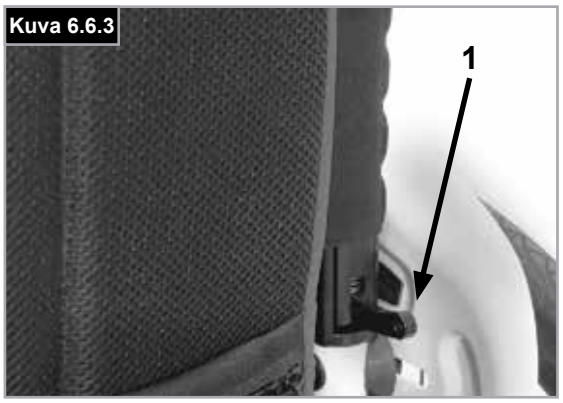

Kuva 6.6.3

Hihnallisen selkänojan säätö

Säädettävän selkänojan kireyttä voidaan säätää useilla hihnoilla. (Kuva 6.6.4).

Kuva 6.6.4

Korkeudensäädöllä varustettu selkänoja

Selkänojan korkeutta voidaan muuttaa 25 mm askelin (4 säätöaluetta: 250-300 mm, 300-400 mm,
400-450 mm ja 450-475 mm).
Poista verhoilun sivutyynyt ja tarvittaessa selkänojavyö, joka peittää ruuvit.
Irrota ruuvi (1) ja aseta selkänoja haluttuun korkeuteen. Kiristä lopuksi ruuvit, (kuva 6.6.5).
Katso vääntömomenttia koskeva sivu.

Kuva 6.6.5

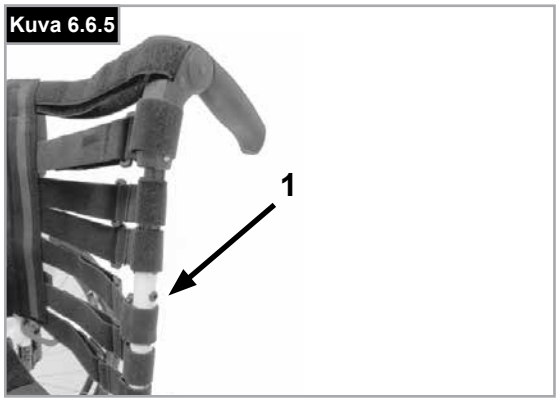

⚠**HUOMIO!**

Ota huomioon pyörätuolin painopisteen muuttuminen selkänojan kulmaa asetettaessa.

SUOMI

6.7 Pääntuet

Pääntuet

Pääntuki (kuva 6.7.1) voidaan nostaa ja sitä voidaan siirtää eteen- ja taaksepäin.
Löysää säätöä varten ruuvi (1, 2 tai 3).
Nyt voit valita haluamasi asennon. Kiristä lopuksi ruuvit (katso vääntömomenttia koskeva sivu).

Kuva 6.7.1

6.8 Pyörien asennon säätöä

Pyörien asennon säätö

HUOMAUTUS: Parhaan mahdollisen liikkumisen kannalta takapyörien asento on säädettävä optimaaliseen asentoon. Mittaa etu- ja takapyörien välinen etäisyys pyörätuolin molemmin puolin ja varmista, että etäisyydet ovat keskenään samat. Etäisyyksien välinen heitto voi olla enintään 5 mm. Yhdensuuntaisuutta voidaan säätää löysäämällä ruuvit (1) ja kiertämällä akselin sovitinta (3).
Kun olet suorittanut säädöt, varmista että kaikki ruuvit on kiristetty kunnolla, (Kuvat 6.8.1 - 6.8.2). Kiristä kuusiokoloruuvit momenttiin 8 Nm.

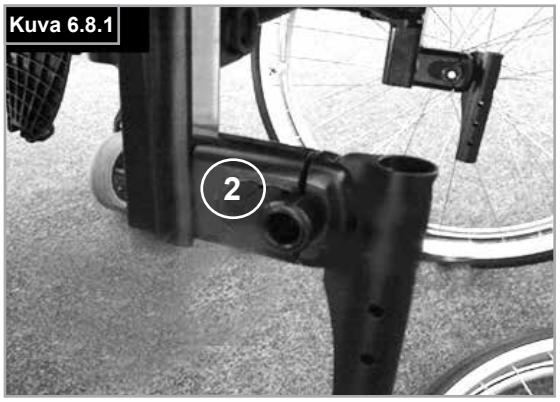

Kuva 6.8.1

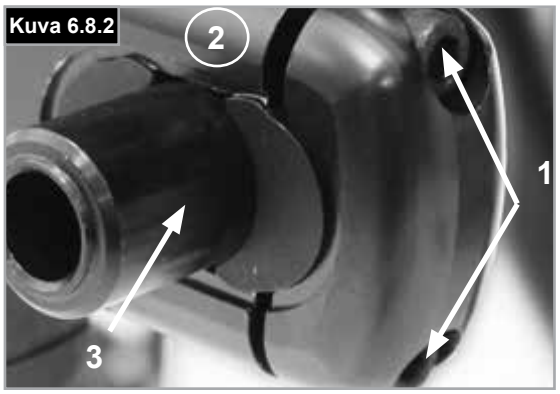

Kuva 6.8.2

⚠VAROITUS!

Istuimen painopisteen säätämiseen liittyy pyörätuolin kaatumisvaara!

Kuljetuspyörien pyörävälin säätö

Kuljetuspyörien pyörävälillä tarkoitetaan kuljetuspyörien yläreunan ja selkänojan putkien välistä etäisyyttä, joka on tehtaalta toimitettuna 125 mm. Väliä on lisättävä, jos pyörätuoliin halutaan asentaa valinnaiset korkeussuunnassa säädettävät käsinojat.

Takapyörien pyörävälien säätö:

- Liikuta akselin sovitinta (3) teleskooppimaisesti akselin kiinnikkeeseen (2) tai ulos akselin kiinnikkeestä.
- Löysää taka-akselin kiinnikkeen kuusiokoloruuvi (1).
- Liikuta akselin sovitinta (3) sisään- tai ulospäin kunnes saavutat halutun pyörävälin.
- Kiristä kuusiokoloruuvit (1) kahdessa vaiheessa:

a) kiristä molemmat kuusiokoloruuvit momenttiin 5 Nm.
b) kiristä molemmat kuusiokoloruuvit uudelleen momenttiin 8 Nm.

- Toista toimenpide pyörätuolin oikealla puolella ja valitse sama pyöräväli kuin vasemmalla puolella (kuvat 6.8.1 - 6.8.2).

⚠HUOMIO!

- Säädä kuljetuspyörien pyörävälit pyörä kerrallaan.
- Pyöräväli on tarkistettava ja tarvittaessa säädettävä kun akseli sovitin on siirretty tai poistettu (katso osio "Pyörien asennon säätö").
- Kuusiokoloruuveja (1) uudelleen kiinnitettäessä akselin sovittimeen ON KÄYTETTÄVÄ Loctite™ 243 -kierrelukitetta.

SUOMI

6.9 Sivulaidat

Keskikiinnitteiset korkeussuunnassa säädettävät käsinojat, (kuva 6.9.1)

⚠**VAARA!**

Pyörätuolia ei saa nostaa eikä kantaa sivusuojista tai käsinojista kiinni pitäen.

1. Asennus
a. Työnnä käsinojan kisko pyörätuolin rungossa olevaan pidikkeeseen.
b. Käsinoja lukkiutuu automaattisesti paikalleen.
2. Korkeudensäätö
a. Käännä korkeudensäädön vapautusvipu (2) toiseen pysäytysasentoon.
b. Nosta tai laske käsinoja haluttuun korkeuteen.
c. Käännä vipu takaisin lukitusasentoon käsinojan kiskoa vasten.
d. Paina käsinojaa (4) kunnes se lukkiutuu paikalleen.
3. Käsinojan poisto
a. Avaa vipu 3 ja vedä koko käsinoja irti tuolista.
4. Käsinojan asennus
a. Aseta käsinoja takaisin paikalleen ja paina kunnes se lukkiutuu napsahtaen.

Käsinojan pidikkeen osat

Käsinojan pidikkeen säätö
Käsinojan kiskon kiristäminen ja löysääminen pidikkeessä:
1. Löysää pidikkeen molemmin puolin sijaitsevat neljä ruuvia (D).
2. Jätä käsinoja pidikkeeseen (E) ja purista pidikettä yhteen kunnes saavutat sopivan säädön.
3. Kiristä neljä ruuvia (D) momenttiin. (16,3 Nm)

Asennon säätö
1. Löysää kahta pidätinruuvia (10) kunnes pidike löystyy.
2. Työnnä käsinojan pidike haluttuun kohtaan.
3. Kiristä.

(Kuvat 6.9.2 - 6.9.4).
1. Käsinojan kiskot
2. Lukitusvivun korkeudensäätö
3. Lukitusvipu
4. Käsinoja
5. Aputanko
6. Sivulaita
7. Pidike
8. Säätöpanta
9. Pidikkeen säätöosat
10. Pannan ruuvit

Kuva 6.9.1

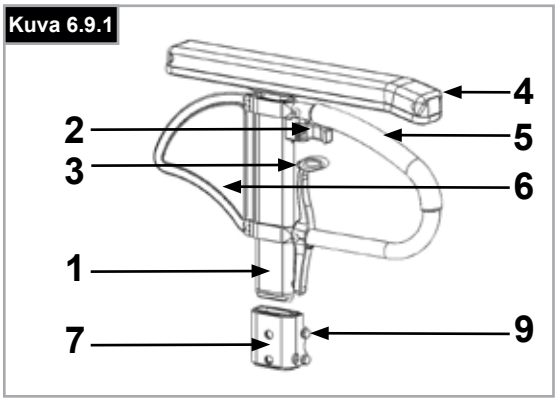

Kuva 6.9.2

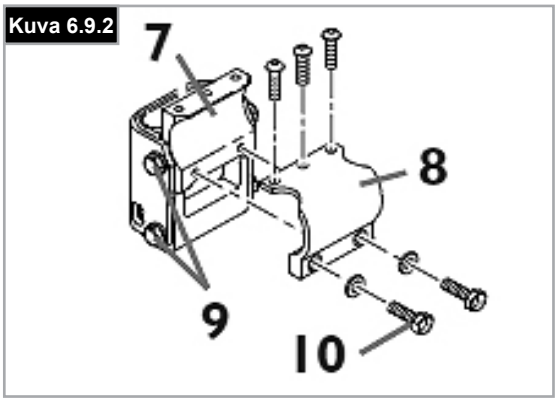

Kuva 6.9.3

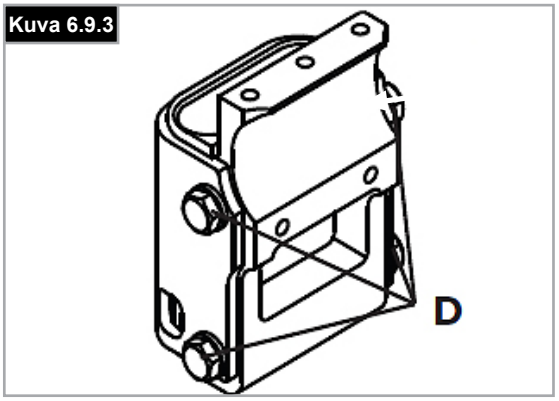

Kuva 6.9.4

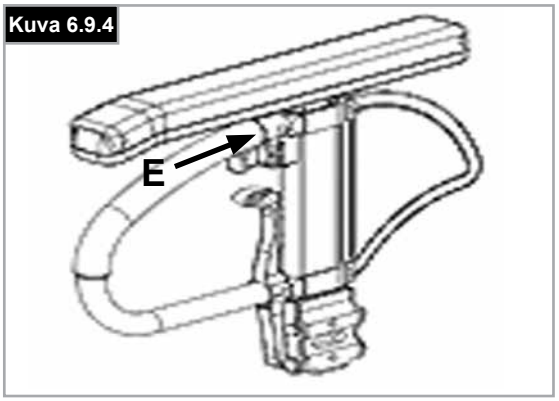

SUOMI

Sivusuojat (jatkuu)

Vaatesuojalaidat

Vaatesuoja estää vaatteiden likaantumisen roiskevedestä, (kuva 6.9.5). Voit säätää asennon takapyörään nähden vaatesuojaa liikuttamalla. Irrota säätöä varten ruuvit (1 ja 2).
Kiristä ruuvit kun olet asettanut suojan halumaasi kohtaan (katso vääntömomenttia koskeva sivu).

⚠VAROITUS!

Pyörätuolia ei saa nostaa eikä kantaa sivusuojista tai käsinojista kiinni pitäen.

Vakio sivulaidat, taakse käännettävät, lyhyet tai pitkät irrotettavat käsinojat (kuvat 6.9.6-6.9.7)

Sivusuoja, ylös käännettävä, irrotettava, lyhyillä tai pitkillä käsinojilla, korkeudensäädöllä

Etuosastaan pyöristetyt sivulaidat mahdollistavat pyörätuolin ajamisen pöydän lähelle. Käsinojan korkeus säädetään näin.
Työnnä vipu (1) ylös ja siirrä käsinoja (2) haluttuun korkeuteen.
Vapauta vipu ja paina käsinojaa alaspäin (2) kunnes se napsahtaa kuuluvasti paikalleen. Tarkasta aina, että sivulaidat on asennettu oikein.
Nosta käsinoja ylös vetämällä vipua (3) siten, että sivulaita vapautuu.

Kuva 6.9.5

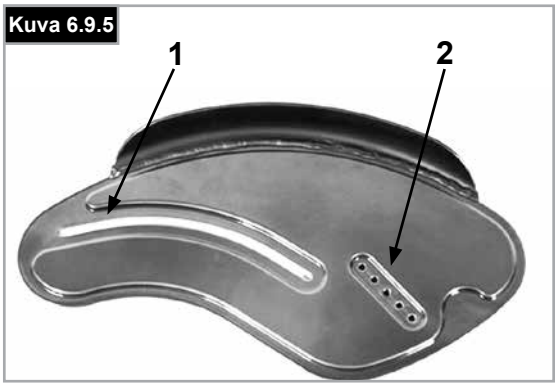

Kuva 6.9.6

Kuva 6.9.7

6.10 Työntökahvat

Korkeussuunnassa säädettävät työntökahvat

Kahvat on kiinnitetty tapeilla, jotka estävät niiden tahattoman irtoamisen. Vapauttamalla kiristysvivun (1) voit säätää työntökahvojen (2) korkeutta. Jos liikutat vipua, varmista että kuulet sen napsahtavan paikalleen. Työntökahva on helppo asettaa haluttuun kohtaan. Kiristysvivussa on mutteri, jolla säädetään kuinka tiukasti työntökahvat lukkiutuvat paikoilleen. Jos mutteri on löysä kiristysvivun säädön jälkeen, työntökahvat ovat myös löysästi kiinni. Liikuta työntökahvoja sivusuunnassa ennen pyörätuolin käyttöä varmistuaksesi, että ne ovat kunnolla kiinni.

⚠HUOMIO!

- Kun olet säätänyt kahvojen korkeuden, kiristä aina lukitusvipu (1) tiukasti paikalleen. Jos vipua ei ole kiristetty paikalleen, portaita laskeuduttaessa voi sattua tapaturma. (Kuva 6.10.1).
- Jos korkeussäädettäviä työntökahvoja ei asenneta oikein, on olemassa vaara että kahvoihin syntyy välys tai ne siirtyvät pois paikaltaan. Varmista että asianmukaiset ruuvit on kiristetty oikein.

Taittuvat työntökahvat

Jos taittuvia työntökahvoja ei tarvita, ne voidaan taittaa alas painamalla painiketta (1). Kun tarvitset työntökahvoja, voit ottaa ne käyttöön työntämällä kahvat ylös siten, että ne napsahtavat paikoilleen (Kuva 6.10.2).

Kuva 6.10.1

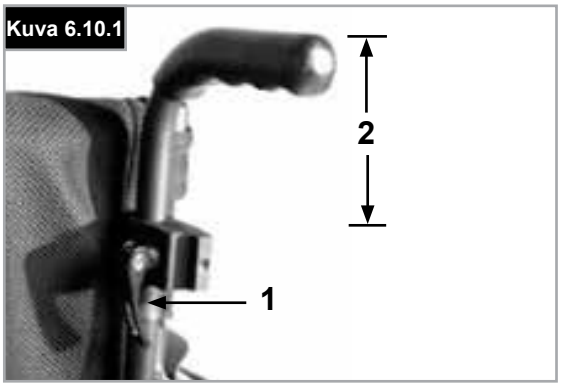

Kuva 6.10.2

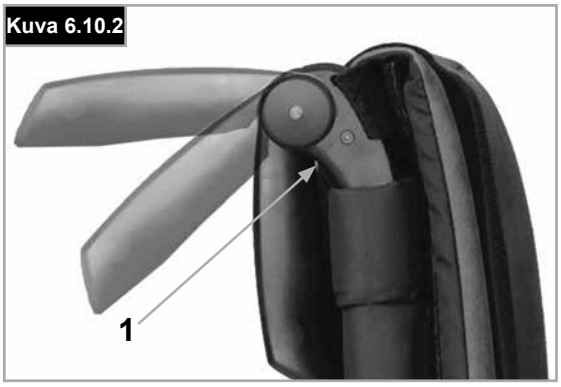

6.11 Kainalosauvan pidike

Keppiteline (kuva 6.11.1)

Tämä lisälaite mahdollistaa kainalosauvojen kuljetuksen pyörätuolissa. Teline on varustettu tarranauhalla, jonka avulla siihen voidaan kiinnittää kainalosauvat ja muita apuvälineitä.

⚠VAROITUS!

Älä koskaan yritä käyttää tai irrottaa sauvoja tai muita apulaitteita pyörätuolin liikkuessa.

Kuva 6.11.1

6.12 Kallistuksenestoputket

⚠VAROITUS!

Sunrise Medical suosittelee kaatumaesteitä käyttöä kaikissa pyörätuolimalleissa.
Kiristä kaatumaesteet momenttiin 7 Nm (2).

Kaatumaesteet estävät pyörätuolia kaatumasta taaksepäin ja lisää siten pyörätuolin uusien käyttäjien käyttöturvallisuutta.

Pikaliitinmalli

Kaatumaesteiden kiinnitys pidikkeeseen:

- Paina kaatumaesteen sovittimen takaosassa olevaa painiketta ja varmista, että molemmat vapautustapit vetäytyvät sisäänpäin.
- Liitä kaatumaeste (1) sovittimeen.
- Kierrä kaatumaestetta alaspäin kunnes pidikkeen vapautustapit napsahtavat paikoilleen.
- Asenna toinen kaatumaeste samalla tavalla.

Kaatumaesteiden säätö

Oikea maavara (25 - 50 mm) saavutetaan siirtämällä kaatumisesteiden putkia ylös- tai alaspäin.

- Paina kaatumaesteen vipua ja varmista, että molemmat vapautustapit vetäytyvät sisäänpäin.
- Siirrä sisäputkea ylös- tai alaspäin korkeudensäätöaukoissa.
- Vapauta painike.
- Asenna toinen kaatumaeste samalla tavalla.
- Molempien pyörien on oltava samalla korkeudella. (Kuva 6.12.1).

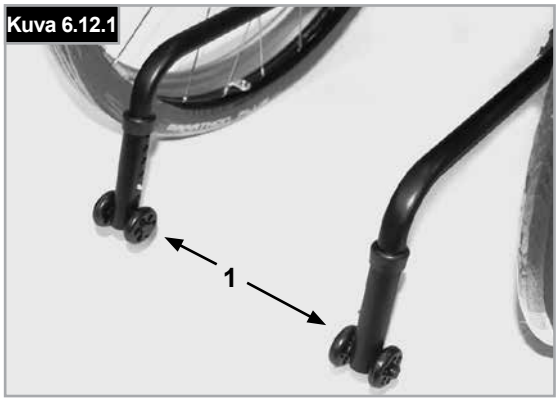

Kuva 6.12.1

Käännettävä malli

Paina kaatumaeste (1) ylhäältä alaspäin paikalleen, (kuva 6.12.2).
Pyörätuolin kaatumaesteen pyörien ja maanpinnan välillä tulee olla 30-50 mm:n.
Kaatumaesteet voidaan kääntää myös ajosuuntaan. Kaatumaesteiden on osoitettava aina ajosuuntaan suuria esteitä (esim. katukiveyksiä) ylitettäessä, jotta ne eivät haittaa pyörätuolin ohjausta.

⚠VAARA!

Jos kaatumaesteitä ei ole asennettu tai ne on asennettu väärin, pyörätuoli voi kaatua ja voit loukata itsesi.

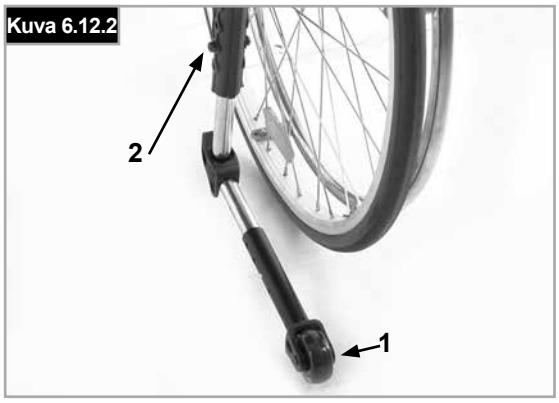

Kuva 6.12.2

6.13 Jäykistetanko

Taittuva vakaajatanko

Tanko vakauttaa selkänojan. Vapautusvipu on painettava sisään jotta pyörätuolin voi taittaa (kuva 6.13.1) tai vakaajatanko on taitettava alaspäin.
Varmista pyörätuolia avatessasi että vakaajatanko on lukitussa asennossa.

Kuva 6.13.1

6.14 Kuljetuspyörät

Kuljetuspyörät

Transitpyörät on tarkoitettu käytettäviksi paikoissa, joissa takapyörien leveys estää etenemisen (kuva 6.14.1).
Kun takapyörät on irrotettu pikalukkoja käyttäen, transitpyöriä voidaan käyttää heti ajamisen jatkamiseksi, (Kuva 6.14.2).
Transitpyörät sijaitsevat noin 30 mm:n korkeudella maanpinnasta silloin kun niitä ei käytetä. Niistä ei toisin sanoen ole haittaa pyörätuolilla ajettaessa, pyörätuolia kuljetettaessa ajoneuvossa tai pyörätuolia kallistettaessa esteitä ylitettäessä.

Kuva 6.14.1

⚠**VAARA!**

- Kun kuljetuspyörät on poistettu, pyörätuolissa ei ole jarruja.
- Pyörätuoli voi kallistua taaksepäin.

Kuva 6.14.2

6.15 Lantiovyö

⚠**VAROITUKSET!**

- Varmista ennen pyörätuolin käyttöä, että tuoli on varustettu lantiovyöllä.
- Lantiovyö on tarkastettava päivittäin esteiden ja liiallisen kulumisen varalta.
- Varmista aina ennen pyörätuolin käyttöä, että lantiovyö on säädetty ja kiinnitetty oikein.

⚠**VAARA!**

Jos lantiovyö on liian löysällä, käyttäjä voi valua istuimella alaspäin ja kuristua hengiltä tai saada vakavia vammoja.

Lantiovyö on kiinnitetty pyörätuoliin kuvissa 6.15.1 - 6.15.10. Istuinvyö koostuu kahdesta osasta. Ne kiinnitetään pyörätuoliin istuintuen kiinnityspultilla vyön silmukan lävitse. Istuinvyö johdetaan panelin takaosan alitse. (Kuva 6.15.1).

Säädä vyö käyttäjälle sopivaksi seuraavalla tavalla:

Säädä vyö siten, että soljet ovat istuimen keskellä. (Kuva 6.15.2).

Lyhennä lantiovyötä vetämällä vyötä taaksepäin vyönohjaimien ja solkiosan läpi.
Varmista, ettei vyö pääse kiertymään solkiosassa, (kuva 6.15.3).

Pidennä lantiovyötä syöttämällä vyötä eteenpäin vyönohjaimien ja solkiosan läpi, (kuvat 6.15.4 - 6.15.6).

Kuva 6.15.1

Kuva 6.15.2

Kuva 6.15.3

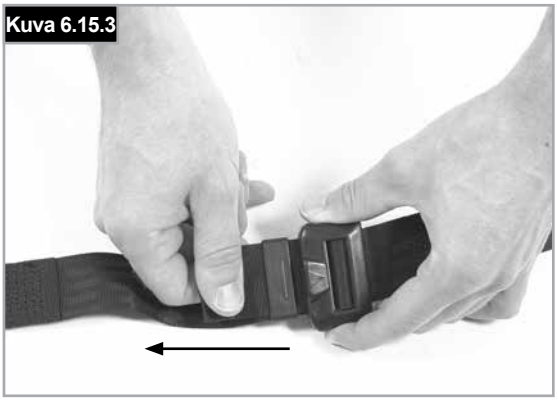

Kuva 6.15.4

Kuva 6.15.5

Kuva 6.15.6

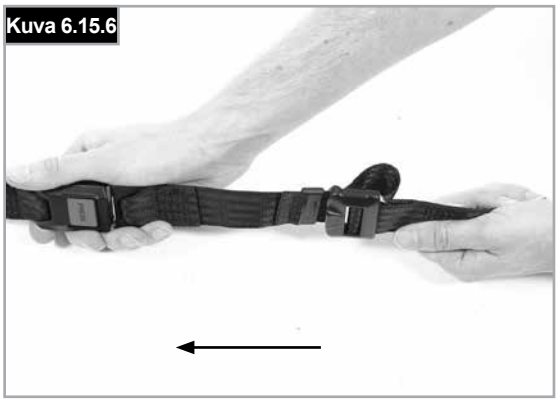

SUOMI

Lantiovyö (jatkuu)

Kun lantiovyö on kiinnitetty, tarkista vyön ja käyttäjän väliin jäävä tila. Kun vyö on säädetty oikein sen ja käyttäjän väliin tulee voida työntää enintään litteäksi ojennettu kämmen (kuva 6.15.7).

Lantiovyö on kiinnitettävä siten, että vyö asettuu 45 asteen kulmaan käyttäjän lantion poikki. Kun lantiovyö on oikein asennettu, käyttäjän tulisi istua suorassa ja selkä istuinta vasten. Lantiovyön tulisi estää käyttäjän valuminen alaspäin istuimella, (kuva 6.15.8).

Vyön kiinnitys:
Työnnä solkiosa tukevasti lukko-osaan, (kuva 6.15.9).

Vyön avaus:
Paina soljen keskellä sijaitsevaa PUNAISTA painiketta ja vedä soljet kevyesti erilleen, (kuva 6.15.10).

HUOMAUTUS: Jos haluat kysyä jotakin istuinvyön käytöstä, pyydä apua lääkintähenkilöltä, pyörätuolin myyjältä tai avustajaltasi.

⚠VAROITUKSET!

- Lantiovyön asennuksen ja säädön saa suorittaa ainoastaan Sunrise Medicalin valtuuttama jälleenmyyjä / huoltopalvelun edustaja.
- Lantiovyö on tarkastettava päivittäin, jotta voidaan varmistaa että se on säädetty oikein, ettei siinä ole esteitä eikä se osoita liiallisen kulumisen merkkejä.
- Sunrise Medical ei suosittele, että ajoneuvossa kuljetettavassa pyörätuolissa matkustaa henkilö käyttäen lantiovyötä ainoana turvajärjestelmänään.

Pyörätuolin kuljetukseen liittyviä lisätietoja löydät Sunrise Medicalin kuljetusesitteestä.

Huolto:

Tarkasta lantiovyö ja vyön kiinnityskohdat säännöllisesti kulumien ja vaurioiden varalta. Lantiovyö voidaan joutua uusimaan jos se on kovin kulunut.

⚠VAROITUS!

Lantiovyö on säädettävä käyttäjälleen sopivaksi edellä mainittujen ohjeiden mukaisesti. Sunrise Medical suosittelee myös, että lantiovyön pituus ja kireys tarkastetaan säännöllisesti - käyttäjä voi huomaamattaan pidentää tai lyhentää lantiövyötä.

Kuva 6.15.7

Kuva 6.15.8

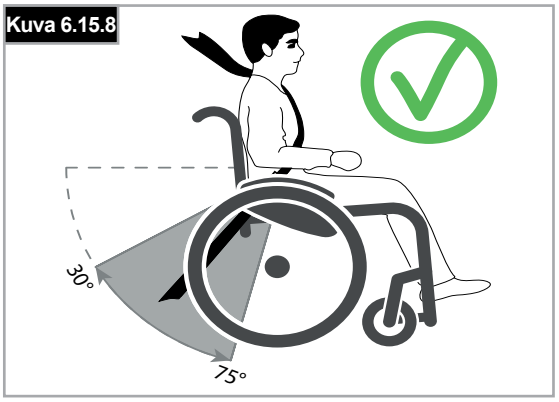

Kuva 6.15.9

Kuva 6.15.10

7.0 Päivittäiset tarkistukset

⚠**HUOMIO!**

Käyttäjänä huomaat ensimmäisenä mahdolliset toimintahäiriöt. Siksi suosittelemme, että tarkastat seuraavat seikat aina ennen pyörätuolin käyttöä:

- Tarkista, että rengaspaineet ovat oikealla tasolla
- Tarkista, että jarrut toimivat oikein
- Tarkista, että kaikki irrotettavat osat, esim. käsinojat, jalkatuet, pyörien pikalukot jne. on kiinnitetty kunnolla
- Tarkista runko, selkänoja, istuimen ja selkänojan tukihihnat, pyörät, jalkalevyt jne. näkyvien vaurioiden varalta

Ilmoita mahdolliset vauriot ja toimintahäiriöt jälleenmyyjällesi.

8.0 Renkaat ja asennus

⚠**VAROITUS!**

Varmista aina, että rengaspaineet ovat oikeat (min. 3,5 bar) - se vaikuttaa pyörätuolin ajo-ominaisuuksiin.

Tarkista runko, selkänoja, istuimen ja selkänojan tukihihnat, pyörät, jalkalevyt jne. näkyvien vaurioiden varalta. Alhainen rengaspaine heikentää myös ohjattavuutta.

⚠**VAROITUS!**

Jos rengaspaine on liian korkea, rengas voi räjähtää.

Rengaskohtainen oikea paine lukee renkaan kyljessä (min. 3,5 bar).
Renkaat asennetaan samalla tavalla kuin polkupyörän renkaat.
Tarkasta aina ennen uuden sisärenkaan asennusta ettei vanteessa ja sisärenkaassa ole vieraita esineitä.
Tarkasta paine renkaan asennuksen ja korjauksen jälkeen.
Käyttäjän turvallisuuden ja pyörätuolin toiminnan kannalta on ehdottoman tärkeää, että rengaspaineet pidetään oikeina ja renkaat ovat hyvässä kunnossa.

9.0 Ylläpito ja huolto

- Tarkasta rengaspaineet 4 viikon välein. Tarkasta kaikki renkaat kulumien ja vaurioiden varalta.
- Tarkasta jarrut noin kerran kuussa varmistaaksesi, että ne toimivat kunnolla ja että niitä on helppo käyttää.
- Vaihda renkaat samalla tavalla kuin tavalliset polkupyörän renkaat.
- Kaikki pyörätuolin turvallisen käytön kannalta kriittiset liitokset on varmistettu lukkomuttereilla. Tarkasta kolmen kuukauden välein, että kaikki pultit ovat tiukasti kiinni (katso vääntömomenttia koskeva kohta). Turvamuttereita tulee käyttää vain kerran, jonka jälkeen ne on korvattava uusilla.
- Puhdista pyörätuoli ainoastaan miedolla pesuaineella. Käytä istuimen verhoilun puhdistukseen vain vettä ja saippuaa.
- Jos pyörätuoli pääsee kastumaan, kuivaa se käytön jälkeen.
- Lisää pieni määrä ompelukoneöljyä akselien pikakiinnitysakseleihin arviolta 8 viikon välein. Suosittelemme käyttötiheyden ja käyttötavan huomioiden pyörätuolin toimittamista valtuutetun jälleenmyyjän koulutetun henkilökunnan tarkastettavaksi puolen vuoden välein.
- Käytä vain aitoja Sunrise Medical -varaosia. Älä koskaan käytä kolmannen osapuolen osia, joita Sunrise Medical ei ole hyväksynyt.

⚠**HUOMIO!**
Hiekka, merivesi ja tiesuola voivat vaurioittaa etu- ja takapyörien laakereita. Puhdista pyörätuoli huolellisesti jos se on joutunut kosketuksiin em. Aineiden kanssa.

Seuraavat osat voidaan irrottaa ja lähettää valmistajalle / jälleenmyyjälle korjattaviksi:

Kuljetuspyörät-Käsinojat-Jalkatuen pidike-Kaatumisesteet

Nämä osat ovat saatavina varaosina. Lisätietoja saat varaosaluettelosta.

Tarvittavat hygieniatoimenpiteet ennen uudelle käyttäjälle luovuttamista:

Pyörätuoli on puhdistettava huolellisesti ennen uudelle käyttäjälle luovuttamista. Kaikki käyttäjän kanssa kosketuksissa olevat pinnat on desinfioitava ruiskuttamalla.

Tätä varten sinun on käytettävä maassasi hyväksyttyä/ suositeltua desinfiointiainetta nopean desinfioinnin tarpeessa olevien lääketieteellisten tuotteiden ja lääkinnällisten laitteiden alkoholipohjaiseen desinfiointiin.

Huomioi käyttämäsi desinfiointiaineen valmistajan ohjeet. Saumakohtia ei yleensä pystytä desinfioimaan täydellisesti. Siksi suosittelemme, että mikrobien saastuttamat istuin ja selkänojan osat hävitetään turvallisesti aktiivisia aineita käyttäen paikallisen infektiolain mukaisesti.

10.0 Vianmääritys

Pyörätuoli puoltaa jommalle kummalle puolelle
- Tarkasta rengaspaineet
- Tarkasta, että pyörät pyörivät helposti (laakerit, akseli)
- Tarkasta etupyörien kulma
- Varmista, että molemmat etupyörät koskettavat maahan.

Etupyörät alkavat vaappua
- Tarkasta etupyörien kulma
- Tarkasta että kaikki pultit on kunnolla kiristetty; kiristä tarvittaessa (katso vääntömomenttia koskeva kohta)
- Varmista, että molemmat etupyörät koskettavat maahan.

Pyörätuoli / poikkiputki ei asetu oikein istuimen kiinnityskohtaan
- Pyörätuoli on vielä uusi, joten istuimen tai selkänojan verhoilu on vielä erittäin jäykkä. Tilanne korjaantuu ajan myötä.

Pyörätuolia on vaikea taittaa kokoon
- Säädettävän selkänojan verhoilu on liian kireällä. Löysää riittävästi.

Pyörätuoli narisee ja rämisee
- Tarkasta että kaikki pultit on kunnolla kiristetty; kiristä tarvittaessa (katso vääntömomenttia koskeva kohta)
- Lisää vähän voiteluainetta kohtiin, joissa liikkuvat osat koskettavat toisiaan.

Pyörätuoli alkaa vaappua
- Tarkasta etupyörien kulmat.
- Tarkasta rengaspaineet.
- Tarkasta ovatko kuljetuspyörät säädetty toisistaan poikkeavasti.

12.0 Materiaalien hävittäminen/kierrätys

HUOMAUTUS: Jos olet saanut pyörätuolin käyttöösi hyväntekeväisyysjärjestöltä tai lääkintälaitteita lainaavan järjestöltä se ei välttämättä ole sinun omaisuuttasi. Jos et enää tarvitse pyörätuolia, palauta se järjestöltä saamiesi palautusohjeiden mukaisesti.

Seuraavassa kohdassa esitetään pyörätuolin materiaalit ja pyörätuolin ja sen pakkauksen kierrätykseen ja hävittämiseen liittyvät tiedot.
Lisäksi alueellasi voi olla voimassa paikallisia säädöksiä, joita sinun on noudatettava pyörätuolin kierrätyksen tai hävittämisen yhteydessä. (Säädöksissä voidaan esim. vaatia, että pyörätuoli on puhdistettava tai desinfioitava ennen hävittämistä).

Alumiini: Etupyörien haarukat, pyörät, istuimen sivusuojat, käsinojan runko, jalkatuet, työntökahvat
Teräs: Kiinnitysosat, akselin pikalukko
Muovi: Kädensijat, putkitulpat, etupyörät, jalkalevyt, kyynärnojat ja 12” pyörät/renkaat
Pakkausmateriaalit: Pehmeät polyetyleenipussit, pahvi
Verhoilu: Polyesterkudos, PVC-pinnoite ja vaahtomuovi.

Jätteiden hävitys ja kierrätys tulee antaa virallisesti hyväksytyn toimipisteen suoritettavaksi. Pyörätuoli voidaan vaihtoehtoisesti palauttaa jälleenmyyjälle kierrätettäväksi.

13.0 Valmistekilpi

Valmistekilpi sijaitsee joko poikkiputkessa tai poikkirungossa sekä käyttöoppaassa. Valmistekilvestä ilmenee tarkka malli ja muut tekniset tiedot. Ilmoita seuraavat tiedot tilatessasi varaosia tai takuukäsittelyssä:

- Sarjanumero
- Tilausnumero
- Kuukausi/vuosi

MALLI

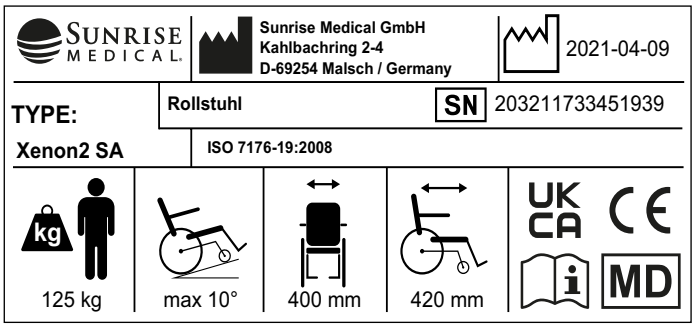

TYPE:	Tuotenimi/SKU-numero.
max X°	Suurin turvallinen rinteen kaltevuus kallistuksenestoputket asennettuina; vaihtelee pyörätuolin ominaisuuksien sekä käyttäjän asennon ja fyysisten kykyjen mukaan.
XXX mm	Istuimen leveys.
XXX mm	Syvyys (enintään).
XXX kg	Enimmäiskuormitus
UK CA	UKCA-merkintä.
CE	CE-merkintä.
	Katso käyttöohjeet
XXXX-XX-XX	Valmistuspäivä.
SN	Sarjanumero.
MD	Tämä symboli tarkoittaa lääkinnällistä laitetta.
	Valmistusosoite
ISO 7176-19:2008	Läpäissyt törmäystestit standardin: ISO 7176-19:2008.
	Maahantuojan osoite
UK RP	Vastuuhenkilö, Yhdistynyt kuningaskunta
CH REP	Edustajan osoite Sveitsissä

14.0 Tekniset tiedot

Enimmäiskantavuus:
Xenon SA enintään **125 kg**
Istuinkorkeudet:
Istuinkorkeus määräytyy rungon, etypyörien haarukoiden, tukipyörien sekä kuljetuspyörien koon (610mm (24")), (635mm (25")) mukaan.
Kokonaisleveys:
Kelausvanteilla varustetuilla vakiopyörillä, varret suljettuina:
- alumiinisten sivusuojien kanssa: vakiopyörät + 170 mm
- muovisten vaatesuojien kanssa: vakiopyörät + 190 mm
- Erikoiskapeat kelausvanteet vähentävät kokonaisleveyttä 20 mm.
- Kelausvanteilla varustetuilla vakiopyörillä ja 4°
- Kallistuskulmat: vakiopyörät + 250 mm

Kokonaispituus:
910 mm istuimen syvyys 480 mm

Kokonaiskorkeus:
1120 mm, selkänojan korkeudella 450 mm

Mitat taitettuna:
- takapyörien kanssa noin 270 mm
- ilman takapyöriä noin 250 mm

Paino kiloissa:
- Kokonaispaino alkaen 10,3 kg
- Kuljetuspaino 7,8 kg
- Sivusuojat (yksikkö) 1,3 kg
- Pyörät (yksikkö) 2,2 kg

Pyörätuoli täyttää seuraavien standardien vaatimukset:
1. Vaatimukset ja testitavat staattisille, törmäys- ja väsymislujuuksille (ISO 7176-8)
2. Verhoitujen osien palonkestävyys normin ISO 7176-16 (EN 1021-1/2) mukaisesti

ISO 7010-M002

Käyttöohje/ohje on luettava! (Sininen kuvake)

SUOMI

Sunrise Medical S.r.l.
Via Riva, 20 – Montale
29122 Piacenza
Italia
Tel.: +39 0523 573111
Fax: +39 0523 570060
www.SunriseMedical.it

Sunrise Medical AG
Erlenauweg 17
CH-3110 Münsingen
Schweiz/Suisse/Svizzera
Fon +41 (0)31 958 3838
Fax +41 (0)31 958 3848
www.SunriseMedical.ch

Sunrise Medical AS
Delitoppen 3
1540 Vestby
Norge
Telefon: +47 66 96 38 00
post@sunrisemedical.no
www.SunriseMedical.no

Sunrise Medical AB
Neongatan 5
431 53 Mölndal
Sweden
Tel.: +46 (0)31 748 37 00
post@sunrisemedical.se
www.SunriseMedical.se

MEDICCO s.r.o.
H – Park, Heršpická 1013/11d,
639 00 Brno
Czech Republic
Tel.: (+420) 547 250 955
Fax: (+420) 547 250 956
www.medicco.cz
info@medicco.cz
Bezplatná linka 800 900 809

Sunrise Medical Aps
Mårkærvej 5-9
2630 Taastrup
Denmark
+45 70 22 43 49
info@sunrisemedical.dk
Sunrisemedical.dk

Sunrise Medical Australia
11 Daniel Street
Wetherill Park NSW 2164
Australia
Ph: +61 2 9678 6600
enquiries@sunrisemedical.com.au
www.SunriseMedical.com.au

Sunrise Medical
North American Headquarters
2842 Business Park Avenue
Fresno, CA, 93727, USA
(800) 333-4000
(800) 300-7502
www.SunriseMedical.com

Sunrise Medical GmbH
Kahlbachring 2-4
69254 Malsch/Heidelberg
Deutschland
Tel.: +49 (0) 7253/980-0
Fax: +49 (0) 7253/980-222
www.SunriseMedical.de

Sunrise Medical
Thorns Road
Brierley Hill
West Midlands
DY5 2LD
England
Phone: 0845 605 66 88
Fax: 0845 605 66 89
www.SunriseMedical.co.uk

Sunrise Medical S.L.
Polígono Bakiola, 41
48498 Arrankudiaga – Vizcaya
España
Tel.: +34 (0) 902142434
Fax: +34 (0) 946481575
www.SunriseMedical.es

Sunrise Medical Poland
Sp. z o.o.
ul. Elektronowa 6,
94-103 Łódź
Polska
Telefon: + 48 42 275 83 38
Fax: + 48 42 209 35 23
E-mail: pl@sunrisemedical.de
www.Sunrise-Medical.pl

Sunrise Medical HCM B.V.
Vossenbeemd 104
5705 CL Helmond
The Netherlands
T: +31 (0)492 593 888
E: customerservice@sunrisemedical.nl
www.SunriseMedical.nl
www.SunriseMedical.eu
(International)

Sunrise Medical SAS
ZAC de la Vrillonnerie
17 Rue Michaël Faraday
37170 Chambray-Lès-Tours
Tel : +33 (0) 2 47 55 44 00
Email: info@sunrisemedical.fr
www.sunrisemedical.fr

OM_Xenon 2 SA_EU_NO_DK_SE_FI_Revl_2024-05-14