SILLA DE RUEDAS.

CADEIRA DE RODAS.

WÓZEK INWALIDZKI.

CARROZZINA.

Argon2

MANUAL DE USUARIO

MANUAL DO UTILIZADOR

INSTRUKCJA UŻYTKOWANIA

MANUALE D'USO

QUICKIE®

000690386.03

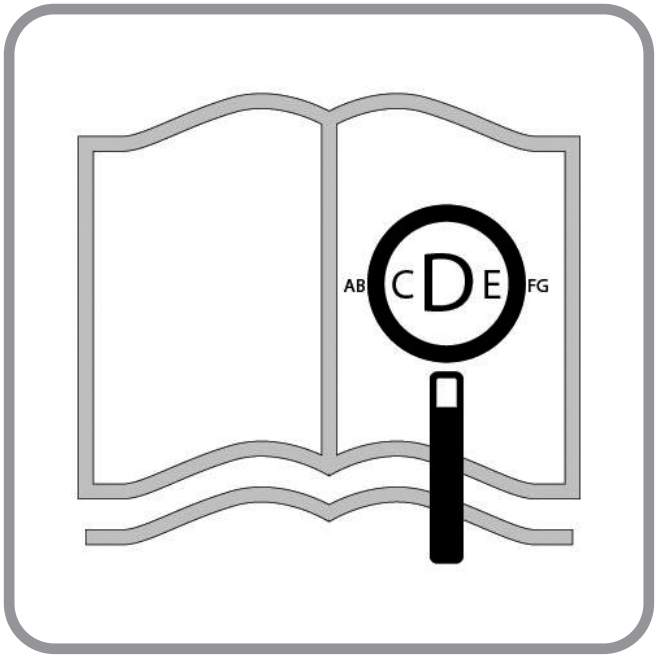

Si tiene dificultades visuales, puede encontrar este documento en formato pdf visitando www.Sunrisemedical.es

Se tiver problemas visuais, este documento pode ser visualizado em formato na www.sunrisemedical.pt ou, alternativamente, está disponível, mediante pedido, em texto grande.

Osoby niedowidzące mogą obejrzeć niniejszy dokument w formacie pdf na stronie www.Sunrise-Medical.pl. Na życzenie jest on również dostępny w formie tekstu z powiększoną czcionką.

Questo documento è presente in formato pdf per gli ipovedenti
Sul sito www.Sunrisemedical.it

Componentes de la silla ES

SUNRISE MEDICAL ha obtenido el certificado de calidad ISO 13485, el cual confirma la calidad de sus productos en todo momento, desde el inicio del proceso de desarrollo del producto, hasta su posterior producción. Este producto cumple las normas establecidas en las normativa de la UE y del Reino Unido. Los accesorios y equipamiento opcionales se encuentran disponibles con un coste adicional.

Componentes da Cadeira de Rodas PT

A SUNRISE MEDICAL recebeu o Certificado ISO 13485, que confirma a qualidade dos seus produtos em todas as fases desde a pesquisa e desenvolvimento até ao fabrico. Este produto está em conformidade com as normas definidas nas regulamentos da UE e do Reino Unido. As opções e acessórios estão disponíveis sem custo extra.

Elementy wózka inwalidzkiego PL

Firma SUNRISE MEDICAL posiada certyfikat ISO 13485, który potwierdza wysoką jakość naszych produktów na każdym etapie ich powstawania, od opracowywania nowych rozwiązań po fazę produkcji. Niniejszy produkt spełnia wymogi stawiane przez rozporządzeń UE i Wielkiej Brytanii. Dodatkowe wyposażenie i akcesoria dostępne za dodatkową opłatą.

Componenti della carrozzina IT

SUNRISE MEDICAL ha ottenuto la certificazione ISO-13485 che certifica la qualità dei suoi prodotti in ogni fase del loro processo di realizzazione, dalla ricerca e sviluppo alla produzione. Questo prodotto è conforme agli standard definiti dalle regolamenti UE e nel Regno Unito. I nostri sistemi di gestione della qualità, poiché conformi alla norma ISO 13485, garantiscono che anche il vostro prodotto Sunrise Medical soddisfa i requisiti del Regolamento Dispositivi Medici.

Sillas de ruedas:
1. Empuñaduras
2. Tapicería del respaldo
3. Protector lateral
4. Tapicería del asiento
5. Reposapiés
6. Ruedas delanteras
7. Plataforma reposapiés
8. Horquilla
9. Eje de desmontaje rápido
10. Frenos
11. Aro
12. Rueda trasera

Cadeiras de Rodas:
1. Manípulos de Pressão
2. Estofo do Encosto
3. Proteções Laterais
4. Correia do Assento
5. Apoio de Pés
6. Rodas Giratórias
7. Plataforma para os Pés
8. Forqueta
9. Eixos de extração rápida
10. Dispositivos de bloqueio das rodas
11. Aro da roda
12. Roda traseira

Części wózka:
1. Uchwyty do popychania
2. Tapicerka oparcia
3. Osłona boczna
4. Zawiesie siedziska
5. Podnóżek
6. Kółka przednie
7. Płyta podnóżka
8. Widełki
9. Półoś szybkiego montażu
10. Blokady kół
11. Obręcz napędowa
12. Tylne koło

Carrozzina:
1. Maniglie di spinta
2. Telo schienale
3. Spondina
4. Telo seduta
5. Pedana
6. Ruote anteriori
7. Appoggiapiedi
8. Forcella
9. Assi ad estrazione rapida
10. Freni
11. Corrimano
12. Ruota posteriore

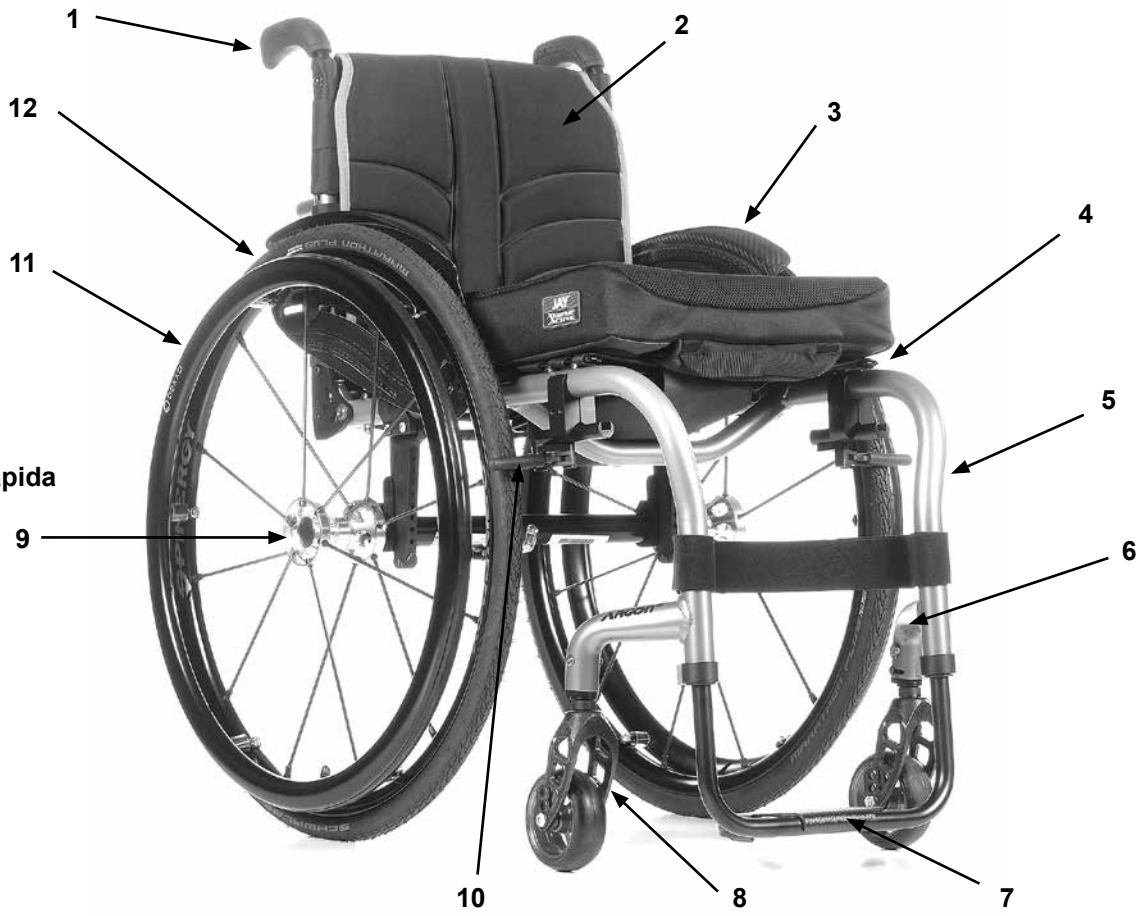

Índice 8

Índice 29

Spis treści 50

Indice dei contenuti 72

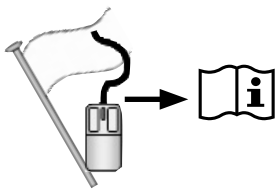

mm ° kg

	1050 700		760 560		1120 690		500 220
	520 440		500 300		365 230		567 540
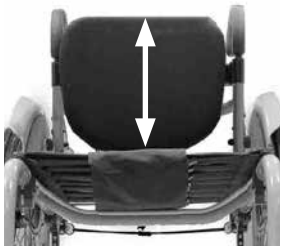	450 250		500 300				MAX mm MIN mm
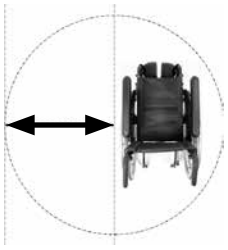	710 510	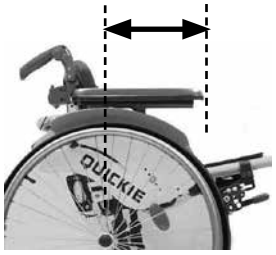	325 275	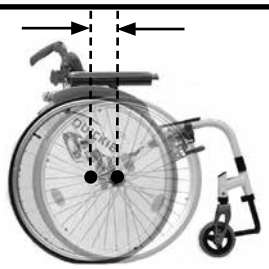	+11 -100		MAX mm MIN mm
	10° 0°		10° 0°		10° 0°		< MAX < MIN.
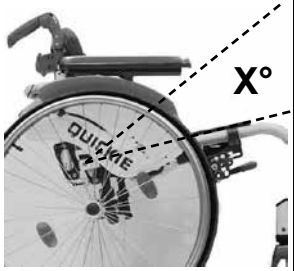	15° 0°	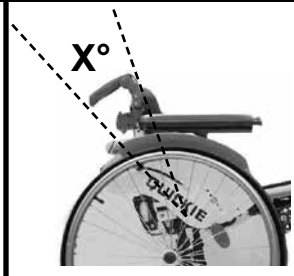	+15° -31°	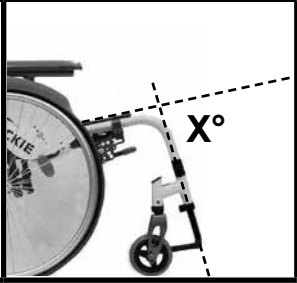	100° 92°		< MAX < MIN
	10,0 6,9	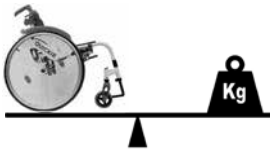	15,0 9,0		140 ---		MAX kg MIN kg

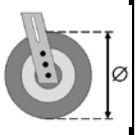

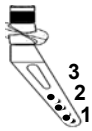

111 mm

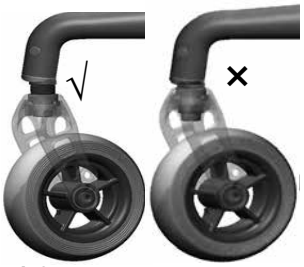

1,0 cm

h"

			44	45	46	47	48	49	50
3” 75 mm	1	√	×	×	×	√	×	×	×
	1	×	×	×	√	×	×	×	×
	2	√	×	×	×	×	×	×	×
	2	×	×	√	×	×	×	×	×
	3	×	×	×	×	×	×	×	×
4” 98 mm	1	√	×	×	×	×	×	√	×
	1	×	×	×	×	×	√	×	×
	2	√	×	×	×	√	×	×	×
	2	×	×	×	√	×	×	×	×
	3	√	×	×	×	×	×	×	×
	3	×	×	√	×	×	×	×	×
5” 124 mm	1	√	×	×	×	×	×	×	√
	1	×	×	×	×	×		√	×
	2	×	×	×	×	×	√	×	×
	3	×	×	×	×	×	×	×	×

123 mm

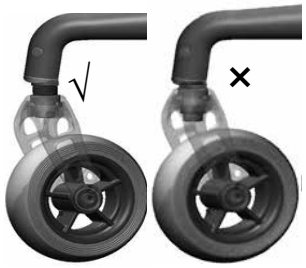

			45	46	47	48	49	50	51	52
3” 75mm	1	√	×	×	×	×	√	×	×	×
	1	×	×	×	×	√	×	×	×	×
	2	√	×	×	√	×	×	×	×	×
	2	×	×	√	×	×	×	×	×	×
	3	×	×	×	×	×	×	×	×	×
4” 98mm	1	√	×	×	×	×	×	√	×	×
	1	×	×	×	×	×	√	×	×	×
	2	×	×	×	×	√	×	×	×	×
	3	√	×	×	√	×	×	×	×	×
	3	×	×	√	×	×	×	×	×	×
5” 124mm	1	√	×	×	×	×	×	×	√	×
	1	×	×	×	×	×	×	√	×	×
	2	×	×	×	×	×	√	×	×	×
	3	×	×	×	×	√	×	×	×	×
6” 140mm	1	√	×	×	×	×	×	×	×	√
	1	×	×	×	×	×	×	×	√	×
	2	×	×	×	×	×	×	√	×	×
	3	×	×	×	×	×	×	×	×	×

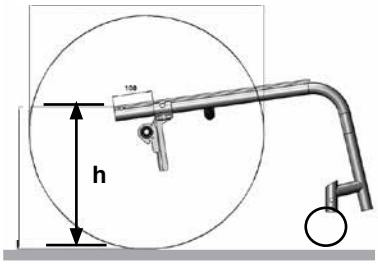

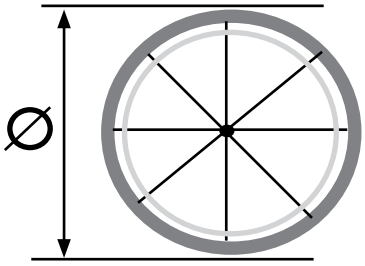

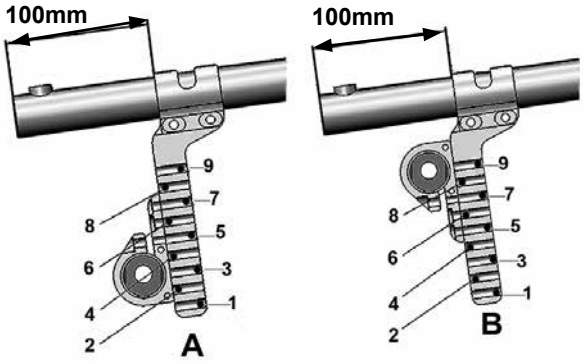

	46”			A2	
	45”			A3 A4	
	44”			A4	
	43”			A5	
	42”			A6	
h =	40”	∅ 22” (489)	6° - 9°	A7	0° - 3°
	39”			A8	
	37”			B2	
	36”			B3	
	35”			B4	
	34”			B5	
	49”			A2	
	48”			A3 A4	
	47”			A4	
	45”			A5 A6	
	44”			A6 A7	
	43”	∅ 24” (540)	6° - 9°	A7	0° - 3°
h =	42”			A8	
	41”			A9	
	40”			B2	
	39”			B3	
	37”			B4	
	36”			B5	
	50”			A2	
	49”			A3	
	48”			A4	
	47”			A5	
	45”			A6 A7	
	44”		6° - 9°	A7	0° - 3°
h =	43”	∅ 25” (559)		A8	
	42”			A9 A8	
	41”			B2	
	39”			B3	
	38”			B4	
	37”			B5	
	52”			A2 A4	
	50”			A3	
	49”			A4 A5	
	48”			A5	
	47”			A6	
	46”	∅ 26” (590)	6° - 9°	A7	
h =	45”			A8	0° - 3°
	43”			A9	
	42”			B2	
	41”			B3	
	40”			B4	
	39”			B5	

Índice

Definiciones 8
Introducción 9
Uso 10
Área de aplicación 10
1.0 Instrucciones generales de seguridad y restricciones de conducción 11
2.0 Utilización 13
3.0 Transporte de la silla 13
4.0 Opciones 13
Tubos de cola 13
Frenos 14
Ajuste del eje de Handbike 15
Ajuste de la plataforma del reposapiés 16
Plataforma reposapiés 16
Asiento 17
Altura del asiento 17
Ruedas delanteras 17
Alineación de las ruedas 18
Respaldo 18
Protector lateral 19
Empuñaduras 20
Ruedas anti-vuelco 21
Soporte de bastones 22
Ruedas de tránsito 22
Cinturón de seguridad (Soporte antero-lateral) 22
5.0 Cubiertas y montaje 23
6.0 Mantenimiento y cuidado 23
7.0 Deshecho / reciclaje de los materiales 24
8.0 Posibles problemas 24
9.0 Transporte 25
10.0 Placa de Identificación 27
11.0 Garantía 27
12.0 Datos técnicos 28
13.0 Presión 28

NOTA:
Es posible que las sillas de ruedas mostradas y descritas en este manual no sean exactamente iguales al modelo que usted posee. No obstante, todas las instrucciones aquí proporcionadas pueden aplicarse perfectamente más allá de las diferencias en los detalles.
El fabricante se reserva el derecho de modificar, sin previo aviso, los pesos, medidas y otros datos técnicos descritos en este manual. Todas las figuras, medidas y capacidades aquí mostradas son aproximadas y no constituyen especificaciones.

Definiciones

3.1 Definiciones de términos utilizados en este manual

Palabra	Definición
⚠ **¡PELIGRO!**	Advierte al usuario acerca de un riesgo potencial de padecer lesiones severas o hasta la muerte si no se siguen las instrucciones de uso.
⚠ **¡ADVERTENCIA!**	Advierte al usuario acerca de un riesgo eventual si no se sigue las instrucciones de uso
⚠ **¡PRECAUCIÓN!**	Advierte al usuario acerca de la posibilidad de producirse un daño eventual en el equipo de no seguir esta precaución
NOTA:	Consejos generales sobre el buen uso.
	Referencia a documentación adicional

NOTA:
Anote la dirección y el teléfono del servicio de asistencia local en el recuadro que aparece a continuación.
En caso de avería, contacte con el agente local e intente proporcionarle toda la información pertinente de forma que le puedan ayudar lo antes posible.

Firma y sello del distribuidor

Introducción

Estimado cliente,

Gracias por haber escogido una silla de ruedas de SUNRISE MEDICAL.

Este manual de instrucciones le proporcionará soluciones e ideas para que pueda obtener el mejor rendimiento de su nueva silla de ruedas.

Para Sunrise Medical, es muy importante mantener una buena relación con nuestros clientes. Por eso queremos mantenerle informado de nuestros nuevos productos. Un contacto cercano con nuestros clientes es sinónimo de: servicio rápido, papeleo simplificado y comunicación permanente. Cuando necesite repuestos o accesorios, o simplemente si tiene una duda con respecto a su silla de ruedas, estamos aquí para ayudarle.

Queremos que se sienta satisfecho con nuestros productos y nuestro servicio. En Sunrise Medical estamos trabajando permanentemente para desarrollar nuestros productos más aún. Por esta razón pueden producirse cambios en la forma, tecnología o equipamientos de nuestros productos. Por consiguiente, no se aceptarán reclamaciones por la información o las imágenes recogidas en este manual.

La vida útil estimada de este producto es de 5 años.

El sistema de gestión de SUNRISE MEDICAL cuenta con las certificaciones EN ISO 13485 e ISO 14001.

CE **Como fabricante, SUNRISE MEDICAL, declara que este producto se ajusta a los requisitos del Reglamento de Dispositivos Médicos (2017/745).**

NOTA:
Información general para el usuario.
No seguir estas instrucciones puede resultar en daños físicos, daños al producto o daños para el medio ambiente.

Aviso al usuario y/o paciente: cualquier incidente grave que haya ocurrido en relación con el producto debe comunicarse al fabricante y a la autoridad competente del Estado Miembro en el que esté establecido el usuario y/o el paciente.

B4Me - Adaptaciones especiales
Sunrise Medical recomienda encarecidamente que para garantizar que su producto fabricado a través del servicio de sillas personalizadas B4Me funcione según lo previsto por el fabricante; toda la información proporcionada con su producto B4Me se lee y se comprende antes de utilizarlo por primera vez.

Sunrise Medical también recomienda que dicha información no se deseche después de leerla, sino que se guarde de forma segura para futuras referencias.

Combinaciones de dispositivos médicos
Es posible combinar este dispositivo médico con uno o más dispositivos médicos u otros productos. La información sobre qué combinaciones son posibles se encuentra en www.SunriseMedical.es. Todas las combinaciones enumeradas se han validado para cumplir con los Requisitos Generales de Seguridad y Rendimiento, Anexo I No. 14.1 de la Regulación de Dispositivos Médicos 2017/745.

Puede encontrar asesoramiento sobre las combinaciones, y el montaje en www.SunriseMedical.es.

Comuníquese con su distribuidor local autorizado de SUNRISE MEDICAL si tiene alguna pregunta acerca del uso, mantenimiento o seguridad de su silla de ruedas.

En caso de que no hubiese un distribuidor autorizado en su región, o si tuviese alguna pregunta, puede comunicarse con Sunrise Medical por escrito o por teléfono:

IMPORTANTE:
NO UTILICE ESTA SILLA DE RUEDAS HASTA HABER LEÍDO Y COMPRENDIDO ESTE MANUAL.

Sunrise Medical S.L.
Polígono Bakiola, 41
48498 Arrankudiaga – Vizcaya
España
Tel.: +34 (0) 902 14 24 34
Fax: +34 (0) 94 648 15 75
www.SunriseMedical.es

Uso

Las sillas de ruedas están diseñadas exclusivamente para la utilización personal de un usuario incapaz de caminar o con movilidad reducida, tanto para el exterior como para el interior.

El límite de peso máximo (que incluye el peso del usuario más el peso de cualquier otro accesorio instalado en la silla de ruedas) está indicado en la etiqueta con el número de serie, ubicada en el tubo del eje, debajo del asiento.

El producto debe ser utilizado bajo las condiciones especificadas y con los fines indicados; de lo contrario, la garantía quedará anulada.
La vida útil estimada de este producto es de 5 años.
Por favor NO utilice ni instale en la silla de ruedas componentes fabricados por terceros a menos que hayan sido aprobados de manera oficial por Sunrise Medical.

Área de aplicación

Indicaciones
La variedad de opciones disponibles, así como el diseño modular de la silla, permiten que ésta pueda ser usada por personas que no pueden caminar o con movilidad reducida debido a:
- Parálisis
- Pérdida de extremidades (amputación)
- Defecto o deformidad en extremidades
- Contracturas o lesiones en articulaciones
- Enfermedades como deficiencias cardíacas y circulatorias, alteraciones del equilibrio o caquexia, cuadros de enfermedades neurológicas, distrofia muscular, hemiplejia, así como para personas mayores que todavía tienen fuerza en la parte superior del cuerpo.

Contraindicaciones
La silla de ruedas no se utilizará sin acompañante en caso de:
- Trastorno de la percepción
- Desequilibrio
- Pérdida de ambos brazos, si no cuenta con un cuidador
- Contracción o daño articular en ambos brazos
- Discapacidad para sentarse

Al solicitar una silla de ruedas, tenga en cuenta el tamaño corporal, peso, constitución física y fisiológica, edad, condiciones de vida y entorno del usuario.

NOTA:
Tenga en cuenta que la conducción de una silla de ruedas requiere suficientes habilidades cognitivas, físicas y visuales. El usuario debe ser capaz de evaluar los efectos de las acciones durante el funcionamiento de la silla de ruedas y, en caso necesario, de corregirlas. Sunrise Medical, como fabricante, no puede evaluar estas capacidades ni el uso seguro de los componentes adicionales. No podemos aceptar ninguna responsabilidad por los daños resultantes.

Consulte las instrucciones de uso de la silla de ruedas y de los componentes adicionales montados. Instruya al usuario en el uso seguro de la silla de ruedas y de los componentes adicionales montados. Informe al usuario de las advertencias específicas que debe leer, comprender y respetar.

1.0 Instrucciones generales de seguridad y restricciones de conducción

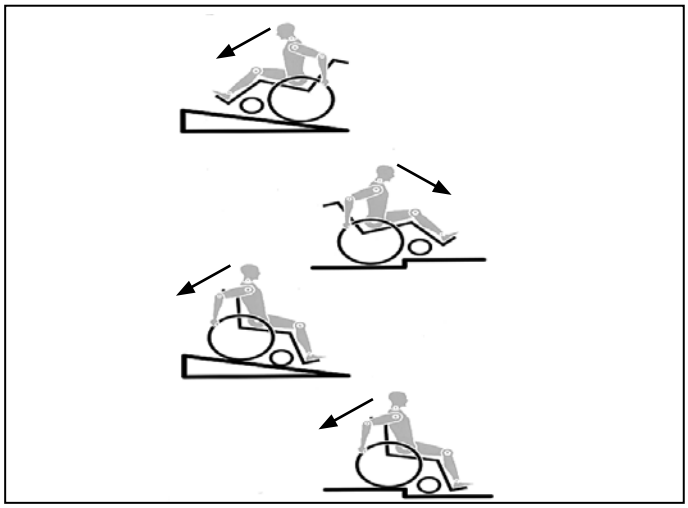

El diseño y construcción de esta silla de ruedas han sido realizados de forma que se garantice la máxima seguridad. Se ha cumplido con las normativas internacionales de seguridad actualmente en vigor. Sin embargo, los usuarios pueden ponerse a sí mismos en peligro si las sillas de ruedas son utilizadas de forma inapropiada. Por su propia seguridad, siga estrictamente las siguientes recomendaciones:
La adaptación o ajuste no profesional o inapropiado puede aumentar el riesgo de accidente. Como usuario de silla de ruedas, usted forma parte del tránsito diario en las calles y aceras, igual que cualquier otra persona. Por lo que le recordamos que usted debe también cumplir con las normas de tránsito.
Tenga cuidado cuando utilice la silla de ruedas por primera vez. Conozca todos sus mandos y funciones. Antes de cada uso, debe comprobar lo siguiente:

• Ejes de desmontaje rápido de las ruedas traseras
• Velcro de asientos y respaldos
• Cubiertas, presión de las cubiertas y frenos de las ruedas.

Antes de cambiar cualquiera de los ajustes de esta silla de ruedas, es importante que lea la sección correspondiente del manual del usuario.
Es posible que si existen baches, o el suelo no es uniforme la silla vuelque, especialmente cuando se desplaza cuesta arriba o cuesta abajo. Cuando sube un escalón o sube por una pendiente, el cuerpo debe ir inclinado hacia delante.

⚠¡PELIGRO!

- NUNCA exceda la carga máxima de 140 kg (100 kg con eje de rueda para bicicleta de mano); esto incluye el peso del conductor más cualquier otro objeto que se lleve en la silla de ruedas. Si se excede la carga máxima, el rendimiento de la silla de ruedas se verá afectado, o bien podría provocarse una caída, vuelco o pérdida del control y ocasionar lesiones severas en el usuario u otra persona.
- Si conduce en la oscuridad, utilice ropa de colores claros o que contenga reflectores, para ser visto más fácilmente. Compruebe que los reflectores laterales y traseros de la silla de ruedas se vean claramente. Recomendamos también que haga instalar una luz activa.
- A fin de evitar caídas y situaciones peligrosas, se aconseja comenzar a utilizar su nueva silla de ruedas en una superficie llana con condiciones de buena visibilidad.
- Al subir o bajar de la silla de ruedas, no utilice las plataformas reposapiés. Antes deben girarse hacia arriba y abrirse hacia afuera al máximo ángulo posible. Siempre ubíquese en el lugar más cercano posible al que desea sentarse.
- Solo use la silla de ruedas correctamente. Por ejemplo, evite sortear un obstáculo sin antes frenar (escalones, bordillos) o pasar por encima de un bache.
- Los sistemas de bloqueo de las ruedas no tienen como fin ser utilizados como freno de su silla de ruedas. Solamente han sido instalados para asegurar que su silla de ruedas no empiece a rodar de forma imprevista. Cuando se detenga sobre una superficie irregular, debe accionar siempre los frenos para impedir que la silla de desplace de forma imprevista. Accione siempre los dos frenos, ya que de lo contrario su silla podría volcar.
- Explore los efectos del cambio del centro de gravedad en el comportamiento de la silla de ruedas; por ejemplo, en pendientes, cuestas, todo tipo de gradientes o al sortear obstáculos. Realice estas pruebas si cuenta con la seguridad de un asistente.
- Si se utilizan los puntos extremos de fijación (por ejemplo, las ruedas traseras en la posición más adelantada) y la postura no es la adecuada, la silla de ruedas podría volcar, incluso hasta sobre una superficie llana.
- Incline la parte superior de su cuerpo hacia delante al subir pendientes y escalones.
- Incline la parte superior de su cuerpo hacia atrás al bajar pendientes y escalones. Nunca intente subir o bajar una pendiente si usted se encuentra ubicado de manera diagonal.
- Evite el uso de escaleras mecánicas, ya que podrían producir graves lesiones en caso de que el usuario se caiga de la silla o scooter.
- No utilice la silla de ruedas en pendientes superiores a 10º. El tomar una pendiente de forma dinámica y segura depende de la configuración de la silla, de la habilidad de conducción del usuario y del estilo de montaje. Debido a que la habilidad de conducción y el estilo de montaje del usuario no son factores predeterminados, la pendiente segura máxima no puede determinarse tampoco. Por lo tanto, el usuario y un asistente deberán determinar estos factores a fin de evitar vuelcos inadvertidos. Por lo tanto, el usuario y un asistente deberán determinar estos factores a fin de evitar vuelcos inadvertidos.
- Es posible que si existen baches, o el suelo no es uniforme la silla vuelque, especialmente cuando se desplaza cuesta arriba o cuesta abajo.
- No utilice la silla de ruedas en terrenos cubiertos de barro o de hielo. No utilice la silla de ruedas en sitios donde no están permitidos los peatones.
- Para evitar lesiones en las manos, no sujete por entre los radios o entre la rueda trasera y el sistema de bloqueo cuando conduce la silla.
- Cuando utilice aros de empuje de metal ligero, tenga en cuenta que la temperatura de los dedos puede subir al frenar de una velocidad alta o en pendientes largas.

- Solo intente subir o bajar escaleras con la ayuda de un asistente. Si hay equipamiento disponible para tales fines; por ejemplo, rampas o ascensores, por favor úselos. Si, en cambio, no cuenta con tal equipamiento, se precisarán dos asistentes para inclinar y empujar la silla, que nunca debe ser cargada. Recomendamos que los usuarios de peso mayor a 100 kg no realicen maniobras ni intenten subir o bajar escaleras.
- En general, los tubos antivuelco deben acomodarse de antemano para evitar el contacto con los escalones; de lo contrario, podría ocasionarse una caída grave. Inmediatamente después, los tubos de las ruedas antivuelco deben volver a colocarse en su posición correcta.
- Asegúrese de que el asistente solo sostiene la silla de ruedas por piezas montadas de manera segura (y no la toma de los reposapiés ni de los protectores laterales).
- Al hacer uso de la rampa de elevación, compruebe que las ruedas antivuelco instaladas estén en una posición alejada del área de peligro.
- Asegure la silla utilizando los frenos cuando conduzca por una superficie irregular o cuando realice transferencias (por ejemplo, hacia un auto).
- Si se realiza un trayecto en un vehículo adaptado, los ocupantes del vehículo deben utilizar, en la medida de lo posible, los asientos del vehículo y el sistema de sujeción apropiado. Esta es la única manera de garantizar la máxima protección de los usuarios en caso de accidente. Si se utilizan el equipamiento de seguridad que brinda SUNRISE MEDICAL y se cuenta con un sistema de seguridad especialmente diseñado. Las sillas de ruedas de peso ligero pueden usarse como asiento cuando se las transporta en un vehículo especialmente preparado para este fin. (Consulte la sección de "Transporte").
- Dependiendo del diámetro y la instalación de las ruedas delanteras pivotantes, como también del centro de gravedad de la silla, las ruedas delanteras pueden oscilar a velocidades altas. Si esto ocurre, las ruedas delanteras podrían bloquearse y, como resultado, la silla podría volcar. Por lo tanto, asegúrese de que las ruedas delanteras estén ajustadas correctamente (consulte la sección "Ruedas delanteras"). Especialmente, no conduzca sin frenos en una pendiente; viaje a una velocidad reducida. Recomendamos el uso de ruedas antivuelco para los usuarios sin experiencia.
- El único propósito de las ruedas antivuelco es evitar que la silla vuelque hacia atrás involuntariamente. No están para reemplazar a las ruedas de tránsito ni ser utilizadas para transportar una persona en una silla de ruedas que no tenga las ruedas traseras instaladas.
- Si desea alcanzar un objeto (que se encuentre enfrente, de lado o detrás de la silla de ruedas) no se incline demasiado ni se aleje del respaldo, ya que si modifica el centro de gravedad, corre el riesgo de desestabilizarse o resbalarse y caer. Si cuelga cargas adicionales (mochilas o elementos similares) sobre los postes del respaldo de la silla, la estabilidad trasera se verá afectada, en especial cuando se cuenta con respaldos reclinables. En este caso, la silla podría volcar hacia atrás y causar lesiones.
- Los usuarios con amputación a nivel de los muslos deben utilizar ruedas antivuelco.
- Antes de conducir su silla, compruebe que la presión de los neumáticos sea la correcta. Para las ruedas traseras, debe ser de 3,5 bar (350 kPa), como mínimo. La presión máxima está indicada en el neumático. Los frenos de rodilla solo funcionarán si hay suficiente presión en los neumáticos y si se ha establecido la configuración correcta (consulte la sección de Frenos).
- Si las tapicerías del respaldo y el asiento presentan daños, debe reemplazarlas de inmediato.
- Evite el contacto con el fuego, en especial con cigarrillos encendidos. Las tapicerías del asiento y respaldo podrían prenderse fuego.
- Si se somete a la silla a una fuente directa de luz solar durante un periodo largo de tiempo, las piezas de la silla de ruedas (armazón, reposapiés, frenos y protectores laterales) pueden subir de temperatura (>41ºC).
- Siempre compruebe que los ejes de desmontaje rápido de las ruedas traseras estén correctamente instalados y fijos en posición. Si el botón del eje de desmontaje rápido no está pulsado, la rueda trasera no podrá extraerse.

⚠ADVERTENCIA

- El rendimiento de los frenos de rodilla y las características generales de conducción dependen esencialmente de la presión de los neumáticos. La silla de ruedas resulta mucho más ligera y fácil de maniobrar cuando las ruedas traseras están hinchadas correctamente y ambas ruedas tienen la misma presión.
- Compruebe que las cubiertas de las ruedas tengan suficiente profundidad en los ribetes. Tenga en cuenta que, como usuario de la silla de ruedas, está sujeto a todas y cada una de las leyes de tránsito cuando conduce en lugares públicos.
- Siempre procure no atraparse los dedos cuando trabaja o hace ajustes en la silla de ruedas.
- Las operaciones de configuración de la silla de ruedas solamente deben ser llevadas a cabo por personal autorizado.

⚠ADVERTENCIA

PELIGRO DE ASFIXIA: Este dispositivo de ayuda para la movilidad utiliza piezas pequeñas que, en determinadas circunstancias, pueden presentar un peligro de asfixia para los niños pequeños.

Es posible que los productos mostrados y descritos en este manual no sean exactamente iguales, hasta el último detalle, al modelo que usted posee. No obstante, todas las instrucciones aquí proporcionadas pueden aplicarse perfectamente más allá de las diferencias en los detalles.

El fabricante se reserva el derecho de modificar, sin previo aviso, los pesos, medidas y otros datos técnicos descritos en este manual. Todas las figuras, medidas y capacidades aquí mostradas son aproximadas y no constituyen especificaciones.
SUNRISE MEDICAL ha obtenido el certificado de calidad ISO 13485, el cual confirma la calidad de sus productos en todo momento, desde el inicio del proceso de desarrollo del producto, hasta su posterior producción. Este producto cumple con todos los requisitos exigidos en la directiva europea para el marcado CE. Los accesorios y equipamiento opcionales se encuentran disponibles a un coste adicional.

2.0 Utilización

Cómo subir a la silla de ruedas de manera independiente

- Apoye la silla de ruedas contra un muro o mueble sólido.
- Accione los frenos;
- El usuario puede trasladarse a la silla;
- A continuación, coloque los pies por delante de las correas taloneras (Fig. 2.0).

Cómo bajar de la silla de ruedas de manera independiente

- Accione los frenos;
- Con una mano sobre la rueda o protector lateral, la persona debe inclinarse levemente hacia delante, a fin de transferir el peso corporal al borde anterior del asiento y luego incorporarse con ambos pies apoyados, firmes, en el suelo, un pie detrás del otro (Fig. 2.1).

Fig. 2.0

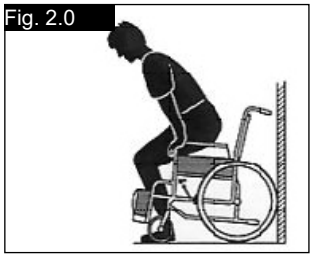

Fig. 2.1

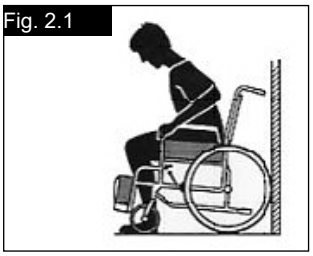

Ejes de desmontaje rápido de las ruedas traseras

Las ruedas traseras están equipadas con ejes de desmontaje rápido.
Así las ruedas pueden montarse y desmontarse sin necesidad de ninguna herramienta.
Para desmontar la rueda, simplemente presione el botón del eje (1) y tire de la rueda hacia fuera, (Fig. 2.2).

Fig. 2.2

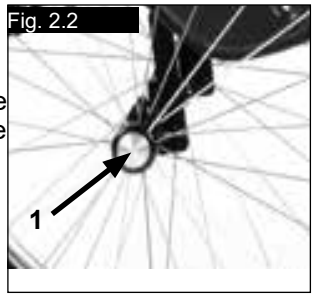

⚠¡PRECAUCIÓN!

Para montar las ruedas traseras, mantenga presionado el botón del eje de desmontaje rápido mientras inserta el eje en la estructura. Suelte el botón para que la rueda quede fijada. El botón debe volver a su posición original al soltarlo.

3.0 Transporte de la silla

Transporte de la silla

Para hacer la silla lo más compacta posible, retire las ruedas traseras. El respaldo puede plegarse tirando del cordón (1) (ver figura 3) situado en el respaldo (Fig. 3.0 - 3.1).

Fig. 3.0

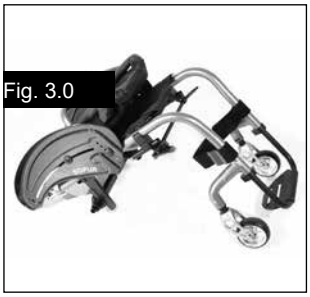

Fig. 3.1

⚠¡PRECAUCIÓN!

Al plegar el respaldo, evite el atrapamiento de los dedos.

4.0 Opciones

Tubos de cola

Tubos de cola

Los tubos de cola son para ayudar al acompañante a superar obstáculos con la silla. Simplemente basta con pararse sobre el tubo para empujar una silla de ruedas, por ejemplo, si se desea subir un bordillo o un escalón, (Fig. 4.0).

⚠¡ADVERTENCIA!

Sunrise Medical recomienda encarecidamente el uso del tubo de cola cuando la silla va a ser principalmente propulsada por un asistente. Podría producirse daños en los tubos del respaldo si los utiliza de manera constante al no llevar tubo de cola, como palanca para bascular la silla de ruedas hacia atrás.

Fig. 4.0

Frenos

Fig. 4.1

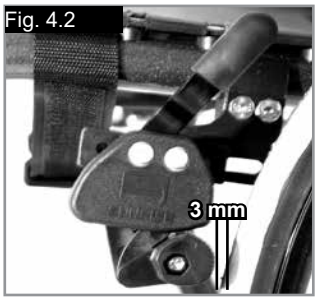

Fig. 4.2

⚠¡PRECAUCIÓN!

La efectividad de los frenos puede verse afectada por:

- Instalación incorrecta del conjunto de piezas de los frenos.
- Ajuste incorrecto del conjunto de piezas de los frenos.
- Presión incorrecta de los neumáticos.
- Cubiertas desgastadas.
- Cubiertas mojadas.

Frenos
Su silla de ruedas dispone de dos frenos que se aplican directamente sobre las ruedas. Para accionarlos, presione las dos palancas de los frenos hacia delante hasta su tope. Para quitarlos, tire de las palancas hacia atrás hasta su posición inicial.

Los frenos no han sido diseñados para detener de golpe o reducir la velocidad de la silla. Por lo tanto no deben usarse nunca para frenar una silla en movimiento. Utilice siempre los aros de empuje para reducir la velocidad. Asegúrese de que la distancia entre los frenos y la rueda es la indicada en las especificaciones dadas. Para reajustarlos, suelte el tornillo y coloque el freno a la posición correcta. Vuelva a ajustar el tornillo (Fig. 4.1 y 4.2).

⚠¡PRECAUCIÓN!

Después de cada ajuste de las ruedas traseras, compruebe la distancia entre la rueda y el freno, y reajústelo si es necesario.

Extensión de freno
Cuanto más larga es la palanca de freno, menor es el esfuerzo necesario para accionar los frenos.
La extensión de la palanca de freno está atornillada a los frenos. Al levantarla, quitará el freno y la silla podrá desplazarse (Fig. 4.3).

⚠¡PRECAUCIÓN!

La instalación del freno demasiado cerca de la rueda dificultará su operación. Además, ¡la palanca de freno podría bloquearse!

Apoyarse en la extensión de la palanca de freno al realizar una transferencia causará el bloqueo de la palanca. El agua que se salpica de las ruedas puede provocar una deficiente función del freno.

⚠¡PRECAUCIÓN!

Montar el freno demasiado cerca de la rueda puede provocar una mayor dificultad para activar el freno por lo que la palanca del freno puede incluso llegar a romperse.

Frenos compactos
Los frenos compactos se encuentran ubicados debajo de la tapicería del asiento y se operan tirando de los frenos hacia atrás, en la dirección del neumático. Para que los frenos funcionen correctamente, deben tirar de ellos hasta que hagan tope, (Fig. 4.4).

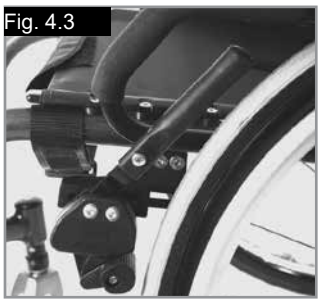
Fig. 4.3

Fig. 4.4

Freno de hemiplejia
El freno de sistema de hemiplejia se ubica debajo de la tapicería del asiento y se opera tirando de la palanca de freno, que está del lado izquierdo o derecho, hacia la parte trasera, en dirección a la cubierta. Para que los frenos funcionen correctamente, deben tirar de ellos hasta que hagan tope (Fig. 4.5)

Ajuste
Para ajustar el freno, afloje los tornillos (1) y monte el freno donde vaya a funcionar de manera correcta (Fig. 4.6).

⚠ ¡PRECAUCIÓN!

El montaje incorrecto del freno de hemiplejia podría ocasionar lesiones severas en el usuario u otras personas.

Fig. 4.5

Fig. 4.6

Ajuste del eje de Handbike

Eje para Handbike

Es necesario ajustar el eje para handbike para que el centro de gravedad se desplace hacia atrás. Esto permite el uso seguro de un accesorio de handbike (Fig. 4.7).

⚠ ¡PELIGRO!

El uso de una handbike sin el eje correspondiente desestabiliza la silla de ruedas y podría ocasionar lesiones severas en el usuario u otras personas.

Fig. 4.7

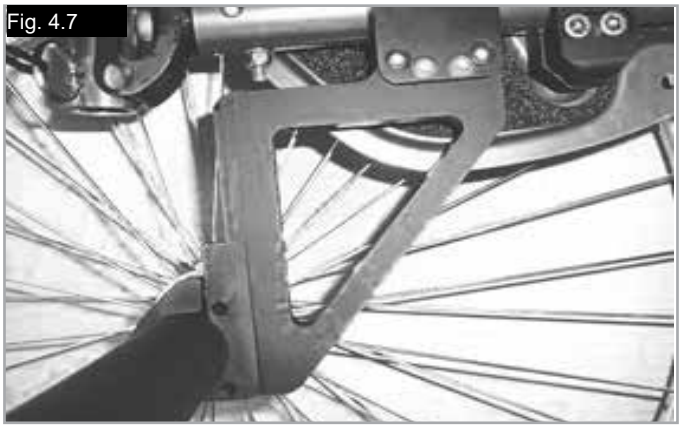

Ajuste de la plataforma del reposapiés

Ajuste del reposapiés

⚠¡ADVERTENCIA!

- **Acompañante: ¡No se ponga de pie sobre la plataforma del reposapiés! Aun si el usuario está sentado en la silla, corre el riesgo de volcar y provocar lesiones.**
- **Usuario: Cuando esté acomodándose o saliendo de la silla, no se pare sobre la plataforma del reposapiés; corre el riesgo de volcar y provocar lesiones.**

Si quita el tornillo (1), podrá ajustar la plataforma en función de su longitud de pierna. Una vez hecho esto, vuelva a montar el reposapiés. El ángulo de la plataforma puede ser regulado individualmente aflojando las tuercas (2). El soporte lateral (3) impide que los pies resbalen involuntariamente fuera de la plataforma. Una vez finalizado el ajuste, compruebe que todos los tornillos estén ajustados correctamente (consulte la sección Presión) (Fig. 4.8 - 4.9).

Fig. 4.8

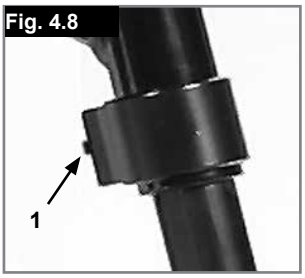

Fig. 4.9

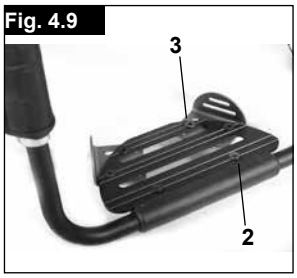

Plataforma reposapiés

Reposapiés - Aluminio

Existen varias opciones de plataformas reposapiés disponibles.
Estas se pueden abatir hacia arriba para facilitar las transferencias (Fig. 4.11).

Fig. 4.11

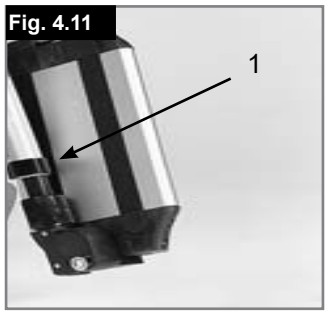

Plataforma reposapiés ajustable en ángulo
La plataforma reposapiés se puede abatir hacia arriba para facilitar las transferencias, (Fig. 4.12 - 4.14). Puede ajustarse para modificar el ángulo con el suelo. Ajuste el tornillo (1) del lado de afuera. Al aflojar las grapas (2), puede desplazar la plataforma reposapiés a tres posiciones hacia delante o atrás. Al ajustar el tornillo de fijación (3), puede cambiar la plataforma reposapiés a una posición horizontal. Para ello, debe abatir la plataforma reposapiés. Una vez finalizado el ajuste, compruebe que todos los tornillos estén ajustados correctamente (consulte la sección Presión). Compruebe que mantiene el espacio mínimo necesario entre la plataforma y el suelo (2,5 cm) (Fig. 4.15).

Reposapiés - Composite

Plataformas reposapiés:
La plataforma reposapiés se puede abatir hacia arriba para facilitar las transferencias.

Fig. 4.12

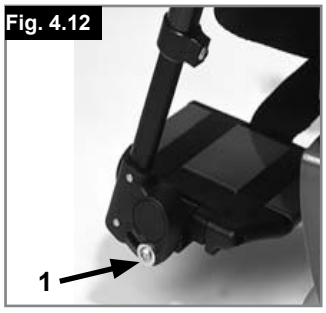

Fig. 4.13

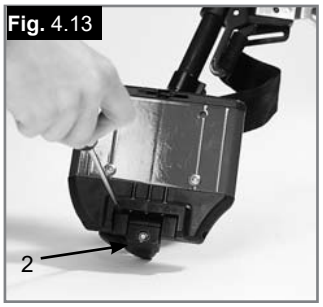

Fig. 4.14

Fig. 4.15

Asiento

Tapicería del asiento

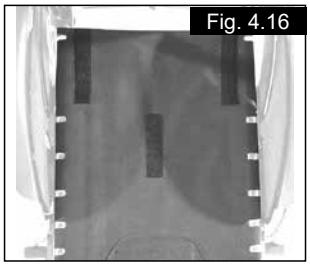
Fig. 4.16

Retire los tornillos del lado izquierdo de la tapicería. Ajuste el Velcro® para aumentar la tensión. Vuelva a apretar los tornillos.

Si resulta difícil volver a ajustar los tornillos en su sitio, localice los agujeros con un objeto punzante. Asegúrese también de que la base de plástico esté en la posición correcta antes de volver a apretar los tornillos (Fig. 4.16).

Altura del asiento

Ajuste de la altura del asiento (Fig. 4.17)

Para ajutar la altura trasera del asiento, afloje y extraiga los cuatro tornillos (1) (dos a cada lado) que sujetan la abrazadera (2). Ajuste las dos abrazaderas a la altura deseada y vuelva a colocar los cuatro tornillos. Antes de apretar los tornillos, siga las instrucciones para ajustar el ángulo de la horquilla a cero (Consulte Fig. 4.19 - 4.20).
Apriete los tornillos a 7 Nm.

NOTA: Puede que haya que ajustar el ángulo de la rueda delantera al ajustar la altura trasera del asiento.

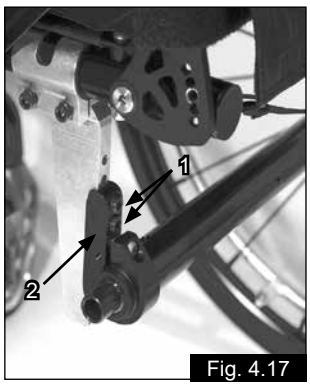

Fig. 4.17

Ruedas delanteras

Rueda delantera, adaptador, horquilla

Si, con el tiempo, su silla se va ligeramente hacia la derecha o hacia la izquierda, las causas pueden ser:
- El juego de la rueda delantera no ha sido ajustado correctamente.
- El ángulo de la rueda delantera no ha sido ajustado correctamente.
- La presión de la rueda delantera y/o trasera no es correcta; las ruedas no giran de manera fluida.

La silla de ruedas no avanzará en línea recta si las ruedas delanteras no están correctamente ajustadas. Las ruedas deberían siempre ser ajustadas por un distribuidor autorizado Las ruedas delanteras y los frenos deben reajustarse cada vez que se modifique la posición de las ruedas traseras.

Ajuste de la rueda delantera

Para asegurarse de que ambas horquillas estén paralelas, basta con contar los dientes que están visibles a ambos lados. Tras ajustar la horquilla de la rueda delantera, los dientes se encargarán de sujetarla en su sitio, permitiendo un ajuste total de 16º, en incrementos de 2º. Utilice el lado plano de la parte delantera de la horquilla para comprobar el ángulo recto con respecto al suelo (Fig. 4.19).
El diseño patentado permite girar la horquilla, para reajustarla hasta formar un ángulo recto con el suelo tras alterar el ángulo del asiento.

Ajuste de la estabilidad direccional

Afloje los tornillos Allen (1) del lado inferior de la horquilla. Retire el tornillo (2). Ahora puede girar la pieza negra (3) hacia la izquierda o la derecha.
Izquierda: la silla gira hacia la izquierda
Derecha: la silla gira hacia la derecha
Vuelva a ajustar los tornillos (2). Posicione la horquilla en ángulo recto con respecto al suelo.
Vuelva a ajustar el tornillo (1). (Fig. 4.20).

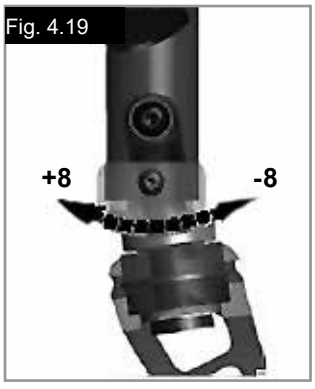

Fig. 4.19

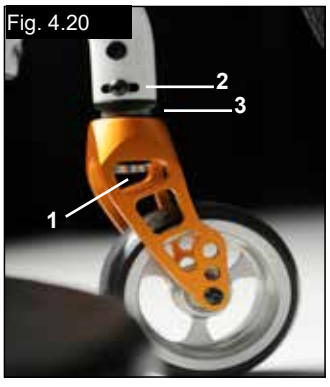

Fig. 4.20

Alineación de las ruedas

Ajuste de la alineación de las ruedas

Importante: A fin de lograr el mejor movimiento, debe ajustar la alineación de las ruedas para conseguir su posición óptima.
Para ello, mida la distancia entre las partes traseras y partes delanteras de ambas ruedas, asegurando que están paralelas entre sí.
La diferencia entre ambas distancias no debe ser superior a 5 mm.
Para ajustar las ruedas de forma que queden paralelas, afloje los tornillos y gire el casquillo del eje consecuentemente. Una vez finalizado el ajuste, compruebe que todos los tornillos estén ajustados correctamente (consulte la sección Presión).

Fig. 4.21

Fig. 4.22

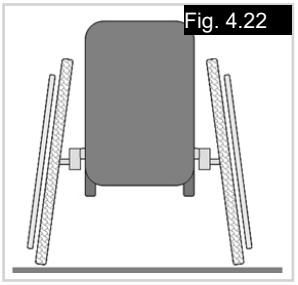

Fig. 4.23

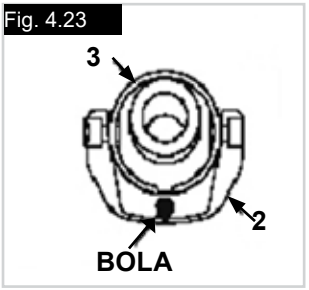

Fig. 4.24

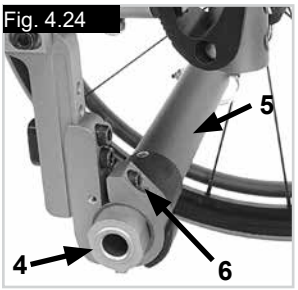

Ajuste del ángulo de las ruedas traseras de la Argon2
Ajuste del ángulo de inclinación a cero.

NOTA: En sillas de ruedas con cámber 0º, no es posible angular las ruedas ni hacia dentro ni hacia fuera. Este ajuste es posible tan sólo con camber 3, 6 y 9º.
El ajuste en ángulo de las ruedas refleja en que grado están las ruedas traseras alineadas con respecto al suelo Este factor determinará la agilidad de la silla. Con cámber 0º, la resistencia al rodar será normal.

Para un ajuste a 0º del cámber: afloje los tornillos Allen (1) (uno a cada lado), que sujetan la abrazadera del tubo del cámber. Compruebe la bola en el plano horizontal (2) y gire el tubo del cámber (3) hasta que la bola quede en el centro. Ahora el ángulo será 0º.
Antes de apretar los tornillos (1), compruebe que el tubo del cámber esté centrado de izquierda a derecha. El hueco resultante deberá ser inexistente o igual en ambos lados. Apriete los tornillos a 7 Nm. (Fig. 4.21 - 4.23).

Ajuste de la distancia entre rueda trasera y armazón:
La distancia trasera entre los ejes se define como la distancia entre la parte superior de las ruedas traseras y los tubos del respaldo, y viene representada por la medida predeterminada de fábrica (1,25 cm). Necesitará aumentar este ajuste si desea crear un espacio mayor entre las cubiertas y los reposabrazos ajustables en altura (opcionales) (Fig. 4.24).

NOTA: Al ajustar la distancia trasera entre los ejes, ajuste primero una rueda, y después la otra. Si se aflojan ambos lados a la vez, se verá alterado el ángulo de inclinación de las ruedas. Para ajustar la distancia entre los ejes, la pieza del camber (4) se desplaza a través del tubo del camber (5), quedando ajustada en su sitio cuando llega al tope. Afloje el tornillo (6) (el que está más cercano al tubo del cámber) del lado izquierdo de la silla. Mueva el eje de desmontaje rápido hacia dentro o hacia fuera hasta alcanzar la distancia deseada entre los ejes. Apriete los tornillos a 7 Nm. Repita este procedimiento con el lado derecho de la silla, y ajuste el hueco de manera que sea igual en la derecha que en la izquierda.

Respaldo

Respaldo ajustable en ángulo
El ángulo del respaldo se ajusta modificando la posición de la clavija en la pletina de montaje del respaldo. La clavija (1) debe quedar bien fijada en el orificio de ambos lados, permitiendo un ajuste de ángulo de 8,5º.
Inserte las patillas rojas de plástico en los orificios no utilizados. Para alcanzar un incremento menor de ángulo (3,5º), afloje el tornillo allen (2) y vuelva a insertarlo en el segundo orificio. Utilice la fuerza de torsión correspondiente (ver matriz) para ajustar el tornillo de manera adecuada (2).
Esto le permite un cambio de 12º en el ángulo del respaldo. A continuación, transfiera la clavija (1) a la dirección opuesta al siguiente orificio, lo que le permite un cambio de 12º - 8.5º= 3,5º. (Fig. 4.25)

Para reducir el juego en el respaldo, puede aflojar la tuerca (1) y, a continuación, establecer la posición deseada utilizando el tornillo de fijación (2). Vuelva a ajustar la tuerca (1). (Fig. 4.26).

⚠¡PRECAUCIÓN!

Debe volver a ajustar los tornillos. De lo contrario, perderá el ajuste del ángulo.

Respaldo plegable
Libere el respaldo tirando del cordón. Empújelo hacia adelante para plegarlo. Para volver a colocar el respaldo en su posición original, tírelo hacia atrás al máximo posible, hasta que quede fijado en ambos lados.

⚠¡PRECAUCIÓN!

Al plegar el respaldo, evite el atrapamiento de los dedos.

Fig. 4.25

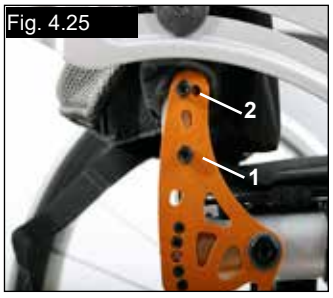

Fig. 4.26

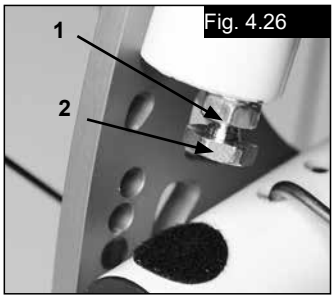

Tapicería ajustable del respaldo
La tensión de la tapicería del respaldo ajustable puede ajustarse mediante el uso de varias correas.
Se puede acceder a la tapicería del respaldo a través de una abertura, y así almohadillarse a gusto de cada persona (Fig. 4.27).

Respaldo ajustable en altura
El respaldo puede fijarse en varias posiciones de altura, de 2,5 cm en 2,5 cm. Los tramos de ajuste son los siguientes 25 - 30 cm, 30 - 35 cm, 35 - 40 cm y 40 - 45 cm. Afloje los tornillos (1+2) y coloque el respaldo a la altura deseada. Vuelva a apretar los tornillos (ver sección Presión). (Fig. 4.28).

Fig. 4.27

Fig. 4.28

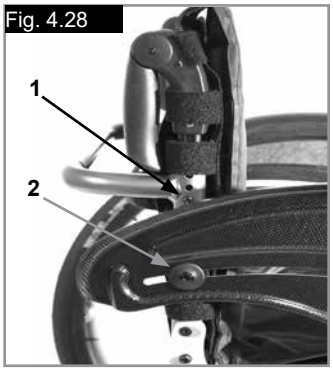

Protector lateral

Reposabrazos tubular regulable en altura
(Fig. 4.29 - 4.32).

1. **Instalación**
a. Deslice el tubo exterior dentro del receptor instalado en el armazón de la silla.
b. El reposabrazos quedará fijado automáticamente en posición.

2. **Ajuste de la altura**
a. Rote la palanca de desenclavamiento de altura (2) hasta el segundo tope.
b. Deslice el almohadillado del reposabrazos hacia arriba o hacia abajo hasta conseguir la altura deseada.
c. Vuelva la palanca a la posición fija con el tubo del reposabrazos.
d. Presione sobre la almohadilla del reposabrazos (4) hasta que éste quede firmemente enclavado.

3. Desmontaje del reposabrazos
a. Tire de la palanca 3 y levante el reposabrazos entero.

4. Montaje del Reposabrazos
a. Deslice el reposabrazos hasta volver a insertarlo y fijarlo en el receptor.

Acople del receptor del reposabrazos
(Fig. 4.29 - 4.32).

Ajuste del receptor del reposabrazos
Para apretar o aflojar el tubo exterior en el receptor del reposabrazos:
1. Afloje los cuatro tornillos de ajuste del receptor (9) ubicados a los lados del receptor.
2. Con el reposabrazos dentro el receptor (7), haga presión en el receptor hasta conseguir el ajuste deseado.
3. Apriete los cuatro tornillos (9). (144 pulg-lbs, 16,3 Nm)

Ajuste de posición
1. Afloje los dos tornillos de fijación (10) hasta que la abrazadera se suelte.
2. Deslice el receptor del reposabrazos a la posición deseada.
3. Ajuste

Fig. 4.29 - 4.30. Leyenda de piezas

1. Tubo exterior
2. Palanca de desenclavamiento de altura
3. Palanca de liberación
4. Almohadillado del reposabrazos
5. Barra de transferencia
6. Panel lateral
7. Receptor
8. Abrazadera
9. Tornillos para el ajuste del receptor
10. Tornillos de sujeción

Fig. 4.29

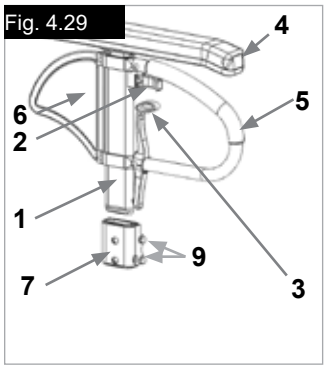

Fig. 4.30

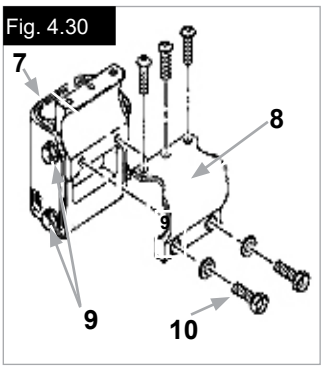

Fig. 4.31

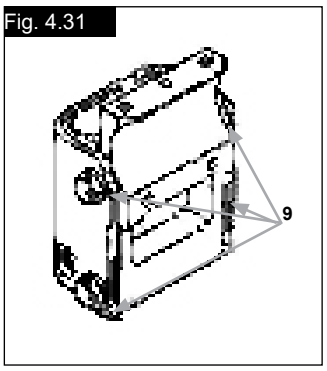

Fig. 4.32

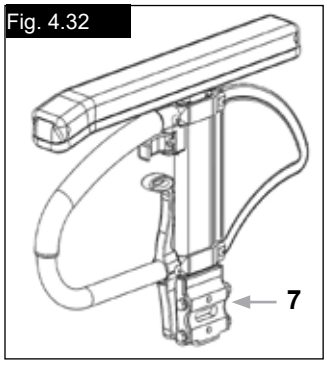

Protectores laterales

Reposabrazos ajustable en altura mediante herramientas

Instalación: Deslice e inserte el tubo del reposabrazos en el receptor, ubicado en el armazón de la silla de ruedas, hasta que haga tope

Ajuste de la altura:
Deslice y extraiga el tubo del reposabrazos del receptor. Ajuste la posición del soporte de ajuste de altura (1) extrayendo el tornillo (2) y colóquelo en la posición deseada. Vuelva a ajustar el tornillo y ajústelo.
Vuelva a insertar el tubo del reposabrazos en el receptor (Fig. 4.32.1).

Posición del almohadillado:
Puede ajustar la posición del almohadillado aflojando los tornillos (3) y, a continuación, desplazando el almohadillado hasta la posición deseada. Vuelva a ajustar los tornillos (Fig. 4.32.1).

Ajuste del receptor del reposabrazos
Puede adaptar la tensión de ajuste del receptor del reposabrazos (más o menos ceñido) mediante los dos tornillos (1) - (Fig. 4.32.2).

Fig. 4.32.1

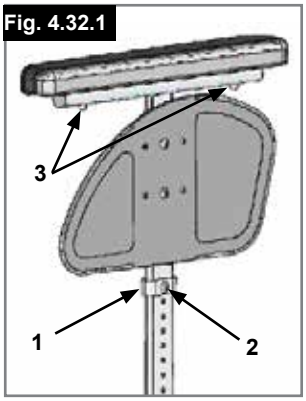

Fig. 4.32.2

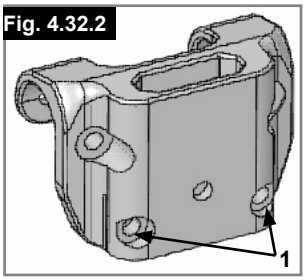

Reposabrazos tubular, ajustable en altura mediante herramientas, abatible, extraíble (Fig. 5.22).
Para facilitar la transferencia, levante el reposabrazos levemente y abátalo o desmóntelo tirando hacia arriba. Puede ajustarlo en altura cambiando la posición del tornillo G.

⚠¡ADVERTENCIA!

Ni los protectores laterales ni los reposabrazos están diseñados para levantar o cargar la silla de ruedas.

Fig. 5.22

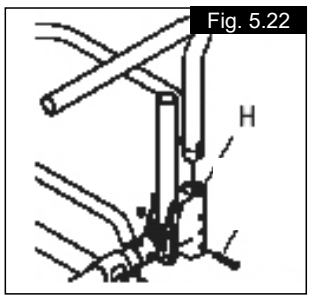

Empuñaduras

Empuñaduras ajustables en altura

Estas empuñaduras tienen una clavija de seguridad para evitar que se salgan accidentalmente. Soltando la manivela (1) la altura de las empuñaduras (2) se puede ajustar según la necesidad de cada persona. Al mover la palanca, se oye un mecanismo de bloqueo; ahora puede ubicar la empuñadura en la posición deseada. La tuerca determina la fuerza a la que se bloquea la posición de la empuñadura. Si la tuerca está floja después de haber ajustado la manivela, la empuñadura también estará muy floja. Mueva la empuñadura de un lado a otro para asegurarse de que está anclada en posición firmemente. Después de ajustar la altura de la empuñadura, bloquee la palanca (1) en una posición segura. Si la palanca no está segura, pueden provocarse accidentes al subir escaleras. (Fig. 4.33).

NOTA – Si las empuñaduras ajustables en altura no están instaladas correctamente, corre el riesgo de que tengan "juego" o que se desplacen de la ubicación deseada. Compruebe que los tornillos estén ajustados de manera correcta.

Empuñaduras Plegables

Si las empuñaduras no van a ser utilizadas, pueden ser plegadas hacia abajo pulsando el botón (2). Cuando vayan a necesitarse de nuevo pueden ser levantadas hasta que queden firmemente sujetas, oyéndose un clic. (Fig. 4.34).

Fig. 4.33

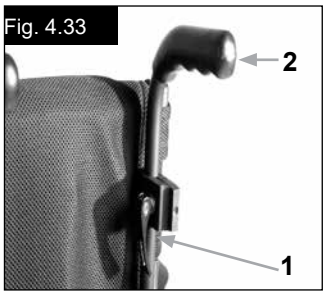

Fig. 4.34

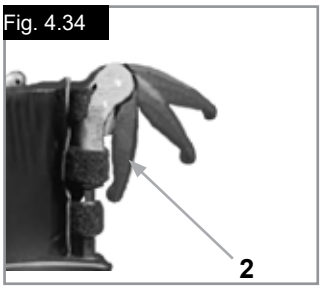

Ruedas anti-vuelco

⚠¡ADVERTENCIA!

Sunrise Medical recomienda el uso de ruedas antivuelco en todas las sillas. Para instalar los tubos antivuelco, utilice una torsión de 7 Nm.

1. Inserte los tubos de las ruedas anti-vuelco en la abrazadera:

a. Presione el botón trasero del tubo anti vuelco contra el adaptador del tubo anti vuelco, de tal forma que ambos pasadores de seguridad estén metidos hacia dentro.
b. Introduzca los tubos (1) en su adaptador.
c. Gire los tubos anti vuelco hacia abajo hasta que los pasadores de seguridad queden ajustados en la abrazadera.
d. Instale la segunda rueda antivuelco de la misma manera.

2. Ajuste de las ruedas antivuelco

Para conseguir la distancia correcta hasta el suelo, que es de aproximadamente 2,5 a 5,0 cm (1 a 2 pulg.), los tubos antivuelco deben estar elevados o bajados. Apriete el botón de desmontaje de las ruedas antivuelco de modo que ambos pasadores de seguridad queden metidos hacia dentro. Mueva el tubo interior hacia arriba o hacia abajo para meterlo en los orificios provistos. Suelte el botón. Instale la segunda rueda antivuelco de la misma manera. Ambas ruedas deberán estar a la misma altura. (Fig. 4.35).

⚠¡PELIGRO!

Sunrise Medical recomienda utilizar tubos antivuelco:
Si no dispone de ruedas antivuelco instaladas, o si estas no han sido instaladas correctamente, corre el riesgo de volcar o lesionarse.

Fig. 4.35

Antivuelco/Abatible activo

El sistema antivuelco activo está montado del lado izquierdo o derecho del tubo del eje. Al empujarlo hacia el tubo del eje, gire hacia abajo para su funcionamiento (Fig. 4.36).

⚠¡ADVERTENCIA!

Compruebe que el sistema antivuelco quede trabado en la posición final. Un sistema antivuelco no trabado podría ocasionar lesiones severas en el usuario.

Fig. 4.36

Antivuelco activo para deportes

Para practicar deportes, si desea extraer el sistema antivuelco, presione el pin de desmontaje rápido y tire hacia fuera. A continuación, tire del tubo hacia fuera para separarlo del receptor del antivuelco (4.37 - 4.38).

Fig. 4.37

Fig. 4.38

Soporte de bastones

Soporte de bastones (Fig. 4.39)
Permite transportar los bastones directamente en la propia silla de ruedas. Tiene una cinta de Velcro (1) para sujetar los bastones o cualquier otra ayuda.

⚠¡PRECAUCION!

No trate nunca de utilizar o mover el bastón mientras esté en movimiento.

Fig. 4.39

Ruedas de tránsito

Ruedas de tránsito (Fig. 4.40)
Deben utilizarse ruedas de tránsito si la silla es demasiado ancha para usar las ruedas traseras originales (p. ej., en aviones, autobuses, etc.). Al retirar las ruedas traseras mediante el desmontaje rápido, las ruedas de tránsito se pueden utilizar inmediatamente. Cuando no se utilicen, las ruedas de tránsito deben quedar a unos 3 cm por encima del suelo. De esta manera no estorbarán al propulsarse, o al superar obstáculos. (por ejemplo bordillos, alcantarillas…)

Fig. 4.40

⚠PRECAUCION:
Cuando está utilizando las ruedas de tránsito, su silla no lleva frenos.

NOTA: Cuando se vayan a instalar las ruedas de tránsito y los tubos antivuelco, habrá que instalar la montura de tránsito entre la abrazadera del tubo de camber y la montura de la abrazadera del tubo antivuelco (que no aparece en la imagen).

Cinturón de seguridad (Soporte antero-lateral)

⚠PELIGRO

- Antes de usar la silla de ruedas recuerde usar el cinturón de seguridad pélvico.
- El cinturón de seguridad debe revisarse a diario
- para comprobar que no presente signos de desgaste ni obstrucciones.
- Compruebe siempre que el cinturón de seguridad está instalado de manera segura y ajustado correctamente antes de utilizarlo. Si la correa está muy floja, el usuario podría resbalar y correr el riesgo de asfixia o sufrir una lesión severa.

El cinturón de seguridad está instalado en la silla de ruedas tal como se muestra en las ilustraciones. El cinturón de seguridad consta de dos mitades. Ambas partes se colocan pasando el pasador de retención del asiento a través del ojal del cinturón. El cinturón pasa por debajo de la parte trasera del panel lateral. (Fig. 4.41)

Ajuste la posición del cinturón de manera que las hebillas queden en la parte central del asiento. (Fig. 4.42)

Fig. 4.41

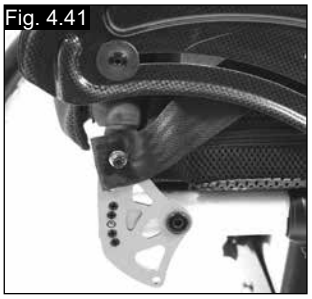

Fig. 4.42

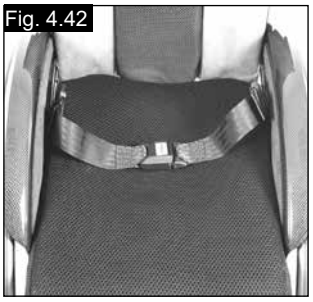

Ajuste el cinturón de seguridad según las necesidades del usuario, tal como se indica a continuación:

Para reducir el largo del cinturón	Para aumentar la longitud del cinturón
Deslice de nuevo la correa a través de la pieza de regulación de la hebilla macho. Asegúrese de que la correa no presenta ningún doblez en la hebilla macho.	Deslice la correa a través de la pieza de regulación de la hebilla macho a fin de aumentar la longitud del cinturón.

Al ajustar, compruebe el espacio que queda entre el cinturón y el usuario. Un cinturón correctamente ajustado no deja insertar más que la mano plana entre el cinturón de seguridad y el usuario. (Fig. 4.43 en pág. siguiente).

Cinturón de seguridad (Soporte antero-lateral)

El cinturón de seguridad debe estar instalado de manera tal que las correas queden ubicadas en un ángulo aproximado de 45 grados por encima de la pelvis del usuario. El usuario debe estar incorporado y ubicado lo más atrás posible en el asiento cuando el cinturón está ajustado de manera correcta. El cinturón de seguridad debe impedir que el usuario resbale hacia abajo por el asiento.
(Fig. 4.44)

Fig. 4.43

Fig. 4.44

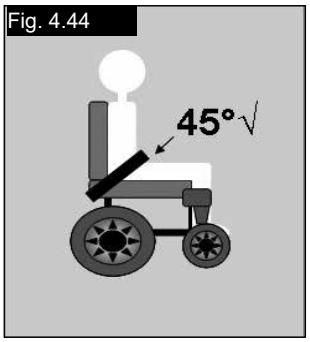

Para abrochar la hebilla: Empuje firmemente la hebilla macho dentro de la hebilla hembra.	**Para liberar la hebilla:** Presione las alas de la hebilla macho y empújelas hacia el centro mientras tira con suavidad.

ADVERTENCIA

- Si tiene dudas acerca del uso y funcionamiento del cinturón de seguridad, solicite ayuda al profesional sanitario, distribuidor autorizado de sillas de ruedas, cuidador o asistente .
- El cinturón de seguridad debe ser instalado solamente por un distribuidor autorizado de Sunrise Medical.
- El cinturón de seguridad debe ser ajustado solamente por un profesional, o bien por un distribuidor autorizado de Sunrise Medical.
- El cinturón de seguridad de falda debe revisarse a diario para comprobar que esté correctamente ajustado y no presente signos de desgaste ni obstrucciones.
- Sunrise Medical no recomienda el transporte de personas en vehículos utilizando este cinturón de seguridad como método de sujeción.

Consulte el manual de tránsito de Sunrise Medical a fin de obtener más información sobre el transporte.

Mantenimiento:
Revise el cinturón de seguridad y los componentes de sujeción regularmente para identificar signos de desgaste o daños. Cámbielo si es necesario.

ADVERTENCIA

El cinturón de seguridad debe ajustarse según las necesidades del usuario final, tal como se detalla anteriormente. Sunrise Medical recomienda verificar la extensión y ajuste del cinturón de manera regular a fin de evitar que se haya alargado demasiado inconscientemente durante su uso continuado.

5.0 Cubiertas y montaje

Las ruedas macizas son estándar.
Con ruedas neumáticas, asegúrese siempre de que las cubiertas tengan la presión correcta, ya que esto puede influir en el desempeño correcto de la silla. Si la presión de las cubiertas es muy baja, aumentará la resistencia al rodar, por lo que se necesitará de mayor esfuerzo para impulsar la silla hacia delante. También perjudica la maniobrabilidad. Si la presión es muy alta, la cubierta podría estallar. La presión correcta aparece impresa en la misma superficie de la cubierta.

Las cubiertas se montan igual que las cubiertas de una bicicleta. Antes de instalar la cámara, debe asegurarse siempre de que la base de la llanta y el interior de la cubierta están libres de objetos extraños. Compruebe la presión después de instalar o reparar la cubierta. Es vital para su seguridad y para la correcta utilización de la silla mantener la presión adecuada y las cubiertas en buen estado.

6.0 Mantenimiento y cuidado

- Compruebe la presión de los neumáticos cada 4 semanas. Compruebe si están desgastados o dañados.
- Compruebe los frenos aproximadamente cada 4 semanas para asegurarse de que funcionan correctamente.
- Cambie los neumáticos como lo haría con una bicicleta.
- Todas las juntas que son importantes para la seguridad se autobloquean con tuercas de seguridad. Compruebe cada 3 meses que todos los tornillos están seguros (ver sección Presión). Las tuercas de seguridad deberían ser utilizadas solamente una vez, y ser reemplazadas después de muchos usos.
- Use únicamente detergentes suaves para limpiar su silla. Utilice sólo jabón y agua para limpiar la tapicería del asiento.

Mantenimiento y cuidado

- Si su silla se moja, séquela inmediatamente después de utilizarla.
- Aplique una pequeña cantidad de aceite sobre los ejes de desmontaje rápido cada 8 semanas. Dependiendo de la frecuencia y el tipo de uso, se recomienda que lleve la silla de ruedas al distribuidor autorizado cada seis meses para llevar a cabo una inspección por parte de personal entrenado para tales fines.

⚠ ¡PRECAUCIÓN!

La arena y la sal del mar pueden dañar los rodamientos de las ruedas delanteras y traseras. Limpie bien la silla después de la exposición a estos factores.

Las siguientes piezas pueden extraerse y enviarse al fabricante o distribuidor para ser reparadas:
- Ruedas traseras
- Reposabrazos
- Plataforma reposapiés
- Ruedas anti-vuelco

Estas piezas están disponibles como artículos de repuesto. Para más
información, consulte el despiece.

Medidas de higiene al reutilizar la silla:

Antes de volver a dar uso a la silla, debe prepararla con cuidado. Todas las superficies que entran en contacto con el usuario deben ser tratadas con un espray desinfectante.

Para ello, debe utilizar un desinfectante autorizado/ recomendado en su país, a base de alcohol, para una desinfección rápida de productos y dispositivos médicos que deben desinfectarse rápidamente.

Tenga en cuenta las instrucciones del fabricante del desinfectante que usa.

Por lo general, no se puede garantizar una desinfección completa en las costuras o juntas. Por lo tanto, le recomendamos que deseche los arneses de asiento y respaldo para evitar la contaminación microbacteriana con agentes activos, de acuerdo con la ley local de protección contra infecciones.

7.0 Deshecho / reciclaje de los materiales

Si esta silla le fue prestada, es posible que no le pertenezca. Si ya no la necesita, siga las instrucciones de la institución que proporcionó la silla de ruedas para devolvérsela.
La sección que sigue describe los materiales utilizados en la silla de ruedas para disponer de ellos o reciclarlos junto con su embalaje.

Es posible que existan reglamentaciones especiales a nivel local con respecto a la disposición o reciclaje, y deberán ser tenidas en cuenta a la hora de desechar los materiales. (Estas reglas pueden incluir la limpieza o descontaminación de la silla previamente a su disposición).

Aluminio: Ruedas delanteras, ruedas, protectores laterales del chasis, reposabrazos, plataforma reposapiés, empuñaduras

Acero: Puntos de fijación, eje de desmontaje rápido
Plástico: Fundas de empuñadura, tapones para los extremos de tubos, ruedas delanteras, plataformas reposapiés, almohadillas para brazos y ruedas/ neumáticos de 12”
Embalaje: Bolsas plásticas de polietileno blando, cartón
Tapicería: Trama de poliéster con cobertura de PVC y espuma expandida de combustión modificada.
El deshecho o reciclaje debe ser efectuada por una empresa para dichos propósitos o en un centro de reciclaje público. También puede devolver la silla de ruedas a su proveedor para deshacerse de ella.

8.0 Posibles problemas

La silla de ruedas se desplaza hacia un lado
- Compruebe la presión de los neumáticos
- Compruebe que las ruedas giran libremente (rodamientos, ejes, etc.)
- Compruebe el ángulo de las ruedas delanteras.
- Compruebe que ambas ruedas delanteras se apoyan en el suelo

Las ruedas delanteras oscilan
- Compruebe el ángulo de las ruedas delanteras.
- Compruebe que todos los tornillos están seguros; ajústelos de ser necesario (ver sección Presión).
- Compruebe que ambas ruedas delanteras se apoyan en el suelo

La silla de ruedas o la cruceta del armazón no quedan en posición correcta en el asiento
- La silla todavía es muy nueva; es decir, la tapicería del asiento o del respaldo aún está demasiado rígida. Este factor mejorará con el tiempo.

Cuesta plegar la silla de ruedas
- La tapicería del respaldo está demasiado rígida. Aflójela de ser necesario.

La silla de ruedas se mueve y cruje
- Compruebe que todos los tornillos están seguros; ajústelos de ser necesario (ver sección Presión).
- Lubrique los puntos donde las partes movibles rozan entre sí

La silla de ruedas oscila
- Compruebe el ángulo de las ruedas delanteras
- Compruebe la presión de los neumáticos
- Compruebe si las ruedas traseras están ajustadas de manera diferente.

9.0 Transporte

⚠¡PELIGRO!

Existe un alto riesgo de producirse lesiones graves e incluso la muerte si no se toman en cuenta estos consejos.

Transporte de la silla de ruedas en un vehículo

Una silla de ruedas sujetada en un vehículo nunca proporciona el mismo nivel de seguridad que el sistema de asiento propio del vehículo. Siempre es recomendable que, en la medida de lo posible, el usuario se transfiera al asiento del vehículo. Reconocemos, en cambio, que no siempre es práctico para el usuario ser transferido y, en esas circunstancias en las que el usuario debe ser transportado en la propia silla de ruedas, se deberían seguir los siguientes consejos:

⚠PELIGRO

- Confirme que su silla ha pasado las pruebas anti colisión (revise la placa de identificación o el soporte de prueba anti colisión en la parte posterior de la silla (Fig. I)
- Confirme que el vehículo esté correctamente equipado para transportar un pasajero en silla de ruedas y verifique que tenga el método de acceso/egreso adecuado para su modelo de silla. El vehículo debe tener la resistencia suficiente en el piso como para mantener el peso combinado del usuario, la silla y los accesorios.
- Se debe contar con suficiente espacio disponible alrededor de la silla de ruedas para poder amarrar, ajustar y soltar las correas de sujeción y los cinturones de seguridad de la silla y del ocupante.
- La silla de ruedas ocupada debe acomodarse en posición hacia el frente y debe asegurarse mediante los puntos de sujeción de la misma más los cinturones de seguridad del ocupante (sistema de sujeción de seguridad en vehículos de transporte, WTORS, que cumpla con las normas ISO 10542 o SAE J2249) según las instrucciones sobre WTORS del fabricante.
- El uso de la silla de ruedas en otras posiciones dentro del vehículo no ha sido evaluado; por lo tanto, no debe transportarse la silla con la parte frontal mirando de lado bajo ninguna circunstancia (Fig. A).
- La silla de ruedas deberá estar sujeta por un sistema de Retención, conforme a las normas ISO 10542 o SAE J2249, con correas anteriores no ajustables y correas posteriores ajustables, que utilicen generalmente mosquetones, ganchos en S y sistema de acoplamiento de lengüeta y hebilla. Estos anclajes generalmente constan de cuatro correas individuales acopladas a cada esquina de la silla.
- Los cinturones de seguridad deberán estar instalados en el armazón principal de la silla de ruedas, tal como se indica en el diagrama de la página siguiente, y no en los accesorios, como los rayos de las ruedas, frenos o reposapiés.
- Las correas de sujeción de seguridad deberán estar sujetadas lo más cerca posible a un ángulo de 45º y estar firmemente ajustadas de acuerdo con las instrucciones del fabricante del sistema de sujeción.
- No se deben llevar a cabo alteraciones ni sustituciones en los puntos de sujeción de la silla de ruedas ni en el armazón, estructura o demás componentes sin antes consultar con el fabricante. De lo contrario, la silla de ruedas Sunrise Medical no podrá ser transportada en un vehículo.
- Los cinturones de sujeción pélvico y troncal deben utilizarse para sujetar al ocupante, reducir la posibilidad de impacto en el pecho y la cabeza con los componentes del vehículo y evitar lesiones severas en el usuario u otro ocupante del vehículo. (Fig. B) El cinturón de seguridad troncal debe ir montado al pilar "B" del vehículo; de lo contrario, aumenta el riesgo de producirse lesiones abdominales severas al usuario.
- Se debe contar con un sistema de sujeción de cabeza apropiado para el transporte (ver etiqueta del reposacabezas) instalado y colocado correctamente en todo momento durante el traslado.
- No se deben utilizar los soportes posturales (cinturones de posicionamiento, cinturones pélvicos) para la sujeción del ocupante en un vehículo en movimiento, a menos que lleven la etiqueta de conformidad con los requisitos especificados en las normas ISO 7176-19 o SAE J2249.
- La seguridad del usuario durante el transporte depende del cuidado de la persona que ajuste los cinturones de seguridad, quien deberá haber recibido instrucciones o entrenamiento pertinentes para el uso de los mismos.
- En la medida de lo posible, aleje de la silla de ruedas de todo el equipamiento auxiliar que lleve, por ejemplo:
- Bastones, Cojines sueltos y Mesas.
- Los reposapiés elevables no deben usarse en posición elevada cuando la silla de ruedas y el usuario están siendo transportados y la silla de ruedas está amarrada con el sistema de sujeción de seguridad en vehículos de transporte.
- Los respaldos reclinables deben colocarse en posición vertical.
- Los frenos de mano deberán estar firmemente accionados.
- El cinturón de sujeción debe ir montada en el pilar “B” del vehículo y no debe quedar alejada del cuerpo debido a los componentes de la silla de ruedas, tales como reposabrazos o ruedas.

Fig.A

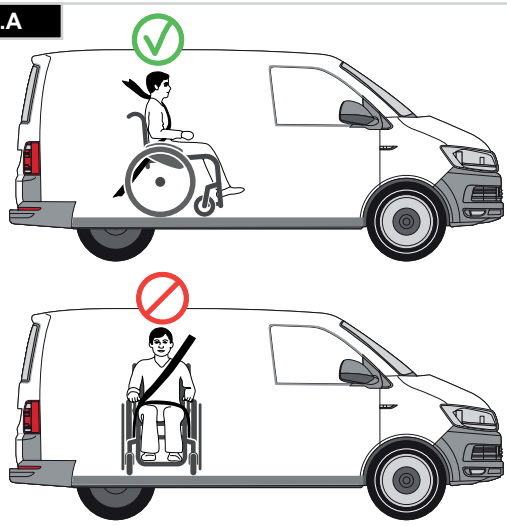

Fig.B

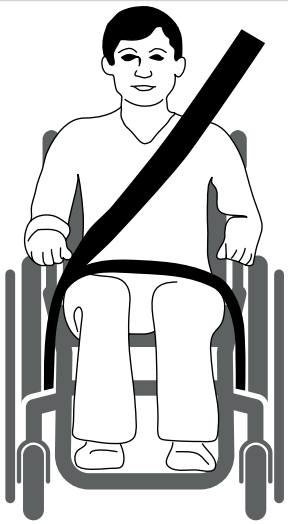

Transporte

Instrucciones para utilizar el sistema de sujeción:

1. El cinturón de seguridad pélvico debe usarse por delante de la pelvis, de manera que el ángulo del cinturón quede dentro de la zona de preferencia (entre 30 y 75 grados respecto del suelo).
Siempre es mejor un ángulo más pronunciado (o mayor) dentro de la zona de preferencia, o sea, más cercano a los 75º, pero nunca excediéndolos. (Fig. C)

2. El cinturón de seguridad troncal debe colocarse por encima del hombro y debe atravesar el pecho, tal como se muestra en la ilustración Fig. D y E.
Los cinturones de sujeción deben quedar ajustados en su punto más ceñido, siempre que resulte cómodo para el usuario.
Los cinturones de sujeción no deben estar retorcidos cuando se los utiliza.
El cinturón de seguridad troncal debe colocarse por encima del hombro y debe cruzar por el hombro y el pecho, tal como se muestra en la ilustración Fig. D y Fig. E.

3. Los puntos de anclaje a la silla son: el lado delantero interior del armazón (justo arriba de la rueda delantera) y el lado posterior del armazón. Las correas están instaladas alrededor de los armazones laterales en la intersección de los tubos vertical y horizontal. (Fig. G-H-I)

4. El símbolo del cinturón de seguridad en el armazón (Fig. F) de la silla de ruedas indica la posición de la correa de sujeción de la silla. Las correas se tensionan después de que las correas delanteras se han fijado para asegurar la silla.

Peso mínimo de usuario:

Cuando el usuario transportado es un niño, de menos de 22 kg de masa, y el vehículo en cuestión lleva menos de ocho (8) personas sentadas, se recomienda realizar una transferencia a un sistema de anclaje infantil (CRS) compatible con la regulación 44 de UNCE.
Este tipo de piezas de anclaje proporciona un sistema de sujeción más eficaz para el ocupante que los sistemas convencionales de sujeción de 3 puntos y algunos sistemas CRS también incluyen soportes posturales para ayudar a mantener la posición del niño cuando está sentado.
En algunos casos, los padres, o los proveedores de cuidados, pueden considerar la opción de que el niño permanezca en su silla de ruedas mientras está en el vehículo de transporte debido a su nivel de comodidad y control postural de los ajustes de la silla de ruedas.
En esos casos le recomendamos que tanto un profesional de la salud u otra persona competente en la materia lleve a cabo una evaluación de riesgos.

Ubicación de los cinturones de seguridad en la silla de ruedas.

1. Ubicación de las etiquetas de puntos de anclajes traseros (Fig. G - H).
2. Ubicación de la correa de fijación delantera (Fig. I) y trasera (Fig. J) y etiqueta del punto de anclaje.
3. Vista lateral de las correas de amarre (Fig. K).

Fig.C

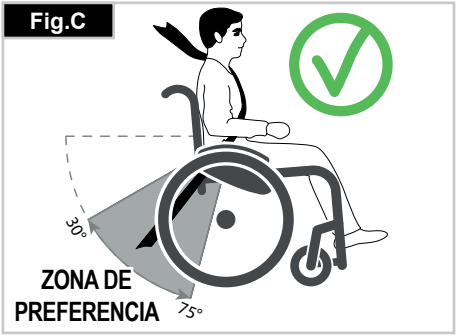

Fig.F

Fig.I

Fig.D

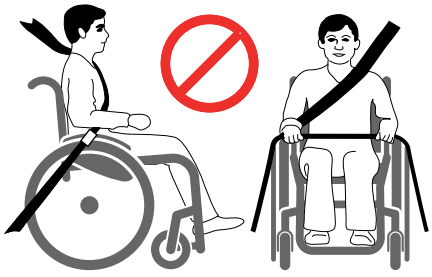

Fig.G

Fig.J

Fig.E

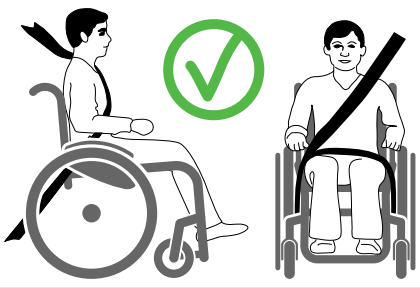

Fig.H

Fig. K

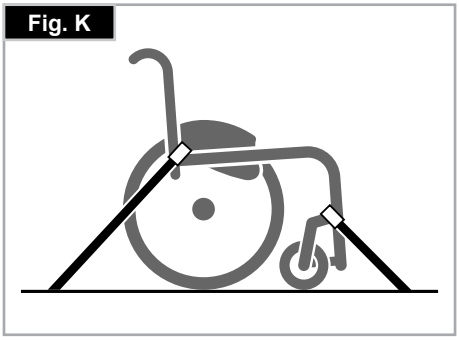

10.0 Placa de Identificación

Placa de Identificación
La placa de identificación del modelo está situada en la parte superior de la cruceta, y también en una etiqueta en el manual del usuario. La placa de identificación indica la designación exacta del modelo, además de otros datos técnicos. Al solicitar repuestos, o en caso de reclamos, indique los siguientes datos:

EJEMPLO

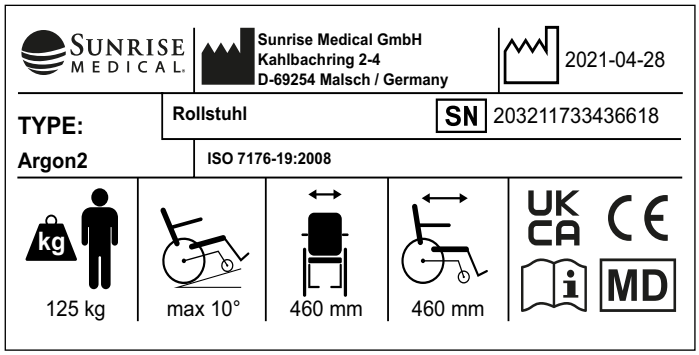

TYPE:	Nombre del producto, número de referencia (SKU)
max X°	La pendiente máxima segura con ruedas antivuelco depende de la configuración de la silla de ruedas, la postura y las capacidades físicas del usuario.
XXX mm	Ancho del asiento
XXX mm	Profundidad del asiento
XXX kg	Carga máxima.
UK CA	Marca UKCA.
CE	Marca CE.
	Consulte las instrucciones de uso
XXXX-XX-XX	Fecha de fabricación.
SN	Número de serie.
MD	Este símbolo significa Dispositivos Médicos.
	Dirección del fabricante.
ISO 7176-19:2008	Crashtested de conformidad con: ISO 7176-19:2008.
	Dirección del importador
UK RP	Persona responsable en el Reino Unido
CH REP	Dirección del representante en Suiza

Debido a nuestra política de continua mejora del diseño de las sillas de ruedas que desarrollamos, las especificaciones de cada producto pueden variar levemente de los ejemplos aquí ilustrados. Todos los datos de peso, dimensiones y rendimiento son aproximados y constituyen una guía solamente. Sunrise Medical cumple con la Regulación de dispositivos médicos (UE) 2017/745.

CE Todas las sillas de ruedas deben utilizarse según lo estipulado en los manuales de instrucciones del fabricante.

Sunrise Medical GmbH
Kahlbachring 2-4
69254 Malsch/Heidelberg
Deutschland
Tel.: +49 (0) 7253/980-0
Fax: +49 (0) 7253/980-222
kundenservice@sunrisemedical.de
www.SunriseMedical.de

11.0 Garantía

Ver el documento “Condiciones Generales de Garantía” que acompaña a este manual de usuario.

También disponible en **www.sunrisemedical.es**, sección “Condiciones Generales de Venta”.

12.0 Datos técnicos

Anchura total: Con ruedas estándar de 25", aros incluidos y 3º de camber: AA + 26 cm
Peso de transporte máximo: Menos de 10 kg
Largo total: 91 cm con PA 48
Altura total: 112 cm con AR 45 cm
Peso en kilos: desde 9,0 kg

Máxima carga: Argon2 = 140 kg.
= 125 kg con ruedas ligeras.
= 100 kg con ruedas Proton.
= 100 kg con eje de handbike.

Alturas de asiento:
Las diferentes posibilidades de armazón, horquilla y ruedas delanteras, como también el tamaño de las ruedas traseras (24, 25") determinan las diferentes alturas del asiento que se pueden lograr.

La silla de ruedas responde a las siguientes normativas:

a) Requisitos y pruebas de resistencia estática, de impacto y fatiga (ISO 7176-8)	Sí •
b) Requisitos y pruebas para sistemas de conducción y control para sillas de ruedas eléctricas (ISO 7176-14)	n. a. •
c) Prueba climática de conformidad con ISO 7176-9	n. a. •
d) Resistencia al fuego de piezas con tapicería de conformidad con ISO 7176-16 (EN 1021-1/2)	Sí •

13.0 Presión

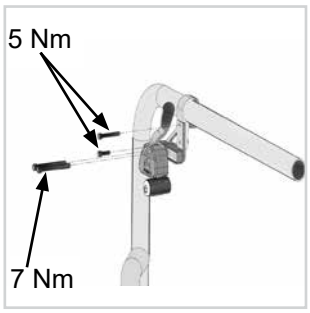

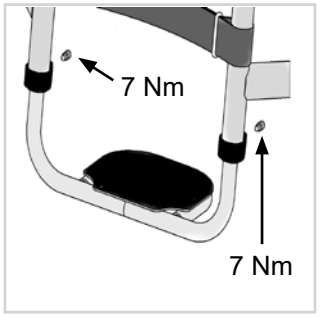

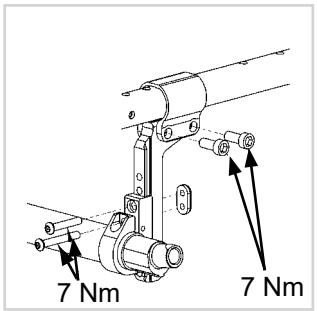

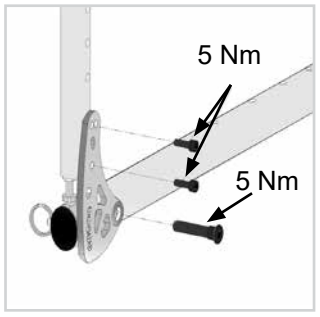

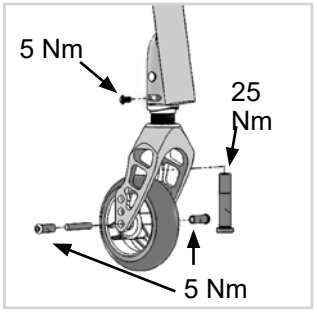

Presión:

NOTA: Siempre que la torsión de ajuste esté especificada, recomendamos utilizar un dispositivo de medición de presión (no incluido) para verificar que ha conseguido la medida correcta.
A menos que se especifique lo contrario, la presión genérica para los tornillos M6 es de 7 Nm.

Índice

Definições **29**
Prefácio **30**
Utilização **31**
Área de aplicação **31**
1.0 Notas gerais sobre segurança e restrições de condução **32**
2.0 Manuseamento **34**
3.0 Transporte da Cadeira **34**
4.0 Opções **34**
Tubos de Apoio 34
Dispositivos de bloqueio das rodas (travões) 35
Ajustamento do eixo da bicicleta 36
Ajustamento do Apoio de Pés 37
Footboard 37
Assento 38
Altura do Assento 38
Rodas Giratórias 38
Alinhamento das Rodas 39
Encosto 39
Proteções Laterais 40
Manípulos de Pressão 41
Tubos Anti-Queda 42
Suporte da Canadiana 43
Rodas de viagem 43
Suporte lateral anteria (Cinto pélvico) 43
5.0 Pneus e Montagem **44**
6.0 Manutenção e Cuidado **44**
7.0 Eliminação / Reciclagem de materiais **45**
8.0 Resolução de problemas **45**
9.0 Transporte **46**
10.0 Placa de Nome **48**
11.0 Garantia **48**
12.0 Dados técnicos **49**
13.0 Força de Torção **49**

NOTA:
A cadeira de rodas representada e descrita neste manual pode não ser exatamente igual à sua. No entanto, todas as instruções são perfeitamente aplicáveis, independentemente dessas pequenas diferenças.
O fabricante reserva-se no direito de modificar, sem aviso prévio, os pesos, dimensões e outros dados indicados neste manual. Todos os valores, medidas e capacidades incluídos neste manual são aproximados e não representam especificações.

Definições

3.1 Definições das palavras usadas neste manual

Palavra	Definição
⚠ **PERIGO!**	Alertar o utilizador para um potencial risco de ferimentos graves ou fatais se o aviso não for respeitado
⚠ **AVISO!**	Alerta o utilizador para um potencial risco da sua integridade física se a sugestão não for respeitada
⚠ **CUIDADO!**	Alertar o utilizador para os danos potenciais para o equipamento se o aviso não for respeitado
NOTA:	Sugestão geral ou melhor prática
	Referência a documentação adicional

NOTA:
Tome note da morada e telefone do serviço de assistência local no quadro incluído a seguir.
Em caso de avaria, entre em contacto com o mesmo e tente dar todos os detalhes pertinentes para poder receber uma ajuda rápida.

Assinatura e carimbo do agente:

Prefácio

Caro Cliente,

Estamos contentes por ter decidido comprar um produto de elevada qualidade da SUNRISE MEDICAL.
Este Manual do Utilizador contém várias sugestões e ideias para que a sua cadeira de rodas seja um parceiro de confiança e fiável na sua vida.

Para a Sunrise Medical, é muito importante ter uma boa relação com os nossos clientes. Assim, gostaríamos de o manter atualizado quanto às nossas criações atuais e mais recentes. Manter a proximidade com os nossos clientes significa: serviço mais rápido, com o mínimo de burocracia, colaborando com os clientes. Quando necessitar de peças de substituição ou acessórios, ou se tiver qualquer dúvida quanto a cadeira de rodas – estamos cá para o ajudar.

Queremos que fique satisfeito com os nossos produtos e serviços. Na Sunrise Medical trabalhamos constantemente para desenvolver ainda mais os nossos produtos. Por esta razão, podem ocorrer alterações nas nossas linhas de produtos no que diz respeito à forma, tecnologia e acessórios. Por conseguinte, não podem ser feitas reclamações com base nos dados e imagens contidas neste manual técnico.

A vida útil prevista do produto é 5 anos.

O sistema de gestão da SUNRISE MEDICAL está certificado segundo EN ISO 13485 e ISO 14001.

CE **Como fabricante, a SUNRISE MEDICAL declara que este produto está em conformidade com o Regulamento de Dispositivos Médicos (2017/745).**

NOTA:
Conselhos gerais para o utilizador.
O não cumprimento destas instruções pode causar o risco de lesões físicas, de danos neste produto ou criar um risco para o ambiente!

Notificação para o utilizador e/ou paciente: Qualquer acidente grave ocorrido relacionado com o equipamento deve ser comunicado ao fabricante e às autoridades competentes do estado membro no qual o utilizador e/ou paciente reside.

Adaptações especiais B4Me
A Sunrise Medical recomenda fortemente que, a fim de garantir que seu produto B4Me opere e funcione conforme pretendido pelo fabricante; todas as informações do usuário fornecidas com seu produto B4Me são lidas e compreendidas antes de o produto ser usado pela primeira vez.

A Sunrise Medical também recomenda que as informações do utilizador não sejam descartadas após sua leitura, mas sejam mantidas em segurança para referência futura.

Combinações do dispositivo médico
Poderá ser possível combinar este dispositivo médico com um ou mais do que um outro dispositivo médico ou outro produto. As informações sobre as combinações possíveis podem ser consultadas na www.SunriseMedical.pt. Todas as combinações apresentadas foram validadas de acordo com os Requisitos Gerais de Segurança e Desempenho, Anexo I no. 14.1 do Regulamento de Dispositivos Médicos 2017/745.

As orientações relativas às combinações, como montagem, podem ser consultadas em www.SunriseMedical.pt.

Contacte o nosso fornecedor local e autorizado SUNRISE MEDICAL se tiver questões sobre a utilização, manutenção ou segurança da sua cadeira de rodas.

No caso de não existir fornecedor autorizado na sua área ou se tiver quaisquer questões, pode contactar a Sunrise Medical por escrito ou por telefone.

IMPORTANTE:
NÃO USE A SUA CADEIRA DE RODAS ANTES DE TER LIDO E COMPREENDIDO O MANUAL.

Sunrise Medical S.L.
Polígono Bakiola, 41
48498 Arrankudiaga – Vizcaya
España
Tel.: +34 (0) 902 14 24 34
Fax: +34 (0) 94 648 15 75
www.SunriseMedical.es

Utilização

As cadeiras de rodas são exclusivamente para um utilizador incapaz de andar ou com mobilidade limitada, para seu uso pessoal em interiores e exteriores.

O limite máximo de peso (inclui o utilizador e o peso de acessórios instalados na cadeira de rodas) está assinalado na etiqueta com o número de série,fixada na barra do eixo sob o assento.

A garantia aplica-se apenas se o produto for usado nas condições especificadas e para os objectivos a que se destina.
A vida útil prevista do produto é 5 anos.
Por favor, NÃO use ou instale componentes de terceiros na cadeira de rodas exceto quando oficialmente autorizado pela Sunrise Medical.

Área de aplicação

Indicações
A variedade de acessórios assim como o desenho modular significam que pode ser usada por pessoas que não podem andar ou com mobilidade limitada por causa de:
- Paralisia
- Perda de membros (amputação da perna)
- Deformação dos membros
- Contratura das articulações/lesões nas articulações
- Doenças como insuficiências cardíacas e deficiências circulatórias, problemas de equilíbrio, caquexia, padrões de doenças neurológicas, distrofia muscular, hemiplegia, assim como pessoas idosas que ainda têm força na parte superior do corpo.

Contra-indicações
A cadeira de rodas não deverá ser utilizada sem a presença de um assistência em caso de:
- Problemas de perceção
- Desequilíbrio
- Perda de ambos os braços, se não acompanhado por um cuidador
- Contraturas nas articulações ou lesões nas articulações em ambos os braços
- Problemas em manter a postura sentada

Quando considerar uma provisão, tenha em conta o tamanho e peso do corpo, a constituição física e psicológica, a idade da pessoa, condições de vida e ambiente.

NOTA:
Lembre-se que para conduzir uma cadeira de rodas é necessário ter as competências cognitivas, físicas e visuais adequadas. O utilizador deve poder conseguir avaliar os efeitos das suas ações durante a operação da cadeira de rodas e, se necessário, corrigi-los. A Sunrise Medical não pode avaliar estas capacidades e a utilização segura dos componentes adicionais instalados como fabricante. Não podemos ser responsabilizados por quaisquer danos resultantes.

Consulte as instruções da cadeira de rodas e dos componentes adicionais instalados. Instrua o utilizador quanto à utilização segura da cadeira de rodas e dos componentes adicionais instalados. Informe os utilizadores sobre aos avisos especiais que devem ser lidos, compreendidos e respeitados.

1.0 Notas gerais sobre segurança e restrições de condução

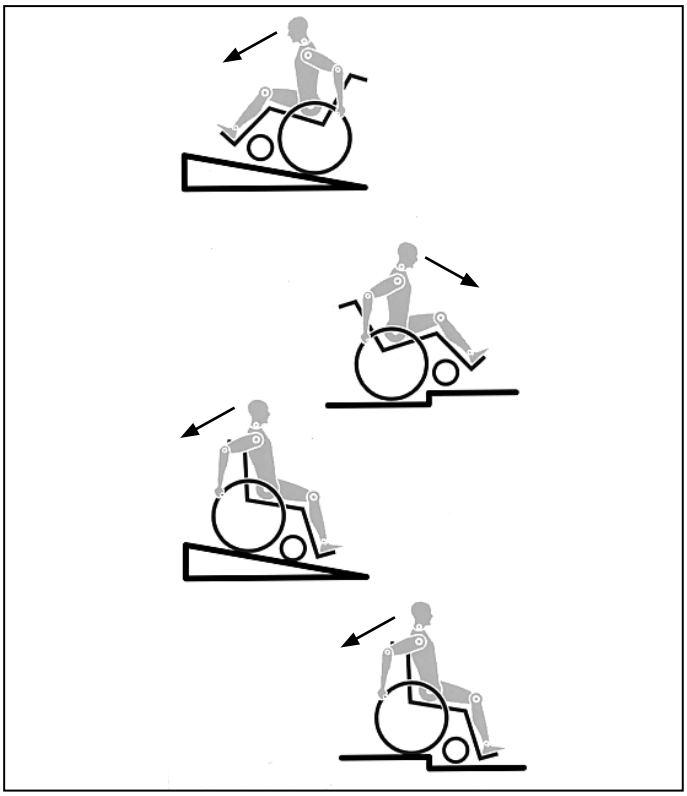

A engenharia e construção desta cadeira de rodas foi concebida para oferecer o máximo de segurança As normas de segurança internacionais actualmente em vigor foram cumpridas ou excedidas. No entanto, existe o risco de perigo se os utilizadores manusearem incorretamente a cadeira de rodas. Para sua própria segurança, deve respeitar completamente as seguintes regras.
A adaptação ou ajustamento não profissional ou errado pode aumentar o risco de acidentes. Como utilizador da cadeira de rodas, faz também parte do tráfego diário nas ruas e passeios, como tudo o resto. Gostaríamos de lhe chamar a atenção que, deste modo, está também sujeito a qualquer regra do Código de Estrada.
Tenha cuidado durante a sua primeira viagem na cadeira de rodas. Familiarize-se com a sua Cadeira de Rodas. Antes de cada utilização, deve inspecionar o seguinte:

• Eixos de extração rápida nas rodas traseiras
• Velcro dos assentos e encostos
• Pneus, pressão dos pneus e dispositivos de bloqueio das rodas.

Antes de alterar qualquer um dos ajustamentos desta cadeira de rodas, é importante ler a seção correspondente do Manual de Utilizador.
É possível que a cadeira caia se passar por cima de buracos ou conduzir em solo desnivelado, especialmente quando subir ou descer solo inclinado. Quando subir um degrau ou uma inclinação de frente, deve inclinar o corpo para a frente.

⚠PERIGO!

- NUNCA exceda a carga máxima de 140 kg (100 kg com eixo do guiador de bicicleta) para o condutor mais quaisquer objetos transportados na cadeira. Se exceder a carga máxima, pode danificar a cadeira ou pode cair ou capotar, perder controlo ou causar ferimentos graves no utilizador e noutras pessoas.
- Quando estiver escuro, vista roupas de cores claras ou roupas com refletores, para ser mais facilmente visível. Verifique se os refletores no lado e na traseira da cadeira de rodas são claramente visíveis. Recomendamos também que instale uma luz activa.
- Para evitar quedas e situações perigosas, pratique primeiro a condução da sua nova cadeira de rodas em solo nivelado e com boa visibilidade.
- Quando se sentar ou sair da cadeira de rodas, não se apoie nos apoios de pés. Deve dobrá-los para cima antes e movê-los para o exterior tanto quanto possível. Posicione-se sempre tão próximo quanto possível da posição onde se pretende sentar.
- Utilize apenas a sua cadeira de rodas corretamente. Por exemplo, evitar transpor obstáculos sem travar (degraus, lancis) ou descer desnivelamentos de solo.
- Os dispositivos de bloqueio das rodas não se destinam a travar a cadeira de rodas. Existem apenas para garantir que a sua cadeira de rodas não se move por acidente. Quando parar em solo desnivelado, deve usar sempre os dispositivos de bloqueio das rodas para evitar que a cadeira se mova. Active sempre ambos os dispositivos. Caso contrário, a sua cadeira de rodas pode inclinar-se.
- Explore os efeitos da mudança do centro de gravidade no comportamento da cadeira de rodas, por exemplo, em inclinações, declives, todos os desnivelamentos ou quando transpor obstáculos. Faça-o com a assistência de alguém.
- Em condições extremas (p.ex. com as rodas traseiras na posição mais dianteira) e com uma postura menos perfeita, a cadeira de rodas pode tombar mesmo numa superfície plana.
- Incline o seu tronco para a frente quando subir declives e degraus.
- Incline o seu tronco ainda mais para trás quando descer declives e degraus. Nunca tente subir e descer um declive na diagonal.
- Evite utilizar um elevador que pode causar ferimentos graves em caso de queda.
- Não conduza a cadeira de rodas em inclinações > 10°. O declive seguro dinâmico depende da configuração da cadeira, das capacidades do utilizador e do estilo de condução. Uma vez que as capacidades do utilizador e estilo de condução não podem ser pré-determinados então o desnivelamento máximo seguro não pode ser pré-determinado. Assim, deve ser determinado pelo utilizador com a ajuda de um assistente para evitar cair. Aconselhamos vivamente a instalação de dispositivos anti-queda.
- É possível que a cadeira caia se passar por cima de buracos ou conduzir em solo desnivelado, especialmente quando subir ou descer solo inclinado.
- Não conduza a cadeira de rodas em solo lamacento e com gelo. Não utilize a sua cadeira de rodas onde os pedestres não podem circular.
- Para evitar ferimentos nas mãos, não coloque as mãos nos raios ou entre a roda traseira e o dispositivo de bloqueio das rodas quando conduzir a cadeira de rodas.
- Em especial, quando usar aros de rodas leves, os dedos podem facilmente aquecer quando travar a altas velocidades ou em inclinações longas.

- Só deve tentar subir escadas com a ajuda de um assistente. Existe equipamento para o auxiliar, p.ex. subir rampas ou utilizar elevadores. Utilize-o. Se não existir equipamento para uma determinada função, então a cadeira de rodas deve ser inclinada e empurrada e nunca transportada em degraus (2 assistentes). No caso de utilizadores com mais de 100 kg de peso, aconselhamos vivamente a não utilizar a manobra de escadas!
- Regra geral, deve instalar previamente os tubos anti-queda, para não tocarem nos degraus, porque de outro modo poderá sofrer uma queda grave. Depois, os tubos anti-queda devem ser colocados na posição correta.
- Certifique-se que o assistente só segura na cadeira de rodas utilizando as peças instaladas firmemente (p.ex. evitando os apoios de pés ou proteções laterais).
- Quando utilizar uma rampa de suspensão, certifique-se que os tubos anti-queda instalados estão posicionados fora da área de perigo.
- Imobilize a cadeira de rodas em solo irregular ou quando a transportar (p.ex. num carro) usando os travões.
- Se, e sempre que possível, durante uma viagem num veículo equipado para transportar pessoas com deficiências motoras, os ocupantes do veículo devem usar os assentos do veículo e o sistema de segurança apropriado. Esta é a única maneira de garantir que os ocupantes recebem a proteção máxima em caso de acidente. Quando utilizar os elementos fornecidos pela SUNRISE MEDICAL e utilizar um sistema de segurança personalizado, as cadeiras de rodas mais leves podem ser utilizadas como assento durante o transporte num veículo preparado para o efeito. (Consulte o capítulo sobre "Transporte").
- Dependendo do diâmetro e configuração das rodas giratórias assim como da configuração do centro de gravidade da cadeira de rodas, as rodas giratórias podem começar a vibrar em velocidades mais elevadas. Isto pode causar o bloqueio da rodas giratórias e a cadeira de rodas pode tombar. Assim, certifique-se que as rodas giratórias estão ajustadas corretamente (consulte o capítulo "Rodas giratórias"). Em particular, não conduza sem travões em inclinações, mova-se a uma velocidade reduzida. Aconselhamos os utilizadores mais inexperientes a utilizarem tubos anti-queda.
- Os tubos anti-queda devem evitar a queda da cadeira para trás por acidente. Em circunstância alguma devem ser utilizados em vez das rodas normais e devem ser utilizados para transportar uma pessoa numa cadeira de rodas com as rodas traseiras removidas.
- Quando pegar em objectos (à frente da, ao lado da ou por detrás da cadeira de rodas) certifique-se que não se inclina demasiado para longe da cadeira de rodas, porque se alterar o centro de gravidade existe o risco de cair ou capotar. Se pendurar pesos adicionais (mochilas ou outros objectos semelhantes) nas barras da sua cadeira de rodas pode afectar a estabilidade traseira, especialmente quando utilizada em combinação com encostos reclináveis. Deste modo, a cadeira pode inclinar-se para trás causando ferimentos.
- Para amputados ao nível das coxas, os tubos anti-queda devem ser utilizados.
- Antes de conduzir, verifique se a pressão dos pneus está correta. Para as rodas traseiras, deve ser, pelo menos, 3,5 bares (350 kPa). A pressão máx. é indicada no pneu. Os travões com manípulo de joelho apenas funcionam se a pressão dos pneus for suficiente e se foi efectuada a configuração correta (ver Capítulo sobre "Travões").
- Se o assento ou a correia traseira ficarem danificados, deve substituí-los imediatamente.
- Cuidado com o fogo, especialmente cigarros acesos. As correias do assento e traseiras podem incendiar-se.
- Se a cadeira de rodas ficar exposta à luz do sol durante um longo período de tempo, partes da mesma (p.ex. estrutura, apoios de pernas, travões e proteção lateral) podem aquecer muito (>41°C).
- Certifique-se sempre que os eixos de extração rápida nas rodas traseiras estão configurados corretamente e bloqueados. Se não premir o botão no eixo de extração rápida, não pode remover a roda traseira.

⚠PRECAUÇÃO!

- O efeito do travão com manípulo de joelho assim como as características gerais de condução dependem da pressão dos pneus. A cadeira de rodas é significativamente mais leve e mais fácil de manobrar quando as rodas traseiras estiverem cheias e a pressão de ambas as rodas for igual.
- Verifique se os seus pneus têm piso suficiente! Tenha em conta que fica sujeito a toda e qualquer regra de trânsito quando conduzir no trânsito normal.
- Tenha sempre cuidado com os seus dedos quando utilizar ou ajustar a cadeira de rodas!
- As definições da cadeira de rodas só devem ser configuradas por pessoas competentes.

⚠PRECAUÇÃO!

Perigo De Asfixia – Este acessório de mobilidade contém peças pequenas que, em determinadas circunstâncias, podem representar perigo de asfixia para crianças pequenas.

Os produtos apresentados e descritos neste manual podem não ser exatamente iguais em todos os detalhes ao seu próprio modelo. No entanto, todas as instruções que se indicam, são perfeitamente aplicáveis, independentemente dessas pequenas diferenças.

O fabricante reserva-se no direito de modificar, sem aviso prévio, os pesos, dimensões e outros dados indicados neste manual. Todos os valores, medidas e capacidades incluídos neste manual são aproximados e não representam especificações.

Aqui, na SUNRISE MEDICAL, recebemos o Certificado ISO 13485, que confirma a qualidade dos nossos produtos em todas as fases desde a pesquisa e desenvolvimento até ao fabrico. Este produto é compatível com as normas definidas nas directivas da UE. O equipamento e acessórios opcionais são disponibilizados sem custos extra.

2.0 Manuseamento

Sentar-se na cadeira de rodas sem assistência
- Encoste a cadeira de rodas a uma parede ou peça de mobília sólida;
- Acione os travões;
- O utilizador pode descer sem assistência na cadeira de rodas;
- Depois, posicione os pés na parte dianteira das correias do calcanhar (Fig. 2.0).

Sair da cadeira de rodas sem assistência
- Acione os travões;
- Com uma mão na roda ou proteção lateral, a pessoa deve inclinar-se ligeiramente para a frente, para transferir o peso do corpo para a parte dianteira do assento e depois coloque-se em posição vertical com ambos os pés firmemente plantados no chão e um pé atrás do outro (Fig. 2.1).

Fig. 2.0

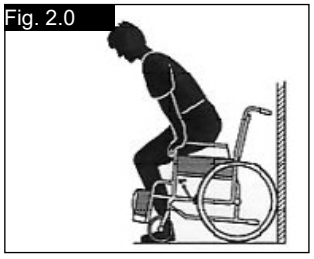

Fig. 2.1

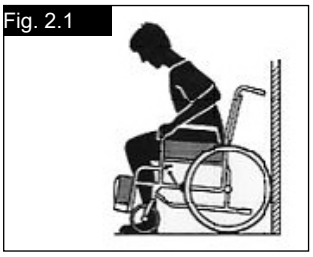

Eixos de extração rápida nas rodas traseiras
As rodas traseiras estão equipadas com eixos de extração rápida.
As rodas podem, assim, ser instaladas ou removidas sem usar ferramentas.
Para remover uma roda, basta premir o botão de extração rápida no eixo (1) e puxá-lo para fora (Fig. 2.2).

Fig. 2.2

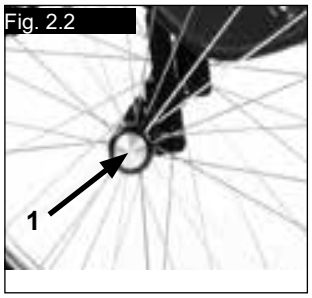

⚠CUIDADO!

Mantenha premindo o botão de extração rápida no eixo quando inserir o eixo na armação para montar as rodas traseiras. Liberte o botão para fixar a roda na sua posição. O botão de extração rápida deverá encaixar na sua posição original.

3.0 Transporte da Cadeira

Transporte da Cadeira
A remoção das rodas traseiras mantém a cadeira tão compata quanto possível. O encosto pode ser retraído para baixo, puxando o cabo (1) (ver figura 3) no encosto (Fig. 3.0 - 3.1).

Fig. 3.0

Fig. 3.1

⚠CUIDADO!

Quando dobrar o encosto para baixo, tenha cuidado para não entalar os dedos.

4.0 Opções

Tubos de Apoio

Tubos de Apoio
Os tubos de apoio são usados pelos assistentes para empurrar uma cadeira de rodas sobre um obstáculo. Basta empurrar o tubo com o pé para empurrar a cadeira de rodas, por exemplo, sobre um lancil ou degrau (Fig. 4.0).

⚠AVISO!

A Sunrise Medical recomenda vivamente a utilização de um tubo de apoio em qualquer modelo onde se recorra principalmente à ajuda de um assistente. As barras traseiras podem ficar danificadas se as usar constantemente sem um tubo de apoio, como suporte para inclinar a cadeira de rodas.

Fig. 4.0

Dispositivos de bloqueio das rodas (travões)

Fig. 4.1

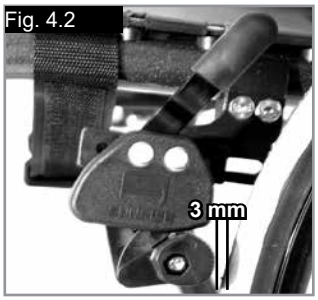

Fig. 4.2

⚠CUIDADO!

A capacidade de travagem podem ser afectada por:

- Instalação incorreta do conjunto dos travões.
- Ajustamento incorreto do conjunto dos travões.
- Pressão incorreta dos pneus.
- Pisos desgastados dos pneus
- Pneus húmidos

Dispositivos de bloqueio das rodas
A sua cadeira de rodas está equipada com dois dispositivos de bloqueio de rodas. São aplicados diretamente sobre os pneus. Para activar os dispositivos, empurre ambos os manípulos de bloqueio contra as peças de travagem. Para desbloquear a roda, puxe os manípulos para trás para a sua posição original.

Os dispositivos de bloqueio das rodas não foram concebidos para serem usados como travões de uma cadeira em movimento. Assim, os dispositivos de bloqueio das rodas nunca devem ser usados para travar uma cadeira de rodas em movimento. Use sempre os aros das rodas para travar. Certifique-se que o intervalo entre os pneus e dispositivos de bloqueio das rodas respeita as especificações apresentadas. Para reajustar, desaperte o parafuso e ajuste o intervalo apropriado. Depois, aperte de novo os parafusos
(Fig. 4.1 e 4.2).

⚠CUIDADO!

Após cada ajustamento das rodas traseiras, inspecione o intervalo dos dispositivos de bloqueio das rodas e reajuste se necessário.

Extensão do manípulo do travão
O manípulo mais longo ajuda a minimizar o esforço necessário para aplicar os dispositivos de bloqueio das rodas.
A extensão do manípulo do travão está aparafusada aos travões. Ao levantá-la, pode encostá-la para trás (Fig. 4.3).

⚠CUIDADO!

Se montar o dispositivo de bloqueio das rodas demasiado próximo da roda, será necessário um maior esforço para o activar. Isso pode causar com que a extensão da alavanca do travão parta!

Se inclinar-se sobre o manípulo de extensão do dispositivo de bloqueio das rodas durante a transferência, poderá parti-lo! Água salpicada pelos pneus poderá causar o funcionamento incorreto do dispositivo de bloqueio das rodas.

⚠CUIDADO!

A montagem incorreta do bloqueio da roda exige um maior esforço de operação.
Isto pode partir o manípulo de extensão do dispositivo de bloqueio das rodas.

Travões compactos
Os travões compactos ficam por debaixo da correia do assento e são acionados puxando os travões para trás, na direção do pneu. Para que os travões funcionem corretamente, deve puxar até atingir as peças de arresto (Fig. 4.4).

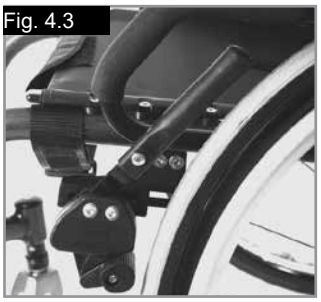
Fig. 4.3

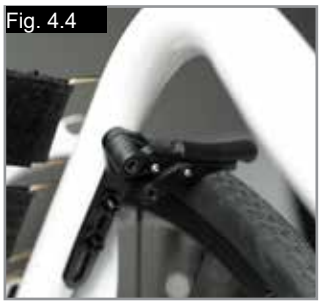
Fig. 4.4

Dispositivo de bloqueio da roda
O dispositivo de bloqueio da roda está sob a correia do assento e é acionado puxando a alavanca do travão, que se encontra no lado esquerdo ou direito, na traseira, na direção da roda. Para que os travões funcionem corretamente, deve puxar até atingir as peças de arresto (Fig. 4.5)

Ajustamento
Para ajustar o travão, desaperte os parafusos (1) e instale o dispositivo de bloqueio da roda num ponto onde funcione corretamente (Fig. 4.6).

⚠CUIDADO!

A instalação incorreta do dispositivo de bloqueio pode causar ferimentos graves no utilizador e outras pessoas.

Fig. 4.5

Fig. 4.6

Ajustamento do eixo da bicicleta

Eixo da bicicleta

É necessário ajustar o eixo da hand-bike para ajustar o centro de gravidade para a traseira. Isto permite utilizar um acessório da hand-bike com segurança, (Fig. 4.7).

⚠PERIGO!

A utilização de uma bicicleta sem um eixo torna a cadeira de rodas instável e pode causar ferimentos graves no utilizador e outras pessoas.

Fig. 4.7

Ajustamento do Apoio de Pés

Ajustar o Apoio dos Pés

⚠**AVISO!**

- **Assistente: Não se apoie com os pés no apoio de pés! Mesmo que o utilizador esteja sentado na cadeira, existe o risco de queda e ferimento.**
- **Utilizador: Durante a transferência, não se apoie com os pés no apoio de pés. Existe o risco de queda e ferimento.**

Se remover o parafuso (1) pode ajustar o apoio de pés para corresponder ao comprimento da parte inferior da sua perna e fixar de novo o apoio de pés. O ângulo do apoio de pés pode ser ajustado individualmente desapertando os parafusos (2). A proteção lateral (3) do apoio de pés impede que os pés escorreguem acidentalmente. Certifique-se que em qualquer ajustamento, os parafusos são apertados corretamente (consulte a página de forças de torção) (Fig. 4.8 - 4.9)

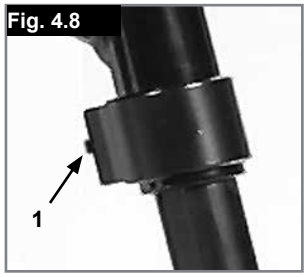

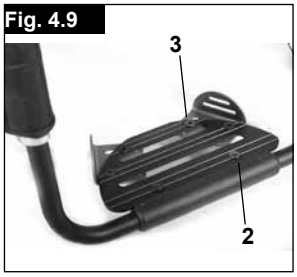

Footboard

Apoio de pés - Alumínio

Existem várias plataformas de pés disponíveis.
Estes podem ser dobrados para cima para facilitar a entrada/saída da cadeira (Fig. 4.11).

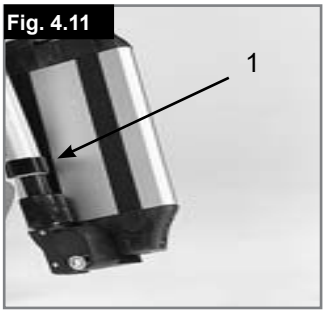

Plataforma para os pés com ângulo ajustável
A plataforma para os pés pode ser levantada para que o utilizador se levante ou sente com mais facilidade na cadeira, (Fig. 4.12 - 4.14).
Isto pode ser ajustado para alterar o ângulo em relação ao chão.
Aperte o parafuso (1) no exterior. Soltando os ganchos (2), pode ajustar a plataforma de pés para três posições para a frente e para trás. Ajustando o parafuso de fixação (3), pode alterar a posição horizontal da plataforma de pés. Para tal, a plataforma de pés deve ser dobrada para cima. Certifique-se que em qualquer ajustamento, os parafusos são apertados corretamente (consulte a página de forças de torção). Certifique-se que mantém a distância mínima em relação ao chão (2.5 cm) (Fig. 4.15).

Apoio de Pés - Plástico

Apoios para pés
Os apoios para pés podem ser dobrados para cima para facilitar a entrada/saída da cadeira.

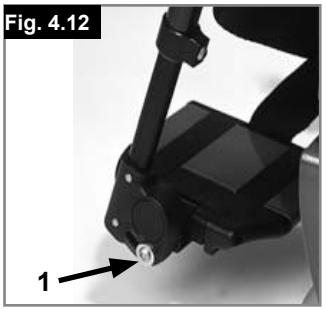

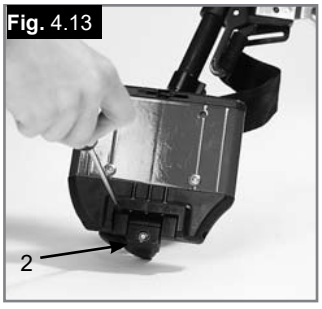

Assento

Correia do Assento

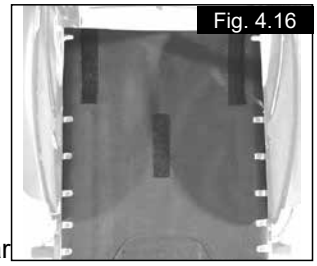
Fig. 4.16

Remova os parafusos no lado esquerdo da correia. Ajuste o material de VELCRO® para aumentar a tensão da correia do assento. Aperte de novo os parafusos.

Se tiver dificuldade em encaixar os parafusos, tente localizar os orifícios com um objecto afiado. Verifique também se a base de plástico está na posição correta antes de apertar de novo os parafusos (Fig. 4.16).

Altura do Assento

Ajuste da altura do assento (Fig. 4.17)

Para ajustar a altura do assento traseiro, solte e remova os 4
parafusos (1) (2 de cada lado), que
fixam o gancho (2) Ajuste os dois ganchos para a altura pretendida e volte a instalar os 4 parafusos. Antes de
apertar os parafusos, siga as instruções para ajustar a convergência/abertura para zero (Veja a Fig. 4.19 - 4.20).
Aperte os parafusos com uma força de 7 Nm.

NOTA: Poderá ser necessário ajustar o ângulo da roda giratória quando ajustar a altura traseira do assento.

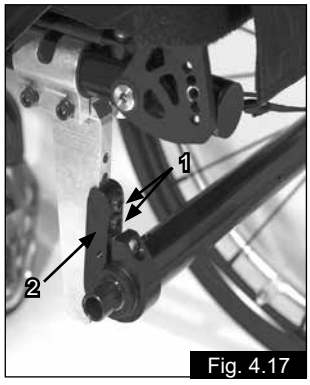

Fig. 4.17

Rodas Giratórias

Roda giratória, Adaptador da roda giratória, Forqueta da roda giratória

De vez em quando, a cadeira de rodas pode "fugir" ligeiramente para a direita ou esquerda ou as rodas giratórias podem vibrar. As razões podem ser as seguintes:
- O movimento frontal ou inverso da roda não foi ajustado corretamente.
- O ângulo da roda giratória não foi ajustado corretamente.
- A pressão do ar da roda giratória e/ou roda traseira é incorreta; as rodas não viram suavemente.

O ajustamento óptimo das rodas giratórias é necessário para a cadeira de rodas se mover em linha reta.
As rodas giratórias devem ser sempre ajustadas por um fornecedor autorizado. As placas das rodas giratórias devem ser reajustadas e os dispositivos de bloqueio das rodas devem ser inspecionados sempre que a posição da roda traseira for alterada.

Ajustar a roda giratória

Para garantir o ajuste paralelo das forquetas, basta contar os dentes visíveis em ambos os lados. Depois de ajustar a forqueta da roda giratória, os dentes garantem uma posição segura, permitindo ajustar até 16° em incrementos de 2°. Use o lado plano na parte dianteira da forqueta da roda giratória para verificar a posição de ângulo reto em relação ao chão (Fig. 4.19).
O design patenteado permite virar a forqueta da roda giratória, para que o possa ajustar em ângulos rectos em relação ao chão quando alterar o ângulo do assento.

Ajuste da estabilidade direcional

Desaparafuse os parafusos Allen (1) na parte inferior da forqueta. Então, pode abrir o parafuso (2). Agora pode rodar a ranhura preta (3) para a esquerda ou direita.
Esquerda – a cadeira puxa para a esquerda
Direita – a cadeira puxa para a direita
Depois, aperte de novo o parafuso (2). Aplique um ângulo de 90° da forqueta até ao chão.
Agora, aperte de novo o parafuso (1). (Fig. 4.20).

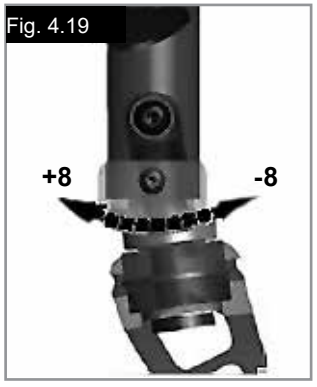

Fig. 4.19

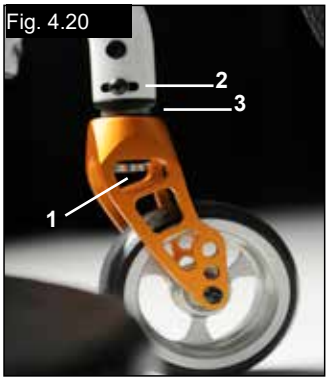

Fig. 4.20

Alinhamento das Rodas

Ajustar alinhamento das rodas

Importante: Para obter o melhor movimento possível, deve ajustar as rodas traseiras para a posição ótima, o que significa ajustar corretamente o alinhamento das rodas.
Para tal, meça a distância entre ambas as rodas frontal e traseira para se certificar que estão paralelas entre si.
A diferença entre ambas as medições não deve ser superior a 5 mm.
Para ajustar as rodas para que fiquem paralelas, desaperte os parafusos e rode a manga do eixo de acordo. Certifique-se que em qualquer ajustamento, os parafusos são apertados corretamente (consulte a página de forças de torção).

Fig. 4.21

Fig. 4.22

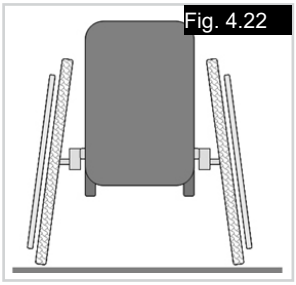

Fig. 4.23

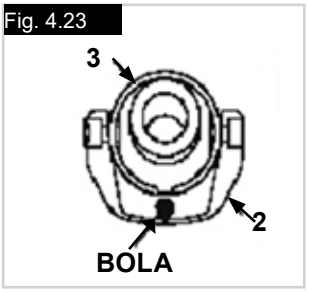

Fig. 4.24

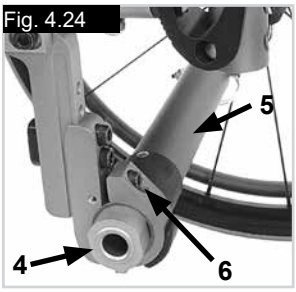

Ajustamento de controlo Argon2
Ajustar a convergência/abertura para zero

NOTA: Numa cadeira de rodas com cilindros de curvatura de 0°, não é possível ajustar a convergência ou abertura. Este ajustamento é necessária apenas em cilindros de curvatura de 3°, 6° e 9°.
A expressão “convergir ou abrir“ define o alinhamento das rodas traseiras da cadeira em relação ao chão. Isto determina a qualidade do movimento da cadeira. Ocorre resistência normal ou resistência de movimento quando a convergência for ajustada para zero.

Para ajustar a convergência/abertura para zero:
Desaperte os parafusos Allen (1) (um de cada lado), que fixam o gancho do tubo angular. Inspecione a bola no plano horizontal (2) e vire o tubo angular (3) até a bola ficar no centro. A convergência agora é zero.
Antes de apertar os parafusos (1), verifique se o tubo curvo está centrado da esquerda para a direita. A distância deve ser a mesma em ambos os lados ou não deverá existir distância alguma. Aperte os parafusos com uma força de 7 Nm. (Fig. 4.21 - 4.23).

Ajustamento da largura da base da roda:
Define-se a base da roda traseira como a distância entre a parte superior das rodas traseiras e os tubos do encosto e representa-se pela definição da fábrica (1,25 cm). Deve ajustar caso seja necessário criar uma maior distância entre os pneus e o apoio de braço opcional de altura ajustável (Fig. 4.24).

NOTA: Quando ajustar a base da roda traseira, ajuste primeiro uma roda e depois a outra. Se ambos os lados forem ajustados simultaneamente, o ajustamento da convergência/abertura é alterado. Para ajustar a base da roda traseira, as peças da curvatura (4) movem-se telescopicamente para dentro ou para fora do tubo curvo (5) e são fixadas quando atingirem a extremidade. Desaperte o parafuso (6) (o mais próximo do tubo curvo) no lado esquerdo da cadeira. Mova o eixo de extração rápida para dentro ou para fora para atingir a base da roda pretendida. Aperte os parafusos com uma força de 7 Nm. Repita este processo no lado direito da cadeira e ajuste a distância para que seja igual ao lado esquerdo.

Encosto

Encosto de ângulo ajustável
O ângulo do encosto é ajustado alterando a posição do pino na estrura do encosto. O pino (1) deve ser completamente encaixado no padrão de orifício em ambos os lados, o que permite um ajustamento de ângulo de 8.5°.
Encaixe os pinos de plástico vermelhos nos orifícios não usados. Para obter um incremento de ângulo mais pequeno (3.5°), abra o parafuso da chave allen (2) e insira de novo o parafuso no segundo orifício. Por favor, aplique a força de aperto relevante (ver matriz) para apertar o parafuso (2).
Isto permite-lhe ajustar em 12° o ângulo traseiro.
Depois, mova o pino (1) na direção oposta do orifício seguinte, o que permite uma alteração de 12° - 8°= 3,5°. (Fig. 4.25)

Para reduzir a folga do encosto, a porca (1) pode ser libertada, depois pode definir a posição óptima usando o parafuso de fixação (2). Depois, aperte de novo a porca(1). (Fig. 4.26).

⚠CUIDADO!

Deve apertar de novo os parafusos. Caso contrário, perderá o ajustamento do ângulo.

Encosto rebatível
Liberte o encosto puxando o cabo. Simultaneamente, empurrando o encosto para a frente para o dobrar para baixo. Para recolocar o encosto na posição original, deve puxá-lo para trás tanto quanto possível até ficar em ambos os lados.

⚠CUIDADO!

Quando dobrar o encosto para baixo, tenha cuidado para não entalar os dedos.

Fig. 4.25

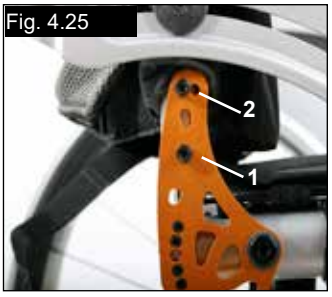

Fig. 4.26

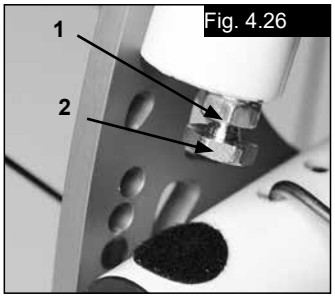

Correia traseira ajustável
A correia traseira ajustável pode ser ajustada usando as várias correias.
Pode aceder ao estofo da correia traseira a partir do interior através de uma abertura e pode ser ajustado em função dos gostos individuais, (Fig. 4.27).

Encosto de altura ajustável
A altura traseira pode ser ajustada para várias alturas, em incrementos de 2,5 cm. Os limites de ajustamento são 25-30 cm, 30- 35 cm, 35- 40 cm e 40- 45 cm. Desaperte o parafuso (1+2) e ajuste o encosto para a altura pretendida. Aperte de novo os parafusos (veja a página sobre a força de torção). (Fig. 4.28).

Acessório do recetor do apoio de braço
(Fig. 4.29 - 4.32).

Ajustamento do Encaixe do Recetor de Apoio de Braço
Para apertar ou desapertar o encaixe da base exterior do braço no recetor:
1. Desaperte os quatro parafusos de ajustamento do recetor (9) nos lados do recetor.
2. Com o apoio de braço no recetor (7), aperte o recetor para obter o encaixe pretendido.
3. Aperte os quatro parafusos (9). (144 in-lbs, 16,3 Nm)

Ajustamento da posição
1. Desaperte os quatro parafusos de gancho (10) até o gancho ficar solto.
2. Deslize o recetor do apoio de braço para a posição pretendida.
3. Aperte

Fig. 4.27

Fig. 4.28

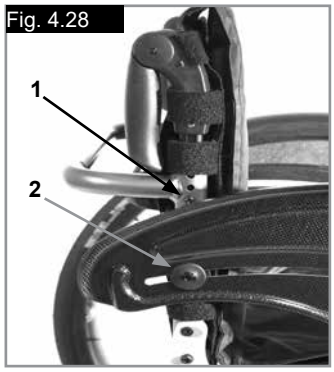

Fig. 4.29 - 4.30 Legendas das peças

1. Base exterior do braço
2. Alavanca de Desbloqueio de Altura
3. Alavanca de desbloqueio
4. Almofada de apoio para braços
5. Barra de transferência
6. Painel lateral
7. Receptor
8. Gancho
9. Parafusos de ajustamento do recetor
10. Parafusos de gancho

Proteções Laterais

Apoio de braços de altura ajustável de base única
(Fig. 4.29 - 4.32).

1. **Instalação**
a. Deslize a base exterior do braço para o recetor montado na estrutura da cadeira de rodas.
b. O apoio de braços fixa-se automaticamente na posição.

2. **Ajustamento da altura**
a. Roda a alavanca de desbloqueio de altura (2) até à segunda peça de arresto.
b. Deslize a almofada do apoio de braço para cima ou para baixo para a altura pretendida.
c. Reponha a alavanca na posição de bloqueio contra a base do apoio.
d. Empurre a almofada de braço (4) até a barra do braço superior encaixar firmemente.

3. Remoção do Apoio de Braços
a. Puxe a alavanca 3 e levante todo o braço.

4. Substituição do Apoio de Braço
a. Deslize o apoio de braço para o recetor até o braço encaixar.

Fig. 4.29

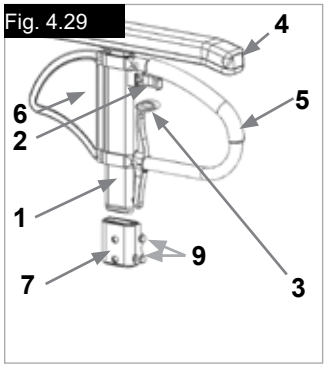

Fig. 4.30

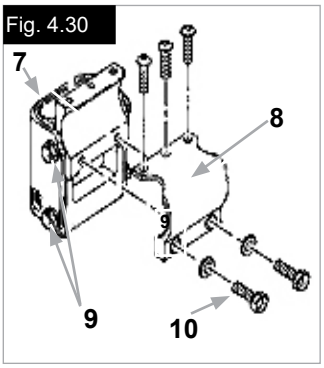

Fig. 4.31

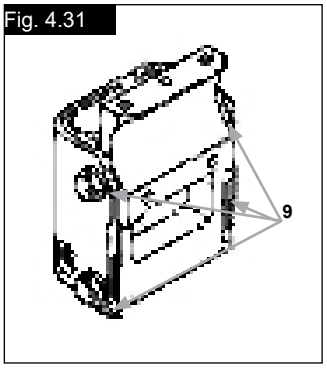

Fig. 4.32

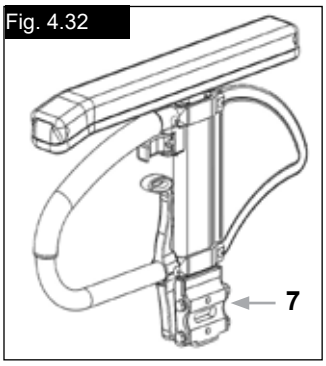

Proteções Laterais

Apoio de braços de altura ajustável com ferramenta

Instalação: Faça deslizar a barra do braço para a base, na estrutura da cadeira de rodas, até parar

Ajustamento da altura:
Faça deslizar o apoio do braço para fora da base. Ajuste a posição do suporte de ajustamento elevado (1) removendo o parafuso (2) e movendo-o para a posição pretendida. Volte a instalar o parafuso e aperte-o. Faça deslizar a barra do apoio do braço para a base (Fig. 4.32.1).

Posição da almofada do braço:
A posição da almofada do braço pode ser ajustada desapertando os parafusos (3), depois movendo a almofada do braço para a posição pretendida. Aperte de novo os parafusos (Fig. 4.32.1).

Ajustamento da Base do Apoio de Braço
O binário da base do apoio de braço pode ser ajustado (apertado/desapertado) com 2 parafusos (1) - (Fig. 4.32.2).

Fig. 4.32.1

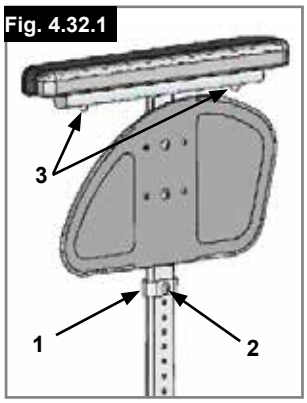

Fig. 4.32.2

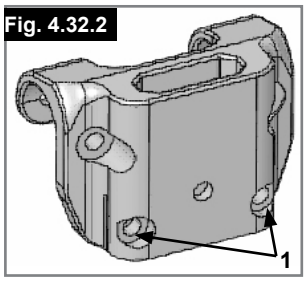

Apoios de braços tubulares, Altura da ferramenta ajustável, Retráctil, Removível, (Fig. 5.22).
Para facilitar uma transferência, levante ligeiramente o apoio de braços e afaste ou remova puxando-o. A altura pode ser ajustada pela posição do parafuso G.

⚠AVISO!

As proteções laterais e os apoios dos braços não se destinam a ser usados para levantar ou transportar a cadeira de rodas.

Fig. 5.22

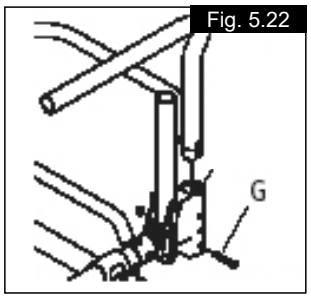

Manípulos de Pressão

Pegas para empurrar de altura ajustável

Estes punhos são fixados por pinos que impedem que descaiam acidentalmente. A abertura do manípulo de libertação rápida (1) torna possível ajustar as pegas (2) em função das suas necessidades específicas. À medida que move o manípulo, ouvirá um mecanismo de engate; agora pode facilmente posicionar as pegas como pretendido. A porca no manípulo de tensão determina a rigidez de fixação das pegas. Se a porca estiver solta depois de ajustar o manípulo de tensão, a pega também estará solta. Empurre a pega para um lado e para o outro antes de a usar para ter a certeza que está corretamente fixa na sua posição. Depois de ajustar a altura da pega, fixe sempre o manípulo de tensão (1) na sua posição. Se o manípulo não estiver fixo, podem sofrer ferimentos quando subir escadas. (Fig. 4.33).

NOTA – Se as pegas de altura ajustável não forem instaladas corretamente, existe o risco de criarem "folga" ou de se moverem para fora da sua posição. Verifique se os parafusos relevantes estão apertados corretamente.

Pegas rebatíveis

Se não usar as pegas, pode dobrá-las para baixo, premindo o botão (2). Quando for necessário usá-las de novo, basta abri-las até se fixarem. (Fig. 4.34)

Fig. 4.33

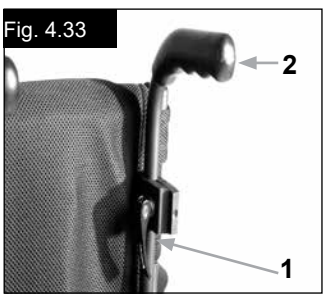

Fig. 4.34

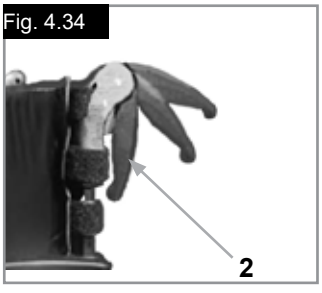

Tubos Anti-Queda

⚠AVISO!

A Sunrise Medical recomenda tubos anti-queda para todas as cadeiras. Quando instalar tubos anti-queda, aplique uma força de torção de 7 Nm.

1. Encaixar os tubos anti-queda no gancho:
a. Prima o botão traseiro do tubo anti-queda de modo a empurrar os dois pinos de desbloqueio para dentro
b. Encaixe os tubos anti-queda (1) no adaptador do tubo anti-queda.
c. Rode os tubos anti-queda para dentro até que os pinos de desbloqueio encaixem no gancho.
d. Instale o segundo tubo anti-queda do mesmo modo.

2. Ajustamento dos tubos anti-queda
Para obter a folga correta em relação ao chão de aprox. 2,5 cm a 5,0 cm, deve levantar ou baixar os tubos anti-queda.
Prima o botão traseiro de desbloqueio do tubo anti-queda de modo a empurrar os dois pinos de desbloqueio para dentro. Mova o tubo interno para cima e para baixo para encaixar os orifícios de altura presentes. Solte o botão. Instale a segunda roda anti-queda do mesmo modo. Ambas as rodas devem estar à mesma altura. (Fig. 4.35).

⚠PERIGO!

A Sunrise Medical recomenda a utilização de tubos anti-queda:
Se os tubos anti-queda não forem instalados, ou forem instalados incorretamente, existe o risco da cadeira inclinar-se, cair e causar ferimentos.

Fig. 4.35

Anti-queda/Retração Activa

O dispositivo de anti-queda ativo está instalado no lado esquerdo ou direito do tubo do eixo. Se empurrar o tubo do eixo para a frente, pode dobrá-lo para baixo para utilizar, (Fig. 4.36).

⚠AVISO!

Certifique-se de que o dispositivo anti-queda fica bloqueado na posição final. Um dispositivo anti-queda activo desbloqueado poderá causar ferimentos graves no utilizador.

Fig. 4.36

Anti-queda Ativa para Desporto

Para remover o dispositivo anti-queda ativo para desporto, prima o botão do pino de libertação rápida e puxe para fora. Agora, puxe o tubo para fora do recetor anti-queda, (4.37 - 4.38).

Fig. 4.37

Fig. 4.38

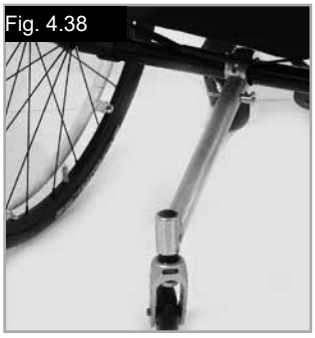

Suporte da Canadiana

Suporte da Canadiana (Fig. 4.39).
Este dispositivo permite o transporte de canadianas diretamente na cadeira de rodas. Possui uma correia de Velcro para segurar as canadianas ou outros acessórios.

⚠**CUIDADO!**

Nunca tente usar ou mesmo remover as canadianas ou outros acessórios enquanto conduz.

Fig. 4.39

Rodas de viagem

Rodas de viagem (Fig. 4.40)
As rodas de viagem devem ser usadas sempre que a sua cadeira de rodas for demasiado larga quando usar as rodas traseiras (por exemplo, em aviões, autocarros, etc.). Depois de remover as rodas traseiras com a ajuda dos eixos de libertação rápida, as rodas de trânsito podem ser imediatamente usadas para continuar a mover-se. As rodas de viagem estão montadas de modo a ficarem aprox. 3 centímetros do chão quando não usadas. Assim, não dificultam o movimento quando conduzir, transportar ou inclinar a cadeira para ultrapassar obstáculos (por exemplo, lancis, degraus, etc.).

Fig. 4.40

⚠**CUIDADO:**
A sua cadeira de rodas não pode usar os dispositivos de bloqueio das rodas quando usar as rodas de viagem.

NOTA: Quando equipar a cadeira com rodas de viagem e tubos anti-queda, a estrutura de viagem deve ser instalada entre o gancho do tubo curvo e da estrutura do gancho do tubo anti-queda (não apresentado).

Suporte lateral anteria (Cinto pélvico)

⚠**PERIGO!**

- Antes de usar a sua cadeira de rodas verifique se tem o cinto de segurança colocado.
- Deve inspecionar diariamente
- o cinto de segurança para garantir que não está obstruído ou desgastado.
- Verifique sempre se o cinto pélvico está corretamente ajustado antes de usar. Se a correia estiver demasiado folgada, o utilizador poderá escorregar e ficar asfixiado ou sofrer ferimentos graves.

O cinto de segurança está fixo à cadeira de rodas como indicado nas imagens. O cinto de segurança é constituído por 2 metades. São instaladas usando o parafuso de fixação de suspensão do assento instalado através do ilhó do cinto. O cinto é conduzido sob a parte de trás do painel lateral. (Fig. 4.41)

Ajuste a posição do cinto de modo a que as fivelas fiquem no centro do assento. (Fig. 4.42)

Fig. 4.41

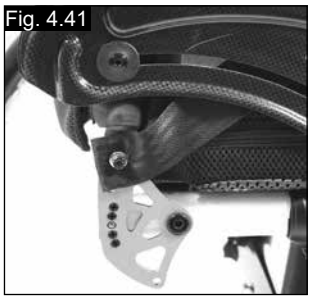

Fig. 4.42

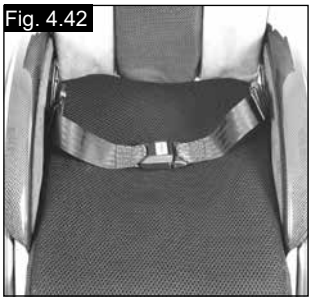

Ajuste o cinto de segurança de acordo com as necessidades do utilizador da seguinte forma:

Para reduzir o comprimento do cinto	Para aumentar o comprimento do cinto
Conduza o cinto através da fivela macho e ajusta-dores. Verifique se o cinto não está enrolado na fivela macho.	Conduza o cinto através dos ajusta-dores e da fivela macho para que o comprimento seja maior.

Quando apertado, verifique o espaço entre o cinto de segurança e o utilizador. Quando corretamente ajustado deverá ser possível enfiar a palma da mão entre o cinto e o utilizador. (Fig. 4.43 página seguinte).

Suporte lateral anteria (Cinto pélvico)

O cinto de segurança deve ser fixado de modo a que o cinto fique num ângulo de 45 graus ao longo da pélvis do utilizador. O utilizador deve estar sentado direito e afastado o quanto possível do assento durante o ajustamento. O cinto de segurança não deve deixar que o utilizador escorregue no assento.
(Fig. 4.44)

Fig. 4.43

Fig. 4.44

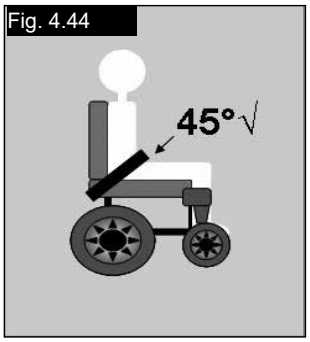

Para apertar a fivela: Empurre firmemente a fivela macho para a fivela fêmea.	**Para abrir o cinto:** Prima os lados expostos da fivela macho e empurre para o centro enquanto as afasta sem forçar.

PRECAUÇÃO!

- Em caso de dúvida sobre a utilização e operação do cinto de segurança fale com o seu médico, fornecedor da cadeira de rodas, enfermeira ou assistente para obter ajuda.
- O cinto de segurança apenas deve ser instalado por um fornecedor / agente autorizado da Sunrise Medical.
- O cinto de segurança apenas deve ser ajustado por um profissional ou fornecedor / agente autorizado da Sunrise Medical.
- O cinto de segurança deve ser inspecionado diariamente para garantir que esteja corretamente ajustado e livre de obstruções ou desgaste prejudicial.
- A Sunrise Medical não recomenda o transporte de uma pessoa num veículo usando este cinto de segurança como método de fixação.

Consulte o folheto de transporte da Sunrise Medical para mais conselhos sobre transporte.

Manutenção:
Verifique o cinto pélvico e os componentes de fixação regularmente para detetar quaisquer sinais de desgaste ou danos. Substitua se necessário.

AVISO

O cinto de segurança deve ser ajustado para acomodar o utilizador como descrito em cima. A Sunrise Medical recomenda que o comprimento e posição do cinto sejam inspecionados regularmente para reduzir o risco do utilizador reajustar inadvertidamente o cinto para um comprimento excessivo.

5.0 Pneus e Montagem

Os pneus de borracha sólidos são o padrão.
Com pneus pneumáticos certifique-se sempre de que a pressão do ar é a correta. Caso contrário, o desempenho da cadeira de rodas pode ser afectado. Se a pressão for demasiado baixa, a resistência de movimento aumenta, sendo necessário mais esforço para que a cadeira se mova para a frente. Pressão demasiado baixa também afeta negativamente a capacidade de manobra. Se a pressão for demasiado alta, o pneu pode rebentar. A pressão correta para um determinado pneu está impressa na superfície do próprio pneu.

Os pneus podem ser montados do mesmo modo que um pneu normal de bicicleta. Antes de instalar um novo tubo interno, deve sempre certificar-se que a base da jante e o interior do pneu não contêm objectos estranhos. Verifique a pressão depois de montar ou reparar um pneu É vital para a sua segurança e para o desempenho da cadeira de rodas que a pressão de ar seja mantida e que os pneus estejam em boas condições.

6.0 Manutenção e Cuidado

- Verifique a pressão dos pneus de 4 em 4 semanas. Verifique se os pneus estão gastos ou danificados.
- Inspecione os pneus de 4 em 4 semanas aproximadamente para ter a certeza que funcionam corretamente e são fáceis de usar.
- Mude os pneus como os de uma bicicleta normal.
- Todas as juntas vitais para usar a sua cadeira de rodas com segurança são porcas de auto-fixação. Verifique de três em três meses se todos os parafusos estão apertados (Ver a seção sobre força de torção). As porcas de segurança devem ser usadas apenas uma vez e substituídas depois de usadas.
- Use apenas produtos de limpeza domésticos suaves ao limpar a cadeira de rodas. Use apenas sabão e água quando limpar os estofos do assento.

Manutenção e Cuidado

- Se a sua cadeira de rodas se molhar, seque-a depois de usar.
- Deve aplicar uma pequena quantidade de óleo para máquinas de costura nos eixos de extração rápida de 8 em 8 semanas, aproximadamente. Consoante a frequência e tipo de utilização, recomendamos que leve a sua cadeira de rodas a um fornecedor autorizado de 6 em 6 meses para que seja inspecionada por pessoal qualificado.

⚠ CUIDADO!

Areia e água do mar (ou água no Inverno) podem danificar os rolamentos das rodas frontais e traseiras. Limpe completamente a cadeira de rodas depois de a expôr a estes elementos.

As seguintes peças podem ser removidas e enviadas ao fabricante / agente autorizado para reparação:
- Rodas traseiras:
- Apoio de braços
- Suporte do apoio de pés
- Tubos Anti-Queda

Estes componentes estão disponíveis como peças sobresselentes. Para mais informações, consulte o catálogo de peças sobresselentes.

Medidas de higiene quando reutilizar:
Antes de utilizar de novo a cadeira de rodas, deve prepará-la cuidadosamente. Todas as superfícies em contato com o utilizador devem ser limpas com um spray de desinfeção.

Para tal, deve usar um desinfetante como autorizado/ recomendado no seu país, para desinfetar rapidamente, com produtos à base de álcool, os produtos e dispositivos médicos que devem ser desinfetados rapidamente.

Tenha em conta as instruções do fabricante em relação ao desinfetante que vai usar.

Em geral, não é possível garantir a desinfeção completa das bainhas. Deste modo, e de acordo com as leis locais de proteção contra infeções, recomendamos que descarte da cadeira de rodas e correias traseiras com agentes ativos para evitar a contaminação com microbactérias.

7.0 Eliminação / Reciclagem de materiais

Se receber a cadeira de rodas sem encargos, ela não lhe pertence. Se a cadeira já não for necessária, para a devolver siga as instruções da organização que lhe disponibilizou a cadeira.
A seção seguinte contém uma descrição dos materiais usados na cadeira de rodas, com vista à eliminação ou reciclagem da cadeira de rodas e da respetiva embalagem.

Normas específicas relativas à eliminação ou reciclagem podem estar em vigor a nível local e devem ser consideradas quando eliminar a cadeira de rodas. (Isto pode incluir a limpeza ou descontaminação da cadeira de rodas antes de a eliminar).

Alumínio: Forquetas das rodas giratórias, rodas, proteções laterais do chassis, estrutura do apoio de braços, apoio de pés, pegas para empurrar

Aço: Pontos de fixação, eixos de extração rápida
Plástico: Pegas, peça de arresto dos tubos, rodas giratórias, apoios de pés, almofadas para braços e roda/ pneu de 12 polegadas
Embalagem: Sacos de plástico de polietileno suave, cartão
Estofo: Poliéster tecido com cobertura PVC e espuma modificação de combustão expandida.
A eliminação ou reciclagem deve ser feita por uma companhia de eliminação ou num local público próprio para o efeito. Também pode enviar a cadeira de rodas ao agente autorizado para eliminação.

8.0 Resolução de problemas

A cadeira de rodas guina para um dos lados
- Verifique a pressão dos pneus
- Verifique se a roda vira facilmente (rolamentos, eixo)
- Verifique o ângulo da roda giratória
- Verifique se ambas as rodas giratórias estão em contacto com o chão

As rodas giratórias começam a vibrar
- Verifique o ângulo da roda giratória
- Verifique se todos os parafusos estão apertados; aperte se necessário (Ver a seção sobre força de torção)
- Verifique se ambas as rodas giratórias estão em contacto com o chão

A estrutura da cadeira de rodas / estrutura de tubos não encaixa na posição na tela do assento
- A cadeira ainda é nova, ou seja, o estofo do assento ou do encosto ainda está rígido. Isto melhora com o tempo.

É difícil dobrar a cadeira
- O estofo do encosto ajustável é demasiado rígido. Solte-o de acordo.

A cadeira de rodas chia e vibra
- Verifique se todos os parafusos estão apertados; aperte se necessário (Ver a seção sobre força de torção)
- Aplique uma pequena quantidade de óleo lubrificante nas zonas onde as peças móveis entram em contacto

A cadeira de rodas move-se irregularmente
- Verifique o ângulo das rodas giratórias
- Verifique a pressão dos pneus
- Verifique se as rodas traseiras estão ajustadas de maneira diferente

9.0 Transporte

⚠PERIGO!

Existe o risco de ferimentos graves ou morte se esta sugestão for ignorada!

Transporte da cadeira de rodas num veículo.
Uma cadeira de rodas fixa num veículo não apresenta o nível de segurança equivalente ao do sistema de segurança do veículo. É sempre aconselhável transferir o utilizador para o assento do veículo. A Sunrise Medical reconhece que nem sempre é prático para o utilizador ser transferido e, nestas circunstâncias, quando for necessário transportar o utilizador na cadeira de rodas, os seguintes conselhos devem ser respeitados:

⚠PERIGO!

- Confirme se a sua cadeira de rodas aguenta choques (consulte a chapa ou suporte de testes anti-choque na traseira da cadeira (Fig. I)
- Confirme se o veículo está equipado para transportar um passageiro numa cadeira de rodas e se tem acesso ao método de acesso/entrada para o seu tipo de cadeira de rodas. A resistência do piso do veículo deve ser suficiente para suportar o conjunto do peso do utilizador, da cadeira de rodas e acessórios.
- Deve existir espaço suficiente à volta da cadeira de rodas para permitir fixar, apertar e libertar a cadeira de rodas e os cintos de segurança e dispositivos de fixação do ocupante.
- A cadeira de rodas ocupada deve ser posicionada virada para a frente e fixada com as correias de fixação da cadeira de rodas e do ocupante (correias WTORS que cumpram os requisitos de ISO 10542 ou SAE J2249) de acordo com as instruções do fabricante WTORS.
- A utilização da cadeira de rodas noutras posições dentro de um veículo ainda não foi testada, p.ex. o transporte da cadeira virada para o lado não deve ser feito em circunstância alguma (Fig. A).
- A cadeira de rodas deve ser fixa por uma sistema de fixação, conforme ISO 10542 ou SAE J2249 com correias dianteiras não ajustáveis e correias traseiras ajustáveis, normalmente com ganchos em S/Karabiner e fixações de fivela. Estes dispositivos de fixação são normalmente constituídos por 4 correias individuais fixadas a cada canto da cadeira de rodas.
- Deve instalar as correias de fixação na estrutura principal da cadeira de rodas como indicado nos diagramas da página seguinte e não em quaisquer acessórios ou peças, p.ex. não à volta dos raios das rodas, dos travões ou dos apoios de pés.
- As correias de fixação devem ser presas tão próximo quanto possível, a um ângulo de 45 graus, e apertadas com firmeza de acordo com as instruções do fabricante.
- Os pontos de fixação da cadeira de rodas ou a estrutura ou componentes não devem ser alterados ou substituídos sem consultar o fabricante. Se não o fizer, coloca em risco a capacidade de transportar a cadeira de rodas Sunrise Medical num veículo.
- Tanto o cinto de segurança pélvico e superior do tronco devem ser usados para segurar o ocupante para reduzir o risco de impactos na cabeça e peito com os componentes do veículo e reduzir o risco de ferimentos graves no utilizador e outros ocupantes do veículo. (Fig. B) O cinto de segurança superior do tronco deve ser instalada no pilar “B” do veículo - se não o fizer aumenta o risco de ferimentos abdominais graves no utilizador.
- Deve instalar e posicionar sempre um sistema de encosto de cabeça durante o transporte (ver etiqueta do encosto da cabeça).
- Os suportes da postura (os cintos pélvico, cintos de segurança) não devem ser usados para segurar o ocupante num veículo em movimento a não ser que indiquem que cumprem os requisitos especificados em ISO 7176-19 ou SAE J2249.
- A segurança do utilizador durante o transporte depende das diligências da pessoa que fixou as correias de fixação e para as quais deve ter recebido instruções e/ou formação adequada.
- Sempre que possível, remova e guarde a cadeira de rodas e todo o equipamento auxiliar em local seguro. Por exemplo:
- Canadianas, almofadas soltas e tabuleiros.
- O apoio de perna articulado/de elevação não deve ser usado na posição elevada quando a cadeira de rodas e o utilizador forem transportados e a cadeira de rodas for fixa usando os Dispositivos de Fixação de Transporte da Cadeira de Rodas e do Ocupante.
- Os encostos reclináveis devem ser colocados na posição superior.
- Deve acionar firmemente os travões manuais.
- As correias de fixação devem ser instaladas no pilar “B” do veículo e devem ser mantidas afastadas do corpo pelos componentes da cadeira de rodas, como apoios de braços ou rodas.

Fig.A

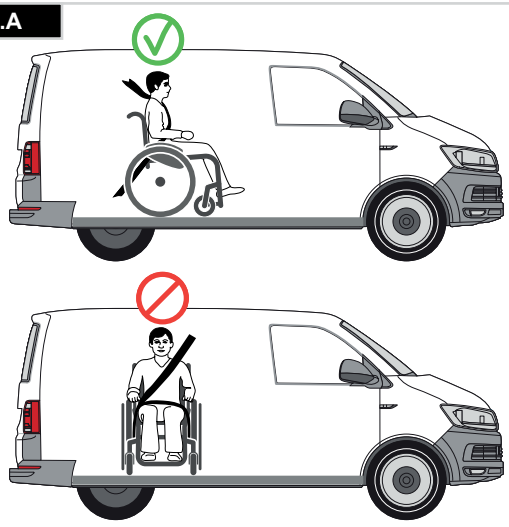

Fig.B

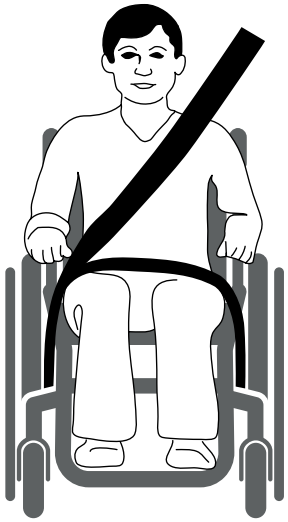

Transporte

Instruções para segurança do ocupante:

1. O cinto de segurança pélvico deve ser usado em baixo à frente da pélvis de modo a que o ângulo do cinto pélvico fique dentro da zona confortável de 30 a 75 graus na horizontal.
Um ângulo mais acentuado (maior) na zona preferencial é desejável, ou seja próximo de, mas sem ultrapassar, 75°. (Fig. C)

2. O cinto de segurança superior do tronco deve ser instalado sobre o ombro e o peito como ilustrado na Fig. D e E
Deve ajustar os cintos de segurança com o maior aperto possível sem os tornar incómodos para o utilizador.
Não deve torcer o sistema de fixação do cinto de segurança quando o usar.
O cinto de segurança superior do tronco deve ser instalado sobre o ombro e ao longo do ombro como ilustrado na Fig. D e E.

3. Os pontos de fixação da cadeira são a estrutura lateral dianteira interna sob a roda giratória e a estrutura lateral traseira. As correias são fixas à volta das estruturas laterais na interseção dos tubos da estrutura horizontal e vertical. (Ver Fig. G-H-I)

4. O símbolo de fixação (Fig. F) na estrutura da cadeira de rodas indica a posição das correias de fixação da cadeira de rodas. As correias são esticadas depois das correias dianteiras serem instaladas para segurar a cadeira de rodas.

Peso Mínimo do Utilizador
Quando a pessoa transportada for uma criança, com massa inferior a 22 kg e o veículo envolvido tiver menos de oito (8) bancos, recomendamos que a criança seja transferida para um sistema de segurança para crianças (CRS) compatível com UNECE Regulamento 44.
Este tipo de sistema de segurança é um sistema de segurança mais eficaz para o ocupante do que um sistema de segurança convencional de 3 pontos. Alguns sistemas CRS também incluem suportes de postura adicionais para ajudar a manter a postura da criança enquanto sentada.
Os pais ou profissionais de saúde poderão considerar a opção de, em algumas circunstâncias, a criança permanecer na cadeira de rodas durante o transporte devido ao nível de controlo da postura e conforto providenciados pelo sistema na cadeira de rodas.
Nestas circunstâncias, recomendamos que o profissional de saúda e pessoas competentes relevantes efetuem uma avaliação dos riscos.

A posição das correias de fixação na cadeira de rodas.

1. Localização das etiquetas dos pontos de fixação dianteiro e traseiro (Fig. G - H).
2. Posição do ponto de fixação e da etiqueta do ponto de fixação dianteira (Fig. I) e traseira (Fig. J) da cadeira de rodas.
3. Vista lateral das correias de fixação, (Fig. K).

Fig.C

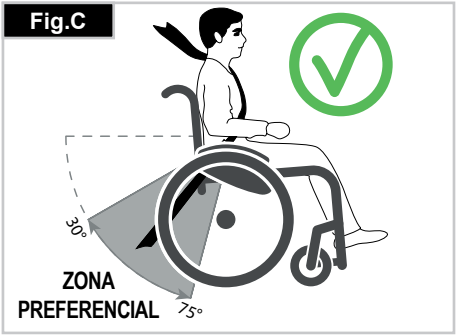

Fig.F

Fig.I

Fig.D

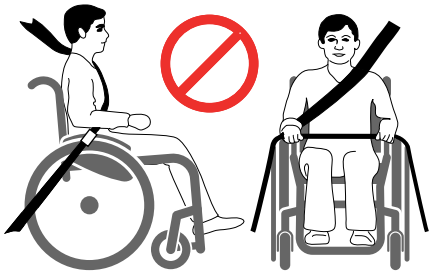

Fig.G

Fig.J

Fig.E

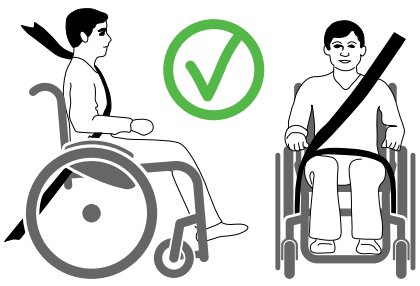

Fig.H

Fig. K

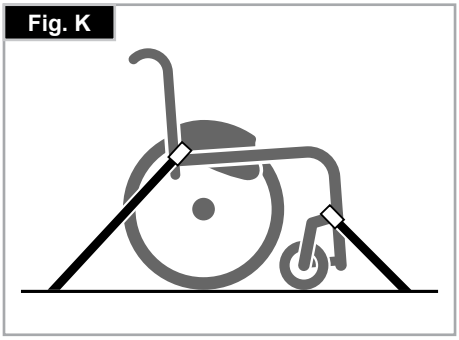

10.0 Placa de Nome

Placa de Nome
A placa de nome encontra-se na estrutura do tubo em T ou no tubo da estrutura transversal. A placa de nome indica a designação exata do modelo e outras especificações técnicas. Apresente a seguinte informação sempre que encomendar peças de substituição ou uma reclamação:

EXEMPLO

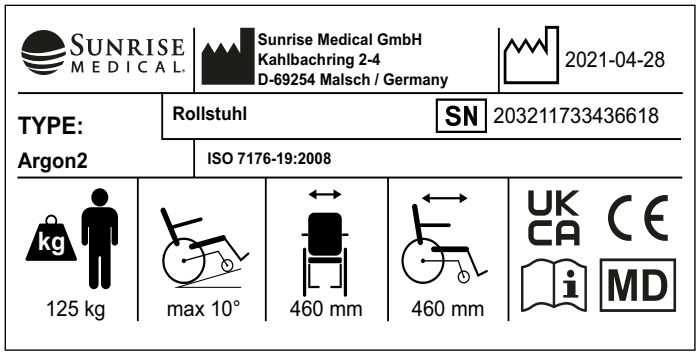

TYPE:	Nome do produto/Número SKU.
max X°	A inclinação máxima segura com tubos antiqueda depende das configurações da cadeira de rodas, postura e capacidades físicas do utilizador.
XXX mm	Largura do assento.
XXX mm	Profundidade (Máximo).
XXX kg	Carga máxima.
UK CA	Símbolo UKCA.
CE	Símbolo CE.
	Consulte as instruções de utilização
XXXX-XX-XX	Data de fabrico.
SN	Número de Série.
MD	Este símbolo significa Dispositivo Médico.
	Morada do fabricante
ISO 7176-19:2008	Testada com contra colisões de acordo com: ISO 7176-19:2008.
	Morada do importador
UK RP	Responsável no Reino Unido
CH REP	Morada do representante na Suíça

Devido à nossa política de melhoria contínua na criação das nossas cadeiras de rodas, as especificações dos produtos podem variar ligeiramente dos exemplos ilustrados. Todos os pesos/dimensões e dados de desempenho são aproximados e apresentados apenas para orientação.
A Sunrise Medical está em conformidade com o Regulamento de Dispositivos Médicos (UE) 2017/745.

CE Todas as cadeiras de rodas devem ser usadas de acordo com a instruções do fabricante.

Sunrise Medical GmbH
Kahlbachring 2-4
69254 Malsch/Heidelberg
Deutschland
Tel.: +49 (0) 7253/980-0
Fax: +49 (0) 7253/980-222
kundenservice@sunrisemedical.de
www.SunriseMedical.de

11.0 Garantia

Ver o documento “Condições Gerais de Garantia” que acompanha este manual do utilizador.

Também disponível em **www.sunrisemedical.pt**, seção “General Conditions of Sale” (Condições Gerais de Venda).

12.0 Dados técnicos

Largura geral:	Com rodas padrão de 25 polegadas, inc. aros de roda com curvatura de 3°: LA + 26 cm
Peso máximo transportado:	Menos de 10.0kg
Comprimento geral:	91 cm com PA 48 cm
Altura geral:	112 cm com AT 45 cm
Peso em kg:	desde 9,0 kg
Carga máxima de transporte	Argon2 = 140 kg = 125 kg com roda leve. = 100 kg com roda Proton. = 100 kg com eixo do guiador.

Alturas do Assento:
A escolha das estruturas, forquetas e rodas giratórias, assim como do tamanho das rodas traseiras (24", 25") determina as alturas a que é possível ajustar o assento.

A cadeira de rodas é compatível com as seguintes normas:

a) Requisitos e testes para forças estáticas, de impacto e de fadiga (ISO 7176-8)	Sim •
b) Sistemas de condução e de controlo para energia da cadeiras de rodas, requisitos e testes (ISO 7176-14)	N/D •
c) Teste climatérico de acordo com ISO 7176-9	N/D •
d) Resistência à ignição das peças forradas de acordo com ISO 7176-16 (EN 1021-1/2)	Sim •

13.0 Força de Torção

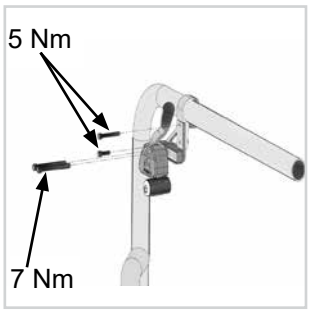

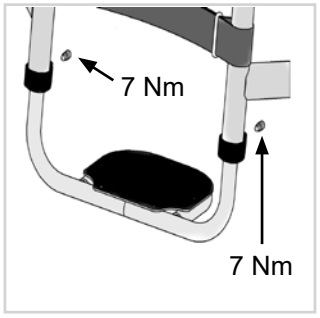

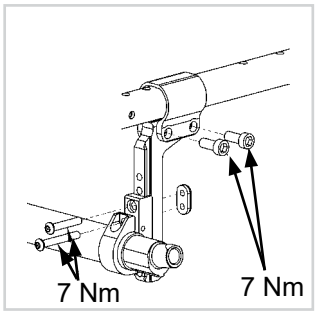

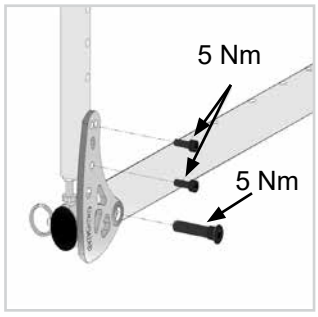

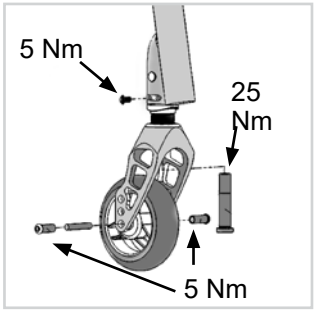

Força de Torção.

NOTA: Sempre que as especificações do binário forem especificadas, recomendamos vivamente que utilize um medidor de binário (não incluído) para verificar se a especificação do binário correta é respeitada.
Excepto quando indicado em contrário, o binário genérico para parafusos M6 é 7 Nm.

WERSJA POLSKA

Spis treści

Definicje 50
Wstęp 51
Przeznaczenie 52
Zakres stosowania 52
1.0 Ogólne zalecenia bezpieczeństwa i ograniczenia jazdy 53
2.0 Posługiwanie się wózkiem 55
3.0 Transport wózka 55
4.0 Możliwości dodatkowe 55
Zderzaki do pokonywania przeszkód 55
Blokady kół (hamulce) 56
Regulacja osi napędu ręcznego 57
Regulacja płyty podnóżka 58
Płyta podnóżka 58
Siedzisko 59
Wysokość siedziska 59
Kółka przednie 59
Regulacja ustawienia kół 60
Oparcie 60
Osłona boczna 61
Uchwyty do popychania 62
Kółka zabezpieczające 63
Uchwyt na kule 64
Kółka podróżne 64
Wsparcie boczne Anteria 64
5.0 Opony i ich montaż 65
6.0 Konserwacja i utrzymanie 65
7.0 Usuwanie i recykling materiałów 66
8.0 Usuwanie usterek 66
9.0 Transport 67
10.0 Tabliczka znamionowa 69
11.0 Gwarancja 70
12.0 Dane techniczne 71
13.0 Momenty dokręcające 71

UWAGA:
Wózki przedstawione i opisane w tej instrukcji mogą nie odpowiadać we wszystkich szczegółach danemu modelowi wózka. Jednakże wszystkie instrukcje obowiązują w całości, bez względu na różnice w szczegółach.
Producent zastrzega sobie prawo do zmian masy, wymiarów i innych parametrów technicznych zawartych w instrukcji, bez uprzedniego powiadomienia. Wszystkie wartości, wyniki pomiarów i wydajności zawarte w instrukcji są przybliżone i nie są częścią charakterystyki technicznej wózka.

Definicje

3.1 Definicje terminów stosowanych w niniejszym podręczniku

Termin	Definicja
⚠ **NIEBEZPIECZEŃSTWO!**	Porada dla użytkownika dotycząca potencjalnego ryzyka odniesienia obrażeń lub śmierci w przypadku niezastosowania się do porady
⚠ **OSTRZEŻENIE!**	Porada dla użytkownika dotycząca potencjalnego ryzyka odniesienia obrażeń w przypadku niezastosowania się do porady
⚠ **PRZESTROGA!**	Porada dla użytkownika dotycząca potencjalnego ryzyka uszkodzenia sprzętu w przypadku niezastosowania się do porady
UWAGA:	Porada ogólna lub najlepsze zalecane działanie
	Odniesienie do dokumentacji dodatkowej

UWAGA:
W odpowiednim miejscu należy zanotować adres i numer telefonu lokalnego punktu serwisowego.
W przypadku uszkodzenia należy skontaktować się z tym punktem i postarać się przedstawić wszystkie ważne szczegóły, co przyspieszy udzielenie pomocy.

Podpis i pieczęć dystrybutora

Wstęp

Szanowni Użytkownicy,

Cieszymy się bardzo, że Wybraliście Państwo produkt wysokiej jakości SUNRISE MEDICAL.

Niniejsza instrukcja użytkowania zawiera wskazówki i sugestie, które sprawią, że Wasz nowy wózek inwalidzki stanie się godnym zaufania i niezawodnym partnerem w życiu codziennym.

Dla Sunrise Medical bardzo ważne jest, aby utrzymywać dobre relacje z klientami. Chcielibyśmy informować Was na bieżąco o nowościach i pracach rozwojowych w naszej firmie. Bycie blisko z naszymi klientami oznacza: szybki serwis, jak najmniej papierkowej roboty oraz bliską współpracę z klientami. Gdy potrzebujesz części zamiennych czy akcesoriów, albo gdy masz jakieś pytania na temat swojego wózka inwalidzkiego - jesteśmy dla Ciebie.

Pragniemy, aby użytkownicy byli zadowoleni z naszych produktów i obsługi. W Sunrise Medical stale pracujemy nad tym, aby jeszcze bardziej ulepszyć nasze produkty. Dlatego też, w naszej ofercie mogą następować zmiany dotyczące wzornictwa, technologii i wyposażenia. W konsekwencji, zawarte w niniejszej instrukcji dane i ilustracje nie mogą stanowić podstawy do reklamacji.

La vita utile prevista per questo prodotto è di 5 anni.

SUNRISE MEDICAL posiada certyfikaty EN ISO 13485 i ISO 14001 na stosowany system zarządzania.

CE **Jako producent, SUNRISE MEDICAL deklaruje, że ten produkt spełnia wymagania rozporządzenia UE w sprawie wyrobów medycznych (2017/745).**

UWAGA:
Ogólne porady dla użytkownika.
Nieprzestrzeganie niniejszych instrukcji może spowodować urazy, uszkodzenie produktu lub szkody dla środowiska naturalnego.

Informacja dla użytkownika lub pacjenta: Wszelkie poważne zdarzenia z udziałem tego produktu należy zgłaszać producentowi oraz odpowiedniej instytucji w państwie członkowskim, w którym znajduje się użytkownik i/lub pacjent.

Spersonalizowane, indywidualne opcje specjalne w ramach B4M
Firma Sunrise Medical zdecydowanie zaleca, aby przed pierwszym użyciem produktu B4M użytkownik zapoznał się ze wszystkimi informacjami dostarczonymi wraz z produktem B4M. W ten sposób produkt B4M będzie użytkowany zgodnie z jego przeznaczeniem i zaleceniami producenta.

Sunrise Medical zaleca również, aby informacje o użytkowniku nie zostały zniszczone, a powinny być przechowywane w bezpiecznym miejscu do wykorzystania w przyszłości.

Zestawy wyrobów medycznych
Ten wyrób medyczny może łączyć się z co najmniej jednym innym wyrobem medycznym lub innym produktem. Informacje o możliwych zestawach można znaleźć na stronie www.Sunrise-Medical.pl. Wszystkie wymienione zestawy zostały sprawdzone pod kątem spełniania ogólnych wymogów dotyczących bezpieczeństwa i działania opisanych w załączniku I, punkt 14.1 rozporządzenia w sprawie wyrobów medycznych (2017/745).

Wskazówki dotyczące łączenia, np. montażu, można znaleźć na stronie www.Sunrise-Medical.pl.

W sprawie pytań dotyczących używania, konserwacji lub bezpieczeństwa wózków prosimy o kontakt z lokalnym autoryzowanym sprzedawcą SUNRISE MEDICAL.

Jeżeli w Twoim rejonie nie ma autoryzowanego sprzedawcy, prosimy kierować pytania pisemnie lub telefonicznie bezpośrednio do Sunrise Medical.

WAŻNE:
ZABRANIA SIĘ UŻYTKOWANIA WÓZKA BEZ PRZECZYTANIA I ZROZUMIENIA NINIEJSZEJ INSTRUKCJI.

Sunrise Medical Poland Sp. z o.o.
ul. Elektronowa 6,
94-103 Łódź
Polska
Telefon: + 48 42 209 36 67
Fax: + 48 42 209 35 23
E-mail: pl@sunrisemedical.de
Sunrise-Medical.pl

Przeznaczenie

Wózki inwalidzkie są przeznaczone wyłącznie dla użytkowników niemogących chodzić lub osób o ograniczonej zdolności ruchu, do użytku osobistego w pomieszczeniach i na zewnątrz.

Oznaczenie ograniczenia wagi (dotyczy łącznie użytkownika oraz akcesoriów przymocowanych do wózka) znajduje się na tabliczce z numerem seryjnym, przymocowanej do rurki osi znajdującej się pod siedziskiem.

Gwarancja jest ważna wyłącznie wtedy, gdy produkt jest używany zgodnie z przeznaczeniem, we właściwych warunkach.
Zakładany okres użytkowania produktu wynosi 5 lat.
Proszę NIE używać ani nie montować do wózka części innych producentów, o ile nie zostały oficjalnie zaakceptowane przez Sunrise Medical.

Zakres stosowania

Wskazania
Wiele wariantów dopasowania i modułowa konstrukcja wózka zapewnia możliwość jego używania przez osoby niemogące chodzić lub o ograniczonej zdolności poruszania się z powodu:
- paraliżu
- utraty lub amputacji kończyny (nogi),
- wady lub deformacji kończyny,
- przykurczu lub uszkodzenia stawów,
- chorób serca i układu krążenia, zaburzeń równowagi, kacheksji, zaburzeń lub schorzeń neurologicznych, dystrofii mięśniowej, hemiplegii oraz z przyczyn geriatrycznych (u osób wciąż władających górną częścią ciała).

Przeciwwskazania
Wózka nie wolno używać bez obecności osoby towarzyszącej w przypadku:
- zaburzeń percepcji;
- zaburzeń równowagi;
- braku rąk, chyba że z pomocą opiekuna;
- przykurczu lub uszkodzenia stawów w obu ramionach;
- braku możliwości siedzenia.

Przy rozważaniu zakupu wózka należy brać pod uwagę wymiary ciała, masę, konstrukcję fizyczną i psychiczną, wiek osoby oraz warunki życia i otoczenia.

UWAGA:
Poruszanie się wózkiem wymaga odpowiednich możliwości poznawczych, fizycznych i wzrokowych. Użytkownik musi być w stanie ocenić skutki działań podejmowanych podczas obsługi wózka i, jeśli to konieczne, skorygować je. Sunrise Medical nie ma możliwości oceny tych możliwości ani możliwości bezpiecznego użytkowania elementów wyposażenia dodatkowego. Nie ponosimy odpowiedzialności za jakiekolwiek szkody powstałe z tego powodu.

Należy zapoznać się z instrukcjami obsługi wózka i elementów wyposażenia dodatkowego. Poinstruować użytkownika o bezpiecznym użytkowaniu wózka inwalidzkiego i elementów wyposażenia dodatkowego. Informować użytkowników o konkretnych ostrzeżeniach, które należy przeczytać, zrozumieć i których należy przestrzegać.

1.0 Ogólne zalecenia bezpieczeństwa i ograniczenia jazdy

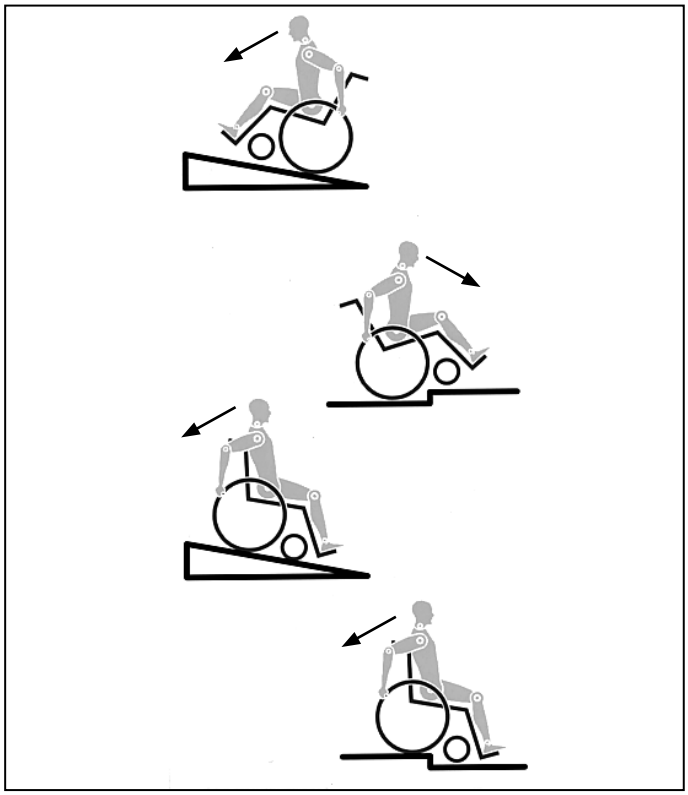

Konstrukcja i zastosowane rozwiązania techniczne wózka zapewniają maksymalne bezpieczeństwo jego użytkowania. Produkt spełnia obowiązujące międzynarodowe normy bezpieczeństwa. Użytkownik może narazić się na ryzyko poprzez nieprawidłowe użytkowanie wózka. Dla własnego bezpieczeństwa użytkownik musi bezwzględnie przestrzegać następujących zasad.
Nieprofesjonalne lub błędne zmiany i regulacje zwiększają ryzyko wypadku. Użytkownik wózka jest również uczestnikiem ruchu publicznego na ulicach i chodnikach. Obowiązują go wszystkie przepisy ruchu drogowego.
Podczas pierwszej jazdy wózkiem należy zachować szczególną ostrożność. Należy zapoznać się z użytkowanym sprzętem.
Przed każdym użyciem należy skontrolować:

• Półosie szybkiego montażu tylnych kół
• Rzepy na siedzisku i oparciu
• Opony i ciśnienie w nich oraz blokady kół.

Przed dokonaniem jakichkolwiek regulacji wózka należy przeczytać odpowiedni rozdział instrukcji.
Wyboje i nierówne podłoże może spowodować przewrócenie wózka, szczególnie podczas jazdy pod górę lub z góry. Podczas pokonywania stopni i pochyłości przodem, należy wychylić się ku przodowi.

⚠NIEBEZPIECZEŃSTWO!

- NIGDY nie przekraczać dopuszczalnego łącznego obciążenia 140 kg (100 kg w przypadku osi do roweru z napędem ręcznym) dla użytkownika i wszystkich przewożonych elementów. Przekroczenie dopuszczalnego obciążenia może prowadzić do uszkodzenia siedziska, upadku lub przewrócenia, utraty kontroli i w konsekwencji, do poważnych obrażeń użytkownika i innych osób.
- Podczas jazdy o zmroku należy nosić jasną odzież lub odzież z odblaskami, aby użytkownik był łatwy do zauważenia przez innych. Upewnić się, że odblaski na bokach i z tyłu wózka są dobrze widoczne. Zaleca się również wyposażenie wózka w aktywne oświetlenie.
- Aby uniknąć upadków i niebezpiecznych sytuacji, należy przećwiczyć posługiwanie się wózkiem na poziomym podłożu i przy dobrej widoczności.
- Przy siadaniu i wstawaniu z wózka nie korzystać z podnóżków. Należy je odchylić i odsunąć na bok tak daleko, jak to możliwe. Zawsze należy starać się zająć pozycję najbliższą miejsca, w którym zamierza się usiąść.
- Używać wózka tylko w odpowiedni sposób. Na przykład: unikać pokonywania przeszkód bez hamowania (schody, krawężniki), omijać szczeliny.
- Blokady kół nie są przeznaczone do hamowania wózka w trakcie jazdy. Służą one wyłącznie do zabezpieczenia przed przypadkowym jego toczeniem się. Przy zatrzymywaniu na nierównym podłożu należy zawsze używać tych blokad aby zapobiec staczaniu się wózka. Zawsze zaciągać obie blokady kół; w przeciwnym wypadku wózek może przewrócić się.
- Zbadać wpływ zmiany środka ciężkości na zachowanie wózka, na przykład na pochyłościach, zboczach o różnym nachyleniu i podczas pokonywania przeszkód. Czynności te wykonywać w obecności osoby ubezpieczającej.
- Przy krańcowych ustawieniach (np. tylnych kołach przesuniętych maksymalnie do przodu) i niedbałej pozycji użytkownika może nastąpić przewrócenie wózka, nawet na równym podłożu.
- Przy wjeżdżaniu na zbocza i schody należy pochylić górną część ciała do przodu.
- Przy zjeżdżaniu ze zboczy i schodów należy pochylić górną część ciała do tyłu. Nigdy nie należy próbować wjeżdżać na pochyłość lub zjeżdżać z niej na skos.
- Należy unikać korzystania z ruchomych schodów, ponieważ może to prowadzić do poważnych obrażeń w przypadku awarii.
- Nie używać wózka na zboczach o nachyleniu większym niż 10°. Wartość bezpiecznego kąta nachylenia użytkownika wózka uzależniona jest od konfiguracji, umiejętności użytkownika oraz stylu jazdy. Maksymalna wartość kąta nachylenia nie może być określona, ponieważ umiejętności użytkownika oraz styl jazdy są niemożliwe do przewidzenia. Dlatego wartość musi zostać określona przez użytkownika przy obecności osoby towarzyszącej w celu uniknięcia przewrócenia wózka. Usilnie zaleca się, aby niedoświadczeni użytkownicy wyposażyli swój wózek w kółka zabezpieczające.
- Wyboje i nierówne podłoże może spowodować przewrócenie wózka, szczególnie podczas jazdy pod górę lub z góry.
- Nie używać wózka na błocie lub lodzie. Nie używać wózka tam, gdzie nie jest dozwolony ruch pieszych.
- Aby uniknąć obrażeń dłoni, podczas ruchu wózka, nie należy wkładać ich pomiędzy szprychy lub pomiędzy tylne koło i jego blokadę.
- W szczególności, przy lekkich metalowych obręczach napędowych, obręcze szybko stają się gorące podczas hamowania.

- Schody pokonywać wyłącznie z pomocą osoby towarzyszącej. Należy korzystać z takich udogodnień, jak specjalne podjazdy i windy. Jeśli takie udogodnienia nie są dostępne, wózek należy przechylić i popychać, nigdy nie przenosić (2 pomocników). Zaleca się użytkownikom o wadze powyżej 100 kg, by nie wykonywali tego manewru.
- Kółka zabezpieczające muszą być tak ustawione, aby nie mogły dotykać stopni. W przeciwnym wypadku może dojść do poważnego w skutkach przewrócenia wózka. Po przeniesieniu należy ponownie ustawić kółka zabezpieczające we właściwej pozycji.
- Upewnić się, że osoba towarzysząca podnosi wózek, trzymając za pewnie umocowane części (a nie, np. za podnóżek lub boczne osłony).
- Podczas korzystania z windy platformowej upewnić się, że kółka zabezpieczające są umieszczone poza strefą niebezpieczną.
- Podczas jazdy na nierównościach lub przenoszenia wózka (np. do samochodu) należy zaciągać hamulec.
- Jeżeli jest to możliwe, podczas jazdy autem przystosowanym dla osób niepełnosprawnych, użytkownicy powinni korzystać z siedzeń w samochodzie i odpowiednich pasów bezpieczeństwa. Jest to jedyny sposób prawidłowej ochrony użytkowników pojazdu podczas wypadku. Lekkie wózki inwalidzkie SUNRISE MEDICAL mogą być używane jako siedzenia podczas jazdy specjalnie przystosowanym pojazdem, jeżeli są stosowane elementy bezpieczeństwa oferowane przez naszą firmę i specjalnie zaprojektowany system zabezpieczeń. (szczegóły w rozdziale „Transport”).
- W zależności od średnicy i ustawienia kółek przednich, jak również położenia środka ciężkości wózka, kółka te mogą wpaść w szybkie drgania. Może to doprowadzić do blokady kółek i przewrócenia się wózka. Dlatego też należy upewnić się, że kółka przednie są prawidłowo wyregulowane (rozdział „Kółka przednie”). W szczególności, nie należy jechać bez hamowania po pochyłości; taki odcinek należy przebywać ze zmniejszoną prędkością. Niedoświadczonym użytkownikom zaleca się stosowanie kółek zabezpieczających.
- Kółka zabezpieczające powinny chronić wózek przed przypadkowym przewróceniem się do tyłu. Pod żadnym pozorem nie mogą one pełnić roli kółek do transportu w wąskich przejściach ani być używane do przewożenia osób wózkiem przy zdemontowanych tylnych kołach.
- Przy poszukiwaniu przedmiotów (z przodu, boku lub tyłu wózka) użytkownik powinien upewnić się, że nie wychyla się na tyle, aby zmienić położenie środka ciężkości, co grozi przewróceniem wózka lub wypadnięciem z niego. Zawieszanie dodatkowego obciążenia (plecaków i podobnych) na tylnym oparciu wózka może prowadzić do zaburzenia stabilności w kierunku tylnym, zwłaszcza w przypadku korzystania z odchylonego oparcia. Może to spowodować przewrócenie się wózka do tyłu i skutkować obrażeniami.
- W przypadku osób po amputacji na poziomie uda, należy stosować w wózku kółka zabezpieczające.
- Przed rozpoczęciem użytkowania sprawdzić ciśnienie w oponach. W tylnych kołach powinno ono wynosić przynajmniej 3,5 bara (350 kPa). Maksymalna wartość ciśnienia określona jest na oponie. Hamulce dźwigniowe działają prawidłowo tylko przy odpowiednim ciśnieniu w oponach i właściwym ustawieniu (szczegóły w rozdziale „Hamulce”).
- Uszkodzone siedzisko i oparcie, muszą być natychmiast wymienione.
- Podczas obchodzenia się z ogniem należy zachować ostrożność, a w szczególności podczas palenia papierosów. Tapicerka siedziska i oparcia, mogą się zapalić.
- Jeżeli wózek jest narażony przez dłuższy czas na bezpośrednie działanie światła słonecznego, jego części (np. rama, podnóżki, hamulce, osłony boczne) mogą rozgrzać się do temperatury powyżej 41°C).
- Należy zawsze upewnić się, czy półosie szybkiego montażu tylnych kół są prawidłowo ustawione i zablokowane. Tylne koło może być odłączone dopiero po wciśnięciu przycisku półosi.

⚠OSTRZEŻENIE!

- Skuteczność hamulca dźwigniowego i ogólne charakterystyki jazdy zależą od ciśnienia w oponach. Jest znacznie łatwiej manewrować wózkiem, gdy opony tylnych kół są odpowiednio napompowane, a wartość ciśnienia jest jednakowa w obu oponach.
- Upewnić się, że opony wózka mają odpowiedni bieżnik! Należy pamiętać, że podczas jazdy po drogach publicznych wózek podlega wszystkim prawom ruchu drogowego.
- Zawsze uważać na palce podczas używania i regulacji wózka!
- Zmiany ustawień wózka powinna dokonywać wyłącznie osoba odpowiednio wykwalifikowana.

⚠OSTRZEŻENIE!

Niebezpieczeństwo Zakrztuszenia – wózek zawiera drobne elementy, które w pewnych okolicznościach mogą grozić zakrztuszeniem się przez małe dzieci.

Produkty przedstawione i opisane w instrukcji mogą nie odpowiadać we wszystkich szczegółach modelowi wózka użytkownika. Jednakże wszystkie instrukcje obowiązują w całości, bez względu na różnice w szczegółach.

Producent zastrzega sobie prawo do zmian masy, wymiarów i innych parametrów technicznych zawartych w instrukcji, bez uprzedniego powiadomienia. Wszystkie wartości, wyniki pomiarów i wydajności zawarte w instrukcji są przybliżone i nie są częścią charakterystyki technicznej wózka.

Firma SUNRISE MEDICAL posiada certyfikat ISO 13485, który potwierdza wysoką jakość naszych produktów na każdym etapie ich powstawania, od opracowywania nowych rozwiązań po fazę produkcji. Niniejszy produkt spełnia wymogi stawiane przez dyrektywy UE. Dodatkowe wyposażenie i akcesoria dostępne za dodatkową opłatą.

2.0 Posługiwanie się wózkiem

Samodzielne siadanie na wózku
- Oprzeć wózek o ścianę lub solidny mebel;
- Zaciągnąć hamulce;
- Użytkownik może opuścić się na wózek;
- Następnie musi umieścić stopy przed pasami na pięty (Rys. 2.0).

Samodzielne zsiadanie z wózka
- Zaciągnąć hamulce;
- Trzymając jedną rękę na kole lub osłonie bocznej, należy nieco pochylić się do przodu, aby przenieść ciężar ciała na przód siedziska i następnie unieść się do pozycji pionowej, z dwoma stopami opartymi mocno o podłoże, w tym jedną cofniętą (Rys. 2.1).

Rys. 2.0

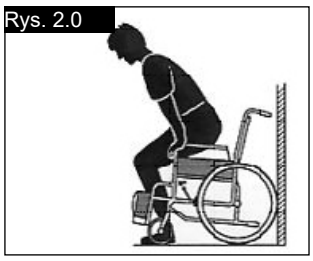

Rys. 2.1

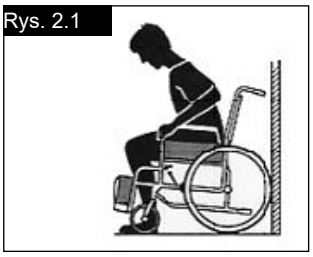

Półosie szybkozłączy tylnych kół

Tylne koła wyposażono w szybkozłącza.
Dzięki temu koła mogą być zamontowane i zdemontowane bez użycia narzędzi.
Aby zdemontować koło, wystarczy nacisnąć przycisk półosi (1) i wyciągnąć, (Rys. 2.2).

Rys. 2.2

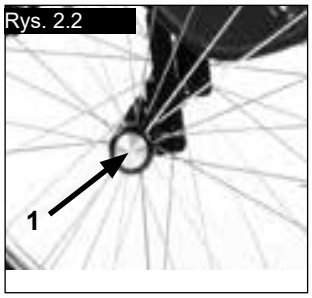

⚠PRZESTROGA!

Podczas wsuwania półosi do gniazda ramy w celu zamontowania tylnych kół utrzymywać przycisk półosi wciśnięty. Aby zablokować koło we właściwej pozycji, zwolnić przycisk półosi. Przycisk powinien powrócić do swojego pierwotnego położenia.

3.0 Transport wózka

Transport wózka
Po demontażu tylnych kół wózek stanie się mniejszy. Oparcie można złożyć, pociągając za przewód (1) (zob. rysunek 3) umieszczony na oparciu
(Rys. 3.0 - 3.1).

Rys. 3.0

Rys. 3.1

⚠PRZESTROGA!

W czasie składania oparcia należy zawsze uważać na palce.

4.0 Możliwości dodatkowe

Zderzaki do pokonywania przeszkód

Zderzaki do pokonywania przeszkód
Dzwignie przechyłu są używane przez osoby towarzyszące do przemieszczania wózka nad przeszkodami. Nacisnąć zderzak, aby przesunąć wózek, na przykład nad stopniem lub krawężnikiem (Rys. 4.0).

⚠OSTRZEŻENIE!

W przypadku wszystkich wózków, których głównym przeznaczeniem jest użytkowanie z pomocą osoby towarzyszącej, Sunrise Medical zaleca korzystanie z dźwigni przechyłu. Ciągłe wykorzystywanie tylnych słupków w celu przechylenia wózka, bez zamontowanej dźwigni przechyłu, może doprowadzić do ich uszkodzenia.

Rys. 4.0

Blokady kół (hamulce)

Rys. 4.1

Rys. 4.2

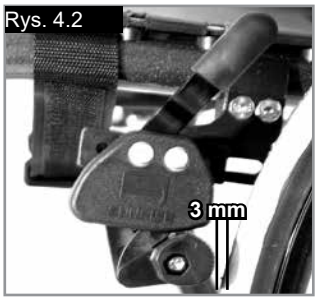

⚠PRZESTROGA!

Na sprawność hamulców wpływają następujące czynniki:

- Nieprawidłowy montaż hamulców
- Nieprawidłowa regulacja hamulców
- Nieprawidłowe ciśnienie w oponach
- Zużycie bieżników opon
- Mokre opony

Blokady kół
Wózek jest wyposażony w dwie blokady kół. Blokady działają bezpośrednio na opony. Aby włączyć blokadę, pchnąć do przodu obie dźwignie hamulców aż do oporu. Aby zwolnić blokady, wycofać dźwignie do pierwotnych pozycji.

Blokady kół nie zostały zaprojektowane jako hamulce jadącego wózka. Dlatego też nigdy nie powinny być używane do hamowania wózka w ruchu. Do hamowania zawsze używać obręczy napędowych. Upewnić się, że odstęp pomiędzy oponami a blokadami kół odpowiada podanym charakterystykom. Aby wyregulować odstęp, poluzować wkręt i ustawić odpowiednią odległość. Następnie ponownie dokręcić wkręt
(Rys. 4.1 i 4.2).

⚠PRZESTROGA!

Po każdej regulacji kół tylnych sprawdzić odstęp blokad kół i wyregulować go w razie potrzeby.

Przedłużka dźwigni hamulca
Dłuższa dźwignia pozwala zmniejszyć siłę wymaganą do zaciągnięcia blokad kół.
Przedłużka dźwigni hamulca jest dokręcona śrubami do hamulców. Po podniesieniu można ją przesunąć do przodu (Rys. 4.3).

⚠PRZESTROGA!

Zamontowanie blokady zbyt blisko koła skutkuje zwiększonym wysiłkiem przy jej obsłudze. Może to spowodować uszkodzenie przedłużki dźwigni hamulca!

Opieranie się o przedłużkę dźwigni hamulca podczas transportu może spowodować jej uszkodzenie! Woda spod kół, może spowodować niesprawność hamulców.

⚠PRZESTROGA!

Nieprawidłowy montaż blokady koła sprawi, że będzie konieczne przyłożenie większej siły, aby poruszyć wózek. Może to spowodować złamanie przedłużki dźwigni hamulca.

Hamulce kompaktowe
Hamulce kompaktowe znajdują się poniżej tapicerki siedziska i są uruchamiane przez pociągnięcie hamulców do tyłu, w kierunku opony. Aby hamulce działały prawidłowo, należy je pociągnąć aż do momentu zatrzymania (Rys. 4.4).

Rys. 4.3

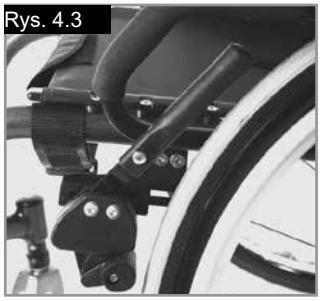

Rys. 4.4

Jednoramienna blokada koła
Jednoramienna blokada koła znajduje się poniżej tapicerki siedziska i aby ją załączyć, należy pociągnąć dźwignię hamulca w tył w kierunku koła. Dźwignia znajduje się po lewej lub prawej stronie. Aby hamulce działały prawidłowo, należy je pociągnąć aż do momentu zatrzymania, (Rys. 4.5)

Regulacja
Żeby wyregulować hamulec, należy poluzować śruby (1) i zamontować blokadę hamulca tak, aby prawidłowo funkcjonowała (Rys. 4.6).

⚠PRZESTROGA!

Nieprawidłowy montaż jednoramiennej blokady koła może doprowadzić do poważnych obrażeń u użytkownika i innych osób.

Rys. 4.5

Rys. 4.6

Regulacja osi napędu ręcznego

Oś napędu ręcznego

Żeby przesunąć środek ciężkości w tył, należy wyregulować oś napędu ręcznego. To pozwala na bezpieczne korzystanie z napędu ręcznego (Rys. 4.7).

⚠NIEBEZPIECZEŃSTWO!

Korzystanie z napędu ręcznego bez osi napędu ręcznego może sprawić, że wózek będzie niestabilny, co w rezultacie może spowodować obrażenia u użytkownika lub innych osób.

Rys. 4.7

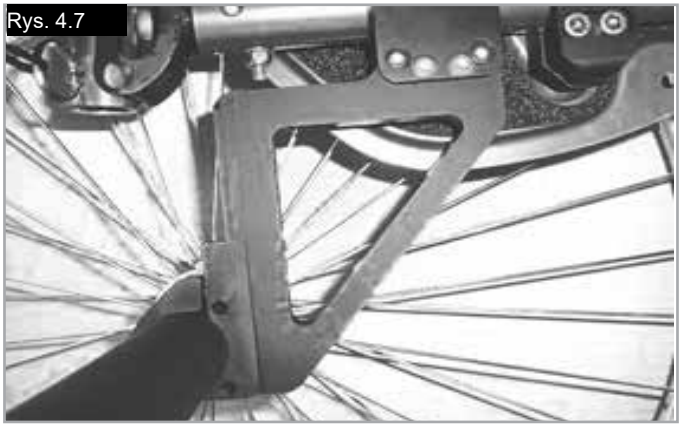

Regulacja płyty podnóżka

Regulacja podnóżka

⚠OSTRZEŻENIE!

- **Osoba towarzysząca: Nie należy stawać na płycie podnóżka! Nawet jeśli użytkownik siedzi na wózku, istnieje ryzyko przewrócenia i odniesienia obrażeń.**
- **Użytkownik: W czasie przenoszenia nie należy stawać na płycie podnóżka, ponieważ istnieje ryzyko przewrócenia i odniesienia obrażeń.**

Dzięki poluzowaniu śruby (1) można wyregulować podnóżek tak, aby pasował aby pasował do długości łydek, a po regulacji można ponownie podłączyć podnóżek. Kąt podnóżka można indywidualnie regulować, luzując śruby (2). Osłona boczna (3) podnóżka zapobiega przypadkowemu ześlizgnięciu się stóp. Upewnić się, że po każdej regulacji wszystkie śruby są prawidłowo dokręcone (patrz strona dotycząca momentu dokręcającego) (Rys. 4.8 - 4.9).

Rys. 4.8

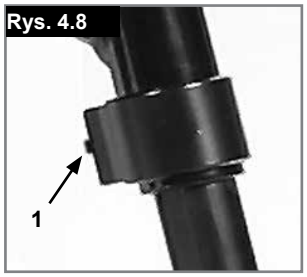

Rys. 4.9

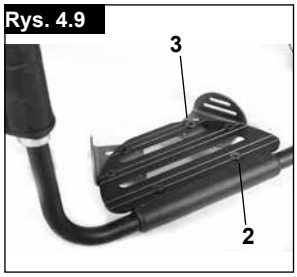

Płyta podnóżka

Podnóżek — aluminiowy

Dostępnych jest kilka płyt podnóżka.
Można je odchylić na zawiasach w celu ułatwienia siadania na wózek i zsiadania z niego (Rys. 4.11).

Rys. 4.11

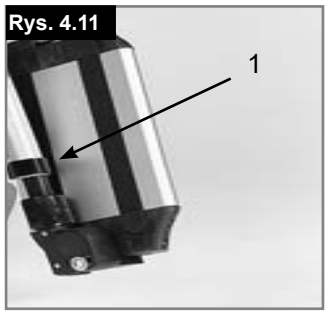

Płyta podnóżka z regulowanym kątem nachylenia
Płyta podnóżka może być podniesiona na zawiasach dla ułatwienia siadania i wysiadania z wózka (Rys. 4.12 - 4.14).
Można regulować kąt nachylenia płyty względem podłoża.
Dokręcić śrubę (1) na zewnątrz. Poluzowanie zacisków (2) na płycie podnóżka umożliwia przesunięcie jej w trzy położenia, do przodu i do tyłu. Regulacja śruby ustalającej (3) umożliwia zmianę położenia płyty podnóżka na poziome. W tym celu płytę podnóżka należy odchylić na zawiasach. Upewnić się, że po każdej regulacji wszystkie śruby są prawidłowo dokręcone (patrz strona dotycząca momentu dokręcającego). Upewnić się, że został zachowany minimalny odstęp podnóżka od podłoża (2,5 cm) (Rys. 4.15).

Podnóżek — plastikowy

Podnóżki:
Podnóżki mogą być podniesione dla ułatwienia siadania i wysiadania z wózka.

Rys. 4.12

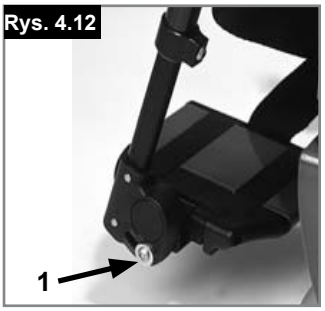

Rys. 4.13

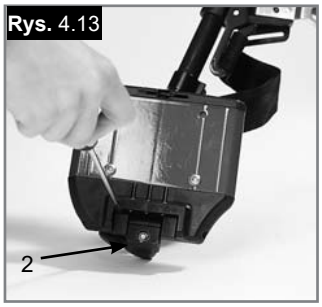

Rys. 4.14

Rys. 4.15

Siedzisko

Zawiesie siedziska

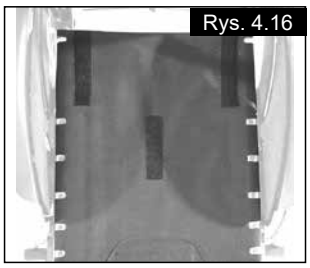
Rys. 4.16

Odkręcić śruby z lewej strony zawiesia. Dopasować rzepy tak, aby zwiększyć naprężenie zawiesia siedziska. Ponownie dokręcić śruby.

W razie trudności z ponownym przykręceniem śrub, można spróbować zlokalizować otwory przy użyciu ostrego przedmiotu. Przed dokręceniem śrub należy się także upewnić, że plastikowa podstawa znajduje się we właściwej pozycji (Rys. 4.16).

Wysokość siedziska

Regulacja wysokości siedziska (Rys. 4.17)

W celu regulacji wysokości siedziska z tyłu, poluzować i wyjąć 4 śruby (1) (2 po każdej stronie), które mocują zacisk (2). Ustawić oba zaciski na odpowiedniej wysokości i ponownie przykręcić 4 śruby. Przed dokręceniem śrub zapoznać się z instrukcją ustawiania zerowej zbieżności/rozbieżności (Rys. 4.19 - 4.20).
Dokręcić śruby do 7 Nm.

UWAGA: W czasie regulacji wysokości tylnego siedziska może być konieczna regulacja kąta kółka przedniego.

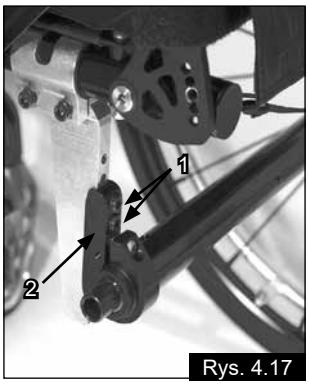

Rys. 4.17

Kółka przednie

Kółko przednie, adapter kółka przedniego, widelec kółka przedniego

Od czasu do czasu wózek może lekko skręcać w lewo lub w prawo, lub mogą wibrować jego kółka przednie. Przyczyny tych zjawisk mogą być następujące:
- Mechanizmy ruchu kół do przodu lub tyłu nie zostały ustawione prawidłowo.
- Kąt osi kółka przedniego został ustawiony nieprawidłowo.
- Zostało źle ustawione ciśnienie kół przednich lub tylnych; koła nie obracają się płynnie.

Aby przemieszczać wózek w linii prostej, wymagana jest optymalna regulacja kółek przednich.
Kółka przednie zawsze powinny być ustawiane przez autoryzowanego dostawcę. Po każdej zmianie pozycji kół tylnych należy wyregulować ustawienie podpór kółek przednich i sprawdzić blokady kół.

Regulacja kółka przedniego

Aby zagwarantować równoległe ułożenie obu widelców, należy po prostu zliczyć zęby widoczne po obu stronach. Po ustawieniu widelca kółka przedniego dzięki zębom będzie możliwe bezpieczne ułożenie umożliwiające regulację do 16° w skokach co 2°. Aby sprawdzić skierowane w prawo położenie względem podłoża, należy zastosować płaską część z przodu widelca kółka przedniego (Rys. 4.19).
Dzięki opatentowanej budowie widelec kółka przedniego można obracać tak, że można go ustawić pod właściwymi kątami względem podłoża po zmianie kąta siedziska.

Ustawianie stabilności kierunkowej

Poluzować śruby imbusowe (1) pod spodem widelca. Można wtedy odkręcić śrubę (2). Teraz można obrócić czarne gniazdko (3) w lewo lub prawo.
Lewo - wózek skręca w lewo
Prawo - wózek skręca w prawo
Następnie należy ponownie dokręcić śrubę (2). Należy ustawić kąt 90° od widelca do podłogi.
Następnie należy ponownie dokręcić śrubę (1). (Rys. 4.20).

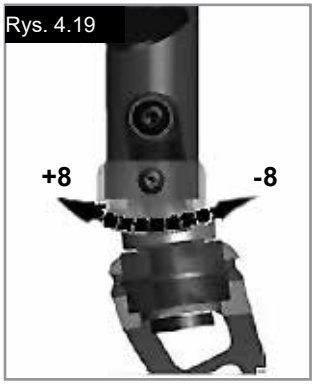

Rys. 4.19

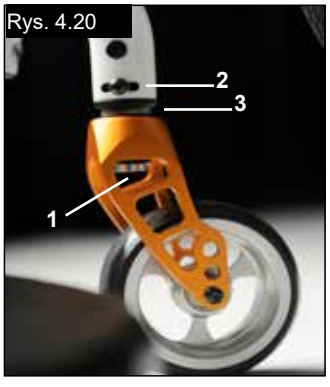

Rys. 4.20

WERSJA POLSKA

Regulacja ustawienia kół

Regulacja ustawienia kół

Uwaga: Aby uzyskać jak najlepszy ruch, należy ustawić optymalne położenie kół tylnych, co oznacza prawidłową regulację ustawień kół.
W tym celu należy zmierzyć odległość między częścią przednią i tylną obu kół, aby zagwarantować ich wzajemne równoległe ułożenie.
Różnica między oboma pomiarami nie powinna przekraczać 5 mm.
Aby wyregulować koła tak, aby były równolegle względem siebie, należy poluzować śruby i zgodnie z tym obrócić tuleję półosi. Upewnić się, że po każdej regulacji wszystkie śruby są prawidłowo dokręcone (patrz strona dotycząca momentu dokręcającego).

Rys. 4.21

Rys. 4.22

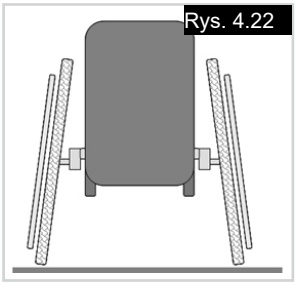

Rys. 4.23

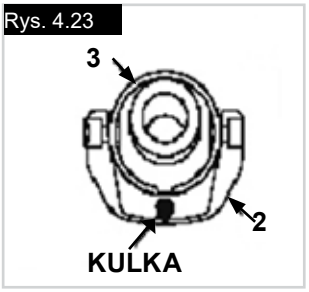

Rys. 4.24

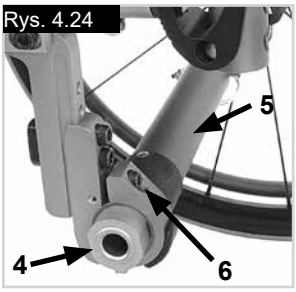

Argon2 regulacja rozstawu
Ustawienie zbieżności/rozbieżności na zero

UWAGA: W przypadku wózka z cylindrami o kącie pochylenia kół 0° nie można ustawić zbieżności lub rozbieżności. To ustawienie jest konieczne tylko dla cylindrów o kącie pochylenia kół 3°, 6° i 9°.
Termin "zbieżność lub rozbieżność" definiuje stopień ustawienia kół tylnych wózka względem podłoża. Ma to wpływ na przemieszczanie się wózka. Normalny opór lub opór w trakcie ruchu występuje wtedy, gdy zbieżność jest ustawiona na zero.

Aby ustawić zbieżność/rozbieżność na zero: poluzować śruby imbusowe (1) (1 po każdej stronie), mocujące kątowy zacisk rurowy. Sprawdzić kulkę w płaszczyźnie poziomej (2) i obrócić kątowy zacisk rurowy (3) tak, aby kulka znajdowała się w środku. Teraz zbieżność wynosi zero.
Przed dokręceniem śrub (1) należy sprawdzić, czy rurka do regulacji kąta pochylenia kół jest wyśrodkowana w płaszczyźnie poziomej. Przerwa powinna być taka sama po obu stronach, albo nie powinno jej być wcale. Dokręcić śruby do 7 Nm. (Rys. 4.21 - 4.23).

Regulacja szerokości rozstawu tylnej osi:
Rozstaw tylnej osi jest zdefiniowany jako odległość między górną częścią kół tylnych i rurami oparcia i jest ustawiany fabrycznie (1,25 cm). Można go zwiększyć, jeżeli należy utworzyć większą przerwę między oponami a podłokietnikami z opcjonalną regulacją wysokości (Rys. 4.24).

UWAGA: W czasie regulacji rozstawu tylnej osi należy najpierw wyregulować jedno koło, a następnie drugie. Jeżeli obie strony będą poluzowane jednocześnie, zmieni się regulacja zbieżności/rozbieżności. Aby wyregulować rozstaw tylnej osi, części elementu regulacj kąta pochylenia kół (4) należy przesunąć teleskopowo do wnętrza lub na zewnątrz rurki (5) i zablokować na swoim miejscu, gdy osiągną koniec. Poluzować śrubę (6) (umieszczoną najbliżej rurki do regulacji kąta pochylenia kół) po lewej stronie wózka. Przesunąć półoś szybkiego montażu do wnętrza lub na zewnątrz, aby uzyskać pożądany rozstaw osi. Dokręcić śruby do 7 Nm. Powtórzyć procedurę po prawej stronie wózka i wyregulować przerwę tak, aby była tej samej wielkości, jak po lewej stronie.

Oparcie

Oparcie z regulacją kąta
Kąt tylnego oparcia jest regulowany przez zmianę położenia wtyku w obudowie tylnego oparcia. Wtyk (1) musi być umieszczony dokładnie na swoim miejscu w otworach po obu stronach, co da regulację kąta wynoszącą 8,5°.
Dopasować czerwone plastikowe wtyki do nieużywanych otworów. Aby uzyskać mniejszy wzrost kąta (3,5°), należy odkręcić śrubę imbusową (2) i przełożyć śrubę do drugiego otworu. Należy zastosować odpowiednią siłę dokręcającą (zob. macierz), aby dokręcić śrubę (2).
W ten sposób uzyska się zmianę kąta oparcia o 12°.
Następnie należy przesunąć wtyk (1) w przeciwnym kierunku do następnego otworu, co da zmianę wynoszącą 12° - 8°= 3,5°. (Rys. 4.25)

Aby zmniejszyć luz w oparciu, można zwolnić nakrętkę (1), a następnie ustawić optymalne położenie, stosując śrubę ustawienia (2). Następnie należy ponownie dokręcić nakrętkę (1). (Rys. 4.26).

⚠PRZESTROGA!

Śruby należy ponownie dokręcić. W innym przypadku zostanie utracona regulacja kąta

Składane oparcie
Należy zwolnić oparcie, pociągając za przewód. Jednocześnie należy je popchnąć do przodu w celu złożenia. Aby oparcie powróciło do oryginalnego położenia, należy je odciągnąć jak najdalej, aż zablokuje się na swoim miejscu po obu stronach.

⚠PRZESTROGA!

W czasie składania oparcia należy zawsze uważać na palce.

Rys. 4.25

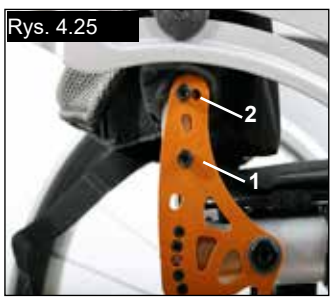

Rys. 4.26

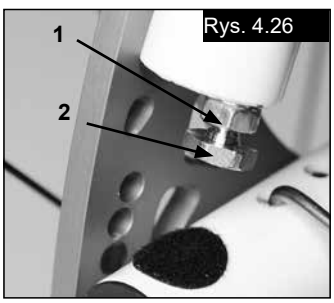

Regulowana tapicerka oparcia
Napięcie regulowanej tapicerki oparcia można zmienić, stosując różne pasy.
Do tapicerki oparcia można się dostać od strony wnętrza przez otwór i można ją zmienić tak, aby dopasować do życzenia użytkownika (Rys. 4.27).

Oparcie z regulacją w pionie
Oparcie można ustawić na różnej wysokości, w skokach co 2,5 cm. Zakres regulacji to 25- 30 cm, 30- 35 cm, 35- 40 cm i 40- 45 cm. Poluzować śruby (1+2) i ustawić oparcie na pożądanej wysokości. Ponownie dokręcić śruby (zob. strona na temat momentu dokręcającego). (Rys. 4.28).

Rys. 4.27

Rys. 4.28

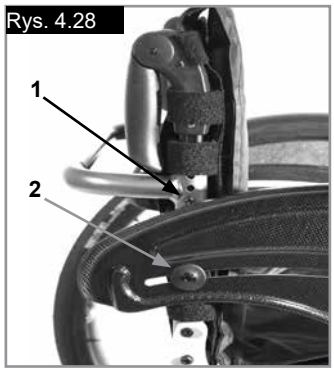

Osłona boczna

Jednosłupkowe podłokietniki z regulacją wysokości
(Rys. 4.29 - 4.32).

1. **Montaż**
a. Wsunąć zewnętrzny słupek podłokietnika do gniazda przymocowanego do ramy wózka.
b. Podłokietnik zostanie automatycznie zablokowany.

2. **Regulacja wysokości**
a. Obrócić dźwignię zwalniającą wysokość (2) do drugiego ogranicznika.
b. Przesunąć podkładkę podłokietnika do góry lub w dół, na żądaną wysokość.
c. Ustawić dźwignię ponownie w położeniu zablokowania, przy słupku podłokietnika.
d. Przesuwać podkładkę podłokietnika (4) do pewnego zablokowania górnych słupków podłokietnika.

3. Demontaż podłokietnika
a. Pociągnąć dźwignię 3 i podnieść cały podłokietnik.

4. Montaż podłokietnika
a. Przesunąć podłokietnik z powrotem do gniazda do chwili zatrzaśnięcia gniazda.

Mocowanie gniazda podłokietnika
(Rys. 4.29 - 4.32).

Regulacja zamocowania gniazda podłokietnika
Aby zacisnąć lub poluzować zamocowanie zewnętrznego słupka podłokietnika w gnieździe:
1. Poluzować cztery śruby regulacji gniazda (9) po bokach gniazda.
2. Przy podłokietniku umieszczonym w gnieździe (7) ścisnąć podłokietnik w celu dopasowania.
3. Dokręcanie czterech śrub (9). (144 in-lbs, 16,3 Nm)

Regulacja położenia
1. Poluzować dwie śruby zacisku (10) w celu poluzowania go.
2. Przesunąć gniazdo podłokietnika do żądanego położenia.
3. Dokręcić.

Rys. 4.29 - 4.30 Lista części

1. Zewnętrzny słupek podłokietnika
2. Dźwignia zwolnienia blokady regulacji wysokości
3. Dźwignia zwalniająca
4. Podkładka podłokietnika
5. Pas do przenoszenia
6. Panel boczny
7. Gniazdo
8. Zacisk
9. Śruby do regulacji gniazda
10. Śruby zacisku

Rys. 4.29

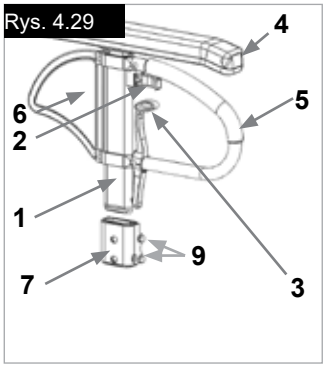

Rys. 4.30

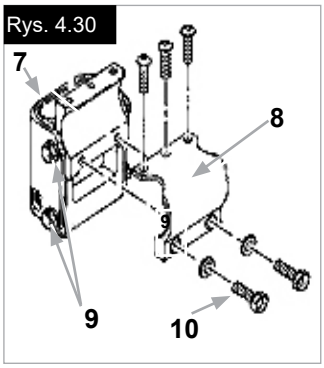

Rys. 4.31

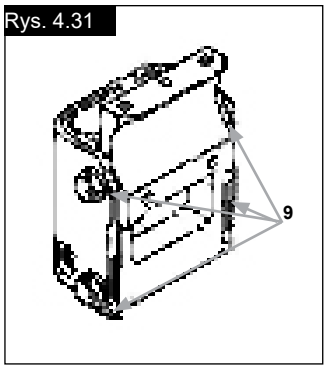

Rys. 4.32

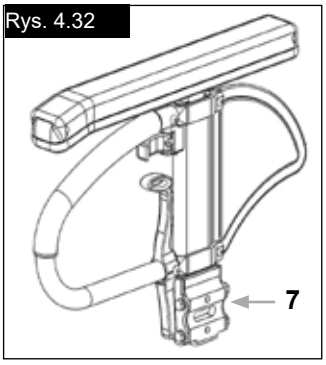

Osłony boczne

Regulacja wysokości podłokietnika przy użyciu narzędzia

Montaż: Wsunąć do końca słupek podłokietnika w gniazdo znajdujące się na ramie wózka.

Regulacja wysokości:
Wysunąć słupek podłokietnika z gniazda.
Ustawić wspornik regulacji wysokości (1), odkręcając śrubę (2) i przesuwając go zgodnie z preferencjami.
Ponownie wkręcić i dokręcić śrubę.
Wsunąć słupek podłokietnika do gniazda, (Rys. 4.32.1).

Położenie poduszki podłokietnika:
Żeby zmienić położenie poduszki podłokietnika, wystarczy odkręcić śruby (3) i przesunąć poduszkę we właściwe miejsce. Następnie ponownie dokręcić śruby (Rys. 4.32.1).

Regulacja gniazda podłokietnika
Siłę zacisku gniazda podłokietnika można regulować (zmniejszać/zwiększać) przy pomocy 2 śrub (1) - (Rys. 4.32.2).

Rys. 4.32.1

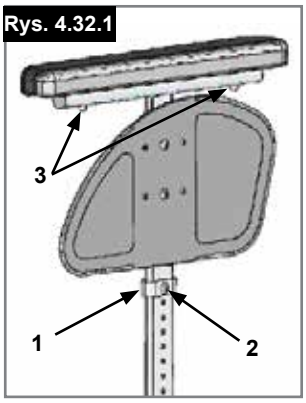

Rys. 4.32.2

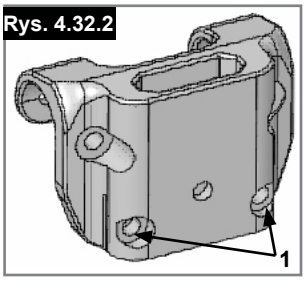

Podłokietnik rurowy, regulacja wysokości z użyciem narzędzia, odchylany, zdejmowany (Rys. 5.22).
Aby ułatwić przesiadanie się, podnieść lekko podłokietnik i odchylić go lub zdemontować poprzez podniesienie.
Wysokość można regulować poprzez zmianę pozycji śruby G.

⚠OSTRZEŻENIE!

Osłony boczne i podłokietniki nie są przeznaczone do podnoszenia ani przenoszenia wózka.

Rys. 5.22

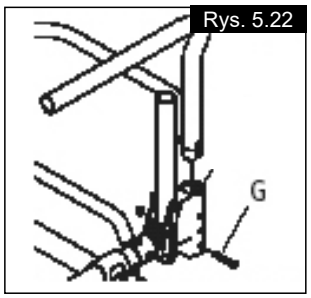

Uchwyty do popychania

Uchwyty do popychania z regulacją w pionie

Rączki prowadzące są zabezpieczone sworzniami przed przypadkowym wysunięciem się. Dzięki otworzeniu dźwigni szybkiego montażu (1) można zmienić wysokość rączek prowadzących (2) tak, aby pasowała do wymagań użytkownika. W czasie przesuwania dźwigni będzie słychać mechanizm blokujący i wtedy można łatwo ustawić rączki prowadzaące w żądanym położeniu. Nakrętka na dźwigni napięcia określa, jak ciasno są zaciśnięte rączki prowadzące na swoich miejscach. Jeżeli po wyregulowaniu dźwigni napięcia nakrętka jest luźna, rączka prowadząca również będzie poluzowany. Należy obrócić rączkę prowadzącą z boku do boku przed jej użyciem, aby sprawdzić, czy jest bezpiecznie zamocowana na swoim miejscu. Po wyregulowaniu wysokości uchwytu należy zawsze docisnąć dźwignię napięcia (1) na swoim miejscu. Jeżeli dźwignia nie będzie odpowiednio zamocowana, mogą powstać uszkodzenia podczas podczas schodachów. (Rys. 4.33).

UWAGA – Jeżeli rączki prowadzące z regulacją wysokości nie są odpowiednio zamocowane, istnieje ryzyko, że powstanie „luz" lub że wysuną. Proszę sprawdzić, czy odpowiednie śruby są prawidłowo dociśnięte.

Składane uchwyty do popychania

Jeżeli rączki prowadzące nie są wykorzystywane, można je złożyć, zwalniając przycisk (2). Gdy są ponownie potrzebne, wystarczy je tylko rozłożyć, aż zaskoczą na swoje miejsce. (Rys. 4.34)

Rys. 4.33

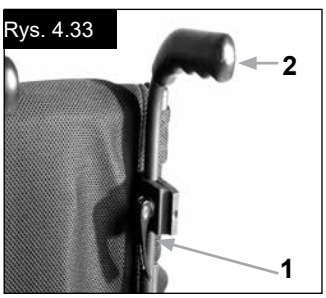

Rys. 4.34

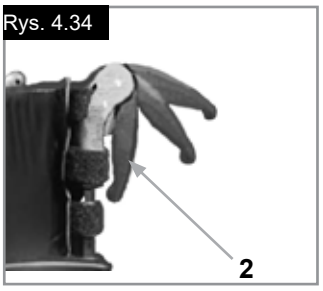

Kółka zabezpieczające

⚠OSTRZEŻENIE!

Sunrise Medical zaleca stosowanie kółek zabezpieczających w przypadku wszystkich wózków. W czasie montażu kółek zabezpieczających należy stosować moment 7 Nm.

1. Wprowadzanie kółek zabezpieczających do zacisku:

a. Należy nacisnąć tylny przycisk na kółku zabezpieczającym na adapterze kółka zabezpieczającego tak, aby oba wtyki montażowe zostały wciągnięte do środka.
b. Wsunąć kółka zabezpieczające (1) do adaptera kółek zabezpieczających.
c. Obrócić kółka zabezpieczające w dół, aż wtyk montażowy zablokuje się w zacisku.
d. W ten sam sposób zamontować drugie kółko zabezpieczające.

2. Regulacja kółek zabezpieczających

Aby uzyskać odpowiedni prześwit do ziemi wynoszący ok. 1" do 2" (2,5 cm do 5,0 cm), kółka zabezpieczające należy podnieść lub obniżyć.
Należy nacisnąć przycisk zwalniania kółka zabezpieczającego tak, aby oba wtyki zwalniające zostały wsunięte do środka. Przesunąć wewnętrzną dętkę do góry lub na dół, aby dopasować do istniejących otworów wysokości. Zwolnić przycisk. W ten sam sposób zamontować drugie kółko zabezpieczające. Oba koła powinny być na tej samej wysokości. (Rys. 4.35).

⚠NIEBEZPIECZEŃSTWO!

Sunrise Medical zaleca korzystanie z kółek zabezpieczających:
Jeżeli kółka zabezpieczające nie zostały zamontowane lub zostały zamontowane nieprawidłowo, istnieje ryzyko przewrócenia się i urazu.

Rys. 4.35

Aktywne/składane kółko zabezpieczające

Aktywne kółko zabezpieczające mocuje się z prawej lub lewej strony rurki osi. Żeby odchylić kółko w dół, należy je popchnąć w kierunku rurki osi (Rys. 4.36).

⚠OSTRZEŻENIE!

Należy upewnić się, że kółko zablokuje się we właściwym położeniu. Niezablokowane kółko zabezpieczające może spowodować poważne obrażenia u użytkownika.

Rys. 4.36

Aktywne kółko zabezpieczające podczas uprawiania sportu

Żeby zdjąć aktywne kółko zabezpieczające na czas uprawiania sportu, wcisnąć sworzeń szybkiego montażu i wyciągnąć go. Teraz wyciągnąć rurkę z gniazda kółka zabezpieczającego (Rys. 4.37 - 4.38).

Rys. 4.37

Rys. 4.38

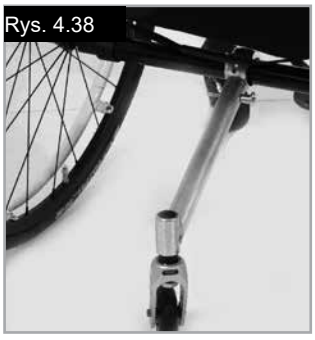

Uchwyt na kule

Uchwyt na kule (Rys. 4.39)
Ten element umożliwia przewóz kul bezpośrednio na wózku. Opaska z rzepami umożliwia zamocowanie kul lub innego sprzętu pomocniczego.

⚠UWAGA!

Nigdy nie używać i nie próbować odłączyć kul lub innego sprzętu pomocniczego podczas jazdy.

Rys. 4.39

Kółka podróżne

Kółka podróżne (Rys. 4.40)
Kółka te powinny być używane wtedy, gdy wózek jest za szeroki przy zamontowanych kołach tylnych (np. w wejściach do samolotu, autobusu itp.). Bezpośrednio po odłączeniu kół tylnych za pomocą półosi szybkiego montażu można kontynuować jazdę z użyciem kółek do transportu w wąskich przejściach. Kółka są zamontowane w taki sposób, że gdy nie są używane, znajdują się ok. 3 cm nad podłożem. Dzięki temu nie przeszkadzają one podczas jazdy, transportu i przejazdu nad przeszkodami (np. krawężnikami, stopniami itp.).

Rys. 4.40

⚠PRZESTROGA:
Wózek nie ma żadnej blokady kół, gdy są używane kółka do transportu w wąskich przejściach.

UWAGA: W przypadku montażu kółek do transportu w wąskich przejściach i kółek zabezpieczających elementy montażowe dla kółek do transportu muszą zostać zamontowane pomiędzy zaciskiem rurki do regulacji kąta pochylenia kół a osprzętem zacisku rurki kółka zabezpieczającego (niewidoczne na obrazku).

Wsparcie boczne Anteria

⚠NIEBEZPIECZEŃSTWO!

- Przed użyciem wózka sprawdzić, czy pas bezpieczeństwa jest przyłączony do wózka.
- Pas biodrowy należy sprawdzać codziennie,
- aby upewnić się, że nie jest w żaden sposób zablokowany ani nadmiernie zużyty.
- Przed użyciem wózka należy zawsze się upewnić, że pas biodrowy został odpowiednio zapięty i wyregulowany. Zbyt luźny pas może spowodować wysunięcie się użytkownika z wózka i doprowadzić do uduszenia lub spowodować poważne obrażenia.

Biodrowy pas bezpieczeństwa montuje się na wózku w sposób pokazany na ilustracjach. Pas składa się z 2 części. Są one połączone za pomocą śruby ustalającej przeprowadzonej przez oczko na pasie. Pas jest przeprowadzony pod tylną częścią bocznego panelu. (Rys. 4.41)

Wyregulować położenie pasa tak, aby zatrzaski znajdowały się pośrodku siedziska. (Rys. 4.42)

Rys. 4.41

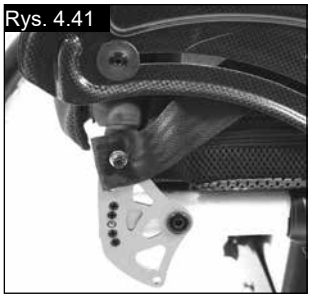

Rys. 4.42

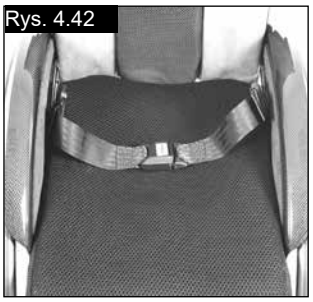

W opisany poniżej sposób wyregulować długość pasa biodrowego tak, aby odpowiadał potrzebom użytkownika:

Kółka zabezpieczające	Zwiększenie długości pasa
Przeprowadzić wolną część pasa z powrotem przez męską część zatrzasku i suwaki regulacyjne. Upewnić się, że pas nie zapętlił się w męskiej części zatrzasku.	Aby zwiększyć długość pasa, przeprowadzić jego wolną część przez suwaki regulacyjne i męską część zatrzasku.

Po zapięciu pasa sprawdzić jego przyleganie do ciała użytkownika. Przy prawidłowo wyregulowanym pasie powinno być możliwe wsadzenie co najwyżej płasko ułożonej dłoni między pas a ciało użytkownika. (Rys. 4.43 na odwrocie strony).

Wsparcie boczne Anteria (biodrowy pas bezpieczeństwa**)**

Pas biodrowy powinien być zamocowany tak, aby leżał pod kątem 45 stopni względem miednicy użytkownika. Użytkownik powinien siedzieć pionowo i być przesunięty jak najdalej do tyłu na siedzisku, jeżeli pas jest odpowiednio wyregulowany. Pas biodrowy nie powinien dopuścić do ześlizgnięcia się użytkownika z siedziska. (Rys. 4.44)

Rys. 4.43

Rys. 4.44

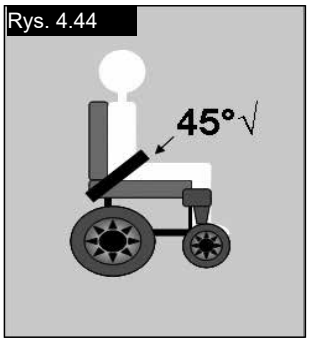

Aby zamknąć zatrzask: Mocno wsunąć męską część zatrzasku w żeńską.	**Aby rozpiąć pas:** Ścisnąć męską część zatrzasku we wskazanych punktach, oddzielając jednocześnie łagodnie obie jego części od siebie.

⚠OSTRZEŻENIE!

- W razie wątpliwości dotyczących użytkowania i obsługi biodrowego pasa bezpieczeństwa należy zasięgnąć opinii lekarza, dystrybutora wózków inwalidzkich, opiekuna lub osoby towarzyszącej .
- Pas biodrowy może być montowany wyłącznie przez autoryzowanego sprzedawcę / agenta Sunrise Medica l.
- Pas biodrowy powinien być regulowany wyłącznie przez lekarza lub autoryzowanego sprzedawcę / agenta Sunrise Medical.
- Pas bezpieczeństwa należy sprawdzać codziennie, aby upewnić się, że jest prawidłowo dopasowany i nie jest w żaden sposób zablokowany czy nadmiernie zużyty.
- Sunrise Medical nie poleca przewożenia użytkownika w pojeździe tak, aby pas biodrowy stanowił pas zabezpieczający .

Proszę zapoznać się z broszurą Sunrise Medical dotyczącą przewozu, w której przedstawiono dalsze informacje na temat transportu.

Konserwacja:
W regularnych odstępach czasu należy sprawdzać stan pasa biodrowego i innych elementów zabezpieczających pod kątem zużycia lub uszkodzenia. W razie konieczności należy je wymienić.

⚠OSTRZEŻENIE

Pas biodrowy należy wyregulować w opisany powyżej sposób tak, aby odpowiadał potrzebom użytkownika. Sunrise Medical zaleca również regularne sprawdzanie długości i napięcia pasa w celu zmniejszenia ryzyka nieumyślnego wyregulowania pasa na nadmierną długość przez użytkownika.

5.0 Opony i ich montaż

Pełne ogumienie jest wyposażeniem standardowym. Przy ogumieniu pneumatycznym należy zawsze sprawdzić, czy w oponach jest prawidłowe ciśnienie, gdyż w innym przypadku parametry wózka mogą być zmienione. Zbyt niskie ciśnienie opon powoduje zwiększenie oporu i jest niezbędna większa siła do poruszania wózka. Niskie ciśnienie w oponach wpływa również negatywnie na manewry. Przy zbyt wysokim ciśnieniu opona może ulec uszkodzeniu. Prawidłowa wartość ciśnienia jest opisana na brzegu opony.

Opony są montowane w taki sam sposób, jak w zwykłym rowerze. Przed założeniem nowej dętki należy upewnić się, że wnętrza obręczy i opony są wolne od ciał obcych. Po montażu lub naprawie opony sprawdzić ciśnienie. Okresowe kontrole ciśnienia w oponach i ich dobry stan są bardzo ważne dla bezpieczeństwa użytkowania wózka.

6.0 Konserwacja i utrzymanie

- Sprawdzać ciśnienie w oponach co 4 tygodnie. Sprawdzać wszystkie opony pod kątem zużycia i uszkodzeń.
- Sprawdzać hamulce co ok. 4 tygodnie pod kątem prawidłowości działania i łatwości użycia.
- Wymieniać opony tak, jak w zwykłym rowerze.
- Wszystkie złącza krytyczne dla bezpieczeństwa są zablokowane nakrętkami samozabezpieczającymi. Sprawdzać co 3 miesiące, czy wszystkie wkręty są dokręcone (rozdział o momentach dokręcających). Nakrętki samozabezpieczające się mogą być użyte tylko raz i należy je wymieniać po zastosowaniu.
- Do czyszczenia wózka stosować wyłącznie łagodne środki czyszczące. Do czyszczenia tapicerki używać wyłącznie mydła i wody.

Konserwacja i utrzymanie

- Mokry wózek należy wysuszyć po użyciu.
- Co ok. 8 tygodni dodać niewielką ilość oleju do maszyn do szycia do półosi szybkiego montażu. W zależności od częstotliwości i rodzaju użycia zaleca się oddawać wózek do przeglądu u autoryzowanego sprzedawcy co 6 miesięcy.

⚠ PRZESTROGA!

Piasek i woda morska (lub cząsteczki soli w zimie) mogą uszkodzić łożyska kół. Czyścić starannie wózek po każdym takim narażeniu.

Następujące części mogą być zdemontowane i przesłane do wytwórcy lub sprzedawcy w celu naprawy:
- Tylne koła
- Podłokietnik
- Uchwyt podnóżka
- Kółka zabezpieczające

Te elementy są dostępne jako części zamienne. Aby uzyskać dalsze
informacje, proszę zapoznać się z katalogiem części zamiennych.

Środki higieniczne w przypadku ponownego zastosowania:

Przed ponownym zastosowaniem wózka należy go odpowiednio przygotować. Wszystkie powierzchnie mające kontakt z użytkownikiem należy spryskać środkiem odkażającym.

W tym celu należy zastosować do szybkiej dezynfekcji opartej na alkoholu stosowanej dla produktów i wyrobów medycznych, które należy szybko odkażać, z listy zatwierdzonych lub zalecanych produktów w danym kraju.

Należy przestrzegać instrukcji producenta stosowanego środka dezynfekującego.

Ogólnie rzecz biorąc, nie ma gwarancji działania bezpiecznych środków dezynfekcyjnych w przypadku szwów. Dlatego też zaleca się, w przypadku zakażenia drobnoustrojami, rozłożyć siedzisko i oparcie i zdezynfekować je środkiem aktywnym zgodnie z lokalnymi przepisami o ochronie przed infekcjami.

7.0 Usuwanie i recykling materiałów

Jeżeli wózek został udostępniony użytkownikowi za darmo, nie jest jego własnością. Jeżeli nie jest już dłużej potrzebny, należy postępować.zgodnie z instrukcją dotyczącą jego zwrotu przekazaną przez organizację, która udostępniła wózek użytkownikowi.
W kolejnym rozdziale przedstawiono opis materiałów zastosowanych w wózku z uwzględnieniem usuwania i recyklingu wózka i jego opakowania.

Podczas organizowania utylizacji materiałów należy sprawdzić, jakie szczególne przepisy lokalne regulują zagadnienia usuwania i recyklingu odpadów. (Obejmuje to czyszczenie lub odkażanie wózka przed jego usunięciem).

Aluminium: Widelce kółek przednich, koła, osłony boczne podwozia, rama podłokietnika, podnóżek, uchwyty do popychania

Stal: Miejsca mocowania, półoś szybkiego montażu
Tworzywa sztuczne: Uchwyty, zatyczki rur, kółka przednie, płyty podnóżków, płyty podłokietników, koła/ opony 12cali
Opakowanie: Torby z tworzywa sztucznego wykonane z miękkiego polietylenu, pudła tekturowe
Tapicerka: Tkanina poliestrowa z pokryciem PCW i ekspandowaną pianką modyfikowaną.
Usuwanie lub recykling powinny być wykonywane przez firmę utylizacyjną lub publiczny punkt utylizacji. Alternatywnie można zwrócić wózek sprzedawcy celem jego utylizacji.

8.0 Usuwanie usterek

Wózek przechyla się na jedną stronę
- Sprawdzić ciśnienie w oponach
- Sprawdzić, czy koła toczą się bez oporów (łożyska, oś)
- Sprawdzić nachylenie kółek przednich
- Sprawdzić, czy oba kółka przednie mają odpowiedni kontakt z podłożem

Kółka przednie zaczynają drgać
- Sprawdzić nachylenie kółek przednich
- Sprawdzić, czy wszystkie wkręty są dokręcone; dokręcić je w razie potrzeby (rozdział o momentach dokręcających)
- Sprawdzić, czy oba kółka przednie mają odpowiedni kontakt z podłożem

Zespół krzyżaka wózka nie zaskakuje na swoje miejsce w łożu siedziska
- Fotel jest wciąż nowy, tj. tapicerka siedziska lub oparcia jest wciąż bardzo sztywna. Zjawisko ustąpi z czasem.

Są trudności ze złożeniem wózka
- Tapicerka oparcia jest zbyt sztywna. Poluzować ją odpowiednio.

Wózek skrzypi i trzeszczy
- Sprawdzić, czy wszystkie wkręty są dokręcone; dokręcić je w razie potrzeby (rozdział o momentach dokręcających)
- Dodać niewielką ilość smaru w punktach kontaktu ruchomych części ze sobą

Wózek zaczyna drgać
- Sprawdzić kąt nachylenia kółek przednich
- Sprawdzić ciśnienie w oponach
- Sprawdzić, czy tylne koła są jednakowo wyregulowane

9.0 Transport

⚠NIEBEZPIECZEŃSTWO!

Jeśli te warunki zostaną zignorowane, wystąpi ryzyko śmierci lub poważnych obrażeń!

Przewożenie wózka samochodem:
Wózek zamontowany w pojeździe nie zapewnia poziomu bezpieczeństwa takiego jak system zabezpieczenia siedzeń w samochodzie. Zaleca się, aby użytkownik wózka zawsze przeniósł się na siedzenie w samochodzie. Wiadomo, że nie zawsze możliwe jest przeniesienie się użytkownika wózka. W okolicznościach, kiedy użytkownik musi być przewieziony siedząc w wózku, poniższe warunki muszą zostać spełnione:

⚠NIEBEZPIECZEŃSTWO!

- Upewnij się, że wózek przeszedł testy zderzeniowe (patrz tabliczka znamionowa lub wspornik transportowy w tylnej części wózka (Rys. I)
- Samochód musi być odpowiednio przystosowany do przewozu pasażerów w wózkach inwalidzkich i możliwość wygodnego wjechania/wyjechania wózkiem z samochodu musi być zapewniona. Podłoga samochodu musi być wystarczająco mocna, aby przyjąć łączną wagę użytkownika, wózka i akcesoriów.
- Wokół wózka należy zapewnić przestrzeń wystarczającą dla swobodnego ustawienia, umocowania i odpięcia elementów mocujących wózka i użytkownika oraz pasów bezpieczeństwa.
- Wózek zajmowany przez użytkownika musi być zamocowany przodem do kierunku jazdy i zabezpieczony pasem własnym oraz samochodowym (mocowania systemu WTORS spełniające wymagania ISO 10542 lub SAE J2249) zgodnie z instrukcją producenta systemu WTORS.
- Umieszczanie wózka w innych pozycjach nie było testowane; przewożenie w pozycji bocznej jest zabronione w każdych okolicznościach (Rys. A).
- Wózek powinien być zabezpieczony systemem elementów mocujących zgodnym z ISO 10542 lub SAE J2249 składającym się z pasów przednich bez regulacji i pasów tylnych z regulacją wyposażonych w spinające haki karabinkowe/ haki typu S oraz zaczepy z językami. Cały system składa się zazwyczaj z 4 oddzielnych taśm przymocowanych do każdego rogu wózka.
- Elementy mocujące powinny mocowane do głównej ramy wózka tak, jak pokazano na rysunkach na następnej stronie, a nie opasane wokół elementów dodatkowych lub akcesoriów, np. szprych, hamulców lub podnóżków.
- Elementy mocujące powinny być opasane tak ciasno, jak to możliwe, pod kątem ok. 45 stopni i zablokowane zgodnie z instrukcją producenta.
- Nie wolno dokonywać żadnych zmian ani zastąpień w układzie punktów mocowania, konstrukcji, ramie i elementach bez konsultacji z producentem. Niespełnienie tego warunku może uniemożliwić transport wózka w pojeździe.
- Do zabezpieczenia użytkownika wózka przed uderzeniem w głowę lub klatkę piersiową przez części samochodu, oba pasy bezpieczeństwa, biodrowy i piersiowy, muszą być użyte. Pozwala to także na uniknięcie ryzyka poważnych obrażeń użytkownika wózka i innych pasażerów samochodu. (Rys. B) Piersiowy pas bezpieczeństwa powinien być mocowany do słupka „B” samochodu - niezastosowanie się do tego podnosi ryzyko odniesienia przez użytkownika poważnych obrażeń brzucha.
- Podczas przewożenia zagłówek musi być zawsze ustawiony w pozycji odpowiedniej do transportu (etykieta na zagłówku), wygodnej dla użytkownika.
- Środki korekcji postawy (pasy i taśmy biodrowe) lub oparte na nich mocowania nie powinny być używane jako zabezpieczenia użytkownika w jadącym pojeździe, o ile nie są wyraźnie oznaczone jako spełniające wymagania ISO 7176-19 lub SAE J2249.
- Bezpieczeństwo użytkownika wózka podczas transportu zależy od staranności osoby mocującej zabezpieczenia.
- Jeżeli jest to możliwe, należy odłączyć od wózka i bezpiecznie rozmieścić cały sprzęt pomocniczy, na przykład:
- Kule, nieprzymocowane poduszki, stoliki.
- Podczas przewożenia samochodem użytkownika na wózku zabezpieczonym systemem własnych pasów bezpieczeństwa podnóżek przegubowy/podnoszony nie może być podniesiony.
- Rozłożone oparcia należy z powrotem złożyć do pozycji pionowej.
- Hamulce ręczne wózka muszą być mocno zaciągnięte.
- Pasy do transportu wózka należy zamocować do słupka „B” samochodu, nie należy opasywać ich wokół części wózka, jak podłokietnik lub koła.

WERSJA POLSKA

Rys.A

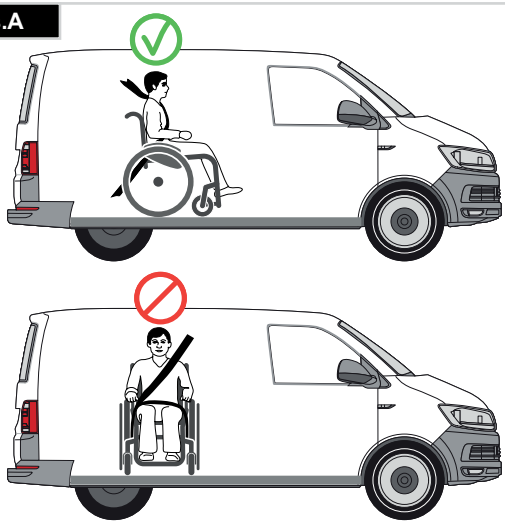

Rys.B

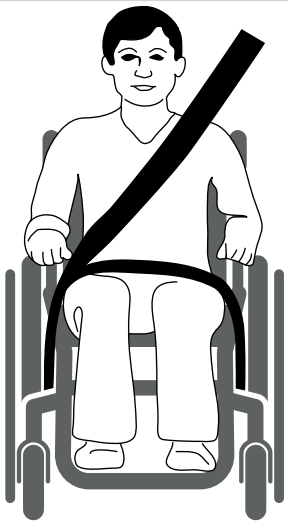

Transport

Instrukcja przygotowania użytkownika do jazdy:

1. Pas biodrowy musi być założony nisko z przodu bioder tak, aby był prowadzony w preferowanym obszarze od 30 do 75 stopni względem poziomu.
Pożądane jest zachowanie większego kąta w ramach preferowanej strefy, tj. możliwie bliskiego, ale nie przekraczającego 75°. (Rys. C)

2. Piersiowy pas bezpieczeństwa należy założyć nad barkiem w poprzek klatki piersiowej jak pokazano na Rys. d i e
Pasy zabezpieczające muszą być założone tak ciasno, jak to możliwe, z uwzględnieniem komfortu użytkownika. Pas zabezpieczający nie może być skręcony podczas użycia.
Piersiowy pas bezpieczeństwa należy założyć nad barkiem w poprzek klatki piersiowej jak pokazano na Rys. d i e

3. Punktami mocowania zabezpieczeń do fotela są: wewnętrzna przednia rura boczna ramy, tuż nad kółkami przednimi, i tylna rura boczna ramy. Punktami mocowania zabezpieczeń do fotela są: wewnętrzna przednia rura boczna ramy, tuż nad kółkami przednimi, i tylna rura boczna ramy. (Zobacz Rys. G-H-I)

4. Taśmy są owinięte wokół (Rys. F) rur bocznych ramy, w miejscach łączenia rur poziomych i pionowych. Symbol mocowania na ramie wózka wskazuje pozycję pasów zabezpieczających. Po przytwierdzeniu pasów przednich są one naprężane w celu zamocowania wózka.

Minimalna masa użytkownika
Jeśli przewożony użytkownik jest dzieckiem o masie poniżej 22 kg, a w pojeździe znajduje się mniej niż ośmioro (8) siedzących pasażerów, zaleca się przesadzenie ich w foteliki dziecięce zgodne z rozporządzeniem 44 UNECE. Tego typu foteliki zapewniają użytkownikom lepszą ochronę niż tradycyjne 3-punktowe pasy, a niektóre z nich są wyposażone także w podparcia, które pomagają dziecku utrzymać właściwą posturę w trakcie siedzenia.
Rodzice i opiekunowie powinni, w pewnych okolicznościach, rozważyć możliwość pozostawienia dziecka w wózku podczas przewozu ze względu na zakres wsparcia i wygodę, jakie zapewnia on dziecku.
W takiej sytuacji zalecamy przeprowadzenie oceny ryzyka przez lekarza lub inną kompetentną osobę.

Pozycjonowanie pasów zabezpieczających na wózku.

1. Położenie etykiet wskazujących punkty mocowania do transportu w przedniej i tylnej części wózka (Rys. G - H).
2. Położenie przedniego (Rys. I) i tylnego (Rys. J) punktu mocowania do transportu oraz etykiet ich etykiet.
3. Boczny widok pasów mocujących (Rys. K).

Rys.C

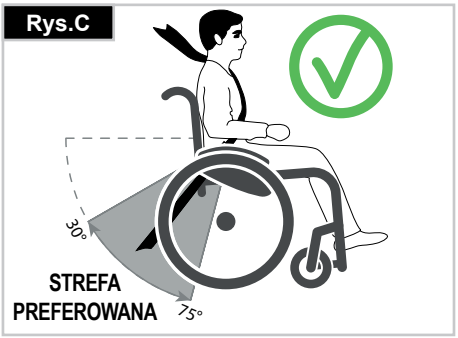

Rys.F

Rys.I

Rys.D

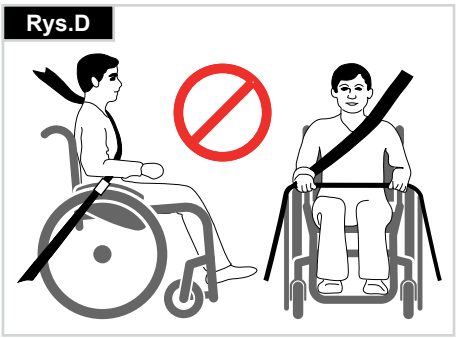

Rys.G

Rys.J

Rys.E

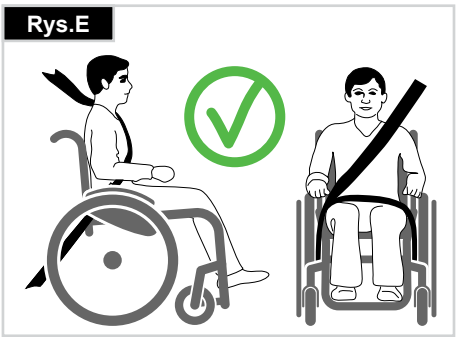

Rys.H

Rys. K

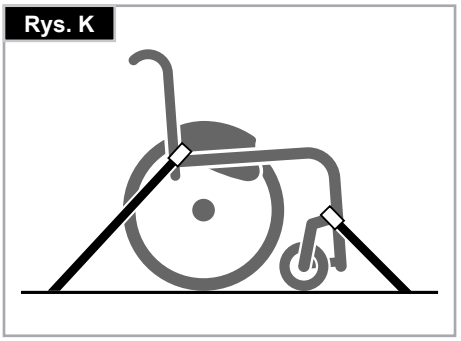

10.0 Tabliczka znamionowa

Tabliczka znamionowa
Tabliczki znamionowe są umieszczone na zespole krzyżaka, rurze ramy poprzecznej oraz na etykiecie w instrukcji użytkowania. Na tabliczce znamionowej umieszczono dokładne oznaczenie modelu i inne parametry techniczne. Przy zamawianiu części zamiennych i zgłaszaniu reklamacji należy zawsze podawać:

PRÓBKA

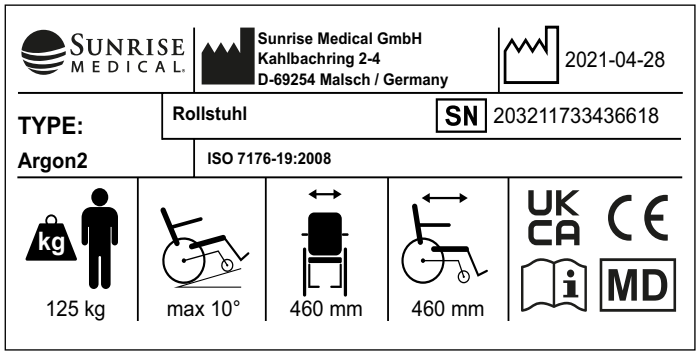

TYPE:	Nazwa produktu / numer SKU.
max X°	Maksymalna bezpieczna wartość wzniesienia z kółkami zabezpieczającymi zależy od ustawień wózka, postawy i możliwości fizycznych użytkownika.
XXX mm	Szerokość siedziska.
XXX mm	Głębokość (maksymalna).
XXX kg	Maksymalne obciążenie.
UK CA	Znak UKCA.
CE	Znak CE.
	Skonsultować się z instrukcją obsługi
XXXX-XX-XX	Data produkcji.
SN	Numer seryjny.
MD	Ten symbol oznacza wyrób medyczny.
	Adres producenta.
ISO 7176-19:2008	Przeszedł testy zderzeniowe zgodne z następującymi normami: ISO 7176-19:2008.
	Adres importera
UK RP	Osoba odpowiedzialna w Wielkiej Brytanii
CH REP	Adres przedstawiciela w Szwajcarii

W związku z prowadzoną przez firmę polityką nakierowaną na nieustanne ulepszanie swoich produktów, dane techniczne wózków mogą się nieznacznie różnić od przedstawionych przykładów. Wszystkie dane dotyczące masy/wymiarów i osiągów są przybliżone i podane wyłącznie w celach poglądowych. Produkty Sunrise Medical są zgodne z Rozporządzenie w sprawie wyrobów medycznych (UE) 2017/745.

CE Wszystkie wózki muszą być używane zgodnie z zaleceniami producenta.

Sunrise Medical GmbH
Kahlbachring 2-4
69254 Malsch/Heidelberg
Deutschland
Tel.: +49 (0) 7253/980-0
Fax: +49 (0) 7253/980-222
kundenservice@sunrisemedical.de
www.SunriseMedical.de

11.0 Gwarancja

Gwarancja
NIE OGRANICZA W ŻADNYM STOPNIU INNYCH PRAW KLIENTA.

Warunki gwarancji

1) Naprawy i wymiany są wykonywane przez autoryzowanego dystrybutora Sunrise Medical.

2) Aby warunki gwarancji zostały spełnione, jeżeli niniejszy wózek ma zostać poddany serwisowaniu, należy niezwłocznie skontaktować się z autoryzowanym sprzedawcą Sunrise Medical i przekazać dokładne informacje dotyczące typu problemu. Jeżeli wózek będzie stosowany poza obszarem objętym przez wyznaczonego autoryzowanego sprzedawcę Sunrise Medical, praca zostanie wykonana zgodnie z „warunkami gwarancji" przez innego sprzedawcę wyznaczonego przez producenta.

3) Jeżeli dowolna część wózka wymaga naprawy lub wymiany w wyniku ujawnienia wady fabrycznej lub materiałowej w okresie 24 miesięcy (5 lat dla ramy i krzyżaka) od daty zakupu przez oryginalnego nabywcę, który jest nadal posiadaczem produktu, część zostanie naprawiona lub wymieniona nieodpłatnie pod warunkiem, że wózek zostanie zwrócony do autoryzowanego sprzedawcy Sunrise Medical.

UWAGA: Ta gwarancja nie może zostać przeniesiona.

4) Gwarancja obejmuje również wszystkie wymienione lub naprawione części przez pozostały okres gwarancyjny wózka.

5) W przypadku części zamiennych, które są montowane po rozpoczęciu biegu oryginalnej gwarancji, udzielamy 24-miesięcznej gwarancji.

6) Elementy zużywalne zwykle nie są objęte gwarancją, poza przypadkami, gdy ich przedwczesne zużycie jest bezpośrednim wynikiem wady fabrycznej. Do tych elementów zalicza się m.in. tapicerkę, opony, dętki oraz podobne części.

7) Wyżej przedstawione warunki gwarancji dotyczą wszystkich części produktu dla modeli zakupionych za pełną cenę sprzedaży.

8) Zwykle firma nie bierze odpowiedzialności, jeżeli naprawa lub wymiana wózka jest wymagana z dowolnej z następujących przyczyn:

a) Produkt albo część nie były odpowiednio konserwowane lub serwisowane zgodnie z zaleceniami producenta, jak przedstawiono w Instrukcji użytkownika i/lub Instrukcji serwisowej. Zastosowano akcesoria, które nie są określone jako oryginalne.

b) Wózek lub część wózka uległy uszkodzeniu wskutek zaniedbania, wypadku lub niewłaściwego użycia.

c) W wózku lub jego częściach dokonano zmian, które nie są zgodne ze specyfikacjami producenta lub przeprowadzono naprawy bez informowania autoryzowanego sprzedawcy.

12.0 Dane techniczne

Szerokość całkowita: ze standardowymi kołami 25", w tym obręcze z ustawieniem kąta pochylenia 3°: szer. siedz. + 26 cm
Maks. masa transportowa: poniżej 10 kg.
Całkowita długość: 91 cm z GS 48 cm
Wysokość całkowita: 112 cm z WO 45 cm
Masa w kg: od 9,0 kg

Maksymalne obciążenie: Argon2 = 140 kg
= 125 kg z lekkim kołem.
= 100 kg z kołem Proton.
= 100 kg z osią do roweru z napędem ręcznym.

Wysokości siedziska:
Wybór ram, widelców i kółek przednich, a także wielkość tylnego koła (24", 25") określają, jak wysokie może być siedzisko.

Wózek spełnia wymagania następujących norm:
a) Wymagania i metody badań wytrzymałości statycznej, zmęczeniowej i odporności na uderzenia (ISO 7176-8) Tak •
b) Układy zasilania i sterowania wózków inwalidzkich z napędem elektrycznym; wymagania i metody badań (ISO 7176-14) brak •
c) Badania klimatyczne zgodnie z ISO 7176-9 brak •
d) Oporność ogniowa części tapicerowanych zgodnie z ISO 7176-16 (EN 1021-1/2) Tak •

13.0 Momenty dokręcające

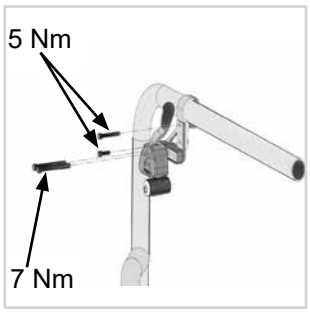

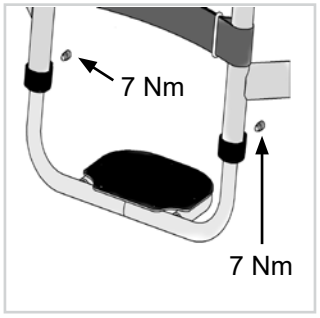

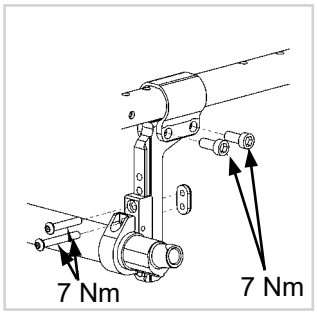

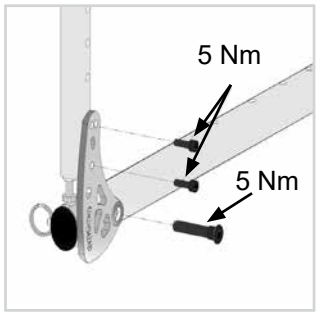

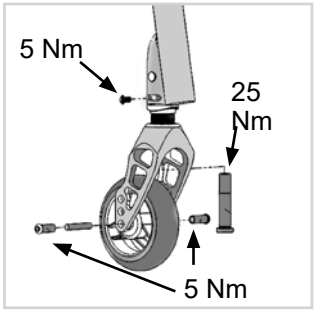

Momenty dokręcające.

UWAGA: Gdy określony został moment obrotowy, usilnie zaleca się użycie dynamometru (nie załączono) w celu weryfikacji, czy zastosowany moment dokręcający jest prawidłowy.
Jeżeli nie podano inaczej, moment dokręcający dla wkrętów M6 wynosi 7 Nm.

ITALIANO

Sommario

Definizioni 72
Prefazione 73
Utilizzo 74
Area di applicazione 74
1.0 Note generali sulla sicurezza e limitazioni di guida 75
2.0 Uso 77
3.0 Trasporto della carrozzina 77
4.0 Opzioni 77
Pedana per ribaltamento 77
Freni 78
Regolazione della piastra per uniciclo 79
Regolazione della pedana 80
Pedana unica 80
Seduta 81
Altezza seduta 81
Ruote anteriori 81
Allineamento delle ruote 82
Schienale 82
Spondina 83
Maniglie di spinta 84
Ruotine antiribaltamento 85
Portastampelle 86
Ruotine da transito 86
Supporto laterale anteriore (cintura pelvica) 86
5.0 Pneumatici e loro montaggio 87
6.0 Manutenzione e cura 87
7.0 Smaltimento / Riciclaggio dei materiali 88
8.0 Risoluzione dei problemi 88
9.0 Trasportabilità 89
10.0 Etichetta di identificazione 91
11.0 Garanzia 92
12.0 Dati tecnici 93
13.0 Coppia di serraggio 93

NOTA:
È possibile che le carrozzine illustrate e descritte nel presente manuale differiscano leggermente dal modello acquistato. Tuttavia, tutte le istruzioni sono pertinenti, a prescindere dalle differenze nei dettagli.
Il produttore si riserva il diritto di alterare senza preavviso i pesi, le misure e altri dati tecnici riportati nel presente manuale. Tutte le cifre, le misure e le capacità indicate nel presente manuale sono approssimative e non costituiscono delle specifiche.

Definizioni

3.1 Definizione dei termini usati in questo manuale

Termine	Definizione
⚠ **ATTENZIONE!**	Informa l'utilizzatore di possibili rischi di gravi lesioni o di decesso nel caso in cui la raccomandazione non venga seguita
⚠ **AVVERTENZA!**	Informa l'utilizzatore di possibili rischi nel caso in cui la raccomandazione non venga seguita
⚠ **ATTENZIONE!**	Informa l'utilizzatore dei possibili rischi all'apparecchiatura nel caso in cui la raccomandazione non venga seguita
NOTA:	Raccomandazione generale o procedura consigliata
	Riferimento a documentazione supplementare

NOTA:
Si prega di scrivere l'indirizzo e il numero di telefono del rivenditore autorizzato nello spazio apposito.
In caso di guasto rivolgersi immediatamente al rivenditore autorizzato fornendo tutti i dettagli pertinenti in modo che possa trovare facilmente una soluzione.

Firma e timbro del rivenditore

Prefazione

Gentile utente,

ci congratuliamo con Voi per aver scelto un prodotto SUNRISE MEDICAL di alta qualità.

Questo manuale per l'uso contiene numerosi suggerimenti ed indicazioni che serviranno a rendere più familiare ed affidabile la Vostra carrozzina.

Per Sunrise Medical, una buona relazione con i clienti è di grande importanza. Desideriamo tenerVi al corrente sulle novità e gli sviluppi futuri della nostra azienda. Essere vicini ai clienti significa offrire servizi rapidi, ridurre il più possibile le pratiche burocratiche, collaborare con il cliente. Se un cliente ha bisogno di accessori o parti di ricambio, oppure ha un dubbio sulla sua carrozzina, noi siamo qui per offrire assistenza.

Desideriamo che siate soddisfatti dei nostri prodotti e dell'assistenza ricevuta. Sunrise Medical è costantemente impegnata a sviluppare ulteriormente i suoi prodotti. È quindi possibile che vengano apportate modifiche ai prodotti proposti e ai relativi modelli per quanto riguarda la forma, la tecnologia e l'equipaggiamento. Per questa ragione, eventuali reclami basati sui dati e sulle figure presenti in questo manuale d'uso non saranno accettati.

Zakładany okres użytkowania produktu wynosi 5 lat.

Il sistema di gestione di SUNRISE MEDICAL è certificato secondo gli standard EN ISO 13485 e ISO 14001.

CE **In quanto fabbricante, SUNRISE MEDICAL dichiara che questo prodotto è conforme a quanto previsto dal Regolamento sui Dispositivi Medici (2017/745).**

NOTA:
Avvertenza generale per l'utente.
La mancata osservanza di queste istruzioni potrebbe causare lesioni fisiche, danneggiare il prodotto o l'ambiente!

Avviso per l'utente: Gli incidenti gravi riconducibili all'uso di questo dispositivo devono essere comunicati al fabbricante e alle Autorità competenti dello Stato dove l'utente risiede.

Personalizzazioni B4Me
Per garantire il corretto funzionamento del prodotto personalizzato B4Me, Sunrise Medical raccomanda vivamente di leggere con attenzione, prima del primo utilizzo, tutte le istruzioni ricevute con il prodotto B4Me.

Sunrise Medical raccomanda inoltre di conservare in modo sicuro le istruzioni ricevute, per eventuale riferimento futuro.

Combinazione di più dispositivi medici
Questo dispositivo medico può essere utilizzato in combinazione con altri dispositivi medici o altri prodotti. Informazioni sul possibile utilizzo di più dispositivi in combinazione sono disponibili sul sito www.Sunrisemedical.it. Tutte le combinazioni elencate sono state convalidate per soddisfare i Requisiti Generali di Sicurezza e Prestazioni, Allegato I No. 14.1 del Regolamento Dispositivi Medici 2017/745.

Sul sito www.SunriseMedical.it sono disponibili le informazioni relative alle combinazioni possibili, come ad esempio le istruzioni per il montaggio.

Per qualsiasi domanda sull'uso, la manutenzione o la sicurezza della Vostra carrozzina Vi preghiamo di rivolgerVi al rivenditore autorizzato di prodotti SUNRISE MEDICAL della Vostra zona.

Se nella Vostra zona non è presente un rivenditore autorizzato, oppure se avete domande, potete contattare Sunrise Medical.

IMPORTANTE:
PRIMA DI UTILIZZARE LA CARROZZINA, LEGGERE ATTENTAMENTE IL PRESENTE MANUALE.

Sunrise Medical S.r.l.
Via Riva, 20 – Montale
29122 Piacenza – Italia
Tel. 0039 0523 573111
Fax 0039 0523 570060
e-mail info@sunrisemedical.it
website www.SunriseMedical.it

Utilizzo

Le carrozzine sono destinate esclusivamente all'utilizzo, al chiuso e all'aperto, da parte di utenti non in grado di camminare o con mobilità limitata.

La portata massima (rappresentata dal peso dell'utente più il peso di eventuali accessori montati sulla carrozzina) è indicata sull'etichetta del numero di serie attaccata al tubo dell'asse sotto la seduta.

La garanzia è valida soltanto se il prodotto viene impiegato alle condizioni prescritte e secondo le destinazioni d'uso specifiche.
La vita utile prevista per questo prodotto è di 5 anni.
NON usare o montare componenti di altri produttori sulla carrozzina a meno che non siano stati approvati ufficialmente da Sunrise Medical.

Area di applicazione

Indicazioni
La varietà dell'equipaggiamento e la struttura modulare consentono l'impiego di questo prodotto da parte di utenti non in grado di camminare o con mobilità limitata a causa di:
- Paralisi
- Perdita di uno o di entrambi gli arti inferiori (amputazione)
- Difetti/Deformità degli arti inferiori
- Contratture/Danni articolari
- Malattie di tipo cardiaco o circolatorio, disturbi dell'equilibrio o cachessia, patologie neurologiche, distrofia muscolare, emiplegia. È adatta anche per persone più anziane con forza sufficiente nella parte superiore del corpo.

Controindicazioni
Usare la carrozzina SOLO IN PRESENZA DI UN ASSISTENTE in caso di:
- Disfunzioni percettive
- Disfunzioni dell'equilibrio
- Perdita di entrambe le braccia, se non già assistiti un accompagnatore
- Contratture o lesioni articolari su entrambe le braccia
- Gravi problemi posturali

Per la scelta del modello, occorre anche considerare la statura e il peso corporeo, le condizioni psicofisiche, l'età dell'utente e l'ambiente in cui vive.

NOTA:
Tenere presente che la guida di una carrozzina richiede capacità cognitive, fisiche e visive adeguate. L'utente, quando usa la carrozzina, deve essere in grado di valutare gli effetti delle proprie azioni e, se necessario, correggerle. Sunrise Medical, in quanto fabbricante, non è in grado di valutare tali capacità e l'uso in condizioni di sicurezza di eventuali componenti aggiuntivi installati sul prodotto. Sunrise Medical non può accettare alcuna responsabilità per danni derivanti da un uso del prodotto non previsto o non corretto.

Fare riferimento alle istruzioni per l'uso della carrozzina e dei componenti aggiuntivi installati. Mettere al corrente l'utente sull'uso in sicurezza della carrozzina e dei componenti aggiuntivi installati. Mettere al corrente l'utente sulle avvertenze specifiche che dovrà leggere, comprendere e rispettare.

1.0 Note generali sulla sicurezza e limitazioni di guida

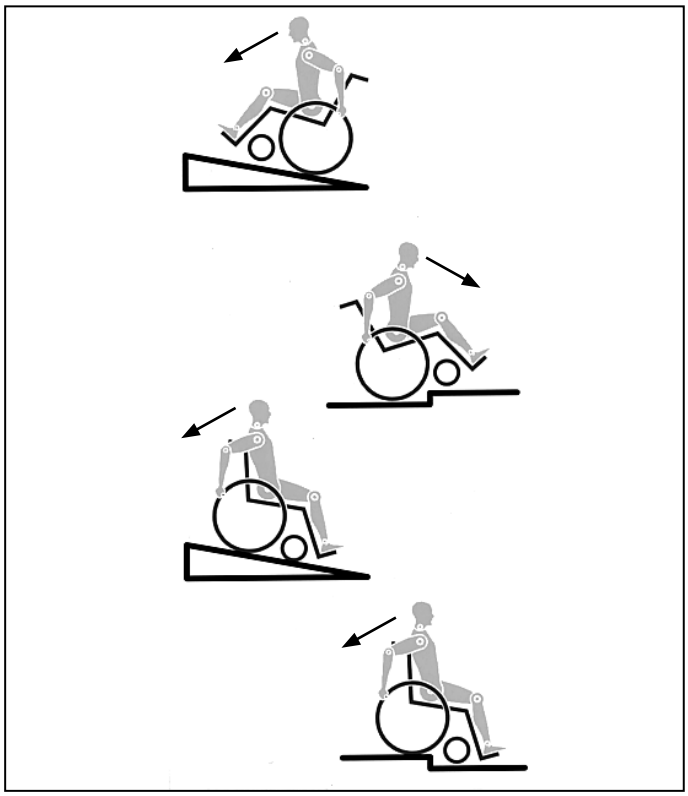

La carrozzina è stata progettata e costruita per garantire la massima sicurezza dell'utente. Tutte le norme sulla sicurezza vigenti a livello internazionale vengono strettamente osservate se non addirittura superate. Ciononostante l'utente può trovarsi in situazioni di pericolo se la carrozzina viene utilizzata in modo non appropriato. Per garantire la Vostra sicurezza, è assolutamente necessario rispettare le seguenti regole. Modifiche o regolazioni eseguite in modo errato o da personale non autorizzato aumentano il rischio di incidenti. Quali utenti di una carrozzina, Voi prendete parte alla circolazione stradale. Per questo motivo desideriamo ricordarVi che avete l'obbligo di rispettare le regole vigenti sulla circolazione stradale.
Se usate la carrozzina per la prima volta, guidate con prudenza. Familiarizzate con la nuova carrozzina.
Prima di ogni spostamento, effettuare controlli sulle parti seguenti:

• asse delle ruote posteriori ad estrazione rapida
• velcro sulla superficie della seduta e sullo schienale
• copertoni, pressione degli pneumatici e freni.

Prima di procedere ad una qualsiasi modifica delle regolazioni, è importante leggere il relativo capitolo del manuale d'uso.
È possibile che durante percorsi in salita o in discesa la carrozzina possa correre il rischio di ribaltarsi a causa di buche nel terreno o di un fondo irregolare. Per salire su un gradino o percorrere una salita frontalmente, consigliamo di piegare il corpo in avanti.

⚠ATTENZIONE!

- L'utente e gli oggetti eventualmente trasportati sulla carrozzina non devono MAI superare la portata massima di 140 kg (100 kg con piastra per uniciclo). Se si supera la portata massima, la carrozzina può danneggiarsi oppure l'utente può cadere, ribaltarsi o perdere il controllo e causare così lesioni gravi a se stesso o ad altre persone.
- In condizioni di oscurità, si raccomanda di indossare indumenti chiari o con applicazioni riflettenti per essere meglio visibili. Controllare che i catarifrangenti applicati sui lati e sul retro della carrozzina siano ben visibili. Si raccomanda anche di montare un fanale.
- Per evitare cadute e situazioni pericolose, esercitarsi inizialmente su un terreno pianeggiante con buona visibilità.
- Non utilizzare l'appoggiapiedi per salire o scendere dalla carrozzina. Prima dell'operazione, ribaltare la pedana e ruotarla il più possibile verso l'esterno. Mettersi il più vicino possibile al luogo dove ci si vuole sedere.
- Utilizzare la carrozzina solamente nel modo corretto. Ad esempio, non cercare di superare un ostacolo (uno scalino o il bordo di un marciapiede) senza frenare ed evitare le buche.
- I freni non sono stati progettati per rallentare la carrozzina. Essi assicurano che le ruote della carrozzina non si muovano in modo inaspettato quando la carrozzina è ferma. Se ci si ferma su una superficie irregolare, azionare sempre il freno. Azionare sempre entrambi i freni al fine di evitare il ribaltamento della carrozzina.
- Se viene modificato il centro di gravità, osservare con attenzione come si comporta la carrozzina, ad esempio su pendii, superfici inclinate, pendenze di ogni tipo o quando si superano degli ostacoli. Durante questa operazione, chiedere l'aiuto di un assistente.
- In caso di regolazioni estreme (ad es. se la carrozzina è regolata con le ruote posteriori molto in avanti) e l'utente ha una postura errata, la carrozzina può ribaltarsi anche su una superficie piana.
- Inclinare il tronco in avanti se si sta percorrendo una salita o si deve salire un gradino.
- Sporgere il tronco all'indietro se si sta percorrendo una discesa o si deve scendere da un gradino. Non tentare di salire o scendere diagonalmente.
- Evitare l'uso delle scale mobili, in quanto si potrebbero subire lesioni gravi in caso di caduta.
- Non usare la carrozzina su pendii > 10°. La pendenza superabile in movimento dipende dalla configurazione della carrozzina, dalle capacità dell'utente e dallo stile di guida. Dal momento che non è possibile conoscere in anticipo le capacità dell'utente e il suo stile di guida, la pendenza superabile massima è un parametro che non può essere definito in anticipo e deve pertanto essere determinata dall'utente con l'aiuto di un accompagnatore per evitare di cadere. Si raccomanda agli utenti inesperti di montare le ruotine antiribaltamento.
- È possibile che durante percorsi in salita o in discesa la carrozzina possa correre il rischio di ribaltarsi a causa di buche nel terreno o di un fondo irregolare.
- Non usare la carrozzina su terreni fangosi o ghiacciati. Non usare la carrozzina in aree vietate ai pedoni.
- Per evitare lesioni alle mani non infilare le dita tra i raggi o tra la ruota posteriore e il freno durante la guida.
- In particolare, quando si utilizzano corrimani in metallo leggero, le dita si surriscaldano facilmente se si frena ad una velocità elevata o su lunghe discese.
- Per salire le scale, chiedere assistenza. Utilizzare gli ausili eventualmente disponibili, ad esempio rampe o ascensori. Se questi ausili non sono disponibili, la carrozzina deve essere inclinata e spinta (mai sollevata) lungo la scala da due persone. Si raccomanda di evitare questa manovra con utenti di peso superiore ai 100 kg.

- Se sulla carrozzina sono montate le ruotine antiribaltamento assicurarsi che siano regolate in modo che non urtino contro i gradini per evitare cadute. Dopo la manovra riposizionare le ruotine in modo corretto.
- Assicurarsi che l'accompagnatore tenga la carrozzina utilizzando solo le parti ben fissate (ad esempio non la pedana o le spondine).
- Quando si utilizza una rampa, assicurarsi che le ruotine antiribaltamento siano posizionate in modo da non essere di intralcio.
- Su terreni impervi o in fase di trasferimento (ad esempio in auto) azionare i freni per bloccare la carrozzina.
- Se e quando possibile, durante il trasporto in un veicolo adeguato per il trasporto di disabili, usare il sedile e il sistema di ritenuta del veicolo. Questo è il solo modo per garantire la massima sicurezza all'utente in caso di incidente. Su un veicolo attrezzato al trasporto di disabili, usando i sistemi di ritenzione di SUNRISE MEDICAL e un sistema di sicurezza specifico, l'utente può rimanere seduto in carrozzina durante il trasporto (vedere il capitolo "Trasporto").
- A seconda del diametro e della regolazione delle ruote anteriori nonché del centro di gravità, le ruote anteriori possono vibrare a velocità elevate e quindi bloccarsi causando il ribaltamento della carrozzina. Assicurarsi pertanto che le ruote anteriori siano regolate correttamente (vedere la sezione "Ruote anteriori"). In particolare in discesa viaggiare a velocità ridotta e mantenere frenata la carrozzina. Gli utenti inesperti devono utilizzare le ruotine antiribaltamento.
- Le ruotine antiribaltamento impediscono alla carrozzina di ribaltarsi accidentalmente all'indietro. Non utilizzarle mai al posto delle ruote da transito o per trasportare un utente in carrozzina senza le ruote posteriori.
- Per raccogliere oggetti situati davanti, di lato o dietro la carrozzina, non sporgersi troppo dalla carrozzina perché se si cambia il centro di gravità si rischia di cadere o ribaltarsi. Il peso supplementare di uno zaino o altri oggetti appesi ai montanti verticali può influire sulla stabilità della carrozzina nella parte posteriore, specialmente quando si usa uno schienale reclinabile. Questo può causare il ribaltamento all'indietro della carrozzina con conseguente rischio di lesioni.
- Per gli utenti con amputazione sopra il ginocchio utilizzare le ruotine antiribaltamento.
- Prima di partire, controllare la pressione degli pneumatici. La pressione delle ruote posteriori deve essere almeno 3,5 bar (350 kPa). La pressione massima è indicata sullo pneumatico. I freni funzionano soltanto con un'adeguata pressione degli pneumatici ed una corretta regolazione (vedere il capitolo "Freni").
- Se il rivestimento della seduta o dello schienale risultasse danneggiato, sostituirlo immediatamente.
- Fare attenzione ad evitare il contatto con il fuoco, in particolare con sigarette I rivestimenti della seduta e dello schienale potrebbero incendiarsi.
- Se la carrozzina è esposta alla luce diretta del sole per un lungo periodo di tempo, alcune parti (ad es. telaio, pedane, freni e protezioni laterali) potrebbero riscaldarsi eccessivamente (>41 °C).
- Controllare sempre che gli assi ad estrazione rapida sulle ruote posteriori siano montati correttamente e bloccati. Se il pulsante dell'asse ad estrazione rapida non viene premuto, la ruota posteriore non può essere rimossa.

⚠AVVERTENZA!

- L'efficienza del freno, come anche la tenuta generale su strada, dipendono dalla pressione degli pneumatici. La carrozzina si manovra molto meglio e più facilmente quando le ruote posteriori sono gonfiate correttamente, entrambe alla stessa pressione.
- Controllare lo stato dei battistrada degli pneumatici! Quando si circola su strade pubbliche, si deve rispettare il codice di circolazione stradale.
- Fare attenzione a non schiacciarsi le dita quando si utilizza o si regola la carrozzina.
- Le regolazioni della carrozzina devono essere eseguite solamente da persone competenti.

⚠AVVERTENZA!

Pericolo Di Soffocamento – Questo ausilio per la mobilità contiene piccole parti che in certe circostanze possono costituire un rischio di soffocamento per i bambini piccoli.

I prodotti illustrati e descritti nel presente manuale possono essere leggermente diversi nei dettagli dal modello in vostro possesso. Tuttavia tutte le istruzioni sono pertinenti, a prescindere dalle differenze nei dettagli.

Il produttore si riserva il diritto di alterare senza preavviso i pesi, le misure e altri dati tecnici riportati nel presente manuale. Tutte le cifre, le misure e le capacità indicate nel presente manuale sono approssimative e non costituiscono delle specifiche.

SUNRISE MEDICAL è certificata ISO 13485 a garanzia della qualità dei suoi prodotti in ogni fase del processo, dalla ricerca e sviluppo sino alla produzione. Questo prodotto è conforme ai requisiti delle direttive EU. Gli optional e gli accessori sono disponibili pagando un sovrapprezzo.

2.0 Uso

Come sedersi in carrozzina
- Spingere la carrozzina contro una parete o un mobile robusto.
- Azionare i freni;
- Sedersi sulla carrozzina;
- Sistemare i piedi davanti ai fermatalloni (Fig. 2.0).

Come scendere dalla carrozzina
- Azionare i freni;
- Con una mano sulla ruota o sulla protezione laterale, piegarsi leggermente in avanti per spostare il peso del corpo sulla parte anteriore della seduta, quindi alzarsi dopo aver posizionato i piedi in modo stabile sul pavimento, uno dietro l'altro (Fig. 2.1).

Fig. 2.0

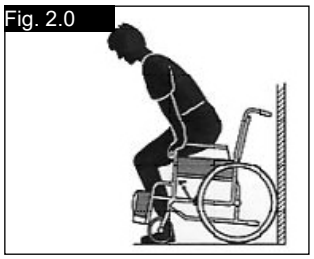

Fig. 2.1

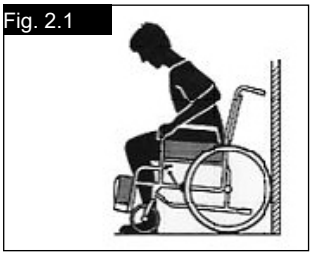

Assi ad estrazione rapida delle ruote posteriori
Le ruote posteriori sono dotate di assi ad estrazione rapida.
Le ruote possono essere estratte o inserite senza l'uso di utensili.
Per togliere una ruota basta premere il pulsante posizionato sull'asse ad estrazione rapida (1) ed estrarla (Fig. 2.2).

Fig. 2.2

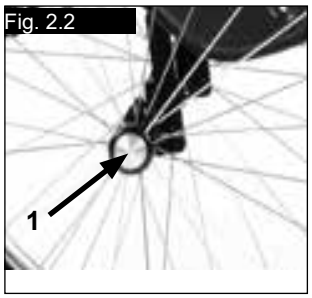

⚠ATTENZIONE!

Per montare le ruote posteriori, l'inserimento dell'asse ad estrazione rapida nel telaio deve avvenire premendo e tenendo premuto il relativo pulsante. Rilasciando il pulsante la ruota sarà ben inserita all'interno del suo supporto. Il pulsante di estrazione rapida deve ritornare nella posizione iniziale.

3.0 Trasporto della carrozzina

Trasporto della carrozzina
Rimuovere le ruote posteriori per ridurre il più possibile l'ingombro della carrozzina. Quindi piegare lo schienale tirando l'apposito cordino (1) (Fig. 3) situato sullo schienale
(Fig. 3.0 - 3.1).

Fig. 3.0

Fig. 3.1

⚠ATTENZIONE!

Quando si ripiega lo schienale, fare attenzione a non rimanere incastrati con le dita.

4.0 Opzioni

Pedana per ribaltamento

Pedana per ribaltamento
Questo ausilio aiuta l'accompagnatore ad inclinare la carrozzina per superare un ostacolo. Premere semplicemente con il piede sulla pedana e la carrozzina si inclinerà all'indietro per salire, ad esempio, sul cordolo di un marciapiede, (Fig. 4.0).

⚠AVVERTENZA!

Sunrise Medical raccomanda di utilizzare la pedana per il ribaltamento su tutti i modelli qualora si preveda l'intervento di un accompagnatore. I tubi dello schienale della carrozzina potrebbero danneggiarsi se vengono utilizzati ripetutamente come leva per il ribaltamento.

Fig. 4.0

ITALIANO

Freni

Fig. 4.1

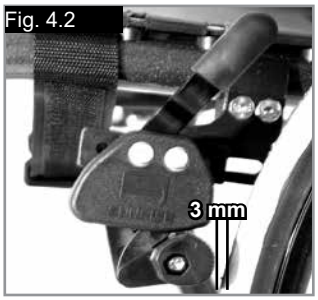

Fig. 4.2

⚠ATTENZIONE!

L'efficienza dei freni può essere compromessa da:

- montaggio non corretto del gruppo dei freni
- regolazione non corretta del gruppo dei freni
- pressione degli pneumatici non corretta
- profilo consumato degli pneumatici
- pneumatici bagnati

Freni
La carrozzina è dotata di due freni. I freni agiscono direttamente sugli pneumatici. Per bloccare la ruota, spostare in avanti entrambe le leve del freno sino al loro arresto. Per sbloccare la ruota, riportare le leve del freno nella posizione di partenza.

I freni non sono stati progettati per essere azionati quando la carrozzina è in movimento. Non azionare mai i freni durante la guida. Frenare sempre aiutandosi con i corrimani. Verificare che la distanza tra il freno e lo pneumatico sia conforme alle specifiche. Per la regolazione, allentate la vite e regolate la distanza corretta. Avvitare di nuovo la vite
(Fig. 4.1 e 4.2).

⚠ATTENZIONE!

Dopo ogni modifica della posizione delle ruote posteriori, controllare la regolazione dei freni e se necessario provvedere nuovamente alla loro regolazione.

Prolunga della leva dei freni
La leva più lunga aiuta a ridurre lo sforzo necessario per azionare i freni.
La prolunga è avvitata alla leva dei freni. Sollevandola, può essere spostata in avanti (Fig. 4.3).

⚠ATTENZIONE!

Se il freno è montato troppo vicino alla ruota sarà più difficile azionarlo. La prolunga potrebbe quindi rompersi a causa della maggiore pressione esercitata.

Non appoggiarsi sulla prolunga del freno mentre si sale e si scende dalla carrozzina, per evitare che si rompa. Gli spruzzi d'acqua provenienti dalle ruote possono causare il malfunzionamento dei freni.

⚠ATTENZIONE!

È necessario uno sforzo maggiore per azionare un freno montato in modo non corretto
e provocarne la rottura.

Freni compatti
I freni compatti sono montati sotto il telaio della seduta e si azionano tirando la leva all'indietro, verso lo pneumatico. Per operare correttamente, la leva deve essere tirata fino a quando si arresta (Fig. 4.4).

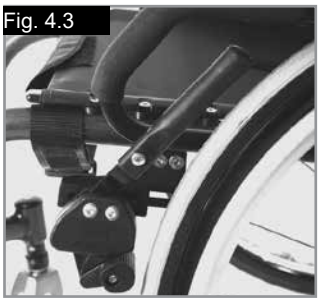
Fig. 4.3

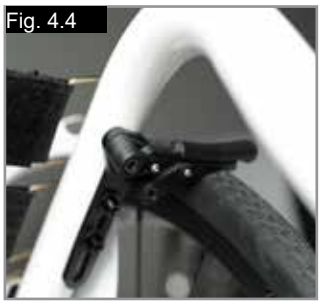
Fig. 4.4

Freno attivabile con un braccio solo
Il freno attivabile con un braccio solo è montato sotto il telo della seduta e si aziona tirando all'indietro, verso lo pneumatico, la leva del freno che si trova sul lato sinistro o destro. Per operare correttamente, la leva deve essere tirata fino a quando si arresta (Fig. 4.5)

Regolazione
Per regolare il freno, allentare le viti (1) e montare la leva nella posizione corretta (Fig. 4.6).

⚠ATTENZIONE!

Un freno montato in modo non corretto può causare lesioni gravi all'utente o ad altre persone.

Fig. 4.5

Fig. 4.6

Regolazione della piastra per uniciclo

Piastra per uniciclo

È necessario regolare la piastra per uniciclo per spostare il centro di gravità all'indietro. Ciò consente di utilizzare in modo sicuro l'accessorio uniciclo (Fig. 4.7).

⚠ATTENZIONE!

L'uso dell'uniciclo senza la piastra corretta rende la carrozzina instabile e può causare lesioni gravi all'utente o ad altre persone.

Fig. 4.7

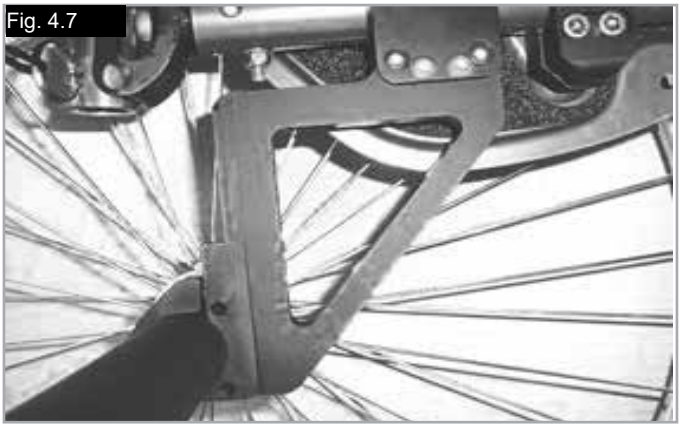

Regolazione della pedana

Regolazione della pedana

⚠AVVERTENZA!

- **Per l'accompagnatore: non appoggiarsi sulla pedana! Esiste il rischio di ribaltamento e di conseguenti lesioni anche se l'utente è ancora seduto in carrozzina.**
- **Per l'utente: non appoggiarsi sulla pedana durante il trasferimento per evitare il rischio di ribaltarsi e subire lesioni.**

Allentando la vite (1) è possibile regolare la pedana a seconda della lunghezza delle gambe e fissare di nuovo la pedana. L'angolazione della pedana è regolabile. Allentando le viti (2) l'angolazione della pedana può essere personalizzata. La protezione laterale (3) sulla pedana impedisce che i piedi scivolino involontariamente. Dopo ogni regolazione, controllare che tutte le viti siano ben strette (vedere la pagina relativa alla coppia di serraggio) (Fig. 4.8 - 4.9)

Fig. 4.8

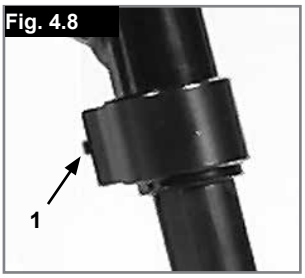

Fig. 4.9

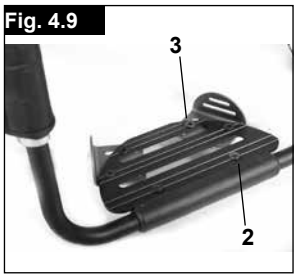

Pedana unica

Pedana - in alluminio

Sono disponibili vari tipi di pedane
Le pedane possono essere sollevate per facilitare la salita e la discesa dalla carrozzina (Fig. 4.11).

Fig. 4.11

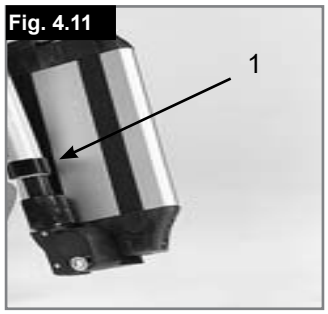

Pedana unica regolabile in inclinazione

La pedana unica può essere sollevata per facilitare i trasferimenti in carrozzina, (Fig. 4.12 - 4.14).
Può essere regolata per modificarne l'angolazione rispetto al terreno.
Stringere la vite (1) all'esterno. Allentando le clip (2) è possibile spostare la pedana in tre posizioni, in avanti o all'indietro. Regolando la vite di fermo (3) la pedana può essere portata in posizione orizzontale. Per fare ciò, la pedana deve essere sollevata. Dopo ogni regolazione, controllare che tutte le viti siano ben strette (vedere la pagina relativa alla coppia di serraggio). Verificare che sia mantenuta la distanza minima da terra (2,5 cm) (Fig. 4.15).

Pedana - in plastica

Pedane:
Le pedane possono essere sollevate per facilitare i trasferimenti nella carrozzina.

Fig. 4.12

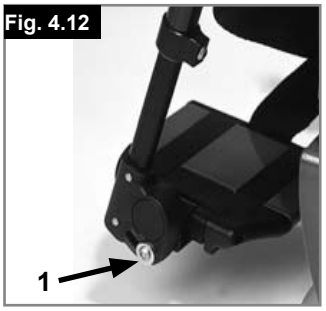

Fig. 4.13

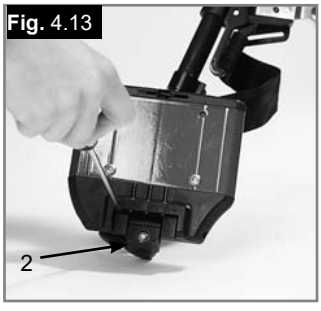

Fig. 4.14

Fig. 4.15

Seduta

Rivestimento della seduta

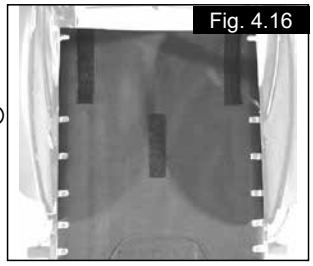
Fig. 4.16

Rimuovere le viti sul lato sinistro del sedile in tela, regolare le strisce di VELCRO® per aumentare la tensione, quindi riposizionare le viti.

Se non si riesce a riposizionare le viti, provare a individuare i fori con un oggetto appuntito.
Assicurarsi inoltre che la base in plastica sia nella posizione corretta prima di stringere le viti (Fig. 4.16).

Altezza seduta

Regolazione dell'altezza della seduta (Fig. 4.17)

Per regolare l'altezza della seduta, allentare e rimuovere le 4 viti (1) (2 su ogni lato) che fissano il morsetto (2). Regolare i due morsetti all'altezza desiderata e rimettere le 4 viti. Prima di serrare le viti, attenersi alle istruzioni per impostare la convergenza/divergenza su zero (vedere le Figg. 4.19 - 4.20).
Stringere le viti in base in base ad una coppia di serraggio di 7 Nm.

NOTA: Quando si modifica l'altezza posteriore della seduta, può essere necessario regolare l'angolo delle ruote anteriori.

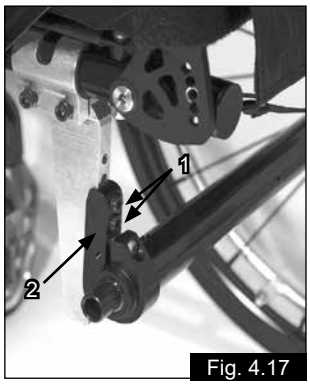

Fig. 4.17

Ruote anteriori

Ruota anteriore, adattatore e forcella

È possibile che la carrozzina viri leggermente verso destra o sinistra o che sia presente una vibrazione nelle ruote anteriori. I motivi possono essere i seguenti:
- il movimento della ruota in avanti o all'indietro non è stato correttamente regolato.
- l'angolo delle ruote anteriori non è regolato correttamente
- la pressione delle ruote posteriori e/o delle ruote anteriori non è corretta; le ruote non girano con facilità

Una regolazione corretta delle ruote anteriori è la condizione essenziale per il movimento rettilineo della carrozzina.
La regolazione delle ruote anteriori deve essere sempre eseguita da un rivenditore autorizzato. Se la posizione delle ruote posteriori viene modificata, la regolazione delle piastre delle ruote anteriori deve essere sempre verificata.

Regolazione della ruota anteriore

Assicurarsi che le forcelle siano montate parallele, contando il numero di denti visibili su entrambi i lati. Dopo avere regolato le forcelle delle ruote anteriori, i denti ne garantiscono il posizionamento sicuro e consentono di apportare regolazioni con incrementi di 2° per volta fino a 16°. Utilizzare il lato piatto sulla parte anteriore della forcella della ruota anteriore per impostare una posizione ad angolo retto rispetto al terreno (Fig. 4.19).
Grazie al design brevettato, è possibile girare le forcelle delle ruote anteriori e riposizionarle ad angolo retto rispetto al terreno quando si cambia l'angolo della seduta.

Impostazione della stabilità direzionale

Allentare le viti a brugola (1) sotto la forcella. A questo punto è possibile allentare la vite (2). Girare il perno nero (3) verso sinistra o verso destra.
A sinistra: la carrozzina si piega verso sinistra
A destra: la carrozzina si piega verso destra
Avvitare di nuovo la vite (2). Impostare un angolo di 90° tra la forcella e la superficie del terreno.
A questo punto stringere di nuovo la vite (1). (Fig. 4.20).

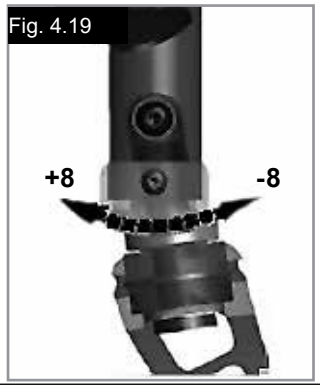

Fig. 4.19

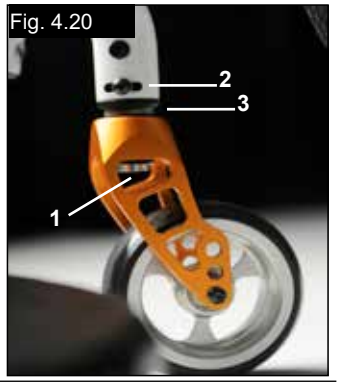

Fig. 4.20

ITALIANO

Allineamento delle ruote

Regolazione dell'allineamento delle ruote

Importante: perché la carrozzina sia perfettamente manovrabile, è fondamentale l'allineamento corretto delle ruote posteriori da cui dipende la loro posizione ottimale. Per verificare la correttezza dell'allineamento, misurare la distanza tra le ruote anteriori e le ruote posteriori e controllare che siano tra loro parallele.
La differenza tra le due misurazioni non deve superare i 5 mm.
Per allineare le ruote, allentare le viti e girare il manicotto dell'asse sino a quando le ruote non siano parallele. Dopo ogni regolazione, controllare che tutte le viti siano ben strette (vedere la pagina relativa alla coppia di serraggio).

Fig. 4.21

Fig. 4.22

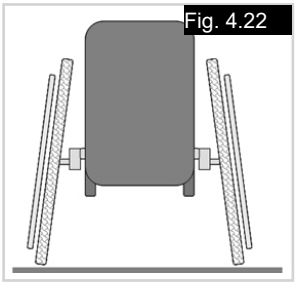

Fig. 4.23

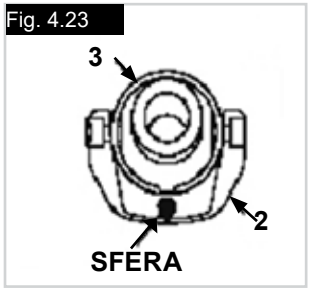

Fig. 4.24

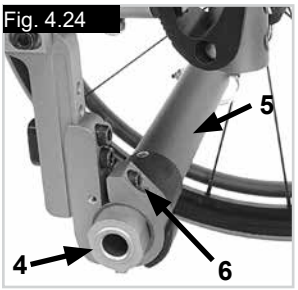

Regolazione della convergenza/divergenza per Argon2
Impostazione della convergenza/divergenza su zero

NOTA: se la carrozzina è dotata di tubi di campanatura a 0°, non è possibile modificare la convergenza/divergenza. Queste impostazioni sono necessarie solo se la carrozzina è dotata di tubi per la campanatura a 3°, 6° e 9°.
La convergenza e la divergenza definiscono la posizione delle ruote posteriori rispetto al terreno. Ciò determina le prestazioni della carrozzina. Quando la convergenza è impostata su zero, la carrozzina è caratterizzata da una resistenza o una resistenza all'avanzamento normale.

Per impostare la convergenza/divergenza su zero, allentare le viti Allen (1) (una su ogni lato) che fissano il morsetto del tubo della campanatura. Controllare che la sfera sia sul piano orizzontale (2). Girare il tubo per la campanatura (3) fino a quando la sfera non si trovi al centro. La convergenza è ora zero.
Prima di stringere le viti (1), assicurarsi che il tubo della campanatura sia centrato, ovvero che lo spazio ai lati sia uguale o che non vi sia spazio. Stringere le viti in base in base ad una coppia di serraggio di 7 Nm. (Fig. 4.21 - 4.23).

Regolazione della larghezza dell'interasse posteriore:
L'interasse posteriore equivale alla distanza tra il lato superiore delle ruote posteriori e i tubi dello schienale ed è impostato in fabbrica a 1,25 cm. Questo valore deve essere aumentato se è necessario aumentare la distanza tra gli pneumatici e i braccioli regolabili in altezza facoltativi (Fig. 4.24).

NOTA: quando si regola l'interasse posteriore, regolare prima una ruota e poi l'altra. Se si allentano contemporaneamente entrambi i lati, la regolazione della convergenza/divergenza cambia. Quando si regola l'interasse posteriore, le parti relative (4) del tubo per la campanatura (5) si muovono in modo telescopico verso l'interno o verso l'esterno e si bloccano in posizione quando raggiungono l'estremità. Allentare la vite (6) più vicina al tubo della campanatura sul lato sinistro della carrozzina. Spostare l'asse ad estrazione rapida verso l'interno o verso l'esterno per impostare l'interasse desiderato. Stringere le viti in base in base ad una coppia di serraggio di 7 Nm. Ripetere la procedura sul lato destro della carrozzina in base all'interasse impostato sul lato sinistro.

Schienale

Schienale regolabile in angolazione
Per regolare l'angolo dello schienale, spostare il perno nella piastra per la regolazione dello schienale. Il perno (1) deve essere completamente inserito nel foro relativo su entrambe le piastre laterali per una regolazione dell'angolo di 8,5°.
Inserire i perni in plastica rossi nei fori non utilizzati. Per un incremento minore dell'angolo (3,5°), allentare la vite a brugola (2) e risistemare la vite nel secondo foro. Utilizzare la coppia di serraggio adatta (vedere la matrice) per stringere la vite (2).
In questo modo è possibile regolare l'angolo dello schienale di 12°. Quindi spostare il perno (1) nella direzione opposta al foro successivo per una regolazione pari a 12° - 8,5° = 3,5°. (Fig. 4.25)

Per ridurre il gioco nello schienale, allentare il dado (1), quindi regolare la posizione ottimale utilizzando la vite di fermo (2). Stringere di nuovo il dado (1). (Fig. 4.26).

⚠ATTENZIONE!

Le viti devono essere strette nuovamente, Altrimenti si perde la regolazione dell'angolo.

Schienale pieghevole
Sbloccare lo schienale tirando il cordino. Contemporaneamente spingerlo in avanti per piegarlo. Per riportare lo schienale nella posizione originale, spingerlo all'indietro il più possibile fino a che si blocca su entrambi i lati.

⚠ATTENZIONE!

Quando si ripiega lo schienale, fare attenzione a non rimanere incastrati con le dita.

Fig. 4.25

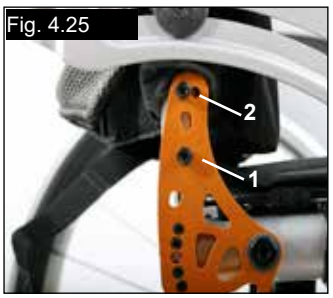

Fig. 4.26

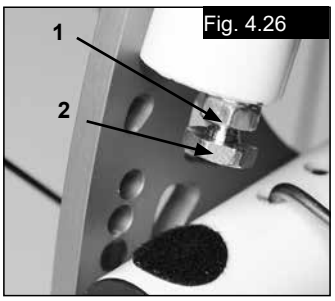

Telo schienale regolabile
Per regolare il telo dello schienale, utilizzare le apposite cinghie.
Il telo dello schienale a tensione regolabile può essere imbottito per adattarsi ai bisogni dell'utente (Fig. 4.27).

Schienale regolabile in altezza
Lo schienale può essere impostato a varie altezze, con variazioni di 2,5 cm. Gli intervalli di regolazione sono 25 - 30 cm, 30 - 35 cm, 35 - 40 cm e 40 - 45 cm. Allentare le viti (1+2), spostare i tubi dello schienale nella posizione desiderata, quindi stringere di nuovo le viti (vedere la pagina relativa alla coppia di serraggio). (Fig. 4.28).

Attacco della sede del bracciolo
(Fig. 4.29 - 4.32).

Regolazione dell'accoppiamento delle sedi del bracciolo
Per stringere o allentare l'accoppiamento del bracciolo esterno nella sede, attenersi alle istruzioni riportate di seguito.
1. Allentare i quattro bulloni di regolazione (9) sui lati della sede.
2. Con il bracciolo inserito, stringere la sede (7) fino a raggiungere l'accoppiamento desiderato.
3. Stringere i quattro bulloni (9). (16,3 Nm)

Regolazione della posizione
1. Allentare i due bulloni (10) fino ad allentare il morsetto.
2. Fare scorrere la sede del bracciolo nella posizione desiderata.
3. Stringere

Fig. 4.27

Fig. 4.28

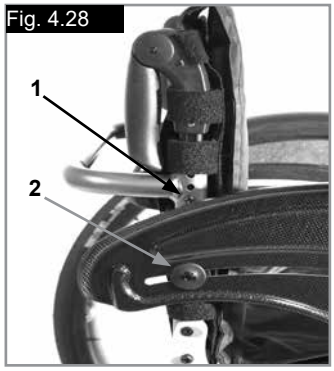

Fig. 4.29 - 4.30 Legenda dei componenti

1. Tubo esterno del bracciolo
2. Leva di sblocco dell'altezza
3. Leva di sblocco
4. Imbottitura del bracciolo
5. Barra per il trasferimento
6. Pannello laterale
7. Ricevitore
8. Morsetto
9. Bulloni di regolazione della sede
10. Bulloni per il morsetto

Spondina

Braccioli a montante singolo regolabili in altezza
(Fig. 4.29 - 4.32).

1. **Installazione**
a. Inserire il tubo esterno del bracciolo nella sede montata sul telaio della carrozzina.
b. Il bracciolo si bloccherà automaticamente in posizione.

2. **Regolazione dell'altezza**
a. Girare la leva di sblocco dell'altezza (2) fino al secondo stop.
b. Alzare o abbassare l'imbottitura del bracciolo nella posizione desiderata.
c. Bloccare di nuovo la leva in posizione contro il tubo del bracciolo.
d. Spingere l'imbottitura del bracciolo (4) fino a quando il tubo dell'imbottitura non si blocca in posizione.

3. Rimozione dei braccioli
a. Tirare la leva 3 e sollevare tutto il bracciolo.

4. Sostituzione dei braccioli
a. Inserire il bracciolo nella sede fino a quando non si blocca.

Fig. 4.29

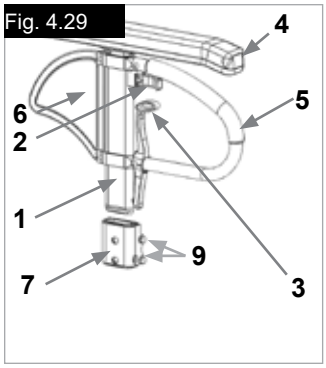

Fig. 4.30

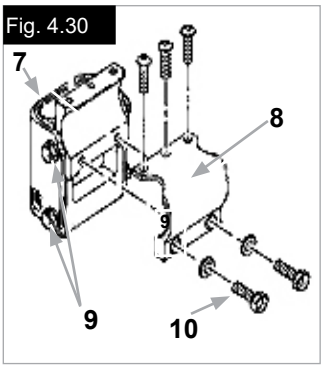

Fig. 4.31

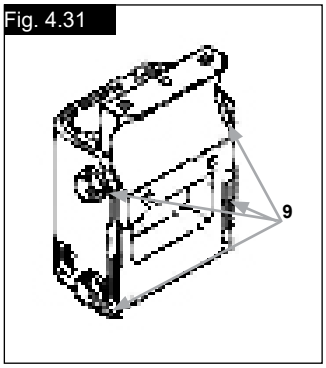

Fig. 4.32

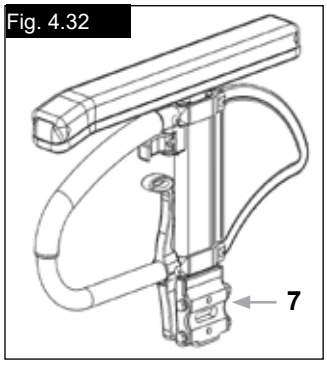

Spondine

Regolazione dell'altezza del bracciolo

Installazione: inserire il tubo del bracciolo nella sede situata sul telaio della carrozzina fino al punto di arresto

Regolazione dell'altezza:
Spostare il tubo del bracciolo nella sede.
Per regolare la posizione della staffa di regolazione dell'altezza (1), estrarre la vite (2) e spostare la staffa nella posizione desiderata. inserire la vite e stringerla. Infilare il tubo del bracciolo nella sede, (Fig. 4.32.1).

Posizione dell'imbottitura del bracciolo:
Per regolare la posizione dell'imbottitura del bracciolo, svitare le viti (3) e spostare l'imbottitura nella posizione desiderata. Stringere le viti (Fig. 4.32.1).

Regolazione della sede del bracciolo
La rigidità della sede del bracciolo può essere regolata (stretta/allentata) mediante le 2 viti (1) - (Fig. 4.32.2).

Fig. 4.32.1

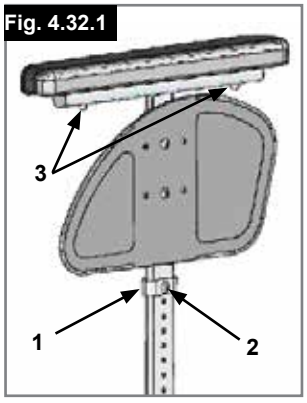

Fig. 4.32.2

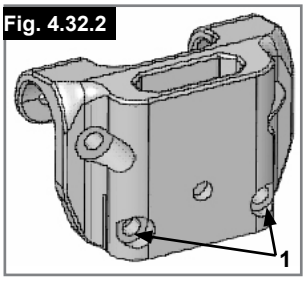

Bracciolo tubolare, regolabile, ribaltabile, rimovibile (Fig. 5.22).
Per facilitare i trasferimenti, sollevare leggermente il bracciolo e ribaltarlo o staccarlo sollevandolo verso l'alto. L'altezza può essere regolata modificando la posizione della vite G.

⚠AVVERTENZA!

Non utilizzare le spondine o i braccioli per sollevare o trasportare la carrozzina.

Fig. 5.22

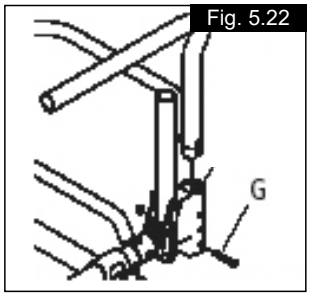

Maniglie di spinta

Maniglie di spinta regolabili in altezza

Grazie ad un perno le maniglie di spinta non possono staccarsi involontariamente. Utilizzando la leva di estrazione rapida (1) è possibile regolare l'altezza delle maniglie di spinta (2) a seconda delle esigenze. Spostando la leva si udirà chiaramente l'attivazione del meccanismo di sblocco; ora sarà possibile muovere facilmente la maniglia di spinta nella posizione desiderata. Il dado presente sulla leva di blocco determina il blocco delle maniglie di spinta. Se dopo la regolazione della leva di blocco il dado è allentato, anche la maniglia di spinta risulterà allentata. Prima dell'utilizzo muovere da una parte e dall'altra la maniglia di spinta in modo da verificare che sia bloccata nella posizione scelta. Dopo la regolazione dell'altezza delle maniglie di spinta, bloccare sempre la leva di blocco (1). Se la leva di blocco non si trova nella posizione corretta, potrebbe essere pericoloso, ad esempio salire le scale. (Fig. 4.33).

NOTA – Se le maniglie di spinta ad altezza regolabile non sono montate correttamente, c'è il rischio che si crei un gioco eccessivo e che le maniglie fuoriescano dalla loro posizione. Verificare che tutte le viti siano strette in modo corretto.

Maniglie di spinta pieghevoli

Quando le maniglie di spinta non sono utilizzate per spingere, possono essere ripiegate premendo il relativo pulsante (2). Per utilizzarle nuovamente, riportarle verso l'alto finché non si bloccano nella posizione corretta. (Fig. 4.34)

Fig. 4.33

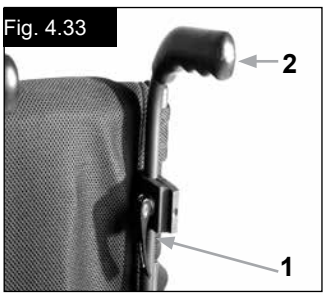

Fig. 4.34

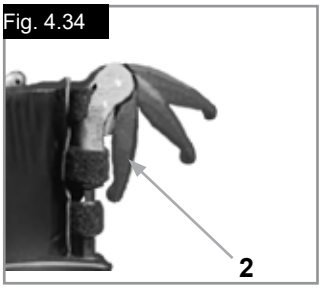

Ruotine antiribaltamento

⚠AVVERTENZA!

Sunrise Medical consiglia di montare le ruotine antiribaltamento su tutte le carrozzine. Per montare le ruotine antiribaltamento, usare una coppia di serraggio di 7 Nm.

1. Inserimento delle ruotine antiribaltamento nei morsetti:

a. Premere il pulsante posteriore sull'adattatore della ruotina antiribaltamento in modo che il perno di sicurezza rientri.
b. Inserire la ruotina antiribaltamento (1) nell'apposito adattatore.
c. Abbassare la ruotina antiribaltamento fino a quando il perno di sicurezza non scatta nel morsetto.
d. Ripetere la procedura per montare l'altra ruotina antiribaltamento.

2. Regolazione delle ruotine antiribaltamento

Alzare o abbassare le ruotine antiribaltamento in modo che siano a una distanza dal terreno compresa tra 2,5 e 5,0 cm circa.
Premere il pulsante di sblocco della ruotina antiribaltamento in modo che il perno di sicurezza rientri. Alzare o abbassare la ruotina antiribaltamento utilizzando gli appositi fori. Rilasciare il pulsante. Ripetere la procedura per regolare l'altra ruotina antiribaltamento. Assicurarsi che entrambe le ruotine antiribaltamento si trovino alla stessa altezza. (Fig. 4.35).

⚠ATTENZIONE!

Sunrise Medical consiglia l'uso delle ruotine antiribaltamento nei casi riportati di seguito:
Se le ruotine antiribaltamento non sono montate, oppure se sono montate in modo non corretto, vi è il rischio di ribaltamento e di lesioni.

Fig. 4.35

Sistema antiribaltamento attivo ribaltabile

Il sistema antiribaltamento attivo è montato sul lato sinistro o destro del tubo dell'asse. Spingendolo verso il tubo dell'asse può essere ribaltato verso il basso per essere azionato (Fig. 4.36).

⚠AVVERTENZA!

Assicurarsi che il sistema antiribaltamento si blocchi nella posizione finale. Un sistema antiribaltamento attivo non bloccato può causare lesioni gravi all'utente.

Fig. 4.36

Sistema antiribaltamento attivo per attività sportiva

Per rimuovere il sistema antiribaltamento attivo per attività sportiva, premere il pulsante del perno a sgancio rapido ed estrarlo. Estrarre il tubo antiribaltamento dalla sede (4.37 - 4.38).

Fig. 4.37

Fig. 4.38

Portastampelle

Portastampelle (Fig. 4.39)
Questo accessorio permette di trasportare le stampelle agganciandole alla carrozzina. Un cinturino di Velcro consente di fissare le stampelle.

⚠ATTENZIONE!

Non cercare mai di utilizzare o togliere le stampelle o altri ausili mentre la carrozzina è in movimento.

Fig. 4.39

Ruotine da transito

Ruotine da transito (Fig. 4.40)
Le ruotine da transito vengono normalmente utilizzate quando la carrozzina con le ruote posteriori è troppo larga per passare in determinati spazi (p. es. in aereo, in autobus ecc.) Una volta che le ruote posteriori sono estratte con l'ausilio dell'asse ad estrazione rapida, è possibile proseguire la guida sulle ruotine da transito. Se non utilizzate, le ruotine da transito sono montate in modo tale da rimanere ad una distanza di 3 cm circa dal terreno. Non ostacolano le manovre di guida, di trasporto o di ribaltamento. (ad es. scalini, marciapiedi ecc.).

Fig. 4.40

⚠ATTENZIONE:
Durante l'utilizzo delle ruotine di transito, la carrozzina non può essere frenata.

NOTA: quando è necessario montare le ruotine da transito e le ruotine antiribaltamento sulla carrozzina, il supporto da transito deve essere montato tra il morsetto del tubo per la campanatura e il supporto del morsetto della ruotina antiribaltamento (non illustrato).

Supporto laterale anteriore (cintura pelvica)

⚠ATTENZIONE!

- Prima di usare la carrozzina assicurarsi che la cintura pelvica sia agganciata.
- Controllare la cintura pelvica ogni giorno
- per individuare segni di usura e per verificare che la chiusura funzioni correttamente.
- Assicurarsi sempre che la cintura pelvica sia ben fissata e regolata prima dell'uso. Se la cintura è eccessivamente allentata, l'utente potrebbe scivolare in avanti e rischiare il soffocamento o lesioni gravi.

La cintura pelvica va fissata alla carrozzina come mostrato nelle figure. La cintura pelvica è composta da due parti, Esse vengono fissate utilizzando il bullone di fermo per il blocco della seduta infilato nell'occhiello della cintura. La cintura viene fatta passare sotto la parte posteriore del pannello laterale. (Fig. 4.41)

Regolare la posizione della cintura in modo che le due parti della fibbia si trovino al centro della seduta. (Fig. 4.42)

Fig. 4.41

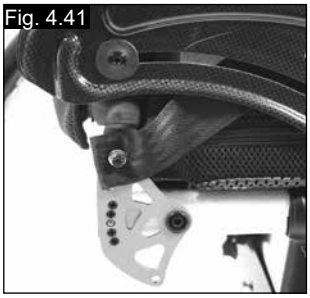

Fig. 4.42

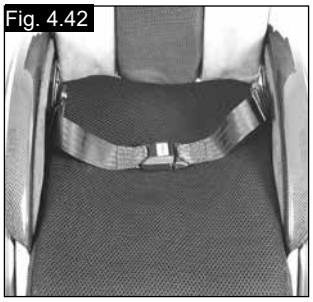

Regolare la cintura pelvica per adattarla alle esigenze dell'utente nel modo seguente:

Per diminuire la lunghezza della cintura	Per aumentare la lunghezza della cintura
Far ripassare la cintura attraverso la fibbia maschio e le guide di regolazione. Controllare che la cintura non sia arrotolata sulla fibbia maschio.	Far passare la cintura attraverso le guide di regolazione e la fibbia maschio per allungare la cintura.

Una volta che la cintura è allacciata, controllare lo spazio tra la cintura pelvica e l'utente. Quando è regolata correttamente, non dovrebbe essere possibile inserire più di una mano piatta. (Fig. 4.43 retro pagina).

Supporto laterale anteriore (cintura pelvica)

La cintura pelvica deve essere fissata in modo che la cinghia si trovi ad un angolo di circa 45 gradi attorno alla vita dell'utente. Se la cintura è regolata correttamente, l'utente deve essere seduto in posizione eretta il più possibile indietro sulla seduta. La cintura pelvica non deve consentire all'utente di scivolare dalla seduta. (Fig. 4.44)

Fig. 4.43

Fig. 4.44

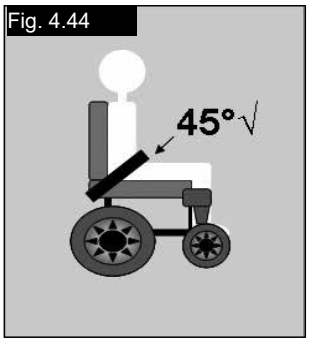

Per chiudere la fibbia: Inserire bene la fibbia maschio nella fibbia femmina.	**Per slacciare la cintura:** Fare pressione sulle parti esposte della fibbia maschio spingendole verso il centro, tirando contemporaneamente le due parti verso l'esterno.

AVVERTENZA!

- In caso di dubbi sull'uso e il montaggio della cintura pelvica, rivolgersi al personale sanitario, al rivenditore, all'assistente o all'accompagnatore .
- La cintura pelvica deve essere applicata solamente da un rivenditore/agente autorizzato Sunrise Medical.
- La cintura pelvica deve essere regolata solamente da un tecnico o da un rivenditore/agente autorizzato Sunrise Medical.
- Controllare la cintura pelvica ogni giorno per verificare che sia regolata correttamente e che non sia logora o danneggiata.
- Sunrise Medical consiglia di non trasportare una persona su un altro veicolo usando questa cintura pelvica come metodo di ritenuta .

Fare riferimento al manuale sul Crash Test di Sunrise Medical per maggiori informazioni sul trasporto.

Manutenzione:
Controllare regolarmente la cintura pelvica e i componenti di fissaggio e assicurarsi che non siano logori o danneggiati. Se necessario, sostituirli.

AVVERTENZA

Regolare la cintura pelvica in base alle necessità dell'utente come descritto precedentemente. Per evitare che l'utente allenti troppo la cintura, si consiglia di controllarne regolarmente la lunghezza e la posizione.

5.0 Pneumatici e loro montaggio

Gli pneumatici standard sono di gomma piena. Assicurarsi che la pressione degli pneumatici sia corretta per non compromettere le prestazioni della carrozzina. Se la pressione è troppo bassa, sarà necessario applicare una forza maggiore per muovere la carrozzina poiché la resistenza al rotolamento è maggiore. La manovrabilità della carrozzina ne risulterà compromessa. Se la pressione è troppo alta si rischia lo scoppio dello pneumatico. La pressione corretta è riportata su ogni singolo copertone.

Il montaggio o la riparazione dei copertoni avviene come per qualsiasi tradizionale copertone da bicicletta. Prima del montaggio della nuova camera d'aria verificare che nel canale del cerchione e nella parete interna del copertone non siano presenti corpi estranei. Dopo il montaggio o la riparazione controllare la pressione del copertone. La regolazione della pressione ai valori indicati e il buono stato dei copertoni sono condizioni importanti per la sicurezza e per le prestazioni della carrozzina.

6.0 Manutenzione e cura

- Ogni 4 settimane controllare la pressione dei copertoni. Controllare inoltre l'usura o l'eventuale presenza di danni su tutti i copertoni.
- Ogni 4 settimane verificare il corretto funzionamento e la manovrabilità dei freni.
- La sostituzione dei copertoni avviene come per qualsiasi tradizionale copertone da bicicletta.
- Tutte le parti snodabili della carrozzina vengono dotate di collegamenti a vite autobloccanti per garantire la massima sicurezza. Verificare ogni 3 mesi il corretto serraggio di tutti i collegamenti a vite (vedere la sezione relativa alla coppia di serraggio). I dadi di sicurezza devono essere utilizzati una sola volta e sostituiti dopo l'uso.
- Se la carrozzina è sporca, pulirla solamente con un detergente non corrosivo. Per la pulizia della fodera della seduta utilizzare esclusivamente acqua e sapone.

Manutenzione e cura

- Se la carrozzina dovesse bagnarsi, asciugarla immediatamente dopo l'uso.
- Gli assi ad estrazione rapida devono essere lubrificati ogni 8 settimane circa utilizzando una minima quantità di olio per macchine da cucire. A seconda della frequenza e del modo in cui la carrozzina viene utilizzata, consigliamo di sottoporla ogni sei 6 mesi ad un controllo specializzato presso il rivenditore di fiducia.

⚠ATTENZIONE!

Sabbia ed acqua marina (o in inverno il sale per sciogliere il ghiaccio) danneggiano i cuscinetti delle ruote anteriori e delle ruote posteriori. Per evitare danni derivanti dall'esposizione a questi agenti, provvedere immediatamente ad una accurata pulizia della carrozzina.

Le seguenti parti possono essere rimosse ed inviate al rivenditore per la riparazione:
- Ruote posteriori
- Bracciolo
- Angolo della pedana
- Ruotine antiribaltamento

Questi componenti sono disponibili come pezzi di ricambio. Per ulteriori
informazioni, fare riferimento al catalogo dei pezzi di ricambio.

Misure igieniche prima di riutilizzare la carrozzina:

La carrozzina deve essere preparata con attenzione prima di essere riutilizzata. Tutte le superfici che vengono a contatto con l'utente devono essere trattate con un disinfettante spray.

Per farlo è necessario utilizzare un disinfettante a base di alcol autorizzato/raccomandato nel Paese di residenza per le operazioni di disinfezione rapida dei dispositivi medici poiché devono essere disinfettati rapidamente.

Quando si usa un disinfettante attenersi alle istruzioni del produttore.

Normalmente non è possibile garantire una disinfezione sicura sulle cuciture. Per evitare contaminazioni microbatteriche si raccomanda quindi di smaltire i teli della seduta e dello schienale usando eventuali agenti attivi per la disinfezione previsti dalle normative locali in vigore per la protezione contro le infezioni.

7.0 Smaltimento / Riciclaggio dei materiali

Se la carrozzina è stata messa a disposizione gratuitamente, non è di proprietà dell'utente. Se non è più necessaria, seguire le istruzioni per restituirla all'organizzazione che l'ha messa a disposizione.
Nella sezione seguente, sarà possibile trovare una descrizione dei materiali usati per la carrozzina, per ragioni di smaltimento o riciclaggio della carrozzina e dell'imballaggio.

Per lo smaltimento, seguire le normative locali vigenti in materia di smaltimento e riciclaggio. (Questo include la pulizia o la disinfezione della carrozzina prima dello smaltimento).

Alluminio: forcelle, ruote, protezioni laterali per il telaio, telaio dei braccioli, pedana, maniglie di spinta

Acciaio: punti di fissaggio, assi ad estrazione rapida
Plastica: maniglie, fermatubi, ruote anteriori, appoggiapiedi, imbottiture dei braccioli e ruote/pneumatici da 12”
Imballaggio: borse in plastica in polietilene, cartone
Rivestimento: poliestere tessuto con rivestimenti in PVC e schiuma modificata da combustione espansa.
Lo smaltimento e il riciclaggio devono essere affidati ad una ditta specializzata o eseguiti presso un centro di smaltimento pubblico. La carrozzina può anche essere restituita al rivenditore per essere smaltita.

8.0 Risoluzione dei problemi

Se la carrozzina tende a muoversi lateralmente
- Controllare la pressione dei copertoni
- Controllare il regolare rotolamento della ruota (cuscinetti, asse)
- Controllare l'angolazione delle ruote anteriori
- Controllare che entrambe le ruote anteriori siano a contatto con il terreno

Se le ruote anteriori vibrano
- Controllare l'angolazione delle ruote anteriori
- Controllare che le viti siano serrate correttamente; se necessario, stringerle nuovamente (vedere la sezione relativa alla coppia di serraggio)
- Controllare che entrambe le ruote anteriori siano a contatto con il terreno

La carrozzina non si apre completamente
- La carrozzina è ancora nuova, quindi il rivestimento della seduta o dello schienale è ancora molto rigido. Questo inconveniente migliora col tempo.

Se la carrozzina si ripiega con difficoltà
- Il rivestimento dello schienale regolabile è troppo rigido. Allentarlo in modo adeguato.

Se la carrozzina cigola e scricchiola
- Controllare che le viti siano serrate correttamente; se necessario, stringerle nuovamente (vedere la sezione relativa alla coppia di serraggio)
- Applicare una quantità minima di lubrificante sulle giunzioni delle parti mobili

Se la carrozzina oscilla
- Controllare l'angolo di impostazione delle ruote anteriori
- Controllare la pressione dei copertoni
- Controllate che le ruote posteriori non siano state regolate in modo differente una dall'altra

9.0 Trasportabilità

⚠ATTENZIONE!

Il rischio di gravi lesioni o di decesso aumenta pericolosamente se questa raccomandazione viene ignorata.

Trasporto della carrozzina su un veicolo.
Una carrozzina fissata su un veicolo non fornisce lo stesso livello di protezione e sicurezza del sedile del veicolo stesso. Si raccomanda di utilizzare sempre per l'utente il sedile del veicolo. Poiché non è sempre possibile trasferire l'utente sul sedile del veicolo, qualora sia necessario trasportare l'utente seduto in carrozzina, attenersi alle istruzioni seguenti:

⚠ATTENZIONE!

- Verificare che la vostra carrozzina abbia superato il crash test (vedere l'etichetta di identificazione oppure la staffa del crash test dietro la carrozzina (Fig. I)
- Verificare che il veicolo sia dotato dell'equipaggiamento adatto per il trasporto di un passeggero seduto in carrozzina ed assicurarsi che le modalità di accesso al veicolo siano idonee al tipo di carrozzina. Il pianale del veicolo deve avere la resistenza necessaria per sostenere il peso complessivo dell'utente, della carrozzina e degli accessori.
- Attorno alla carrozzina deve essere disponibile uno spazio sufficiente per consentire un facile accesso per agganciare, stringere e sganciare le cinghie di ancoraggio della carrozzina e le cinghie di ritenuta per l'utente.
- La carrozzina occupata deve essere rivolta in avanti e fissata con la cinghia di ancoraggio della carrozzina e le cinghie di ritenuta per l'utente (sistemi WTORS che soddisfano i requisiti dello standard ISO 10542 o SAE J2249) in conformità alle istruzioni del produttore dei WTORS.
- L'utilizzo della carrozzina in altre posizioni, all'interno di un veicolo non è stato testato. Ad esempio, non trasportare mai la carrozzina rivolta lateralmente (Fig. A).
- La carrozzina deve essere fissata con un sistema di ritenuta ad ancoraggio a norma ISO 10542 o SAE J2249 con cinghie anteriori non regolabili e cinghie posteriori regolabili dotate generalmente di fermi Karabiner/ganci a S e supporti di fissaggio con fibbia e linguetta. Questi sistemi di ritenuta comprendono normalmente 4 cinghie separate da agganciare ciascuna ad un angolo della carrozzina.
- Le cinghie di ancoraggio devono essere fissate al telaio centrale della carrozzina, come illustrato nell'immagine nella pagina seguente, e non ad altri attacchi o accessori, ad es. non attorno ai raggi delle ruote, ai freni o agli appoggiapiedi.
- Agganciare le cinghie di ancoraggio in modo che l'inclinazione sia il più vicino possibile a un angolo di 45° e stringerle bene seguendo le istruzioni del fabbricante.
- Non effettuare alterazioni o sostituzioni dei punti di fissaggio o della struttura, del telaio o dei componenti della carrozzina senza consultare il fabbricante. La mancata osservanza di questa avvertenza farà sì che la carrozzina Sunrise Medical non sia più considerata idonea al trasporto su un veicolo a motore.
- Usare sia la cintura pelvica sia la cintura toracica per assicurare l'utente e ridurre la possibilità di impatto della testa e del torace con i componenti del veicolo e il conseguente grave rischio di lesioni all'utente e agli altri occupanti del veicolo. (Fig. B) La cintura toracica deve essere fissata al montante "B" del veicolo; la mancata osservanza di questa istruzione può aumentare il rischio di gravi lesioni addominali all'utente.
- Installare un appoggiatesta idoneo per il trasporto (si veda l'etichetta sull'appoggiatesta) e posizionarlo sempre adeguatamente durante il trasporto.
- Non utilizzare come sistemi di ritenuta in un veicolo in movimento supporti posturali per l'utente (cinghie pelviche, cinture pelviche) che non siano etichettati a norma dei requisiti specificati nello standard ISO 7176-19 o SAE J2249.
- La sicurezza dell'utente durante il trasporto dipende dall'accuratezza impiegata nell'assicurare le cinghie di ancoraggio. Questa operazione deve essere eseguita da persone che abbiano ricevuto adeguate istruzioni e/o addestramento per l'uso.
- Quando possibile, rimuovere e riporre tutta l'attrezzatura ausiliaria della carrozzina, per esempio:
- portastampelle, cuscini e tavolini.
- La pedana articolata/elevabile non deve essere usata in posizione elevata durante il trasporto di carrozzina e utente, con la carrozzina fissata mediante i sistemi di ritenuta idonei.
- Se lo schienale è reclinato, riportarlo in posizione verticale.
- Il freno deve essere attivato.
- Fissare i sistemi di ritenuta al montante "B" del veicolo e assicurarsi che tra le cinture e il corpo non vi siano componenti della carrozzina, come braccioli o ruote.

Fig.A

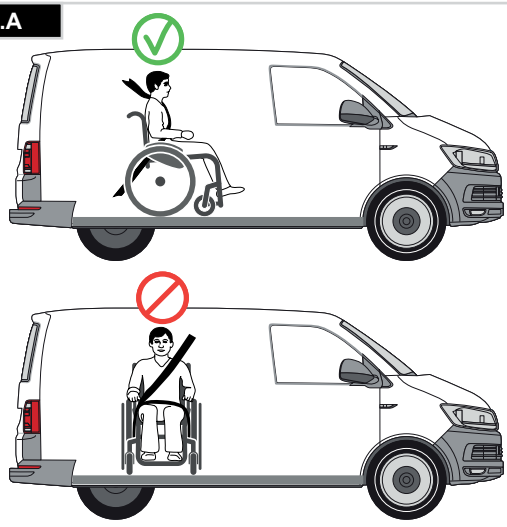

Fig.B

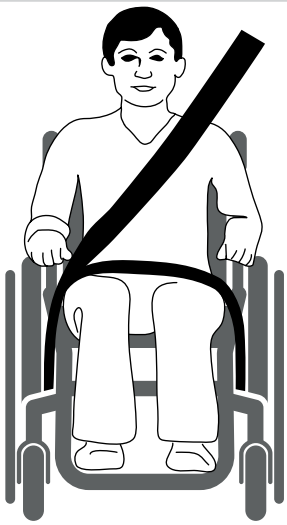

Trasportabilità

Istruzioni per i sistemi di ritenuta dell'occupante:

1. Indossare la cintura pelvica bene in basso, contro il bacino, in modo che l'angolo in inclinazione sia compreso tra 30 e 75 gradi rispetto al piano orizzontale.
Si consiglia di regolare la cintura in modo che l'angolo sia il più vicino possibile a 75 gradi, ma non li superi. (Fig. C)

2. Far passare la cintura toracica sopra la spalla e lungo il torace come illustrato nelle Figure D ed E
Stringere le cinture di ritenuta il più possibile, assicurando al contempo il comfort dell'utente.
Assicurarsi che le cinture di ritenuta non si attorciglino durante l'uso.
Far passare la cintura di ritenuta della parte superiore del tronco sopra la spalla e lungo il torace come illustrato nelle Figure D ed E.

3. I punti di attacco alla carrozzina sono la parte laterale anteriore interna, appena sopra la ruota anteriore, e la parte laterale posteriore del telaio. Le cinghie sono fissate intorno alle parti laterali del telaio, al punto di intersezione tra i tubi orizzontali e verticali. (Vedere Figg. G-H-I)

4. Il simbolo di ancoraggio (Fig. F) sul telaio della carrozzina indica la posizione delle cinture di ritenuta. Le cinghie posteriori devono essere messe in tensione dopo avere fissato le cinghie anteriori per fissare la carrozzina.

Portata minima
Qualora l'utente da trasportare sia un bambino di peso inferiore a 22 kg e il veicolo impiegato abbia meno di otto (8) posti passeggero, si raccomanda l'uso di un sistema di ritenuta per bambini (SRB) conforme al Regolamento n. 44 dell'UNECE.
Questo tipo di sistema di ritenuta fornisce un ancoraggio più efficace per l'occupante rispetto al sistema convenzionale a 3 punti; inoltre, alcuni sistemi SRB prevedono anche supporti posturali per aiutare a mantenere il bambino in posizione corretta quando è seduto.
In alcune circostanze, genitori o assistenti potrebbero decidere di lasciare il bambino sulla carrozzina durante il trasporto, grazie al livello di controllo della postura e al comfort garantito dall'assetto della carrozzina.
In queste circostanze, si raccomanda di fare effettuare una valutazione dei rischi da parte dell'assistente sanitario o di altre persone competenti.

Posizionamento delle cinghie di ancoraggio sulla carrozzina.

1. Posizione delle etichette di ancoraggio anteriori e posteriori (Fig. G - H).
2. Posizione delle cinghie di ancoraggio anteriore (Fig. I) e posteriore (Fig. J) e dell'etichetta di ancoraggio sulla carrozzina.
3. Vista laterale delle cinghie di ancoraggio (Fig. K).

Fig.C

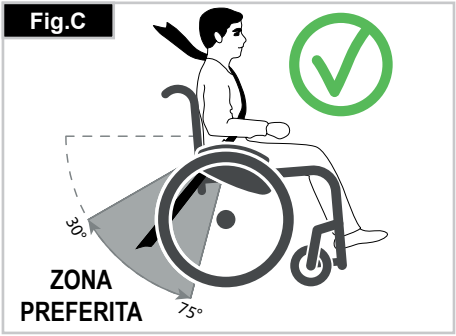

Fig.F

Fig.I

Fig.D

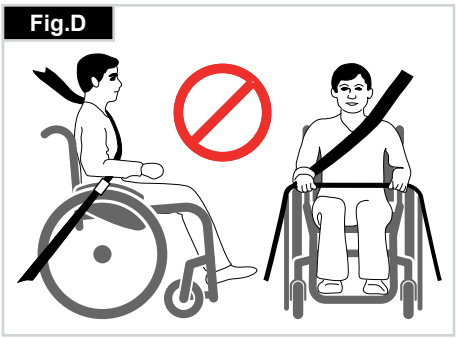

Fig.G

Fig.J

Fig.E

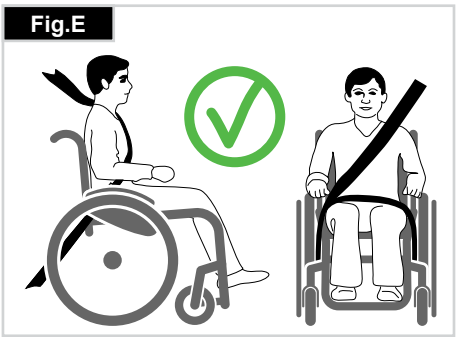

Fig.H

Fig. K

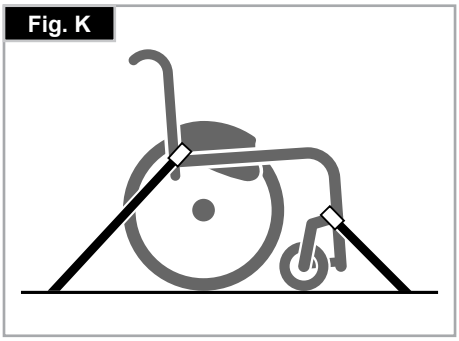

10.0 Etichetta di identificazione

Etichetta di identificazione
L'etichetta di identificazione è applicata sulla crociera e sul manuale d'uso. Su questa targhetta sono riportati i dati tecnici. In caso di ordine di ricambi o di reclamo è necessario comunicare i seguenti dati:

CAMPIONE

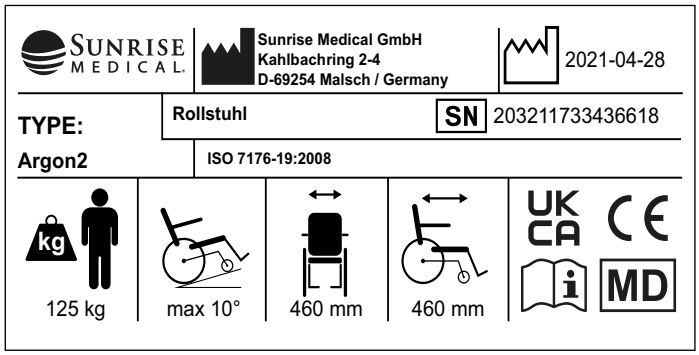

TYPE:	Nome del prodotto/codice articolo
max X°	La pendenza superabile massima dipende dall'assetto della carrozzina, dalla postura e dalle capacità fisiche dell'utente.
XXX mm	Larghezza seduta.
XXX mm	Profondità (massima).
XXX kg	Portata massima.
UK CA	Marchio UKCA.
CE	Marchio CE.
	Consultare le istruzioni per l'uso.
XXXX-XX-XX	Data di produzione.
SN	Numero di serie.
MD	Questo simbolo significa dispositivo medico.
	Indirizzo del produttore.
ISO 7176-19:2008	Il crash test in conformità a: standard ISO 7176-19:2008.
	Indirizzo dell'importatore
UK RP	Responsabile di riferimento nel Regno Unito
CH REP	Indirizzo del rappresentante in Svizzera

In linea con la nostra politica di continuo miglioramento nel design delle carrozzine, le specifiche del prodotto possono differire leggermente dagli esempi illustrati. I pesi, le dimensioni e i dati prestazionali sono approssimati e forniti solo a scopo indicativo. Sunrise Medical è conforme ai requisiti della Regolamento Dispositivi medici (EU) 2017/745.

CE Tutte le carrozzine devono essere usate secondo le linee guida del produttore.

Sunrise Medical GmbH
Kahlbachring 2-4
69254 Malsch/Heidelberg
Deutschland
Tel.: +49 (0) 7253/980-0
Fax: +49 (0) 7253/980-222
kundenservice@sunrisemedical.de
www.SunriseMedical.de

11.0 Garanzia

Garanzia
QUESTO NON HA ALCUN EFFETTO SUI VOSTRI DIRITTI LEGALI.

Condizioni di garanzia

1) Le riparazioni o le sostituzioni saranno eseguite dal rivenditore autorizzato Sunrise Medical.

2) Per soddisfare le condizioni di garanzia, qualora sia necessario eseguire operazioni di manutenzione sulla carrozzina ai sensi del presente contratto, rivolgersi immediatamente al rivenditore autorizzato Sunrise Medical designato, descrivendo in dettaglio il tipo di problema. Nel caso in cui l'utente non possa contattare il rivenditore Sunrise Medical di riferimento, la riparazione o la sostituzione prevista dalla garanzia potrà essere eseguita da un altro rivenditore Sunrise Medical.

3) Se fosse necessario riparare o sostituire una o più parti della carrozzina entro 24 mesi dall'acquisto da parte del primo proprietario, a condizione che la carrozzina rimanga in possesso di tale acquirente, come risultato di uno specifico difetto di fabbricazione o materiale, la parte o le parti saranno riparate o sostituite gratuitamente se inviate al rivenditore autorizzato Sunrise.

NOTA: questa garanzia non è trasferibile.

4) Qualsiasi componente riparato o sostituito sarà garantito secondo le modalità previste dalla legge.

5) I componenti sostituiti dopo la scadenza della garanzia originale sono coperti per altri 12 mesi.

6) Le parti soggette ad usura non saranno generalmente coperte da garanzia durante il periodo di garanzia a meno che non presentino dei chiari segni di logorio eccessivo dovuto direttamente a un difetto di fabbricazione. Queste parti includono, ma non si limitano a: rivestimento di stoffa, pneumatici, camere d'aria e parti simili.

7) Le condizioni della garanzia riportate sopra sono valide per tutte le parti del prodotto.

8) In circostanze normali, non si accetta alcuna responsabilità qualora sia stato necessario riparare o sostituire il prodotto come risultato diretto dei seguenti fattori:

a) Il prodotto o una sua parte non sia stato riparato o revisionato in base alle raccomandazioni del produttore, come indicato nel manuale d'uso e/o nel manuale di manutenzione. Non siano state usate solo parti originali.

b) La carrozzina, o parte di essa, sia stata danneggiata a causa di negligenza, incidente o uso improprio.

c) La carrozzina, o parte di essa, è stata modificata senza rispettare le specifiche del produttore o le riparazioni sono state eseguite senza avvisare prima il rivenditore autorizzato.

12.0 Dati tecnici

Larghezza totale: Con le ruote da 25" standard, compresi i corrimani con una campanatura di 3°: LS + 26 cm
Peso massimo trasportato: Meno di 10.0 kg
Lunghezza totale: 91 cm con PS 48 cm
Altezza totale: 112 cm con AS 45 cm
Peso in kg: da 9,0 kg

Portata massima: Argon2 = 140 kg.
= 125 kg con ruota leggera.
= 100 kg con freno Proton.
= 100 kg con piastra per uniciclo.

Altezza della seduta:
l'altezza della seduta può variare a seconda del telaio, delle forcelle, delle ruote anteriori e delle ruote posteriori (24", 25") scelti.

La carrozzina è conforme ai seguenti standard:

a) Requisiti e test per la resistenza statica, la resistenza all'urto e la resistenza all'usura (ISO 7176-8)	Sì •
b) Sistemi di guida e controllo per carrozzine elettroniche, requisiti e test (ISO 7176-14)	N/A •
c) Test ambientale conforme allo standard ISO 7176-9	N/A •
d) Resistenza al fuoco delle parti rivestite conformemente allo standard ISO 7176-16 (EN 1021-1/2)	Sì •

13.0 Coppia di serraggio

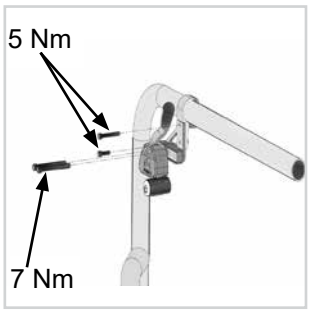

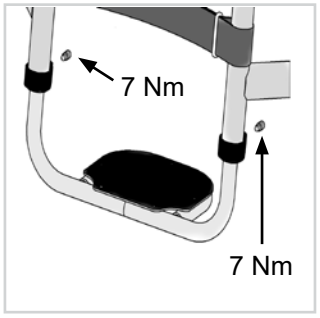

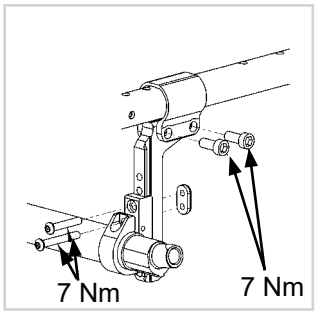

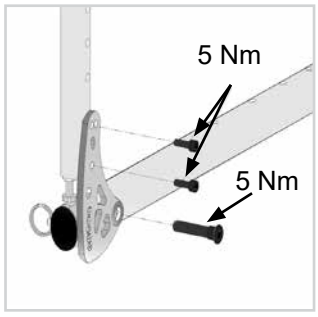

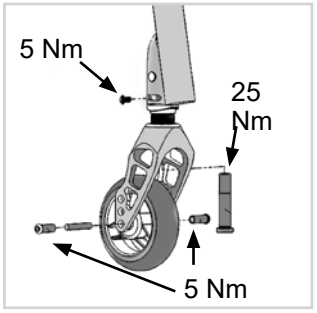

Coppia di serraggio.

NOTA: quando le impostazioni di serraggio sono specificate, si raccomanda vivamente di utilizzare una chiave torsiometrica (non fornita) per verificare che il serraggio impostato sia conforme alle specifiche.
A meno che non sia specificato altrimenti, la coppia di serraggio generica per le viti M6 è 7 Nm.

Sunrise Medical S.r.l.
Via Riva, 20 – Montale
29122 Piacenza
Italia
Tel.: +39 0523 573111
Fax: +39 0523 570060
www.SunriseMedical.it

Sunrise Medical AG
Erlenauweg 17
CH-3110 Münsingen
Schweiz/Suisse/Svizzera
Fon +41 (0)31 958 3838
Fax +41 (0)31 958 3848
www.SunriseMedical.ch

Sunrise Medical AS
Delitoppen 3
1540 Vestby
Norge
Telefon: +47 66 96 38 00
post@sunrisemedical.no
www.SunriseMedical.no

Sunrise Medical AB
Neongatan 5
431 53 Mölndal
Sweden
Tel.: +46 (0)31 748 37 00
post@sunrisemedical.se
www.SunriseMedical.se

MEDICCO s.r.o.
H – Park, Heršpická 1013/11d,
639 00 Brno
Czech Republic
Tel.: (+420) 547 250 955
Fax: (+420) 547 250 956
www.medicco.cz
info@medicco.cz
Bezplatná linka 800 900 809

Sunrise Medical Aps
Mårkærvej 5-9
2630 Taastrup
Denmark
+45 70 22 43 49
info@sunrisemedical.dk
Sunrisemedical.dk

Sunrise Medical Australia
11 Daniel Street
Wetherill Park NSW 2164
Australia
Ph: +61 2 9678 6600
Email: enquiries@sunrisemedical.com.au
www.SunriseMedical.com.au

Sunrise Medical
North American Headquarters
2842 Business Park Avenue
Fresno, CA, 93727, USA
(800) 333-4000
(800) 300-7502
www.SunriseMedical.com

CE

SUNRISE MEDICAL

OM_Argon2_EU_ES_PT_PL_IT_Rev.F

Sunrise Medical GmbH
Kahlbachring 2-4
69254 Malsch/Heidelberg
Deutschland
Tel.: +49 (0) 7253/980-0
Fax: +49 (0) 7253/980-222
www.SunriseMedical.de

Sunrise Medical
Thorns Road
Brierley Hill
West Midlands
DY5 2LD
England
Phone: 0845 605 66 88
Fax: 0845 605 66 89
www.SunriseMedical.co.uk

Sunrise Medical S.L.
Polígono Bakiola, 41
48498 Arrankudiaga – Vizcaya
España
Tel.: +34 (0) 902142434
Fax: +34 (0) 946481575
www.SunriseMedical.es

Sunrise Medical Poland
Sp. z o.o.
ul. Elektronowa 6,
94-103 Łódź
Polska
Telefon: + 48 42 275 83 38
Fax: + 48 42 209 35 23
E-mail: pl@sunrisemedical.de
www.Sunrise-Medical.pl

Sunrise Medical B.V.
Groningenhaven 18-20
3433 PE NIEUWEGEIN
The Netherlands
T: +31 (0)30 – 60 82 100
F: +31 (0)30 – 60 55 880
E: info@sunrisemedical.nl
www.SunriseMedical.nl

Sunrise Medical HCM B.V.
Vossenbeemd 104
5705 CL Helmond
The Netherlands
T: +31 (0)492 593 888
E: customerservice@sunrisemedical.nl
www.SunriseMedical.nl
www.SunriseMedical.eu
(International)

Sunrise Medical SAS
ZAC de la Vrillonnerie
17 Rue Michaël Faraday
37170 Chambray-Lès-Tours
Tel : +33 (0) 2 47 55 44 00
Email: info@sunrisemedical.fr
www.sunrisemedical.fr