MANUAL WHEELCHAIR
FAUTEUIL ROULANT
CARROZZINA MANUALE
ROLSTOEL
SILLA DE RUEDAS MANUAL
MANUÁLNÍ INVALIDNÍ VOZÍK
MANUÁLNY INVALIDNÝ VOZÍK
WÓZEK MANUALNY
CADEIRA DE RODAS MANUAL

SR 45

INSTRUCTIONS FOR USE
NOTICE D'UTILISATION
MANUALE D›USO
GEBRUIKSAANWIJZING
MANUAL DE INSTRUCCIONES
NÁVOD K OBSLUZE
NÁVOD NA POUŽITIE
INSTRUKCJA UŻYTKOWANIA
INSTRUÇÕES PARA UTILIZAÇÃO

QUICKIE®

255037 Rev. H

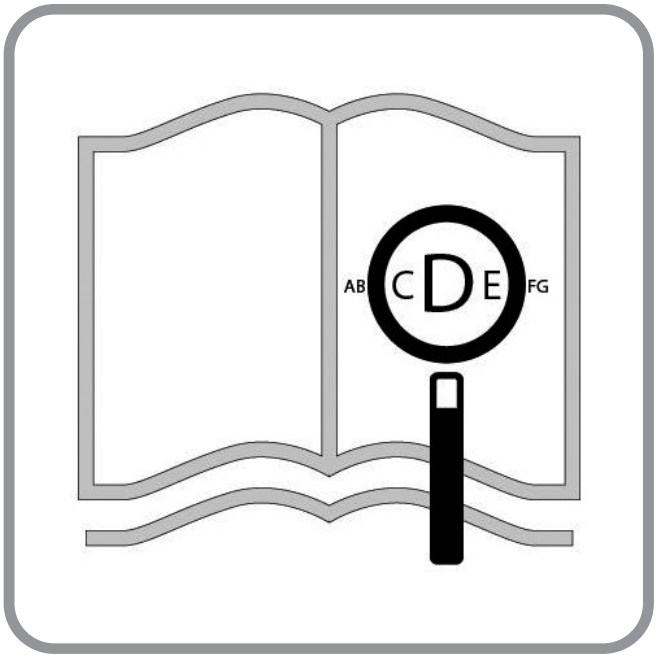

IF YOU ARE VISUALLY IMPAIRED, THIS DOCUMENT CAN BE VIEWED IN PDF FORMAT AT WWW.SUNRISEMEDICAL.COM OR ALTERNATIVELY IS AVAILABLE ON REQUEST IN LARGE TEXT.

SI VOUS ÊTES VISUELLEMENT DÉFICIENT, CE DOCUMENT PEUT ÊTRE CONSULTÉ EN FORMAT PDF À WWW.SUNRISEMEDICAL.COM OU BIEN EST DISPONIBLE SUR DEMANDE EN GROS CARACTÈRES.

QUESTO DOCUMENTO È PRESENTE IN FORMATO PDF PER GLI IPOVEDENTI SUL SITO WWW.SUNRISEMEDICAL.COM.

ALS U EEN VISUELE HANDICAP, KAN DIT DOCUMENT WORDEN BEKEKEN IN PDF-FORMAAT OP WWW.SUNRISEMEDICAL.COM OF ALTERNATIEF IS BESCHIKBAAR OP AANVRAAG IN GROTE TEKST.

SI TIENE DIFICULTADES VISUALES, PUEDE ENCONTRAR ESTE DOCUMENTO EN FORMATO PDF VISITANDO WWW.SUNRISEMEDICAL.ES

POKUD JSTE SLABOZRAKÝ/Á, MŮŽETE SI TENTO DOKUMENT PROHLÉDNOUT VE FORMÁTU PDF NA STRÁNCE WWW.SUNRISEMEDICAL.COM NEBO SI JEJ VYŽÁDAT VYTIŠTĚNÝ VELKÝM PÍSMEM.

AK STE ZRAKOVO POSTIHNUTÝ/Á, TENTO DOKUMENT SA DÁ PREZRIEŤ VO FORMÁTE PDF NA STRÁNKE WWW.SUNRISEMEDICAL.COM, PRÍPADNE JE NA POŽIADANIE K DISPOZÍCII VO VEĽKOM PÍSME.

OSOBY NIEDOWIDZĄCE MOGĄ OBEJRZEĆ NINIEJSZY DOKUMENT W FORMACIE PDF NA STRONIE WWW.SUNRISEMEDICAL.COM. NA ŻYCZENIE JEST ON RÓWNIEŻ DOSTĘPNY W FORMIE TEKSTU Z POWIĘKSZONĄ CZCIONKĄ.

SE TIVER PROBLEMAS VISUAIS, ESTE DOCUMENTO PODE SER VISUALIZADO EM FORMATO NA WWW.SUNRISE MEDICAL.COM OU, ALTERNATIVAMENTE, ESTÁ DISPONÍVEL, MEDIANTE PEDIDO, EM TEXTO GRANDE.

WHEELCHAIR COMPONENTS EN

We at SUNRISE MEDICAL have been awarded the ISO-13485 certificate, which affirms the quality of our products at every stage, from R & D to production. This product complies with the standards set forth in EU and UK regulations. Options or accessories shown are available at extra cost.

DESCRIPTION DU FAUTEUIL FR

SUNRISE MEDICAL est certifié ISO -13485, une norme qui garantit la qualité des produits à toutes les étapes, de la conception à la production, en passant par la recherche et le développement. Ce produit est conforme aux exigences des réglementations de l'Union européenne et du Royaume-Uni. Les options ou accessoires illustrés sont disponibles moyennant un coût supplémentaire.

COMPONENTI DELLA CARROZZINA IT

SUNRISE MEDICAL è certificata ISO 13485 a garanzia della qualità di tutti i suoi prodotti in ogni fase del processo, dalla ricerca e sviluppo sino alla produzione. Questo prodotto è conforme agli standard definiti dalle regolamenti UE e nel Regno Unito. Gli optional e gli accessori sono disponibili pagando un sovrapprezzo.

ROLSTOELONDERDELEN NL

SUNRISE MEDICAL heeft het ISO 13485 certificaat toegekend gekregen, een bewijs van de kwaliteit van onze processen in elk stadium, vanaf het onderzoek en de ontwikkeling tot de productie. Dit product voldoet aan de standaarden zoals bepaald in regelgeving van de EU en het VK. Getoonde opties en accessoires zijn tegen betaling verkrijgbaar.

COMPONENTES DE LA SILLA ES

SUNRISE MEDICAL ha obtenido el certificado de calidad ISO 13485, el cual confirma la calidad de sus productos en todo momento, desde el inicio del proceso de desarrollo del producto, hasta su posterior producción. Este producto cumple las normas establecidas en las normativa de la UE y del Reino Unido. Los accesorios y equipamiento opcionales se encuentran disponibles con un coste adicional.

SOUČÁSTI INVALIDNÍHO VOZÍKU CZ

Společnosti SUNRISE MEDICAL byl udělen certifikát ISO 13485, potvrzující kvalitu našich výrobků ve všech stádiích, od výzkumu a vývoje až po výrobu. Tento výrobek vyhovuje normám stanovených ve nařízení EU Spojeného království. Uvedené varianty a příslušenství jsou k dispozici za přípalek.

KOMPONENTY INVALIDNÉHO VOZÍKA SK

Nám v SUNRISE MEDICAL bol udelený certifikát ISO 13485, ktorý potvrdzuje kvalitu našich výrobkov počas celého procesu od vývoja až po výrobu. Tento výrobok spĺňa normy stanovené v nariadeniam EÚ a Spojeného kráľovstva. Uvedené možnosti alebo príslušenstvo sú k dispozícii pre zakúpenie zvlášť.

ELEMENTY WÓZKA INWALIDZKIEGO PL

Firma SUNRISE MEDICAL posiada certyfikat ISO 13485, który potwierdza wysoką jakość naszych produktów na każdym etapie ich powstawania, od opracowywania rozwiązań konstrukcyjnych po fazę produkcji. Niniejszy produkt spełnia wymogi stawiane przez rozporządzeń UE i Wielkiej Brytanii. Dodatkowe wyposażenie i akcesoria dostępne za dodatkową opłatą.

COMPONENTES DA CADEIRA DE RODAS PT

A SUNRISE MEDICAL, obteve o Certificado ISO 13485, que confirma a qualidade dos nossos produtos em todas as fases desde a pesquisa e desenvolvimento até ao fabrico. Este produto está em conformidade com as normas definidas nas regulamentos da UE e do Reino Unido. As opções e acessórios estão disponíveis com um custo adicional.

1. Backpost
2. Arm rest
3. Swing-in/out footrest
4. Composite footplate
5. Push handle
6. Tilt-in-space lever
7. Rear wheel
8. Carriage
9. Castor fork
10. Castor tire
11. Seat pan
12. Rocker arm
13. Hanger receiver
14. Seat rail

1. Montant du dossier
2. Accoudoir
3. Repose-pieds escamotables vers l'intérieur et l'extérieur
4. Palette composite
5. Poignée de poussée
6. Levier du mécanisme d'inclinaison
7. Roue arrière
8. Chariot
9. Fourche
10. Pneu de la roue avant
11. Plaque d'assise
12. Balancier
13. Tube de logement de la potence
14. Rail du siège

1. Tubi dello schienale
2. Bracciolo
3. Pedana girevole
4. Appoggiapiedi in plastica
5. Manopole di spinta
6. Leva della base basculante
7. Ruota posteriore
8. Carrello
9. Forcella della ruota anteriore
10. Pneumatico della ruota anteriore
11. Pannello del sedile
12. Braccio oscillante
13. Ricevitore della pedana
14. Binario del sedile

1. Rugsteun
2. Armsteun
3. Wegzwenkbare voetsteun
4. Composiet voetplaat
5. Duwhandvat
6. 'Tilt-in-space'-hendel
7. Achterwiel
8. Draagconstructie
9. Vork
10. Band Zwenkwiel
11. Zitsysteem
12. Zwenkarm
13. Hangerhouder
14. Geleiderail zitting

1. Tubos del respaldo
2. Reposabrazos
3. Reposapiés abatible hacia ambos lados
4. Plataforma única reposapiés de composite
5. Empuñadura
6. Palanca de basculación
7. Rueda trasera
8. Carril de basculación
9. Horquilla
10. Cubierta de la rueda delantera
11. Base de asiento
12. Carril de basculación
13. Soporte para el reposapiés
14. Guía del asiento

1. Zadní sloupek
2. Područka
3. Vyklápěcí opěrka nohou
4. Kombinované stupátko
5. Rukojeť k tlačení
6. Páčka sklopení
7. Zadní kolo
8. Nosný díl
9. Vidlice předního kolečka
10. Pneumatika předního klečka
11. Skořepina sedadla
12. Rameno kolébkového rámu
13. Držák závěsu
14. Příčka sedadla

1. Zadný stĺpik
2. Lakťová opierka
3. Odklopná stupačka
4. Platové stupatko
5. Rúčky na tlačenie vozíka
6. Páčka priestorového náklonu
7. Zadné koleso
8. Nosič
9. Vidlica predných kolies
10. Pneumatika predného kolesa
11. Sedacia plocha
12. Rameno konzoly
13. Objímka držiaka
14. Vodiaca tyč

1. Słupek oparcia
2. Podłokietnik
3. Podnóżek odchylany
4. Podnóżek z kompozytu
5. Uchwyt do popychania
6. Dźwignia mechanizmu odchylania przestrzennego
7. Tylne koło
8. Karetka
9. Widelec koła przedniego
10. Opona kółka samonastawnego
11. Misa siedziska
12. Wahacz
13. Gniazdo wieszaka
14. Szyna siedziska

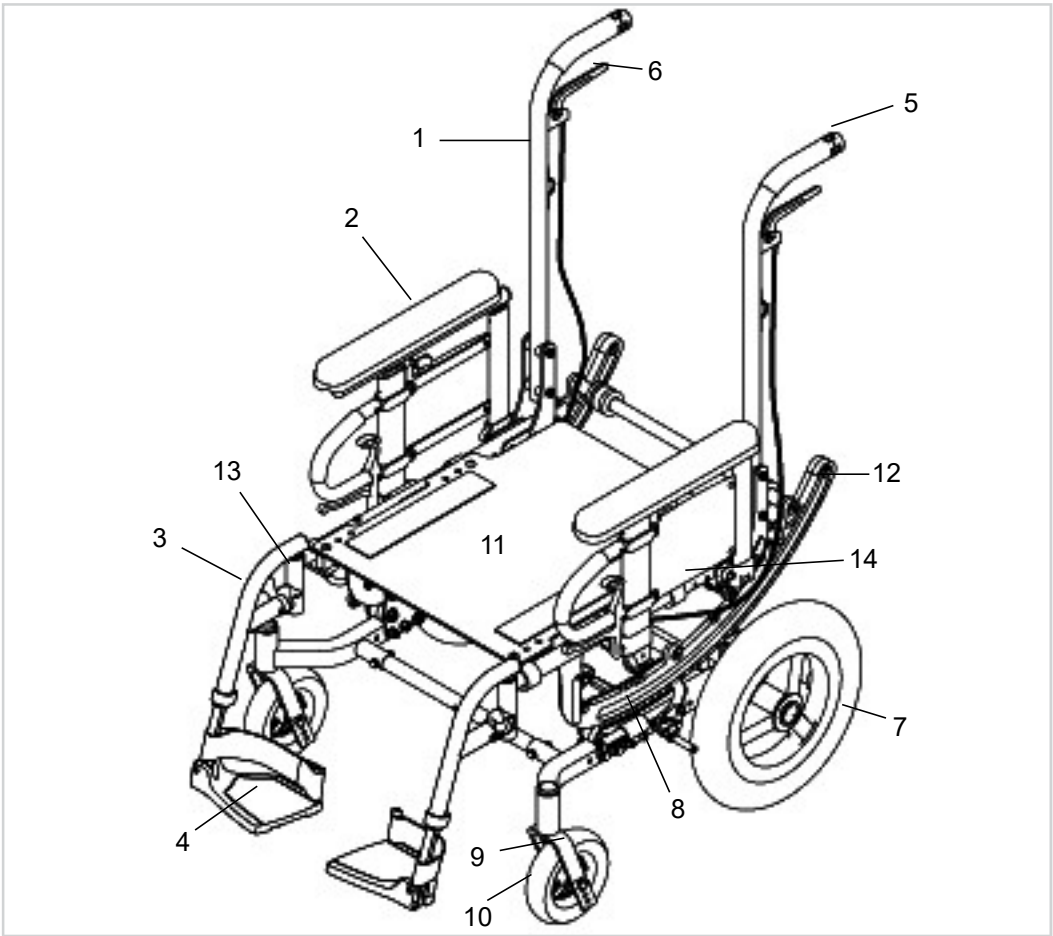

1. Barra traseira
2. Apoio de braços
3. Apoio de pés basculante
4. Apoios para pés; composto
5. Manípulo de Empurrar
6. Avalanca de inclinação
7. Roda traseira
8. Estrutura
9. Forqueta giratória
10. Pneus da Roda Giratória
11. Base assento
12. Braço oscilante
13. Recetor do hanger
14. Carril do assento

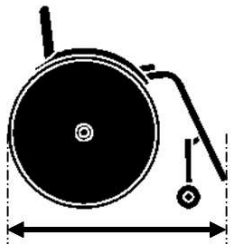	978 ↕ ----		705 ↕ 553	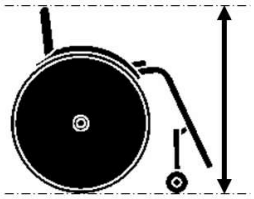	1131 ↕ 737	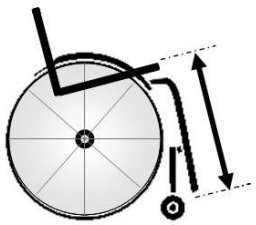	440 ↕ 300
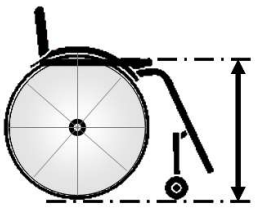	521 ↕ 356	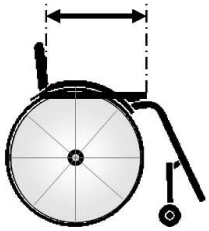	559 ↕ 356	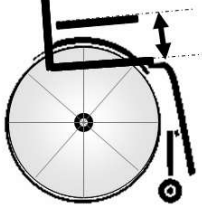	610 ↕ 135		MAX ↕ MIN
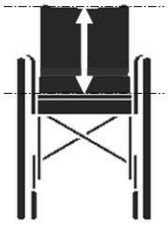	610 ↕ 381	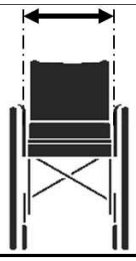	508 ↕ 356				MAX ↕ MIN
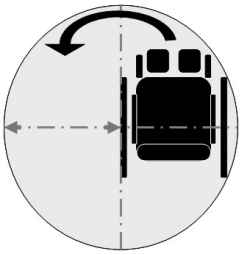	737 ↕ ----	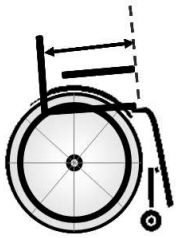	533 ↕ 279	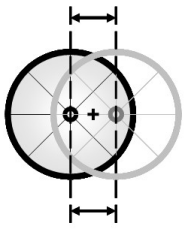	254 ↕ 0		MAX ↕ MIN
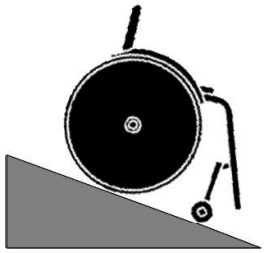	18° ↕ ----	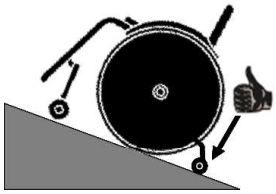	17.6° ↕ ----	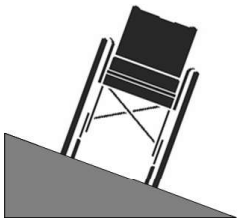	20° ↕ ----		MAX ↕ MIN
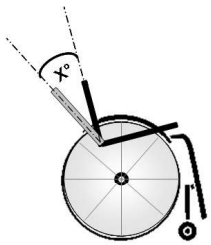	45° ↕ 0°	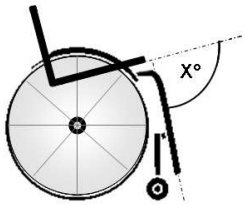	80° ↕ 70°				MAX ↕ MIN
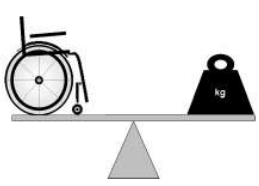	17,7 ↕ ----		120 ↕ ----				MAX ↕ MIN

FOREWORD

Dear Customer,

We are very happy that you have decided in favour of a high-quality product from SUNRISE MEDICAL.

This owner's manual will provide numerous tips and ideas so that your new wheelchair can become a trustworthy and reliable partner in your life.

Maintaining close ties to our customers means a lot to us at Sunrise Medical. We like to keep you up-to-date about new and current developments at our company. Keeping close to our customers means: fast service, as little red tape as possible, working closely with customers. When you need replacement parts or accessories, or if you just have a question about your wheelchair – we are there for you.

We want you to be satisfied with our products and service. At Sunrise Medical we are constantly working to develop our products further. For this reason, changes can occur in our palette of products with regard to form, technology and equipment. Consequently, no claims can be construed from the data or pictures contained in this user's manual.

The management system of SUNRISE MEDICAL is certified to ISO 13485 and ISO 14001.

CE As the manufacturer, SUNRISE MEDICAL, declares that the lightweight wheelchairs conform to the Medical Device Regulation (2017/745).

UK CA As the manufacturer, SUNRISE MEDICAL, declares that the product conforms to the UK Medical Devices Regulation 2002 No. 618.

NOTE:

General user advice.

Not following these instructions may result in physical injury, damage to the product or damage to the environment!

A notice to the user and/or patient that any serious incident that has occurred in relation to the device should be reported to the manufacturer and the competent authority of the Member State in which the user and/or patient is established.

B4Me special adaptations

Sunrise Medical strongly recommends that in order to ensure that your B4Me product operates, and performs as intended by the manufacturer; all the user information supplied with your B4Me product is read and understood, before the product is first used. Sunrise Medical also recommends that the user information is not discarded after reading it, but it is kept safely stored for future reference.

Medical Device Combinations

It may be possible to combine this Medical device with one or more other Medical Device or other product. Information on which combinations are possible can be found at www.Sunrisemedical.co.uk. All combinations listed have been validated to meet the General Safety and Performance Requirements, section 14.1 of the Medical Device Regulation 2017/745.

Guidance on the combination, such as mounting, can be found at www.SunriseMedical.co.uk.

Please contact your local, authorised SUNRISE MEDICAL dealer if you have any questions concerning the use, maintenance, or safety of your wheelchair.

In case there is no authorised dealer in your area, or you have any questions, contact Sunrise Medical either in writing or by telephone.

IMPORTANT:
DO NOT USE YOUR WHEELCHAIR UNTIL THIS MANUAL HAS BEEN READ AND UNDERSTOOD.

Sunrise Medical Ltd.
Thorns Road
Brierley Hill
West Midlands
DY5 2LD
England
Phone: 0845 605 66 88
Fax: 0845 605 66 89
www.SunriseMedical.co.uk

USE

Wheelchairs are exclusively for a user who is unable to walk or has limited mobility, for their own personal use, when self-propelling and being moved by a third party (pushed by attendant) within the home and outdoors.

The maximum weight limit (includes both the user and any weight of accessories fitted to the wheelchair) is marked on the serial number label, which is affixed to the crossbar or stabiliser bar below the seat.

Warranty can only be taken on if the product is used under the specified conditions and for the intended purposes.

The intended lifetime of the wheelchair is 5 years.
NO NON-STANDARD PARTS are to be fitted, other than those officially approved by Sunrise Medical.

AREA OF APPLICATION.

We at SUNRISE MEDICAL have been awarded the ISO-13485 certificate, which affirms the quality of our products at every stage, from R & D to production. This product complies with the standards set forth in EU and UK regulations. Options or accessories shown are available at extra cost.

The varieties of fitting variants, as well as the modular design, mean that it can be used by those who cannot walk or have limited mobility because of:
- Paralysis
- Loss of extremity (leg amputation)
- Extremity defect deformity
- Joint contractures / joint injuries
- Illnesses such as heart and circulation deficiencies, disturbance of equilibrium or cachexia, Neurological disease patterns, Muscle dystrophy, Hemiplegia as well as for elderly people who still have strength in the upper body.

The wheelchair shall not be used without attendant in case of:
- Perception disorder
- Imbalance
- Loss of both arms, if not supported by a caregiver
- Joint contracture or joint damage on both arms
- Seating disability.

When considering provision, please also note the body size, weight, physical and psychological constitution, the age of the person, living conditions and environment.

NOTE:
Please note that driving a wheelchair requires sufficient cognitive, physical and visual skills. The user must be able to assess the effects of actions during the operation of the wheelchair and, if necessary, to correct them. These capabilities and the safe use of the additionally attached components cannot be assessed by Sunrise Medical as a manufacturer. We cannot accept any liability for any damage resulting from this.

Please refer to the operating instructions of the wheelchair and the additionally mounted components. Instruct the user in the safe use of the wheelchair and the additionally mounted components. Inform users of specific warnings that need to be read, understood, and respected.

TABLE OF CONTENTS

WHEELCHAIR COMPONENTS **4**
FOREWORD **7**
USE **8**
AREA OF APPLICATION. **8**
TABLE OF CONTENTS **9**
DEFINITIONS **9**
1.0 GENERAL SAFETY NOTES AND DRIVING RESTRICTIONS **10**
2.0 USER / ATTENDANT STABILITY WARNINGS **14**
3.0 COMPONENT AND OPTIONS WARNINGS **18**

4.0 SETUP AND ADJUSTMENT **21**
70º, 80° Swing-In/Swing-Out Hangers And Footrests 21
Elevating Legrest (Optional) 21
Caster/Forks Assembly (Fig.4.3) 22
Dual-Post Armrests (Fig.4.4 - 4.5) 22
Height-Adjustable Armrests (Optional) 22
Anti-Tip Tubes- Rear (Fig.4.7) 23
Tilt-In-Space Mechanism 23
Backrest And Stroller Handle 24
Stroller Handle Extension (Optional) 24
Reclining Back (Optional) 24
Frame Depth 25
Frame Width 25
Seat Pan (Fig.4.22) 25
Cushion Installation 25
Rear Axle (Fig.4.23-4.25) 26
Carriage (Fig.4.26-4.28) 27
Wheel Locks 27
Attendant Wheel Lock Installation 28
Positioning Belt Instructions 29

5.0 TRANSPORTABILITY **30**
6.0 TROUBLESHOOTING **32**
Functional Check 32
Tyres And Mounting 32
7.0 MAINTENANCE AND CARE **33**
Safety Check 33
Maintenance 33
Normal Cleaning And Checking 34
Hygiene Measures When Being Reused 34
Storage Tips 34
8.0 NAME PLATE **35**
Nameplates 35
9.0 WARRANTY **36**
10.0 DISPOSAL / RECYCLING OF MATERIALS **36**

DEFINITIONS

Definitions of words used in this manual

Word	Definition
⚠ **DANGER!**	Advice to the user of Potential Risk of serious injury or death if the advice is not followed
⚠ **WARNING!**	Advice to the user of a potential risk of injury if the advice is not followed
⚠ **CAUTION!**	Advice to user that potential damage to equipment may occur if the advice is not followed
NOTE:	General advice or best practice
	Reference To Additional Documentation

NOTE:
Please keep a note of your local service agent's address and telephone number in the space provided.
In the event of a breakdown, contact them and try to give all relevant details so they can help you quickly.

NOTE:
The wheelchairs shown and described in this user guide may not correspond in every detail exactly to your own model. However, all instructions are completely relevant, regardless of possible detail differences.
The manufacturer reserves the right to alter without notice any weights, measurements or other technical data shown in this manual. All figures, measurements and capacities shown in this manual are approximate and do not constitute specifications.

Dealer signature and stamp

1.0 GENERAL SAFETY NOTES AND DRIVING RESTRICTIONS

The engineering and construction of this wheelchair has been designed to provide maximum safety. International safety standards currently in force have either been fulfilled or exceeded in parts.
Nevertheless, users may put themselves at risk by improperly using their wheelchairs. For your own safety, the following rules must be strictly observed.
Unprofessional or erroneous changes or adjustments increase the risk of accident. As a wheelchair user, you are also part of the daily traffic on streets and pavements, just like anyone else. We would like to remind you that you are therefore also subject to any and all traffic laws.
Be careful during your first ride in this wheelchair. Get to know your wheelchair.
Before each use, the following should be checked:
• Fixed axles or Quick-release axles on the rear wheels.
• Velcro on seats and backrests
• Tyres, tyre pressure and wheel locks.
Before changing any of the adjustments of this wheelchair, it is important to read the corresponding section of the user's manual.
It is possible that potholes or uneven ground could cause this wheelchair to tip over, especially when riding uphill or downhill.

⚠ DANGER!

NEVER exceed the maximum load of 120 kg, for user inclusive of any items carried on the wheelchair. If you exceed the maximum load, this can lead to damage to the chair, or you may fall or tip over, lose control and may lead to serious injury of the user and other people.

- When it is dark, please wear light clothing or clothing with reflectors, so that you can be seen more easily. Make sure that the reflectors on the side and back of the wheelchair are clearly visible.
- We would also recommend that you fit an active light.

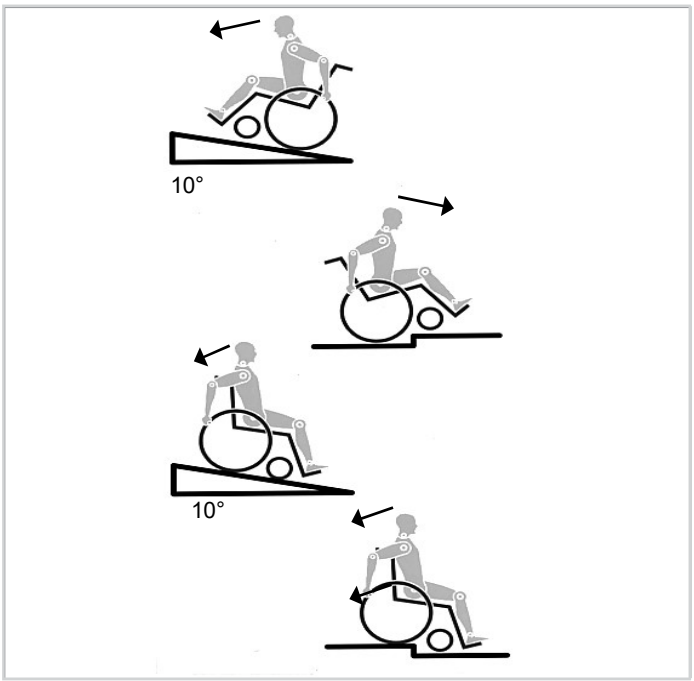

- To avoid falls and dangerous situations, you should first practice using your new wheelchair on level ground with good visibility.
- When getting on or off the wheelchair, do not use the footboards.
- These should be flipped up beforehand and swung to the outside as far as possible. Always position yourself as close as possible to the place where you wish to transfer to.
- Only use your wheelchair with care. For example, avoid travelling against an obstacle without braking (step, kerb edge) or dropping down gaps.
- The wheel locks are not intended to stop your wheelchair in motion. They are only there to ensure that your wheelchair does not begin rolling unintentionally. When you stop on uneven ground, you should always use the wheel locks to prevent unintended movement. Always apply both wheel locks; otherwise, your wheelchair could tip over.
- Explore the effects of changing the centre of gravity on the behaviour of the wheelchair in use, for example on inclines, slopes, all gradients or when overcoming obstacles. Do this with the secure aid of a helper.
- With extreme settings (e.g. rear wheels in the most forward position) and less than perfect posture, the wheelchair may tip over even on a level surface.
- Lean your upper body further forward when going up slopes and steps.
- Lean your upper body further back when going down slopes and steps. Never try to climb and descend a slope diagonally.
- Avoid using an escalator which may lead to serious injury in the event of a fall.
- Do not use the wheelchair on slopes more than 10°. The Dynamic safe slope is dependant on the chair configuration, the users abilities and the style of riding. As the users abilities and style of riding cannot be predetermined then the max safe slope cannot be determined. Therefore this must be determined by the user with the assistance of an attendant to prevent tipping. It is strongly recommended that inexperienced users have Anti-tips fitted.
- It is possible that potholes or uneven ground could cause this wheelchair to tip over, especially when riding uphill or downhill.
- Do not use your wheelchair on muddy or icy ground.
- Do not use your wheelchair where pedestrians are not allowed.
- Never use this chair for weight training if total weight (rider plus equipment) exceeds 265 pounds. If you do exceed the limit, damage to your chair, a fall, tip-over or loss of control may occur and cause severe injury to the rider or others.

- To avoid hand injuries do not grab in between the spokes or between the rear wheel and wheel lock when driving the wheelchair.
- In particular when using lightweight metal handrims, fingers will easily become hot when braking from a high speed or on long inclines.
- Secure your wheelchair on uneven ground or when transferring, e.g. into a car, by using the brakes.Only attempt stairs with the help of an attendant. There is equipment available to help you, e.g. climbing ramps or lifts, please use them. If there is no such equipment available, then the wheelchair must be tipped and pushed, never carried, over the steps (2 helpers). We recommend that users over 100 kg in weight are not transferred in this way. In general, any anti-tip tubes fitted must be set beforehand, so that they cannot touch the steps, as otherwise this could lead to a serious tumble. Afterwards the anti-tip tubes must be set back to their correct position.
- Make sure that the attendant only holds the wheelchair using securely mounted parts. Do not use removable parts (e.g. not on the footrests or the side guards).
- When using the lifting ramp make sure that the anti-tip tubes fitted are positioned outside the danger area.
- Secure your wheelchair on uneven ground or when transferring (e.g. into a car) by using the wheel locks.
- For high amputees you must use anti-tip tubes.
- Before setting off, check that your tyre pressure is correct. For rear wheels it should be at least 3.5 bar (350 kPa). The max. pressure is indicated on the tyre.
- The knee-lever brakes will only work if there is sufficient tyre pressure and if the correct setting has been made (see the Chapter on “Wheel locks”).
- The wheel locks are not intended to brake your wheelchair. They are only there to ensure that your wheelchair does not begin rolling unintentionally. When you stop on uneven ground, you should always use the wheel locks to prevent such rolling. Always apply both wheel locks; otherwise, your wheelchair could tip over.
- The wheel locks have not been designed to be used as brakes for a moving wheelchair.
- Always make use of elevators and ramps. If these are not available, you should request the help of an attendant. They should only grip the wheelchair at securely mounted parts. If anti-tip tubes are fitted these must be folded away. A wheelchair should never be lifted with an occupant; it should only be pushed.
- If the seat and back sling are damaged, you must replace them immediately.
- Do not lift or carry the wheelchair by the backtubes or the pushhandles.
- Do not fit any unauthorized electronic equipment, powered or mechanically operated mobility drives, hand-bike or any other device that changes the intended use or the structure of the wheelchair.
- Any combination with other medical devices requires the approval of Sunrise Medical.
- Be careful with fire, in particular with burning cigarettes. Seat and back slings can be set alight.
- If and whenever possible, during a journey in a specially fitted vehicle for disabled people, vehicle occupants should use the seats in the vehicle and the appropriate restraint system. This is the only way to ensure that occupants will have the maximum protection if there is an accident. When using safety elements offered by SUNRISE MEDICAL and using a specially designed safety system, lightweight wheelchairs can be used as a seat when being transported in a specially fitted vehicle. (See the Chapter on “Transportation”).
- Always make sure that the quick-release axles on the rear wheels are set properly and lock in. If the button on the quick-release axle is not pressed in, the rear wheel cannot be removed.
- In particular when using lightweight metal handrims, fingers will easily become hot when braking from a high speed or on long inclines.
- If the wheelchair is subject to direct sunlight for a long period of time, then parts of the wheelchair (e.g. frame, legrests, brakes and sideguard) may become hot (>41°C).
- To avoid hand injuries do not grab in between the spokes or between the rear wheel and wheel lock when driving the wheelchair.
- When using the chair outside, always wear leather gloves which will increase your grip and protect the fingers from dirt and overheating.
- Do not use the wheelchair on slopes > 10°.
- The Dynamic safe slope is dependant on the chair configuration, the users abilities and the style of riding. As the users abilities and style of riding cannot be pre-determined then the max safe slope cannot be determined. Therefore this must be determined by the user with the assistance of an attendant to prevent tipping. It is strongly recommended that inexperienced users have Ant-tips fitted.
- Do not use your wheelchair on muddy or icy ground.
- Do not use your wheelchair where pedestrians are not allowed.
- With all moving parts there is a natural risk of finger traps. Please handle with care
- The wheelchair should not be used in heavy rain, snow, slippery, or unsound surfaces.
- Do not use the wheelchair in hazardous environments.

General safety notes and driving restrictions.....

⚠WARNING!

- BEFORE riding, you should be trained in the safe use of this chair by your health care advisor.
- Practice bending, reaching and transfers until you know the limit of your ability.
- Have someone help you until you know what can cause a fall or tip-over and how to avoid doing so.
- Be aware that you must develop your own methods for safe use best suited to your level of function and ability.
- NEVER try a new maneuver on your own until you are sure you can do it safely.
- Get to know the areas where you plan to use your chair.
- Look for hazards and learn how to avoid them.
- Use anti-tip tubes unless you are a skilled rider of this chair and are sure you are not at risk to tip over.

NOTE :

- Where they apply, you will also find “Warnings” in other sections of this manual.
- Heed all warnings in this section.
- If you fail to do so a fall, tip-over or loss of control may occur and cause severe injury to the rider or others.
- The effect of the knee-lever brake as well as the general driving characteristics are dependant on tyre pressure. The wheelchair is significantly lighter and easier to manoeuvre when the rear wheels are pumped up correctly and both wheels have the same pressure.
- Make sure that your tyres have sufficient tread!
- Please note that you are subject to any and all traffic laws when driving in public traffic.
- When it is dark, please wear light clothing or clothing with reflectors, so that you can be seen more easily. Make sure that the reflectors on the side and back of the wheelchair are clearly visible. We would also recommend that you fit an active light.
- Always be careful with your fingers when working or adjusting the wheelchair!
- The products shown and described in this manual may not be exactly the same in every detail as your own model. However, all instructions are still entirely relevant, irrespective of detail differences.
- The manufacturer reserves the right to alter without notice any weights, measurements or other technical data shown in this manual. All figures, measurements and capacities shown in this manual are approximate and do not constitute specifications.

Lifetime
The expected lifetime of this product is 5 years.

Choose The Right Chair & Safety Options
Sunrise Medical provides a choice of many wheelchair styles to meet the needs of the wheelchair rider. However, final selection of the type of wheelchair, options and adjustments rests solely with you and your health care advisor. Choosing the best chair and setup for your safety depends on such things as:

1. Your disability, strength, balance and coordination.
2. The types of hazards you must overcome in daily use (where
you live and work, and other places you are likely to use your chair).
3. The need for options for your safety and comfort (such as
anti-tip tubes,
positioning belts, or special seating systems).

Review This Manual Often
Before using this chair you, and each person who may assist you, should read this entire manual and make sure to follow all instructions.
Review the warnings often, until they are second nature to you.

⚠WARNING!

Safety Checklist
Before Each Use Of Your Chair:

- Make sure the chair rolls easily and that all parts work smoothly. Check for noise, vibration, or a change in ease of use. (They may indicate low tire pressure, loose fasteners, or damage to your chair).
- Repair any problem. Your authorized supplier can help you find and correct the problem.
- Check to see that both quick-release rear axles are locked. When locked, the axle button will “pop out” fully. If not locked, the wheel may come off and cause you to fall.
- If your chair has anti-tip tubes, lock them in place.

NOTE: See “Anti-Tip Tubes" Section for times you should not use them.
If you fail to heed these warnings damage to your chair, a fall, tip-over or loss of control may occur and cause severe injury to the rider or others.

General safety notes and driving restrictions.....

⚠ WARNING

Changes & Adjustments

- If you modify or adjust this chair, it may increase the risk of a tip-over UNLESS you make other changes as well.
- Consult your authorized supplier BEFORE you modify or adjust your chair, or contact Sunrise Medical.
- We recommend that you use anti-tip tubes until you adapt to the change, and are sure you are not at risk to tip over.
- Unauthorized modifications or use of parts not supplied or approved by Sunrise Medical may change the chair structure. This will void the warranty and may cause a safety hazard.

⚠ WARNING!

Environmental Conditions

- Use extra care if you must ride your chair on a wet or slick surface. If you are in doubt, ask for help.
- Contact with water or excess moisture may cause your chair to rust or corrode. This could cause your chair to fail.
- Do not use your chair in a shower, pool or other body of water. The chair tubing and parts are not water-tight and may rust or corrode from the inside.
- Avoid excess moisture (for example, do not leave your chair in a damp bathroom while taking a shower).
- Dry your chair as soon as you can if it gets wet, or if you use water to clean it.

⚠ WARNING!

Terrain

- Your chair is designed for use on firm, even surfaces such as concrete, asphalt and indoor floors and carpeting.
- Do not operate your chair in sand, loose soil or over rough terrain. This may damage wheels or axles, or loosen fasteners of your chair.

⚠ WARNING!

Street Use

In most states, wheelchairs are not legal for use on public roads. Be alert to the danger of motor vehicles on roads or in parking lots.

At night, or when lighting is poor, use reflective tape on your chair and clothing.

Due to your low position, it may be hard for drivers to see you. Make eye contact with drivers before you go forward. When in doubt, yield until you are sure it is safe.

If you fail to heed these warnings damage to your chair, a fall, tip-over or loss of control may occur and cause severe injury to the rider or others.

Motor Vehicle Safety

As indicated on the front cover of this user manual, identify whether your chair has been manufactured with the Transit Option installed.

⚠ WARNING!

- If your chair is <u>not</u> equipped with Transit Option, the wheelchair does not meet standards for motor vehicle seating.
- NEVER let anyone sit in this chair while in a moving vehicle.
- ALWAYS secure the rider with proper motor vehicle restraints. In an accident or sudden stop the rider may be thrown from the chair. Wheelchair seat belts will not prevent this, and further injury may result from the belts or straps.
- NEVER transport this chair in the front seat of a vehicle. It may shift and interfere with the driver.
- ALWAYS secure this chair so that it cannot roll or shift.
- Do not use any chair that has been involved in a motor vehicle accident.

NOTE: If your chair is equipped with the Transit Option: See the Transportability section.

2.0 USER / ATTENDANT STABILITY WARNINGS

⚠ WARNING!

When You Need Help

For The Rider:
Make sure that each person who helps you reads and follows all warnings and instructions that apply.

For Attendants:
- Work with the rider's doctor, nurse or therapist to learn safe methods best suited to your abilities and those of the rider.
- Tell the rider what you plan to do, and explain what you expect the rider to do. This will put the rider at ease and reduce the risk of an accident.
- Make sure the chair has push handles. They provide secure points for you to hold the rear of the chair to prevent a fall or tip-over. Check to make sure push handle grips will not rotate or slip off.
- To prevent injury to your back, use good posture and proper body mechanics. When you lift or support the rider or tilt the chair, bend your knees slightly and keep your back as upright and straight as you can.
- Remind the rider to lean back when you tilt the chair backward.
- When you descend a curb or single step, slowly lower the chair in one easy movement. Do not let the chair drop the last few inches to the ground. This may damage the chair or injure the rider.
- To avoid tripping, unlock and rotate anti-tip tubes up, out of the way. ALWAYS lock the rear wheels and lock anti-tip tubes in place if you must leave the rider alone, even for a moment. This will reduce the risk of a tip over or loss of control of the chair.

⚠ WARNING!

Center Of Gravity
The point where this chair will tip forward, back, or to the side depends on its center of gravity and stability. How your chair is set up, the options you select and the changes you make may affect the risk of a fall or tip-over.

The Most Important Adjustments Are:
- The position of the rear wheels. The more you move the rear wheels forward, the more likely your chair will tip over backward.
- The position of the carriage.

The Center Of Gravity Is Also Affected By:
- A change in the set-up of your chair.
- The seat height and seat angle.
- Backrest angle.
- A change in your body position, posture or weight distribution.
- Riding your chair on a ramp or slope.
- The use of a back pack or other options, and the amount of added weight.

To Reduce The Risk Of An Accident:
- Consult your doctor, nurse or therapist to find out what axle and caster position is best for you.
- Consult your authorized supplier BEFORE you modify or adjust this chair. Be aware that you may need to make other changes to correct the center of balance.
- Have someone help you until you know the balance points of your chair and how to avoid a tip-over.

⚠ WARNING!

- Use anti-tip tubes.
- Never allow the presence of a second occupant climbing or standing on a component of the chair.
- If you fail to heed these warnings damage to your chair, a fall, tip-over or loss of control may occur and cause severe injury to the rider or others.

⚠ WARNING!

Wheelies
Because of the ability to adjust the center of gravity and changes in center of gravity that will result from operating the tilt in space feature of this chair, as a user, do not perform wheelies in the wheelchair.
Doing a "wheelie" means: balancing on the rear wheels of your chair, while the front casters are in the air. It is dangerous to do a "wheelie" as a fall or tip-over may occur.

Obstacles
Obstacles and road hazards (such as potholes and broken pavement) can damage your chair and may cause a fall, tip-over or loss of control.
To avoid these risks:
- Keep a lookout for danger – scan the area well ahead of your chair as you ride.
- Make sure the floor areas where you live and work are level and free of obstacles.
- Remove or cover threshold strips between rooms.
- Install a ramp at entry or exit doors.
- Make sure there is not a drop off at the bottom of the ramp.

To Help Correct Your Center Of Balance:
- Lean your upper body FORWARD slightly as you go UP over an obstacle.
- Press your upper body BACKWARD as you go DOWN from a higher to a lower level.
- If your chair has anti-tip tubes, lock them in place before you go UP over an obstacle.
- Keep both of your hands on the handrims as you go over an obstacle.
- Never push or pull on an object (such as furniture or a doorjamb) to propel your chair.

User / Attendant Stability Warnings.....

⚠ WARNING!

Reaching Or Leaning

If you reach or lean it will affect the center of balance of your chair. This may cause you to fall or tip over. When in doubt, ask for help or use a device to extend your reach.

- NEVER reach or lean if you must shift your weight sideways or rise up off the seat.
- NEVER reach or lean if you must move forward in your seat to do so. Always keep your buttocks in contact with the backrest.
- NEVER reach with both hands (you may not be able to catch yourself to prevent a fall if the chair tips).
- NEVER reach or lean to the rear unless your chair has anti-tip tubes locked in place.
- DO NOT reach or lean over the top of the seat back. This may damage one or both backrest tubes and cause you to fall.

If You Must Reach Or Lean:

- Do not lock the rear wheels. This creates a tip point and makes a fall or tip-over more likely.
- Do not put pressure on the footrests.
- Leaning forward puts pressure on the footrests and may cause the chair to tip if you lean too far.
- Move your chair as close as you can to the object you wish to reach.
- Do not try to pick up an object from the floor by reaching down between your knees. You are less likely to tip if you reach to the side of your chair.
- Rotate the front casters until they are as far forward as possible. This makes the chair more stable.

NOTE: To do this: Move your chair past the object you want to reach, then back up alongside it. Backing up will rotate the casters forward.
Firmly grasp a rear wheel or an armrest with one hand. This will help to prevent a fall if the chair tips.

If you fail to heed these warnings damage to your chair, a fall, tip-over or loss of control may occur and cause severe injury to the rider or others.

⚠ WARNING!

Moving Backward

Use extra care when you move your chair backward. Your chair is most stable when you propel yourself forward.

- You may lose control or tip over if one of the rear wheels hits an object and stops rolling.
- Propel your chair slowly and smoothly.
- If your chair has anti-tip tubes, make sure to lock them in place.
- Stop often and check to be sure your path is clear.

⚠ WARNING!

Climbing/Traversing Ramps and Slopes

Riding or traversing a slope, which includes a ramp, will change the center of balance of your chair.

- Your chair is less stable when it is at an angle.
- Anti-tip tubes may not prevent a fall or tip-over.
- Do not use your chair on a slope steeper than 10%. (A 10% slope means: one meter in elevation for every ten meters of slope length).
- Always go as straight up and as straight down as you can. (Do not “cut the corner” on a slope or ramp).
- Do not turn or change direction on a slope.
- Always stay in the CENTER of the ramp. Make sure ramp is wide enough that you are not at risk that a wheel may fall over the edge.
- Do not stop on a steep slope. If you stop, you may lose control of your chair.
- NEVER use rear wheel locks to try to slow or stop your chair. This is likely to cause your chair to veer out of control.

Take extra care:

- Wet or slippery surfaces.
- A change in grade on a slope (or a lip, bump or depression). These may cause a fall or tip-over.
- A drop-off at the bottom of a slope. A drop-off of as small as 3/4 inch can stop a front caster and cause the chair to tip forward.

To Reduce The Risk Of A Fall Or Tip-Over:

- Lean or press your body forwards when going UPHILL and backwards when going DOWNHILL. This will help adjust for the change in the center of balance caused by the slope.
- Keep pressure on the handrims to control your speed on a down slope. If you go too fast you may lose control.
- Ask for help any time you are in doubt.
- Ramps At Home & Work - For your safety, ramps at home and work must meet all legal requirements for your area.

We recommend:

- Width: At least four feet wide.
- Guardrails: To reduce the risk of a fall, sides of ramp must have guardrails (or raised borders at least three inches high).
- Slope: Not more than a 10% grade.
- Surface: Flat and even, with a thin carpet or other non-skid material. (Make sure there is no lip, bump or depression.)
- Bracing: Ramps must be STURDY. You may need bracing so ramps do not “bow” when you ride on them.
- Avoid A Drop Off: You may need a section at the top or bottom to smooth out the transition.

User / Attendant Stability Warnings.....

⚠ WARNING

Transfer
It is dangerous to transfer on your own. It requires good balance and agility.
Be aware that there is a point during every transfer when the wheelchair seat is not below you.

To Avoid A Fall:
- Work with your health care advisor to learn safe methods.
- Learn how to position your body and how to support yourself during a transfer.
- Have someone help you until you know how to do a safe transfer on your own.
- Lock the rear wheels before you transfer. This keeps the rear wheels from rolling. This may NOT keep your chair from sliding away from you or tipping.
- Make sure to keep pneumatic tires properly inflated. Low tire pressure may allow the rear wheel locks to slip.
- Move your chair as close as you can to the seat you are transferring to. If possible, use a transfer board.
- Rotate the front casters until they are as far forward as possible.
- If you can, remove or swing footrests out of the way.
- Make sure your feet do not catch in the space between the footrests.
- Avoid putting weight on the footrests as this may cause the chair to tip.
- Make sure armrests are out of the way and do not interfere.
- Transfer as far back onto the seat surface as you can. This will reduce the risk that the chair will tip or move away from you.

⚠ DANGER!

Stairs
- NEVER use this chair on stairs UNLESS you have someone to help you. Doing so is likely to cause a fall or tip-over.
- Persons who help you should read and follow the instructions provided within this Owners Manual.

⚠ DANGER!

Escalators
NEVER use this chair on an escalator, even with an attendant. If you do, a fall or tip-over is likely.

⚠ WARNING!

Curbs & Steps
- Persons who help you should read and follow the instructions provided within this Owners Manual.
- Do not try to climb or descend a curb or step alone.
- Unlock and rotate anti-tip tubes up, out of the way, so they do not interfere.
- Do not try to climb a high curb or step UNLESS you have help. Doing so may cause your chair to exceed its balance point and tip over.
- Go straight up and straight down a curb or step. If you climb or descend at an angle, a fall or tip-over is likely.
- Be aware that the impact of dropping down from a curb or step can damage your chair or loosen fasteners.
- If you fail to heed these warnings damage to your chair, a fall, tip-over or loss of control may occur and cause severe injury to the rider or others.

⚠ WARNING!

- Before you assist a rider, be sure to read all the warnings in this Owners manual and follow all the instructions that apply.
- Be aware that you will need to learn safe methods best suited to your abilities.

⚠ DANGER!

Tilt Use

In preparation to operate the tilt:
- Always verify that the arms of the rider are stable on the armrests or within the armrests.
- Always verify that the legs of the rider are stable on the foot rest/leg rest.
- Never place hands, feet or foreign objects into the tilt mechanism.
- Never push or propel the chair with the seat tilted in a forward position.
- Never add chair accessories that are not specifically designed for the wheelchair.
- Never exceed a tilted position that aligns the backrest parallel to the ground.

User / Attendant Stability Warnings.....

⚠ WARNING!

Descending A Curb Or Single Step
Follow these steps to help a rider descend a curb or single step going **BACKWARD:**

- Stay at the rear of the chair.
- Several feet before your reach the edge of the curb or step, turn the chair around and pull it backward.
- While looking over your shoulder, carefully step back until you are off the curb or stair and standing on the lower level.
- Pull the chair toward you until the rear wheels reach the edge of the curb or step. Then allow the rear wheels to slowly roll down onto the lower level.
- When the rear wheels are safely on the lower level, tilt the chair back to its balance point. This will lift the front casters off the curb or step.
- Keep the chair in balance and take small steps backward. Turn the chair around and gently lower front casters to the ground.

⚠ DANGER!

If you fail to heed these warnings damage to your chair, a fall, tip-over or loss of control may occur and cause severe injury to the rider or others.

⚠ WARNING!

Climbing A Curb Or Single Step
Follow these steps to help the rider climb a curb or single step going **FORWARD:**

- Stay behind the chair.
- Face the curb and tilt the chair up on the rear wheels so that the front casters clear the curb or step.
- Move forward, placing the front casters on the upper level as soon as you are sure they are past the edge.
- Continue forward until the rear wheels contact the face of the curb or step. Lift and roll the rear wheels to the upper level.

⚠ DANGER!

If you fail to heed these warnings damage to your chair, a fall, tip-over or loss of control may occur and cause severe injury to the rider or others.

⚠ WARNING!

Climbing Stairs

- Use at least two attendants to move a chair and rider up stairs.
- Move the chair and rider BACKWARD up the stairs.
- The person at the rear is in control. He or she tilts the chair back to its balance point.
- A second attendant at the front should firmly grasp the hanger receiver or frontmost part of the seat rail and lift the chair up and over one stair at a time.
- The attendants move to the next stair up. Repeat for each stair, until you reach the landing.

Descending Stairs

- Use at least two attendants to move a chair and rider down stairs.
- Move the chair and rider FORWARD down the stairs.
- The person at the rear is in control. He or she tilts the chair to the balance point of the rear wheels and rolls it to the edge of the top step.
- A second attendant stands on the third step from the top and grasps the hanger receiver or frontmost part of the seat rail. He or she lowers the chair one step at a time by letting the rear wheels roll over the stair edge.
- The attendants move to the next stair down. Repeat for each stair, until you reach the landing.

Maintenance

- Inspect and maintain this chair strictly per chart in section XI. Maintenance.
- If you detect a problem, make sure to service or repair the chair before use.
- At least once a year, have a complete inspection, safety check and service of your chair made by an authorized supplier.

⚠ DANGER!

If you fail to heed these warnings damage to your chair, a fall, tip-over or loss of control may occur and cause severe injury to the rider or others.

NOTE: For additional maintenance information see Section 7.0: Maintenance.

User / Attendant Stability Warnings.....

Transit Use

Refer also to section 5.0 Transportability, for additional transit option and motor vehicle warnings.

- If possible and feasible, the rider should transfer to the Original Equipment Manufacturer vehicle seat and use the vehicle restraint.
- If the wheelchair is used for transport, it must be used in a forward-facing seating position.
- The rider must not weigh more than 120kg.
- The figures below shows the locations of the wheelchair securement points, front (Fig.2.0-A) and back (Fig.2.1-B).
- Use only with Wheelchair Tie down and Occupant Restraint Systems (WTORS) that have been installed in accordance with the manufacturer's instructions and ISO 7176-19 - SAE J2249.
- Attach WTORS to securement points in accordance with the manufacturer's instructions and ISO 7176-19, SAE J2249.
- Attach occupant restraints in accordance with the manufacturer's instructions and ISO 7176-19 - SAE J2249.

⚠ DANGER

If you fail to heed these warnings damage to your chair, a fall, tip-over or loss of control may occur and cause severe injury to the rider or others.

Fig.2.0

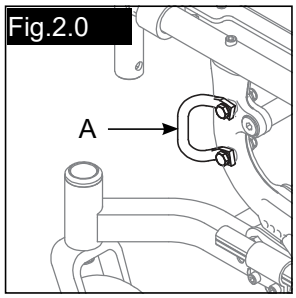

Fig.2.1

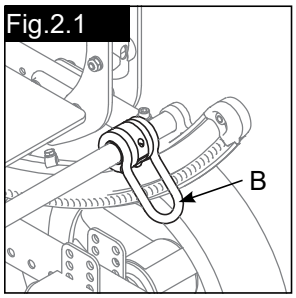

3.0 COMPONENT AND OPTIONS WARNINGS

⚠ WARNING!

Anti-Tip Tubes

- Anti-tip tubes can help keep your chair from tipping over backward in most normal conditions.
- Sunrise Medical Recommends Use Of Anti-Tip Tubes:
- UNLESS you are a skilled rider of this chair and are sure you are not at risk to tip over.
- Each time you modify or adjust your chair. The change may make it easier to tip backward. Use anti-tip tubes until you adapt to the change, and are sure you are not at risk to tip over.
- When locked in place (in the "down" position) anti-tip tubes should be BETWEEN 38mm and 51mm off the ground.
- If set too HIGH, they may not prevent a tip-over.
- If set too LOW, they may "hang up" on obstacles you can expect in normal use. If this occurs, you may fall or your chair may tip over.
- Keep Anti-Tip Tubes Locked In Place UNLESS:
- You have an attendant, or
- You have to climb or descend a curb, or overcome an obstacle, and can safely do so without them. At these times, make sure anti-tip tubes are up, out of the way.

⚠
DANGER!

Armrests

- Armrests will not bear the weight of this chair.
- NEVER lift this chair by its armrests. They may come loose or break.
- Lift this chair only by non-detachable parts of the main frame.
- If you fail to heed these warnings damage to your chair, a fall, tip-over or loss of control may occur and cause severe injury to the rider or others.

⚠
WARNING!

Stroller Handle

- Always keep hands away from the locking mechanism located at the bottom of the back canes, when folding the back down or pulling it back up.
- Always keep fingers away from the interior of the hinge when readjusting the adjustable stroller handle.

Component and Options Warnings.....

⚠ WARNING!

Fasteners
Many of the screws, bolts and nuts on this chair are special high-strength fasteners. Use of improper fasteners may cause your chair to fail.

- ONLY use fasteners provided by an authorized supplier (or ones of the same type and strength, as indicated by the markings on the heads).
- Over- or under-tightened fasteners may fail or cause damage to chair parts.
- If bolts or screws become loose, tighten them as soon as you can.

⚠ WARNING!

Footrests
- Footrests will not bear the weight of this chair
- At the lowest point, footrests should be AT LEAST 51mm off the ground. If set too LOW, they may “hang up” on obstacles you can expect to find in normal use.
- This may cause the chair to stop suddenly and tip forward.

⚠ DANGER!

To Avoid A Trip Or Fall When You Transfer:
- Make sure your feet do not “hang up” or get caught in the space between the footrests.
- Avoid putting weight on the footrests, as the chair may tip forward.
- NEVER lift this chair by the footrests. Footrests detach and will not bear the weight of this chair. Lift this chair only by non-detachable parts of the main frame.

⚠ WARNING!

Pneumatic Tyres
- Proper inflation extends the life of your tyres and makes your chair easier to use.
- Do not use this chair if any of the tyres is under- or over-inflated. Check weekly for proper inflation level, as listed on the tire sidewall.
- Low pressure in a rear tire may cause the wheel lock on that side to slip and allow the wheel to turn when you do not expect it.
- Low pressure in any of the tyres may cause the chair to veer to one side and result in a loss of control.
- Over-inflated tyres may burst.

⚠ DANGER!

Positioning Belts
- Use positioning belts ONLY to help support the rider’s posture.
- Improper use of these belts may cause severe injury to or death of the rider.
- Make sure the rider can not slide down in the wheelchair seat. If this occurs, the rider may suffer chest compression or suffocate due to pressure from the belts.
- The belts must be snug, but must not be so tight that they interfere with breathing. You should be able to slide your open hand, flat, between the belt and the rider.
- A pelvic wedge or a similar device can help keep the rider from sliding down in the seat. Consult with the rider’s doctor, nurse or therapist to find out if the rider needs such a device.
- Use positioning belts only with a rider who can cooperate.
- Make sure the rider can easily remove the belts in an emergency.

⚠ DANGER!

Never Use Positioning Belts:
- As a patient restraint. A restraint requires a doctor’s order.
- On a rider who is comatose or agitated.
- As a motor vehicle restraint. In an accident or sudden stop the rider may be thrown from the chair. Wheelchair seat belts will not prevent this, and further injury may result from the belts or straps.

⚠ WARNING

Power Drive
- Do not install an unauthorised power drive or power assist on any Quickie wheelchair.
- It may affect the center of balance of your chair and may cause a fall or tip-over.
- It may alter the frame and void the warranty.

⚠ DANGER!

If you fail to heed these warnings damage to your chair, a fall, tip-over or loss of control may occur and cause severe injury to the rider or others.

Component and Options Warnings.....

⚠ WARNING!

Push Handles

- When you have an attendant, make sure the chair has push handles.
- Push handles provide secure points for an attendant to hold the rear of this chair, to prevent a fall or tip-over. Make sure to use push handles when you have an attendant.
- Check to make sure push handle grips will not rotate or slip off.

⚠ WARNING!

Quick-Release Axles

- Do not use this chair UNLESS you are sure that both quick-release rear axles are locked. An unlocked axle may come off during use and cause a fall.
- An axle is not locked until the quick-release button pops out fully. An unlocked axle may come off during use, resulting in a fall, tip-over or loss of control and cause severe injury to the rider or others.

⚠ WARNING!

Rear Axles

- A change in set-up of the rear wheels will affect the center of balance of your chair.
- The farther you move the rear axles FORWARD, the more likely it is that your chair will tip over backward.
- Consult your doctor, nurse or therapist to find the best rear axle set-up for your chair. Do not change the set-up UNLESS you are sure you are not at risk to tip over.
- Adjust the rear wheel locks after you make any change to the rear axles.
- If you fail to do so, the locks may not work.
- Make sure lock arms embed in tires at least 1/8 inch when locked.

⚠ WARNING!

Rear Wheel Locks

- Rear wheel locks are NOT designed to slow or stop a moving wheelchair.
- Use them only to keep the rear wheels from rolling when your chair is at a complete stop.
- NEVER use rear wheel locks to try to slow or stop your chair when it is moving. Doing so may cause you to veer out of control.
- To keep the rear wheels from rolling, always set both rear wheel locks when you transfer to or from your chair.
- Low pressure in a rear tire may cause the wheel lock on that side to slip and may allow the wheel to turn when you do not expect it.
- Make sure lock arms embed in tires at least 1/8 inch when locked. If you fail to do so, the locks may not work.

⚠ DANGER

Modified Seat Systems

- Use of a seat system not approved by Sunrise Medical may alter the center of balance of this chair. This may cause the chair to tip over.
- Do not change the seat system of your chair UNLESS you consult your authorized supplier first.
- Use of a non-validated system (wheelchair base and seating), as a seat in a motor vehicle could result in increased risk of severe injury or death in a vehicular mishap.
- Only a complete system (wheelchair base and seating) can be validated for use as a seat in a motor vehicle.
- The seating provided may or may not be appropriate for use as a seat in a motor vehicle in combination with this wheelchair base.
- Before using this system as a seat in a motor vehicle, you should verify that the seating manufacturer has validated the seating in combination with this wheelchair base.
- Before using this system as a seat in a motor vehicle, you should read and comply with all instructions for use provided by both Sunrise Medical and the seating manufacturer as well as the instructions for use of any other component or accessory manufacturer.

⚠ WARNING!

Transit Option

Use only Wheelchair Tiedown and Occupant Restraint Systems (WTORS) which meet the requirements of ISO 7176-19 - SAE J2249 Recommended Practice - Wheelchair Tie down and Occupant Restraint Systems For Use in Motor Vehicles. Do not use WTORS designed to rely on the wheelchair structure to transfer occupant restraint loads to the vehicle.

The wheelchair has been dynamically tested in a forward-facing mode for a 30 mph frontal impact test. The wheelchair must be forward-facing during transport.

In order to reduce the potential of injury to vehicle occupants, wheelchair-mounted accessories, such as trays and respiratory equipment, should be removed and secured separately.

Postural supports and positioning devices should not be relied on for occupant restraint.

Do not alter or substitute wheelchair frame parts, components or seating.

Sudden stops or impacts can structurally damage your chair. Chairs involved in such incidents should be replaced.

⚠ DANGER!

If you fail to heed these warnings damage to your chair, a fall, tip-over or loss of control may occur and cause severe injury to the rider or others.

4.0 SETUP AND ADJUSTMENT

NOTE: Setting the wheelchair on a table or on a flat surface, such as a workbench, helps make these procedures easier.

Torque Setting

A torque setting is the optimum tightening which should be made on a particular fastener. A torque wrench which measures Nm should be used when tightening fasteners on Quickie wheelchairs. Unless otherwise noted, use a torque setting of 6.8 Nm. When setting up this wheelchair.

70º, 80° SWING-IN/SWING-OUT HANGERS AND FOOTRESTS (FIG.4.0-4.1)

Installation

- Place swing-in/swing-out pivot saddle into the receiver on front frame tube with the footrest facing inward or outward from the frame.
- Rotate the footrest inward until it locks into place on locking bolt.

Removal

- To remove footrest, release latch by pulling lever upward or pushing lever downward.
- Rotate footrest inward or outward and lift.

Height Adjustment

NOTE: It is recommended that you maintain a minimum of 51mm between the lowest point on the footrest and the floor.

- Loosen set screw (C) using a 3/16 inch hex key.
- Slide footrest extension up or down inside frame tube to desired height.
- Tighten set screw. Use a torque setting of 144 in-lbs (16.27 Nm).

ELEVATING LEGREST (OPTIONAL)

(Fig.4.2).

Installation or Removal

- To install or remove Elevating Legrest (ELR) see instructions for Swing-away Footrest installation above.

Elevation Adjustment

- To raise legrest, lift to desired position. Legrest will automatically lock in place.
- To lower legrest, while seated in chair, press release lever (G) down and lower legrest to desired position. Legrest will automatically lock in place.

Height Adjustment of the Calf Pad

- Loosen the retaining nut (H) located at the back of the calf pad bracket assembly.
- Slide the calf pad bracket assembly up or down.
- Tighten it in the desired position.

Height Adjustment with Extension Tube

NOTE: It is recommended that you maintain a minimum of 2.0 inches between the lowest point on the footrest and the floor.

- Loosen set screw (I) using a 3/16 inch hex key.
- Slide footrest extension up or down inside frame tube to desired height.
- Tighten set screw. Use a torque setting of 144 in-lbs (16.27 Nm).

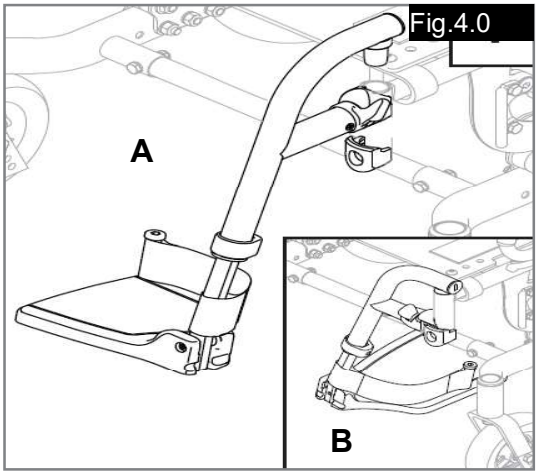

Fig.4.0

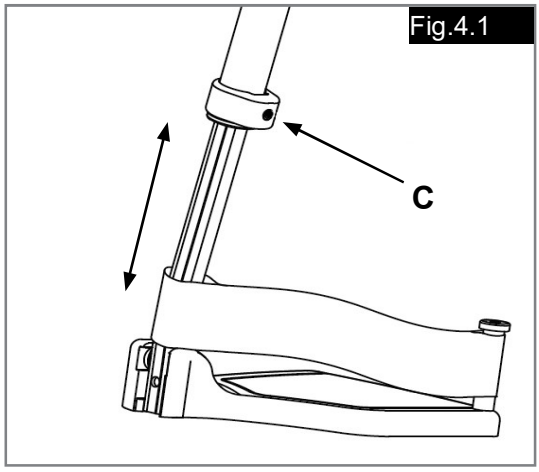

Fig.4.1

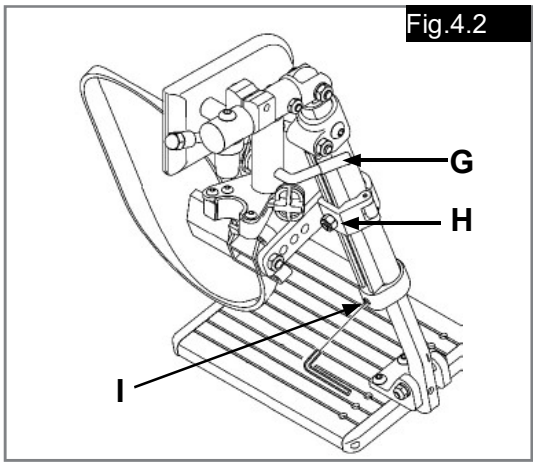

Fig.4.2

CASTER/FORKS ASSEMBLY (FIG.4.3)

Installation

- Remove dust cover (A) from caster housing. Pry cover off using a back and forth motion.
- Caster assembly holds one nut (B) and one washer (immediately below the nut). Remove nut and washer.
- Insert caster stem (C) into caster housing (D) and place washer on stem.
- Replace nut (B) on caster stem and tighten until all play is removed; then loosen approximately 1/8 turn, allowing for free rotation.
- Replace dust cover to caster housing.

Height Adjustment

- Loosen and remove bolt (E).
- Set axle at desired height using pre-set holes in the fork.
- Replace and tighten bolt.
- Repeat on other side.

NOTE: The frame must be kept horizontal when height is adjusted. Refer to page 26 for rear axle height adjustment.

DUAL-POST ARMRESTS (FIG.4.4 - 4.5)

Installation and Removal

- The assembly is held securely in place when the securing lever (F) is facing rearward.
- Push front securing lever (F) down to release, or lift transfer bar lever (G), whichever is present.
- Completely press lever (H) inward on rear post.
- Lift armrest out of receivers.

Height-Adjustment

- Release the upper securing lever (I).
- Set armrest at desired height.
- Return securing lever to locked position.
- Move armrest up or down to allow armrest to snap into place.

Flip Back (optional)

- Release the front securing lever (F) or lift up transfer bar lever (G), whichever is present.
- Flip the armrest back, it remains attached to the rear receiver.
- To detach armrest completely press lever (H) inward on rear post and lift up.
- To reattach, move armrest down into place.
- Return securing lever (F) to locked position (if applicable).

HEIGHT-ADJUSTABLE ARMRESTS (OPTIONAL)

(Fig.4.6)

Installation

- Slide the outer armpost into the receiver mounted to the wheelchair frame.
- The armrest will automatically lock into place.

Height Adjustment

- Rotate release lever to second stop.
- Slide armrest pad up or down to desired height.
- Return lever to locked position against armpost.
- Push arm pad until upper armpost locks firmly into place.

Removing Armrest

- Rotate release lever to first stop and remove the armrest.

Replacing Armrest

- Slide armrest back into receiver.
- Return release lever to locked position against armpost.

Adjusting Armrest Receiver Fit

To tighten or loosen the fit of the outer armpost in the receiver:

- Loosen the bolts on the sides of the receiver (9).
- With the armrest in the receiver, squeeze the receiver to achieve the desired fit.
- Tighten the four bolts.

Fig.4.4

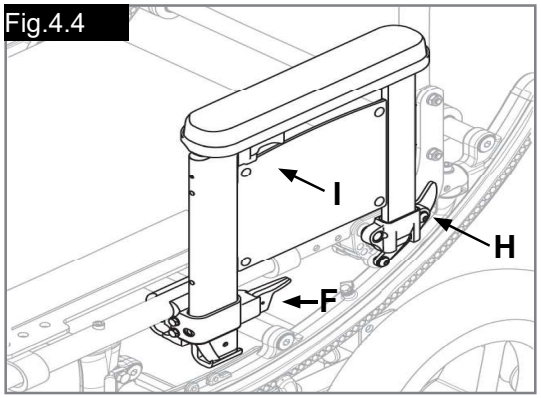

Fig.4.5

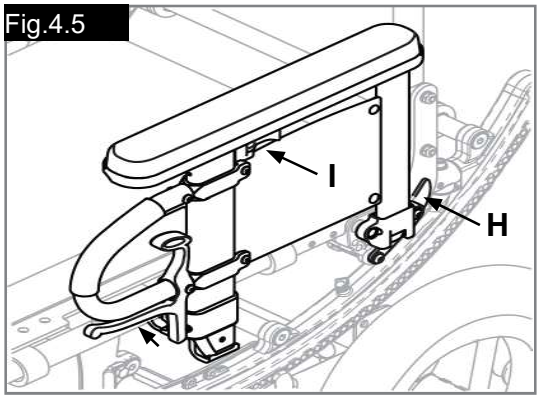

Fig.4.3

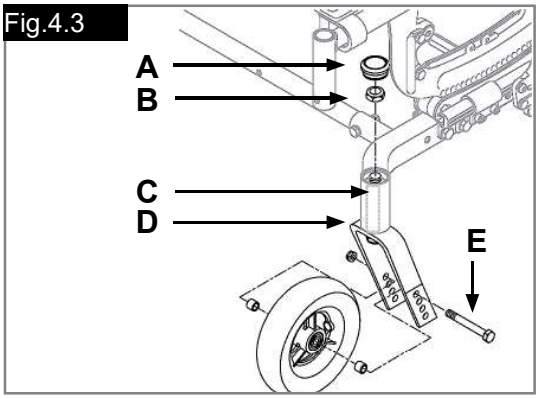

Fig.4.6

1. Outer arm post
2. Height-Release Lever
3. Release lever
4. Arm rest pad
5. Transfer bar
6. Side panel
7. Receiver
8. Clamp
9. Receiver adjuster bolts

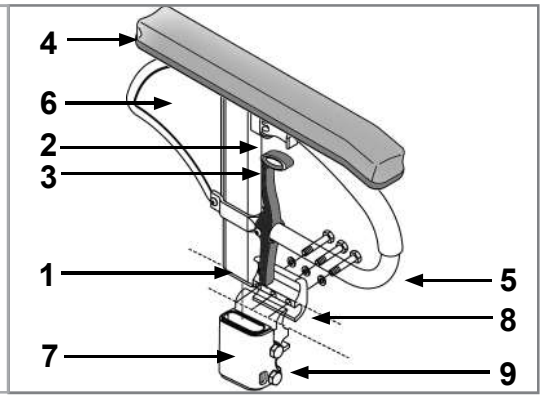

ANTI-TIP TUBES- REAR (FIG.4.7)

⚠WARNING!

Anti-tip tubes are recommended for all wheelchairs.

NOTE: Use a torque setting of 14Nm, (120 in.-lbs), when setting-up anti-tip tubes.

Inserting Anti-Tip Tubes Into Receivers

- Press the rear anti-tip release pin (A) on the anti-tip tube so that both release pins are
- drawn inside of tube.
- Insert the anti-tip tube into the receiver (B).
- Turn the anti-tip tube down until front release pin protrudes through the rear receiver
- mounting hole.
- Insert second anti-tip tube the same way.

Turning Anti-Tip Tubes Up

NOTE: Turn anti-tip tubes up when being pushed by attendant, overcoming obstacles or climbing curbs.

- Press the rear anti-tip tube release pin (A).
- Hold pin in and turn anti-tip tube up (C).
- Release pin.
- Repeat with second anti-tip tube.
- Remember to return anti-tip tubes to down position after completing maneuver.

Adjusting Anti-Tip Tube Wheel

The anti-tip tube wheels may have to be raised or lowered to achieve proper ground clearance of 38-51mm (1-1/2” to 2”).

- Press the anti-tip wheel release pin (D) so that the release pin is drawn inside.
- Raise or lower to one of the pre-drilled holes.
- Release pin (D).
- Adjust the second anti-tip tube wheel the same way.
- Both wheels should be at exactly the same height.

TILT-IN-SPACE MECHANISM

The tilt-in-space mechanism is installed by Sunrise Medical.

The tilt mechanism positively locks the chair in place from 0º to 45º.

Trigger Tilt Operation

Depressing both triggers (C) at the same time disengages the locking mechanism and allows the seat and back to rotate in space. Releasing the triggers positively locks the rockers in place.

The approximate degree of tilt the seat is at can be seen on the tilt indicator (D).

To lock out the tilting function, insert the locking pin (E) into the trigger holder.

Foot Release

Depressing foot pedal (F) disengages the locking mechanism and allows the seat and back to rotate in space. Releasing the foot pedal positively locks the rockers in place.

The approximate degree of tilt the seat is at can be seen on the tilt indicator (D).

Tilt-stops Adjustment

Adjustments can be made to limit the amount of tilt (rotation) that the chair provides by using the tilt-stops (G).

- Loosen and remove the retaining screw (H).
- Locate the tilt-stops to the desired limit either anterior or posterior.
- Each half of tilt stop assembly should plug into directly opposing holes on the rocker (I), then secure in place by tightening the screw (H).

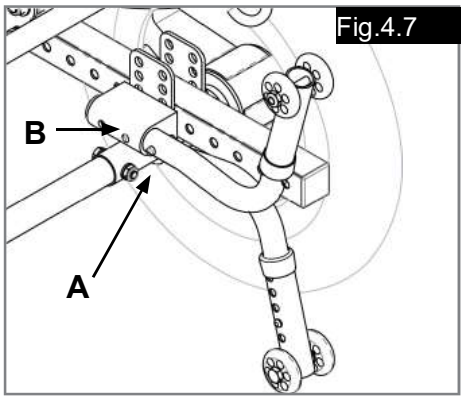

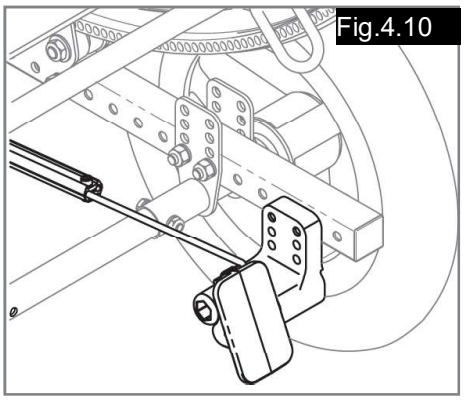

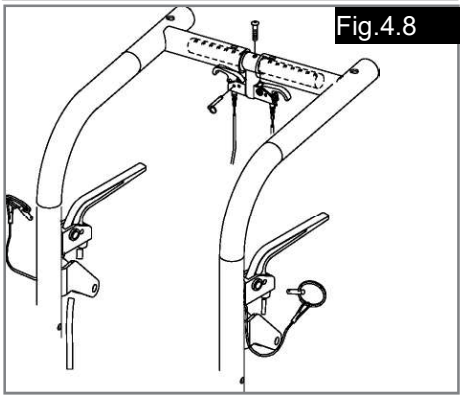

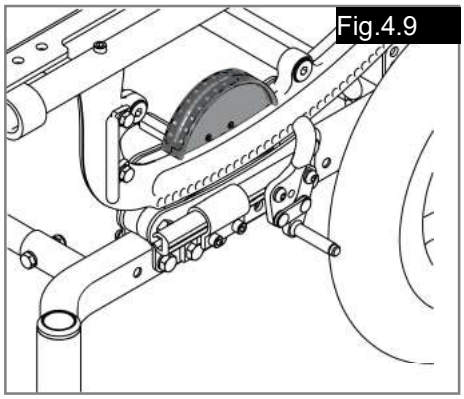

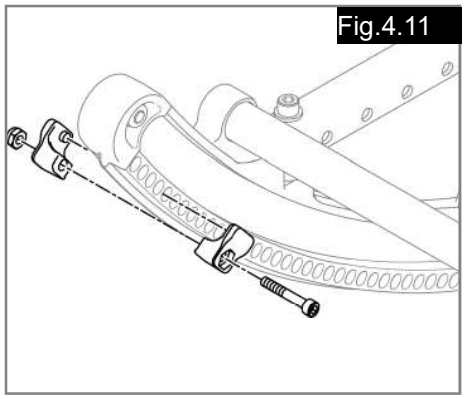

Cable Adjustment (Fig.4.12)

NOTE*:* Do not use lubricants on the components or assembly.

- Loosen the jam nut (A).
- Rotate the cable adjuster (B) until slack is removed from the cable. Make sure the plunger pin can fully extend and retract after adjustment and that pins engage the rocker when triggers are released.
- Tighten jam nut (A).

BACKREST AND STROLLER HANDLE

Angle Adjustment (Fig.4.13)

- Loosen rear bolt (C).
- Loosen and remove angle adjustment bolt (D).
- Set backrest at desired angle using pre-set holes.
- Replace and tighten the angle adjustment bolt (D).
- Tighten rear bolt (C).
- Repeat on other side.

⚠ CAUTION!

- The adjustment on each side of the chair should be exactly equal.
- Use a torque setting of 14Nm (120 in.-lbs). When setting-up the angle adjustment of the stroller handle.
- Backrest position may also need adjusting to maintain optimal CG alignment and stability.

Angle Adjustment of the Stroller Handle (optional) (Fig.4.14)

- Depress both black push buttons (E) at the same time. This disengages the stroller handle and allows it to rotate freely. Releasing the push buttons positively locks the adjustable stroller handle in the desired position.

Height Adjustment (Fig.4.14) (optional)

- Remove both bolts (F) from the backrest tube (one on each side).
- Reposition backrest height.
- Re-tighten both bolts (F) in the desired location.

⚠ CAUTION

- Both sides must be at the same height.
- It is not recommended to align the top hole in the lower tube with the bottom hole in the upper tube, as excess play may result.

Flip-Down Back Function (FIG.4.15) (optional)

- To fold the back down, pull-up the back release pins (G) and push the backrest forward.
- To lock it back in position, lift the backrest firmly until it locks in its original position.

STROLLER HANDLE EXTENSION (OPTIONAL)

Installation (Fig.4.16)

- Press button (H) simultaneously on both sides of the stroller handle so that release pins are drawn inside the tube.
- Insert the tube into the back tube receiver (I) until the release pin protrudes through the receiver mounting hole.

RECLINING BACK (OPTIONAL)

NOTE: The dual trigger reclining mechanism is installed by Sunrise Medical.

To Recline or Raise Backrest (Fig.4.17):

- Depress both triggers (J) at the same time. Releasing the triggers positively locks the backrest in place.
- To lock out the adjustment system, insert the locking pin (K) into the trigger holder. Always lock the dual trigger reclining mechanism securely in place after positioning the backrest.

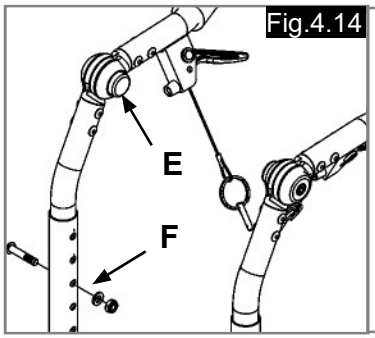

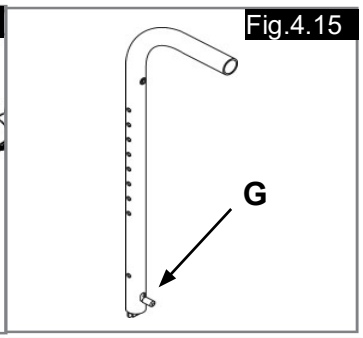

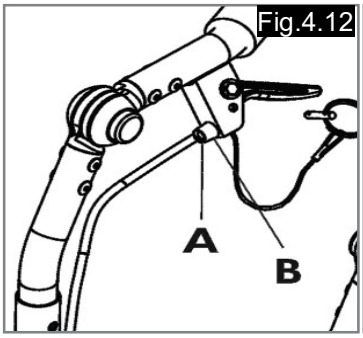

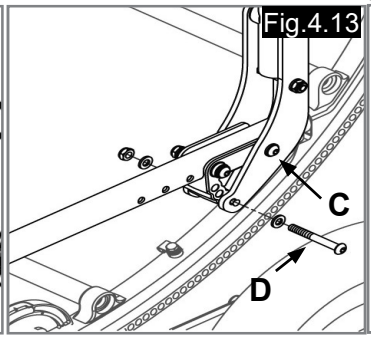

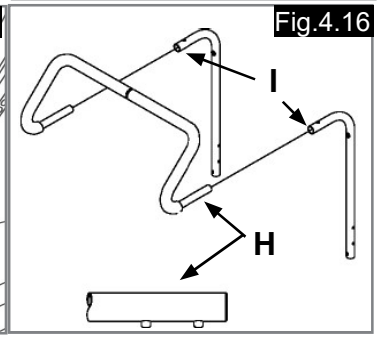

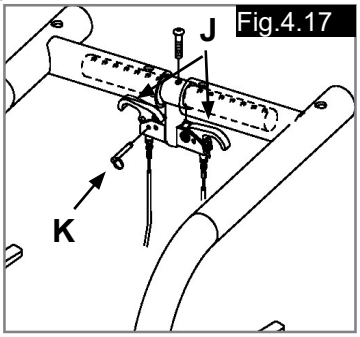

FRAME DEPTH

Back adjustment (Fig.4.18)

- Loosen and remove the bolts (A & B) located in front of back mounting plate on both sides of the chair.
- Slide the backrest along the seat rail to the desired position.
- Replace and tighten the bolts (A & B) at desired Bposition on both sides of chair.

⚠ CAUTION!

- The adjustment on each side of the chair should be exactly equal.
- Use a torque setting of 14Nm (120 in.-lbs). When setting-up back depth adjustment.

Hanger Receiver Adjustment (Fig.4.19)

- Loosen and remove the socket head screw (C) from the seat rail.
- Slide the hanger receiver (D) in the seat rail to the desired position.
- Replace and tighten the socket head screws.
- Repeat on the other side.

⚠ CAUTION!

These adjustments may also require re-positioning the carriage over the base frame.
The adjustment on each side should be exactly equal.
Use a torque setting of 14Nm (120 in.-lbs). When setting-up hanger receiver.

FRAME WIDTH

The frame is built to accommodate growth by using the growth kit components.

Width Adjustment (Fig.4.20-4.21)

- Remove the bolts (E) from both ends of the strut tubes (F) for all strut tubes.
- Replace with the appropriate length strut tubes
- Tighten the bolts (E) at each end.
- Repeat for each strut tube.

⚠ CAUTION!

- Use a torque setting of 23Nm (200 in.-lbs). when setting up rocker frame width.
  Use a torque setting of 14Nm (120 in.-lbs). when setting up base frame.

SEAT PAN (FIG.4.22)

The seat pan is designed to accommodate depth adjustment. There are two different lengths of seat pans to accommodate different seat depth ranges.
Loosen all four seat pan screws (G) and slide seat pan forward or rearward so as to keep the front of the seat pan approximately 12mm (1/2”) behind the vertical tube of the hanger receiver.
Re-tighten all four screws, ensuring the clamps are completely engaged onto the seat tubes.

⚠ CAUTION!

If this causes front seat pan clamps to hang off the end of the seat tube, or if the seat pan clamp would interfere with the rocker, remove the screws completely from the front seat pan clamps and re-align with appropriate holes in the seat pan.

CUSHION INSTALLATION

- Place cushion on seat pan with hook material side down. The beveled edge of the cushion should be in front.
- Press firmly into place.

Fig.4.18

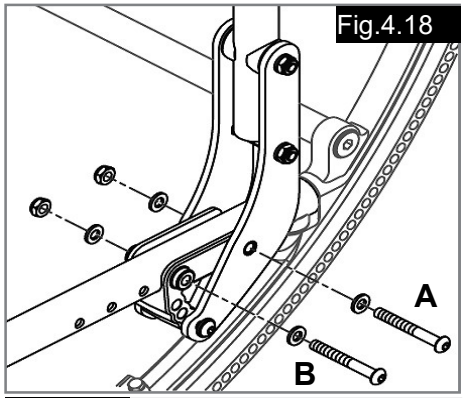

Fig.4.21

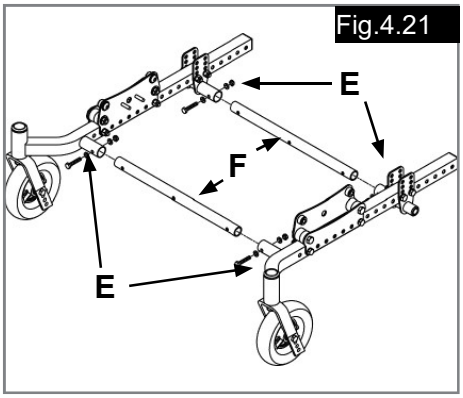

Fig.4.19

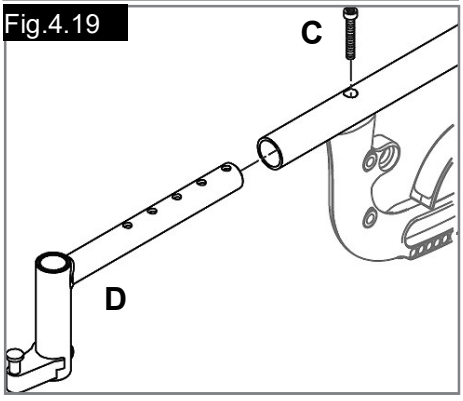

Fig.4.20

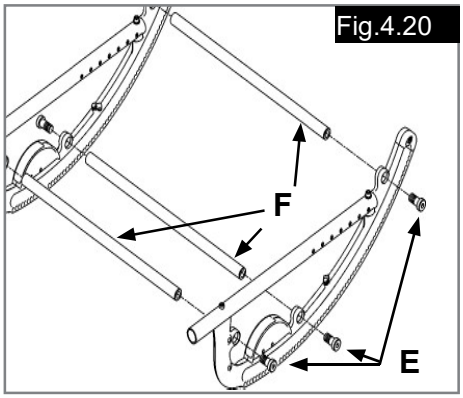

Fig.4.22

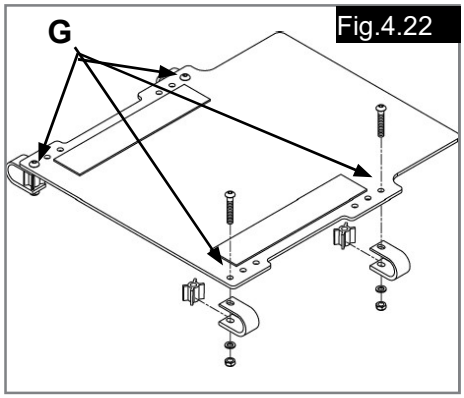

REAR AXLE (FIG.4.23-4.25)
To Mount and Remove Rear Wheels

⚠ WARNING

- Do not use this chair UNLESS you are sure both quick-release axles are locked.
- An unlocked axle may come off during use and cause a fall.
- Axle is not locked until the quick-release button (A) pops out fully.

To Install Wheel (Fig.4.23)

- Depress quick-release button (A) fully. This will release tension on ball bearings at other end.
- Insert axle through hub of rear wheel (B).
- Keep pressure on button (A) as you slide axle (C) into axle sleeve (D).
- Release button to lock axle in sleeve. Adjust axle if it does not lock.
- Repeat steps on other side.

To Remove Wheel (Fig.4.23)

- Depress quick-release button (A) fully.
- Remove wheel by sliding axle (C) out of axle sleeve (D).
- Repeat steps on other side.

Rear Wheel Axle Adjustment (Fig.4.24)

- Tight axle sleeves should be maintained for proper performance of the wheelchair.
- To adjust the axle you will need a 3/4” wrench (E) to turn the outside axle nuts (G).
- You will also need a 1/2” wrench to lodge the ball bearings (F), on the opposite end of the axle, and prevent the axle from turning.
- Turn the outside axle nut clockwise to tighten.
- There should only be zero to 0.254mm (.010”) of play.

Weight Distribution

Weight distribution between the front and rear wheels is primarily adjusted by moving the rear axles forward or rearward on the frame.

- Moving the axles REARWARD provides better forward and rearward tipping stability.
- Moving the axles FORWARD shifts more of the rider’s weight onto the REAR wheels, providing the following benefits: the front end of the wheelchair becomes lighter, thus reducing the turning effort, and with a shorter wheelbase the turning radius is reduced.

Axle Position Adjustment (Fig.4.25)

- Remove both wheels from the chair.
- Remove the bolts (G) from the axle plate (H) on both sides of the chair.
- Reposition the axle plate in desired position.
- Insert and tighten bolts (G).

⚠ WARNING!

- The adjustment on each side of the chair should be exactly equal.
- Do not attempt to make this adjustment. This adjustment must be done by an authorized supplier only.

⚠ CAUTION!

Use a torque setting of 14Nm (120 in.-lbs). When setting-up the axle plate.

Axle Height Adjustment (Fig.4.25)

- Loosen and remove bolts (H).
- Set axle at desired height using pre-set holes in the axle plate (I) on both sides.
- Replace and tighten bolts.

⚠ WARNING!

- The adjustment on each side of the chair should be exactly equal.
- Do not attempt to make this adjustment. This adjustment must be done by an authorized supplier only.

⚠ CAUTION!

Use a torque setting of 14Nm (120 in.-lbs). When setting-up the axle plate.
The frame must be kept horizontal when height adjustments are made.

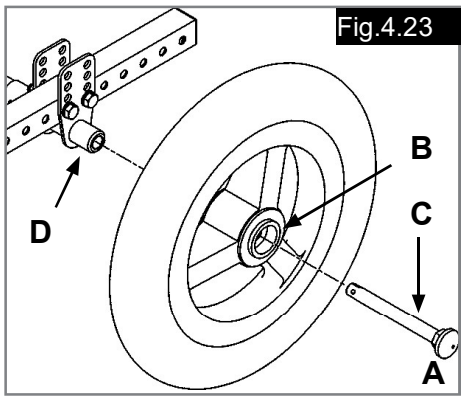

Fig.4.23

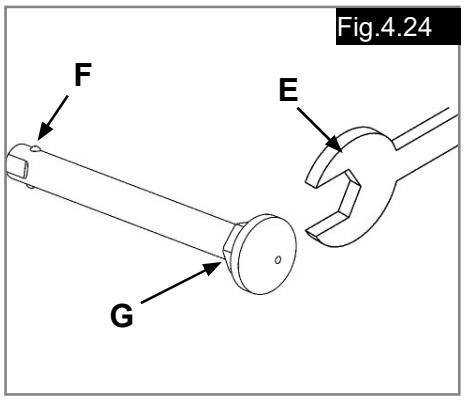

Fig.4.24

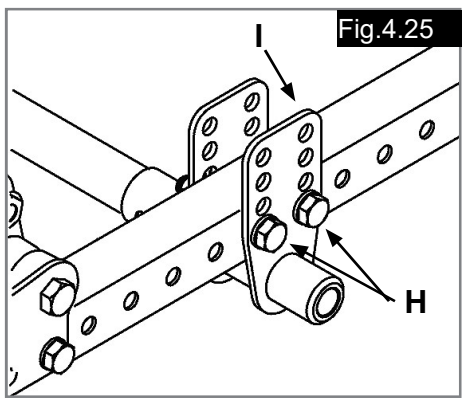

Fig.4.25

CARRIAGE (FIG.4.26-4.28)

⚠ WARNING!

This adjustment must be done by an authorized supplier only.

Location Adjustment (Fig.4.26).
- Loosen and remove bolts A & B.
- Move carriage to desired location.
- Replace and tighten all bolts.

⚠ CAUTION!

The adjustment on each side of the chair should be exactly equal.
Use a torque setting of 14Nm (120 in.-lbs). When setting-up carriage.

Top Roller Replacement (Fig.4.27)

⚠ CAUTION!

- It is highly recommended to replace both top rollers within each carriage assembly at the same time.
- Do not use lubricants anywhere on the assembly.

To replace the top roller:
- Loosen both plunger pin bracket nuts.
- Loosen and remove both lower roller nuts (J), chassis fastener nut (C), and base strut bolts (D) on both sides. Remove base strut.
- Slide the inner carriage plate (E) off the fasteners, towards the center of the chair.
- Loosen and remove both button head roller screws (F).
- Remove old top rollers (G) from the upper roller shafts (H) and replace with new top rollers.
- Reinstall the upper roller shafts (H) onto the inner carriage plate (E), installing button head screws (F).
- Reinstall the carriage plate (E) onto the frame assembly. Replace and tighten the nuts (J, C) and strut bolts (D).
- Ensure that the plunger pin is centered and engaged into a rocker hole and tighten plunger pin bracket nuts.
- Repeat on the other side of chair as necessary.

Bottom Roller Replacement (Fig.4.27-4.28)

⚠ CAUTION!

- It is highly recommended to replace both bottom rollers within each carriage assembly at the same time.
- Do not use lubricants anywhere on the assembly.
- Use a torque setting of 150 in.-lbs. when tightening bottom roller nuts (J).

To replace the bottom roller:
- Loosen both plunger pin bracket nuts.
- Loosen and remove both lower roller nuts (J), chassis fastener nut (C), and base strut bolts (D).
- Slide the inner carriage plate (E) off the fasteners, towards the center of the chair.
- Remove old bottom rollers (I) from the roller bushings (K) and replace with new bottom rollers.
- Reinstall the carriage plate (E) onto the frame assembly. Replace and tighten the nuts (J, C) and strut bolts (D).
- Ensure that the plunger pin is centered and engaged into a rocker hole and tighten plunger pin bracket nuts.
- Repeat on the other side of chair as necessary.

WHEEL LOCKS

NOTE: Quickie wheelchairs are standard with wheel locks. Wheel locks are installed at Sunrise Medical unless omitted from the original order.

Adjustment (Fig.4.29)
- Loosen the screws (L). Do not attempt to remove one screw at a time.
- Slide assembly toward rear wheel until clamp embeds into tire to prevent wheel movement, when in locked position.
- Tighten screws.

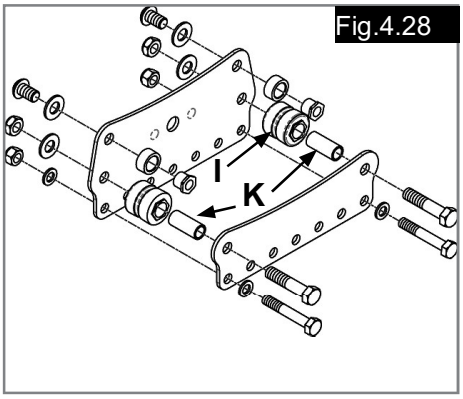

Fig.4.28

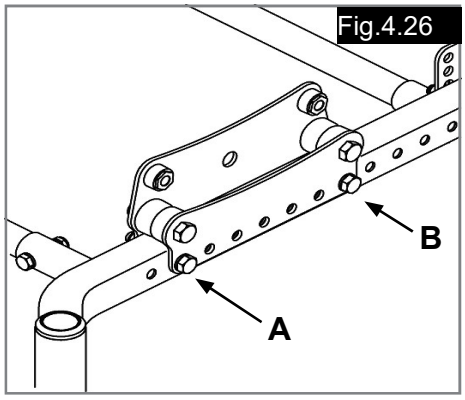

Fig.4.26

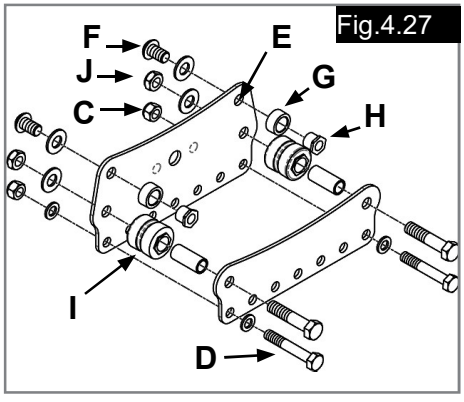

Fig.4.27

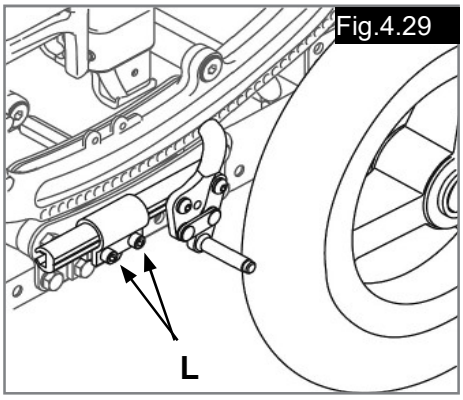

Fig.4.29

ATTENDANT WHEEL LOCK INSTALLATION
(Fig.4.30 - 4.32)

1. Remove wheels from chair.
2. Attach mount bracket/cable assembly to axle strut tube using 1/4“ x 2“ bolt (item 1), with nut and washers.
3. If push-to-lock wheel locks are already installed, remove the push-to-lock assemblies by loosening slide adjusting screws and siding wheel lock assembly out of clamp, leaving clamp in place, then go to step 5. If there are no wheel locks mounted already, proceed with step 4.
4. Attach wheel lock clamps (item 9) to roller assembly in desired location on each side of the chair using 5/16“ hex bolts (item 2).
5. Attach the left and right Remote Lock Assemblies (item 4) to the slide bars using the attendant wheel lock spacer blocks (item 3), M6 x 60 screws (item 6), lock nuts (item 5) and flat washers (item 7). Smaller wheels will need to have slide bar oriented forward, (Fig.4.30), larger wheels need slide bar oriented rearward, (Fig.4.31). Tighten the bolts and slide the lock assemblies into the wheel lock clamps.
6. Re-install wheels and slide the remote lock assemblies rearward until the friction block of the remote lock is approximately 1/4“ (6mm) away from the tire when unlocked. If the lock cannot be adjusted to this position, you will need to adjust the position of the wheel lock clamp until it can be adjusted as stated. When the locks are properly positioned, tighten clamp bolts (item 8).
7. Attach cables to remote lock assemblies by sliding the stud at the end of the cable into the slot in the remote lock assembly. Pull back on the cable sheath and slide the end of the cable sheath into the pocket on the attendant wheel lock spacer block (item 3) as shown. Be sure that the cables are routed away from all moving parts. Attach the cables into place on the chair with zip-ties provided. If not already equipped, axles with spacers will need to be used on the rear wheels.
8. Adjust the cable adjustment screws (item 10) as necessary to ensure that the wheel locks can get to their fully extended position when the pedal is engaged. Position of the remote lock assembly may need to be fine tuned to optimize the force needed to engage the pedal, depending on tire type. If excessive force is needed to engage the pedal, cable life may be reduced. Once proper adjustment is attained, lock cable adjustment screw in position by tightening jam nuts against mounting block.

Fig.4.30

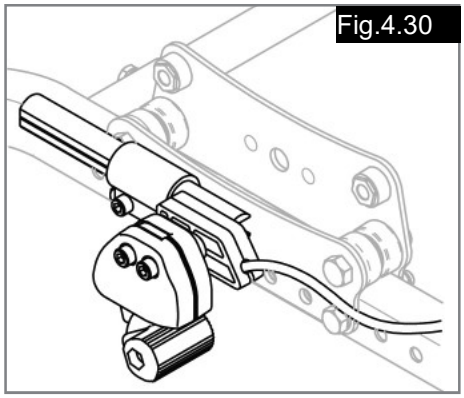

Fig.4.31

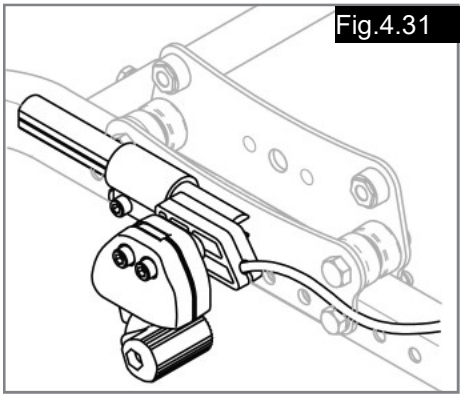

Fig.4.32

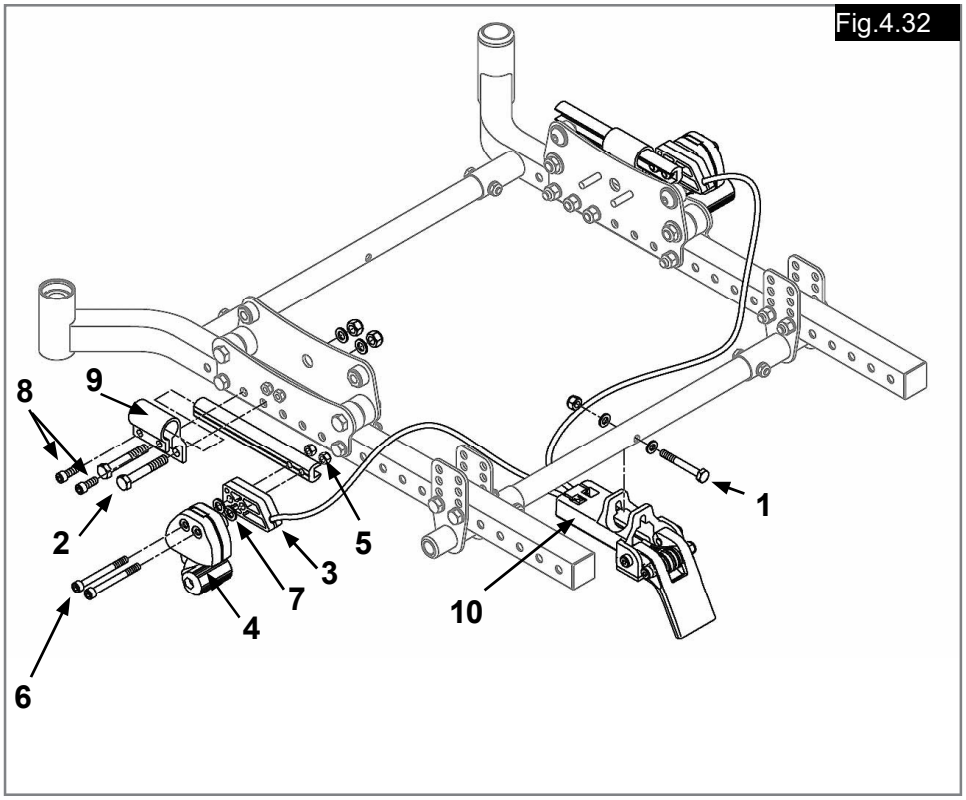

POSITIONING BELT INSTRUCTIONS

⚠ DANGER

- Positioning belts are fitted as positional aids, and are not suitable as transportation restraints.
- DO NOT over tighten positioning belt.
- Always make sure that the lap belt is correctly secured and adjusted prior to use. Too loose a strap could cause the user to slip down and risk suffocation or cause serious injury.
- The positioning belt must only be fitted by an approved Sunrise Medical dealer/agent.
- The positioning belt should only be adjusted by a professional, or a Sunrise Medical approved dealer/agent.
- The positioning belt must be checked on a daily basis to ensure it is adjusted correctly (see step 6) and is free from any obstruction or adverse wear.
- Sunrise Medical does not encourage the transportation of any person in a vehicle using this positioning belt as a method of restraint.

Positioning Belt Kit (Fig.4.33 - 4.37).
The positioning belt kit contains:

One positioning belt (A)
Three tri glide buckles (B)
Two cable ties (C)

1. To assemble the positioning belt, take the positioning belt strap and thread through the tri-glide. Repeat on both ends of positioning belt.
2. To fit the positioning belt to the chair, take the positioning belt strap and wrap around the back post.
3. Thread the positioning belt back through the tri-glide to form a loop around the back post. Thread positioning strap through tri-glide as shown.
4. To secure the positioning belt to the chair. Take one of the cable ties supplied and thread through the positioning belt strap. Then wrap around the frame and fasten together. DO NOT over tighten positioning belt. Repeat steps 2-4 with both ends of positioning belt.
5. To adjust the positioning belt use the tri-glide buckles and the fastening buckle.
6. The positioning belt should be adjusted so the fastening buckle is situated in the middle of the stomach with the straps at an angle of around 45°.
7. The positioning belt should be adjusted so a hand can be placed between the user and the belt.

Please see section 5 for further advice on transportation.

Maintenance

⚠ WARNING!

- Check lap belt and securing components at regular intervals for any sign of frays or damage.
- Replace if necessary.
- The lap belt should be adjusted to suit the end user as detailed opposite.
- Sunrise Medical recommends that the length and fit of the belt be checked on a regular basis to reduce the risk of the end user inadvertently re-adjusting the belt to an excessive length.

Fig.4.35

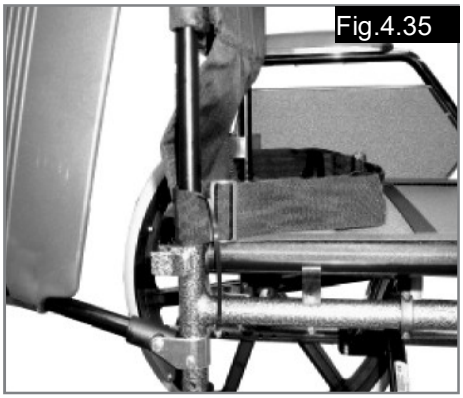

Fig.4.36

Fig.4.33

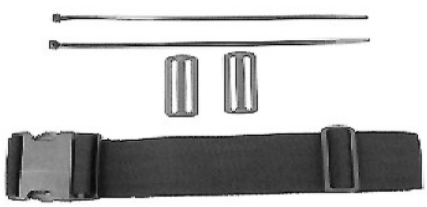

Fig.4.34

Fig.4.37

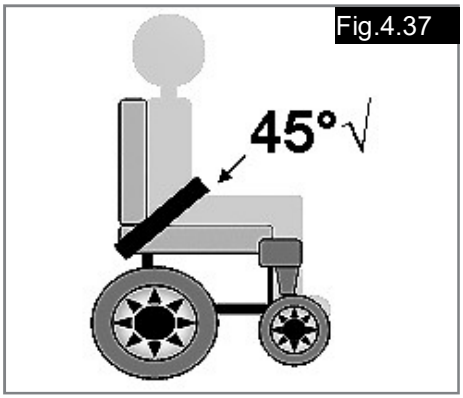

5.0 TRANSPORTABILITY

⚠DANGER!

There is a risk of serious injury or death if this if this advice is ignored!

Transportation of your wheelchair within a vehicle:

A wheelchair secured in a vehicle will not provide the equivalent level of safety and security as a vehicle seating system. It is always recommended that the user transfers to the vehicle seating. It is recognised that this is not always practical for the user to be transferred and in these circumstances, where the user must be transported whilst in the wheelchair, the following advice must be followed:

1. Confirm that the vehicle is suitably equipped to transport a passenger in a wheelchair, and ensure the method of access/egress is suitable for your wheelchair type. The vehicle should have the floor strength to take the combined weight of the user, the wheel chair and accessories.

2. Sufficient space should be available around the wheelchair to enable clear access to attach, tighten and release the wheelchair and occupant tie down restraints and safety belts.

3.The occupied wheelchair must be located in a forward facing position and secured by the wheelchair tie down and occupant restraint straps (WTORS tie downs meeting the requirements of ISO 10542 or SAE J2249) in accordance with the WTORS manufacturer's instructions.

4. The wheelchair's use in other positions within a vehicle has not been tested e.g. transportation in a side facing position must not be carried out under any circumstances (Fig. A).

5. The wheelchair should be secured by a Tie Down Restraint system, conforming to ISO 10542 or SAE J2249 with non-adjustable front straps and adjustable rear straps, which typically use Karabiner clips/S hooks and tongue and buckle fittings. These restraints generally comprise of 4 individual straps that are attached to each corner of the wheelchair.

6. The tie-down restraints should be fitted to the main frame of the wheelchair as indicated in the diagram on the following page, and not to any attachments or accessories, e.g. not around the spokes of wheels, brakes or footrests.

7. The tie–down restraints should be attached as close as possible at an angle of 45 degrees and tightened securely in accordance with the manufacturer's instructions.

8.Alterations or substitutions must not be made to the wheelchair securement points or to structural and frame or components without consulting the manufacturer. Failure to do so will invalidate the ability of a Sunrise Medical wheelchair to be transported within a vehicle.

9. Both pelvic and upper torso restraint belts must be used to restrain the occupant to reduce the possibility of head and chest impacts with the vehicle components and serious risk of injury to the user and other vehicle occupants. (Fig B) The upper torso restraint belt should be mounted to the vehicle "B" pillar - failure to do so will increase the risk of serious abdominal injuries to the user.

10. A head restraint suitable for transportation (see label on headrest) must be fitted and suitably positioned at all times during transportation.

11. Postural supports (lap straps, lap belts) should not be used or relied on for occupant restraint in a moving vehicle unless they are labelled as meeting the requirements specified in ISO 7176-19 or SAE J2249.

12. The safety of the user during transportation depends upon the diligence of the person securing the tie-down restraints and they should have received appropriate instructions and/or training in their use.

13. Wherever possible remove and stow safely away from the wheelchair all auxiliary equipment, for example: Crutches, Loose cushions and Tray Tables.

14. Articulating/elevating leg rest should not be used in the elevated position when the wheelchair and user are being transported and the wheelchair is restrained using Wheelchair Transport and Occupant Restraints.

15. Reclining backrests should be returned to an upright position.

16. The manual brakes must be firmly applied.

17. Restraints should be mounted to the vehicle "B" pillar and should not be held away from the body by wheelchair components such as armrest or wheels.

Transportability Cont..

Occupant Restraints Instruction:

1. The pelvic restraint belt must be worn low across the front of the pelvis so that the angle of the pelvic belt is within the preferred zone of 30 to 75 degrees to the horizontal.
A steeper (greater) angle within the preferred zone is desirable i.e. closer to, but never exceeding 75degrees. (Fig C)

2. The upper torso restraint belt must fit over the shoulder and across the chest as illustrated Fig d and e
Restraint belts must be adjusted as tightly as possible consistent with user comfort.
Restraint belt webbing must not be twisted when in use.
The upper torso restraint belt must fit over the shoulder and across the shoulder as illustrated in Fig D and E.

3. The attachment points to the chair are the outer front side frames just above the castor, and the rear frame. The straps are fitted into the tie down brackets,
(See Figs G - H)

4. The tie down symbol (Fig F) on the wheelchair frame indicates the position of the wheelchair restraint straps. The straps are then tensioned after the front straps have been fitted to secure the wheelchair.

Fig.A

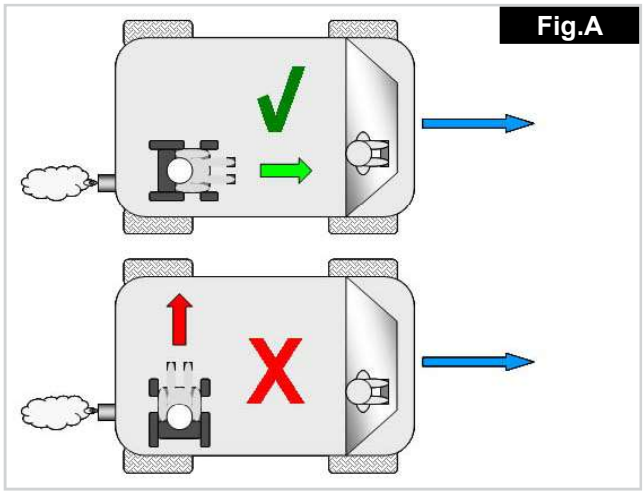

Fig.B

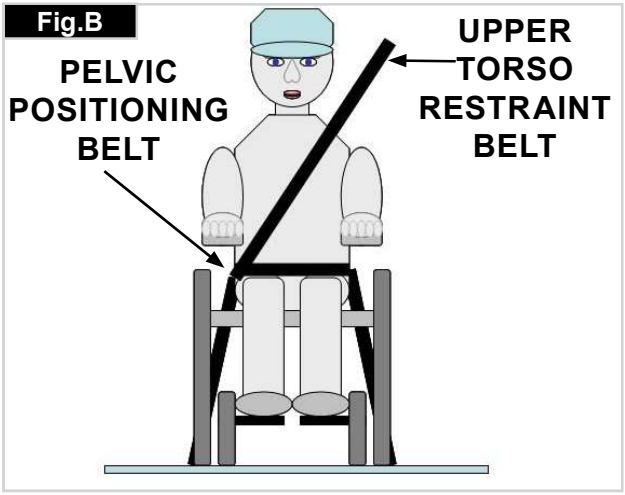

Fig.C

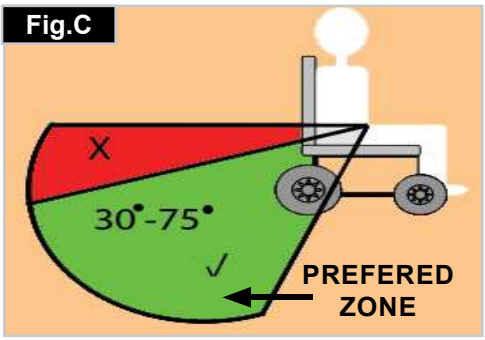

Fig.E

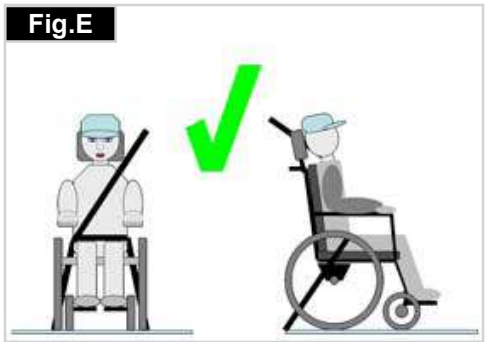

Fig.G

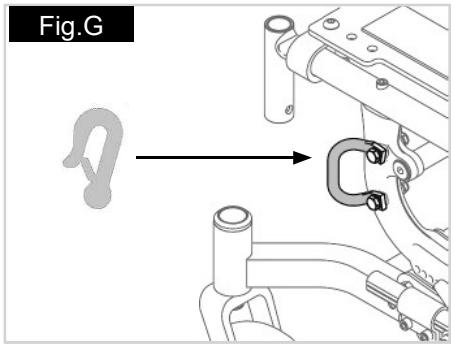

Fig.D

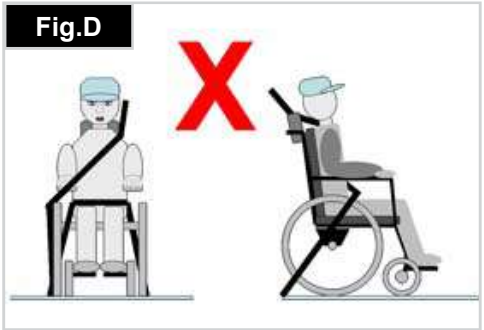

Fig.F

Fig. H

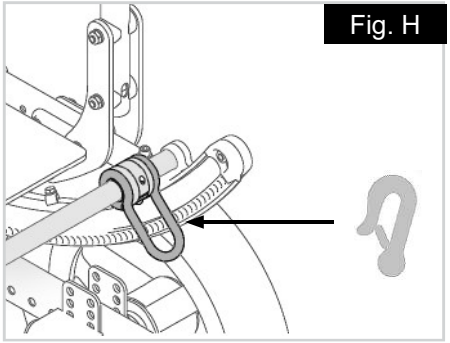

6.0 TROUBLESHOOTING

FUNCTIONAL CHECK

Once the wheelchair is assembled and adjusted, it should roll smoothly and easily. All accessories should also perform correctly.

If you have any problems, follow these procedures:

- Review assembly and adjustment sections to make sure the chair was properly prepared.
- Review troubleshooting guide.

You will need to adjust your chair from time to time for best performance, especially if you alter the original settings. The chart below gives you initial solutions. Work from the left of the chart to the right, if needed, you may need to look farther to find the best solution for a specific problem.

- To keep track of your progress, make only ONE change at a time.
- If your problem persists, contact your authorized supplier. If you still have a problem after contacting your authorized supplier, contact Sunrise Medical customer service.
- See the introduction page for details on how to contact your authorized supplier or Sunrise Medical customer service.

TYRES AND MOUNTING

With pneumatic tyres make sure that you maintain the correct tyre pressure, as this can have an effect on wheelchair performance. If the tyre pressure is too low, rolling resistance will increase, requiring more effort to move the chair forward. Low tyre pressure also has a negative impact on manoeuvrability. If the tyre pressure is too high, the tyre could burst. The correct pressure for a given tyre is printed on the surface of the tyre itself.

Tyres can be mounted the same way as an ordinary bicycle tyre. Before installing a new inner tube, you should always make sure that the base of the rim and the interior of the tyre are free of foreign objects. Check the pressure after mounting or repairing a tyre. It is critical to your safety and to the wheelchair's performance that regulation air pressure be maintained and that tyres be in good condition.

	CHECK ALL TYRE PRESSURES	CHECK ALL LEFT AND RIGHT TYRE PRESSURES ARE EQUAL	CHECK ALL FASTENERS ARE TIGHT	USE A DRY LUBRICANT BETWEEN ALL FRAME CONNECTIONS AND PARTS.	CHECK CHAIR SETUP WITH YOURDEALER
VEERS TO LEFT	☼	☼			☼
VEERS TO RIGHT	☼	☼			☼
CHAIR FEELS SLACK	☼	☼	☼		☼
CHAIR IS HARD TO TURN	☼	☼	☼		☼
CASTOR WOBBLE	☼	☼	☼		☼
SQUEAKS AND RATTLES			☼	☼	☼
CHAIR TILTS FAST BUT HARD TO RETURN					☼
CHAIR RETURNS FAST BUT HARD TO TILT					☼

7.0 MAINTENANCE AND CARE

SAFETY CHECK:
As the user you will be the first person to notice any possible defects. We therefore recommend that before each use, you check the following:

- The tyre pressure is correct.
- The brakes work correctly.
- All removable parts are securely fastened (e.g. armrests, footrest hangers, quick-release axles etc).

If there is any damage/defect, please contact your uthorised dealer.

MAINTENANCE:
- Check the tyre pressure once a week.
- Check all tyres for wear and damage at regular intervals, at least every 3 months. Change the tyres as soon as there is any sign of damage or wear.
- Check axles and axle sleeves every six months to make sure they are tight. Loose sleeves will damage the axle plate and will affect performance.
- Check the seat and back sling for wear and damage at regular intervals, at least annually. Change these items as soon as there is any sign of damage or wear.
- Check all frame and backrest components including fasteners for wear and damage at regular intervals, at least every 3 months. Change these items as soon as there is any sign of damage or wear.
- Check the brakes for wear and damage at regular intervals, at least every week. Check that they are working properly and are easy to use. Change the brakes as soon as there is any sign of damage or wear.
- Check to make sure all bolts are secure (see the section on torque) at regular intervals, at least every 3 months. All screws which are critical to using the wheelchair safely have safety nuts. Safety nuts should only be used once and should be replaced after use.

NOTE: If torque settings are given, then we strongly recommend that you use a torque measuring device, in order to check that you have tightened to the correct torque.
Please use only mild household cleaners when your wheelchair is dirty. Use only soap and water when cleaning the seat upholstery and lap belt.
Depending on the frequency and type of use, we recommend taking your wheelchair to your authorised dealer regularly, but at least within a year, to have it maintained by trained personnel.

⚠ CAUTION!

Sand, salt and sea water can damage the bearings of the front and rear wheels. Clean and dry the wheelchair carefully, after they have been exposed to these elements.

⚠ WARNING!

- If you fail to heed these warnings your chair may fail and cause severe injury to the rider or others.
- Inspect and maintain this chair strictly per maintenance chart.
- If you detect a problem, make sure to service or repair the chair before use.
- At least once a year, have a complete inspection, safety check and service of your chair made by an authorized supplier.

ITEMS TO CHECK	WEEKLY	3-MONTHLY	6-MONTHLY	ANNUALY
TYRE PRESSURES	☼			
WHEEL LOCKS	☼			
ALL FASTENERS		☼		
ARM RESTS			☼	
AXLES AND SLEEVES			☼	
QUICK RELEASE AXLES		☼		
WHEELS-SPOKES-TYRES		☼		
CASTORS		☼		
ANTI-TIPS		☼		
FRAME			☼	
ROLLERS	☼			
TILT CABLE AND PLUNGER	☼			
ROCKER ARM	☼			
FULL DEALER SERVICE				☼

NORMAL CLEANING AND CHECKING

Proper maintenance will improve performance and extend the useful life of your chair.

- Clean your chair regularly. This will help you find loose or worn parts and make your chair easier to use.
- Repair or replace loose, worn, bent or damaged parts
- before using this chair.
- To protect your investment, have all major maintenance and repair work done by your authorized supplier.
- Clean the painted surfaces with mild soap at least once a month.
- Protect the paint with a coat of non-abrasive auto wax every three months.
- Clean around axles and moving parts WEEKLY with a slightly damp (not wet) cloth.
- Wipe off or blow away any fluff, dust or dirt on axles or moving parts.
- You do not need to grease or oil the chair.
- Wipe the rocker arm's lower surface WEEKLY with a slightly damp (not wet) cloth.
- Check the plunger on each side weekly, dismantle and clean if needed.

HYGIENE MEASURES WHEN BEING RE-USED

Prior to the wheelchair being re-used, it must be carefully prepared. All surfaces which come into contact with the user must be treated with a disinfection spray.

To do this, you must use a disinfectant as authorised/ recommended in your country, for rapid alcohol-based disinfection for medical products and medical devices, which must be disinfected quickly.

Please be aware of the manufacturer's instructions for the disinfectant you are using.

In general, a complete disinfection cannot be guaranteed on seams. We therefore recommend that you dispose of seat and back slings to avoid micro-bacterial contamination with active agents according to your local infection protection law.

STORAGE TIPS

- Store your chair in a clean, dry area. If you fail to do so, parts may rust or corrode.
- Before using your chair, make sure it is in proper working order. Inspect and service all items as shown in sections 6 and 7.
- If stored for more than three months, have your chair inspected by an authorised supplier before use.

8.0 NAME PLATE

SAMPLE

NAMEPLATE

The nameplate is located on the crosshead tubes, as well as on a label in the operator's manual. The plate indicates the exact name of the model and provides various technical information. For a spare parts order or complaint, please provide the following information:

- Serial number
- Order number
- Month/Year

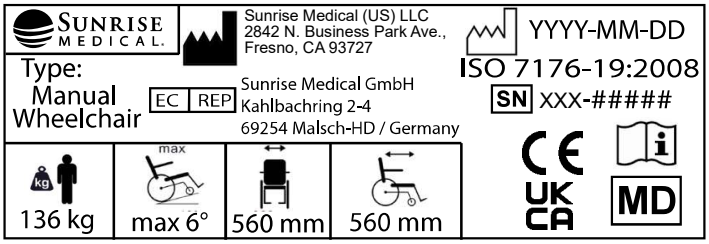

TYPE:	Product Name/SKU Number
max X°	Maximum safe slope with anti-tip tubes fitted, Depends on wheelchair setting, posture and physical capabilities of the user.
XXX mm	Seat width
XXX mm	Seat depth
XXX kg	Max user weight
max X°	Maximum slope
UK CA	UKCA Mark
CE	CE Mark
	Consult instructions for use
XXXX-XX-XX	Date of manufacture
SN	Serial number
MD	This symbol means Medical Device
	Manufacturer's address
ISO 7176-19:2008	Crash tested according to ISO 7176-19:2008
	Importer's address
EC REP	European Authorized Representative
UK RP	UK Responsible Person
CH REP	Swiss Representative's address

ISO 7010-M002
Instruction manual/booklet must be read! (Blue Icon)

9.0 WARRANTY

THIS IN NO WAY AFFECTS YOUR STATUTORY RIGHTS.

Warranty conditions:

1) The repair or replacement must be carried out by an authorised Sunrise Medical dealer/service agent.

2) To apply the warranty conditions, should your produc require attention under these arrangements, notify the designated Sunrise Medical service agent immediately giving full information about the nature of the difficulty. Should you be operating the product away from the locality of the designated Sunrise Medical service agent work under the "Warranty Conditions" will be carried out by any other service agent designated by the manufacturer.

3) Should any part of the wheelchair require repair or replacement, as a result of a specific manufacturing or material defect, within 24 months, (5 years on frame and cross-brace), from the date on which the possession of the product was transferred to the original purchaser, and subject to it remaining within that ownership, the part or parts will be repaired or replaced completely free of charge if returned to the authorised service agent.

NOTE: This guarantee is not transferable.

4) Any repaired or replaced part will benefit from these arrangements for the balance of the warranty period applicable to the wheelchair.

5) Parts replaced after the original warranty has expired are covered for a further 12 months.

6) Items of a consumable nature will not generally be covered during the normal warranty period, unless such items have clearly suffered undue wear as a direct result of an original manufacturing defect. These items include amongst others upholstery, tyres, inner tubes, and similar parts.

7) The above warranty conditions apply to all product parts for models purchased at full retail price.

8) Under normal circumstances, no responsibility will be accepted where the product has required repair or replacement as a direct result of:

a) The product or part not having been maintained or serviced in accordance with the manufacturer's recommendations, as stated in the Owner`s Manual and / or Service Manual. Failing to use only the specified original equipment parts.
b) The product or part having been damaged by neglect, accident or improper use.
c) The product or part having been altered from the manufacturer's specifications, or repairs having been attempted prior to the service agent being notified.
d) If the product has corrosion due to incorrect maintenance

10.0 DISPOSAL / RECYCLING OF MATERIALS

NOTE: If the wheelchair has been supplied to you free of charge it may not belong to you. If it is no longer required follow any instructions given by the organisation issuing the wheelchair in order that it may be returned to them.

The following information describes the materials used in the wheelchair in relation to the disposal or re-cycling of the wheelchair and its packaging.
Specific waste disposal or recycling regulations may be in force locally and these should be taken into consideration when disposal arrangements are made. (This may include the cleaning or de-contamination of the wheelchair before disposal).
Aluminium: Castor forks, wheels, side frames, armrests, frame, leg rests, push handles
Steel: Fasteners, QR axle
Plastic: Handgrips, tube plugs, castor wheels, footplates, armpads and 12" wheel/tyre
Packaging: Low density polythene bag, cardboard box
Upholstery: Woven polyester with PVC coatings and expanded combustion modified foam.
Disposal or recycling should be done through a licensed agent or authorised place of disposal. Alternatively your wheelchair may be returned to your dealer for disposal.

AVANT-PROPOS

Chère cliente, cher client,

Vous avez choisi un produit de SUNRISE MEDICAL de grande qualité. Nous nous en réjouissons.

Ce manuel d'utilisation vous fournira de nombreux conseils et suggestions de sorte que votre produit deviendra pour vous un partenaire familier digne de confiance.

Pour Sunrise Medical, être proche du client est une priorité. C'est pourquoi, nous tenons à vous tenir informé de toutes nos nouveautés, actuelles et à venir. Etre proche de nos clients signifie, assurer un service rapide, avec le moins de formalités administratives possible et entretenir une bonne relation avec eux. Que vous souhaitiez commander des pièces de rechange ou des accessoires, ou encore poser des questions concernant votre fauteuil, nous sommes à votre service.

Notre objectif est que vous soyez satisfait de nos services. Chez Sunrise Medical, nous travaillons en permanence au développement de nos produits. Ainsi, des modifications quant à la forme, à la technique et à l'équipement peuvent être apportées à notre gamme de produits. Aucune réclamation ne pourra donc être adressée au sujet des informations et illustrations de ce manuel d'utilisation.

Le système de gestion de SUNRISE MEDICAL est certifié ISO 13485 et ISO 14001.

CE En sa qualité de fabricant, SUNRISE MEDICAL, déclare que les fauteuils légers sont conformes au règlement sur les dispositifs médicaux (2017/745).

REMARQUE :

Conseil d'utilisation générale.

Le non-respect des présentes instructions peut causer des blessures physiques, l'endommagement du matériel ou la dégradation de l'environnement.

Avis aux utilisateurs et/ou patients : tout incident grave survenu en relation avec le dispositif doit être signalé au fabricant et à l'autorité compétente de l'État membre dans lequel l'utilisateur et/ou le patient est établi.

Adaptations spéciales pour B4Me

Afin de vous assurer que votre produit B4Me fonctionne de manière performante comme prévu par le fabricant, Sunrise Medical vous recommande vivement de lire et de comprendre toutes les informations utilisateur fournies avec votre produit B4Me avant de l'utiliser pour la première fois. Sunrise Medical recommande également que les informations utilisateur ne soient pas jetées après leur lecture, mais qu'elles soient conservées en toute sécurité afin d'être consultées ultérieurement.

Combinaison de dispositifs médicaux

Il est possible de combiner le présent dispositif médical avec un ou plusieurs autres dispositifs ou produits. Vous trouverez sur www.Sunrisemedical.fr toutes les informations utiles sur les combinaisons possibles. Toutes les combinaisons présentées ont été validées et sont conformes aux exigences générales en matière de sécurité et de performances énoncées dans le règlement 2017/745 relatif aux dispositifs médicaux.

Vous trouverez des conseils sur la combinaison, relatifs par exemple au montage, sur www.SunriseMedical.fr

Adressez-vous à notre service après-vente SUNRISE MEDICAL, compétent et agréé, pour toute question concernant l'utilisation, la maintenance ou la sécurité de votre fauteuil roulant.

S'il n'y a aucun revendeur près de chez vous ou si vous avez des questions, contactez-nous par courrier ou par téléphone à l'adresse suivante.

IMPORTANT :
N'UTILISEZ PAS VOTRE FAUTEUIL AVANT D'AVOIR LU ET COMPRIS LES INFORMATIONS CONTENUES DANS CE MANUEL.

Sunrise Medical S.A.S
ZAC de la Vrillonnerie
17 Rue Mickaël Faraday
37170 Chambray-Lès-Tours
Tel : +33 (0) 2 47 55 44 00
Email: info@sunrisemedical.fr
www.sunrisemedical.fr

UTILISATION

Les fauteuils roulants sont exclusivement destinés aux utilisateurs dans l'incapacité de marcher ou à mobilité restreinte et pour leur propre usage, qu'ils soient capables de faire avancer leur fauteuil seuls ou qu'ils soient poussés par une tierce personne (un accompagnateur), à leur domicile et à l'extérieur.

La charge maximale (à savoir le poids de l'utilisateur et des accessoires éventuellement embarqués) est indiquée sur la plaque signalétique apposée sur le croisillon ou sur la barre de stabilisation, en dessous du siège.

La garantie n'est valable que si le produit est utilisé dans les conditions spécifiées et pour l'usage pour lequel il est prévu.

La durée de vie prévue pour ce fauteuil est de cinq années.

SEULES LES PIECES STANDARD et les pièces officiellement autorisées par Sunrise Medical peuvent être utilisées.

CHAMP D'APPLICATION.

Chez SUNRISE MEDICAL, nous avons obtenu la certification ISO-13485, qui atteste de la qualité de nos produits à chaque étape, de la R&D à la production. Ce produit est conforme aux exigences des réglementations de l'Union européenne et du Royaume-Uni.

De par la diversité des options de montage et sa conception modulaire, ce fauteuil convient pour les personnes dans l'incapacité de marcher ou à mobilité restreinte, suite à :
- Une paralysie
- La perte d'un membre (amputation de la jambe)
- La difformité d'un membre
- Des contractures/blessures aux articulations
- Pour les maladies telles que les déficiences cardiaques et circulatoires, la perturbation de l'équilibre ou la cachexie, les profils de maladies neurologiques, la dystrophie musculaire, l'hémiplégie ainsi que pour les personnes âgées qui ont encore de la force dans le haut du corps.

Le fauteuil roulant ne peut être utilisé sans accompagnateur dans les cas suivants :
- Trouble de la perception
- Déséquilibre
- Perte des deux bras, sans le soutien d'un soignant
- Contracture articulaire ou dommages articulaires au niveau des deux bras
- Incapacité à s'asseoir.

Sélectionner le bon fauteuil nécessite de prendre en compte des éléments tels que la taille de l'utilisateur, son poids, sa constitution physique et psychologique, son âge, son mode de vie et son environnement.

REMARQUE :
Il convient de noter que l'utilisation d'un fauteuil roulant exige un certain degré de capacités cognitives, physiques et visuelles. L'utilisateur doit être en mesure d'évaluer les conséquences de ses actions pendant l'utilisation du fauteuil roulant et, si nécessaire, les corriger. Ces capacités et l'utilisation sécurisée de composants supplémentaires fixés au fauteuil roulant ne peuvent être évaluées par le fabricant, Sunrise Medical. Nous déclinons toute responsabilité pour tout dommage découlant d'une telle situation.

Veuillez prendre connaissance des consignes d'utilisation relatives au fauteuil roulant et aux composants accessoires embarqués. Communiquez à l'utilisateur les informations utiles sur l'utilisation sécurisée du fauteuil roulant et des composants accessoires embarqués. Communiquez à l'utilisateur les avertissements spécifiques qu'il est important de connaître et de respecter.

SOMMAIRE

DESCRIPTION DU FAUTEUIL 4
AVANT-PROPOS 37
UTILISATION 37
CHAMP D'APPLICATION. 37
SOMMAIRE 39
DÉFINITIONS 39
1.0 CONSIGNES DE SÉCURITÉ ET DE CONDUITE 40
2.0 AVERTISSEMENTS ADRESSÉS À L'UTILISATEUR / ACCOMPAGNATEUR CONCERNANT LA STABILITÉ 44
3.0 AVERTISSEMENTS CONCERNANT LES COMPOSANTS ET LES OPTIONS 48
4.0 MONTAGE ET RÉGLAGES 51

Potences Escamotables Vers L'intérieur/L'extérieur À 70º, 80° Et Repose-Pieds 51
Repose-Jambes (En Option) 51
Ensemble Fourche/Roue Avant 52
Accoudoirs À Double Montant 52
Accoudoir Réglable En Hauteur 52
Roulettes Anti-Bascule Arrière 53
Mécanisme D'inclinaison 53
Dossier Et Poignée 54
Extension De La Poignée (En Option) 54
Dossier Inclinable (En Option) 54
Installation Du Coussin 55
Axe Arrière 56
Chariot 57
Freins 57
Installation Du Frein De L'accompagnateur 58
Instructions Relatives À La Ceinture De Positlonnement 59

5.0 TRANSPORTABILITÉ 60
6.0 DÉPANNAGE 62
Contrôle Fonctionnel 62
7.0 MAINTENANCE ET ENTRETIEN 63
Nettoyage Normal Et Inspection 64
Mesure D'hygiène En Cas De Cession Du Fauteuil 64
Conseils D'entreposage 64
8.0 PLAQUE SIGNALÉTIQUE 65
9.0 GARANTIE 66
10.0 MISE AU REBUT / RECYCLAGE DES MATÉRIAUX 66

DÉFINITIONS

Définitions des termes employés dans le manuel

Terme	Définition
⚠ **DANGER !**	Indication d'un risque potentiel de blessures sérieuses ou de mort en cas de non-respect des consignes
⚠ **AVERTISSEMENT !**	Indication d'un risque potentiel de blessure en cas de non-respect des consignes
⚠ **ATTENTION !**	Indication que le matériel peut être endommagé si le conseil fourni n'est pas suivi
REMARQUE :	Conseil d'ordre général ou pratique recommandée
	Référence faite à d'autres manuels

REMARQUE :
Il vous est conseillé de noter dans l'encadré prévu ci-dessous les coordonnées du technicien chargé de votre service après-vente.
En cas de panne, contactez-le en lui donnant autant d'informations que possible sur la nature de la panne de sorte qu'il puisse vous aider efficacement et rapidement.

REMARQUE :
Il est possible que les fauteuils illustrés et décrits dans le présent manuel ne soient pas complètement identiques au modèle que vous avez acheté. Toutefois, toutes les instructions fournies dans le présent manuel sont valables pour votre matériel, malgré d'éventuelles différences minimes.
Le fabricant se réserve le droit de modifier sans préavis les poids, mesures et autres données techniques indiquées dans le présent manuel. Tous les chiffres, dimensions et capacités indiqués dans ce manuel sont approximatifs et ne constituent pas des caractéristiques.

Tampon et signature du revendeur

1.0 CONSIGNES DE SÉCURITÉ ET DE CONDUITE

La conception et la construction du fauteuil sont réalisées pour garantir une sécurité maximale. A l'échelle internationale, toutes les exigences applicables en matière de normes de sécurité sont respectées, voire dépassées.
Toutefois, l'utilisateur peut se mettre en situation de danger en utilisant son fauteuil de façon incorrecte. Pour votre sécurité, vous devrez impérativement respecter les consignes suivantes.
Les altérations ou réglages non professionnels ou erronés augmentent le risque d'accidents. En tant qu'utilisateur de fauteuil roulant, vous participez à la circulation publique, sur routes ou trottoirs. Vous êtes par conséquent tenu de respecter le code de la route.
Lors de votre première utilisation du fauteuil, roulez prudemment. Familiarisez-vous avec l'utilisation de votre nouveau fauteuil roulant.
Avant chaque utilisation de votre fauteuil, contrôlez impérativement :
• Les axes fixes ou les axes à déverrouillage rapide sur les roues arrière.
• Les bandes velcro de l'assise et du dossier
• Les pneus, la pression et les freins.
Avant de modifier un quelconque réglage, il est important de lire le paragraphe correspondant de présent manuel d'utilisation.
Des nids de poule ou un sol irrégulier peut faire basculer le fauteuil roulant lors de la montée ou de la descente des pentes.

⚠ DANGER !

Ne dépassez JAMAIS la charge maximale de 120 kg combinée entre l'utilisateur et tout autre accessoire éventuellement embarqué. Toute charge supérieure pourrait endommager le fauteuil ou vous faire basculer, perdre le contrôle et entraîner de graves blessures pour vous et toute autre personne.

- Dans la pénombre, portez des vêtements clairs ou réfléchissants de sorte à être vu par les autres usagers de la route. Veillez à ce que les réflecteurs latéraux et arrière du fauteuil restent bien visibles.
- Il est également recommandé d'installer une lumière.

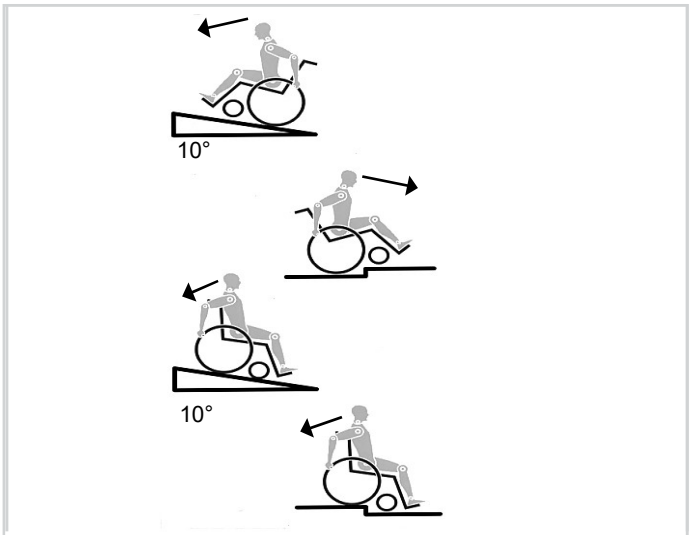

- Pour éviter les chutes et situations dangereuses, il est recommandé de vous entraîner et de vous familiariser avec votre nouveau fauteuil sur une surface plane offrant une bonne visibilité.
- Pour monter et descendre du fauteuil, ne prenez pas appui sur les repose-pied.
- Il convient au contraire de les rabattre et de les pivoter vers l'extérieur le plus possible. Placez-vous toujours le plus près possible de l'endroit où vous voulez accéder.
- Utilisez toujours votre fauteuil avec prudence. Evitez par exemple de franchir des obstacles sans avoir préalablement ralenti (marche, bord de trottoir).
- Les freins d'immobilisation ne sont pas prévus pour ralentir et arrêter un fauteuil en déplacement. Ils empêchent votre fauteuil d'avancer involontairement. Lorsque vous vous arrêtez sur un terrain accidenté, engagez impérativement vos freins d'immobilisation afin d'éviter tout mouvement accidentel du fauteuil. Pensez toujours à actionner les deux freins simultanément, autrement votre fauteuil pourrait basculer.
- Changer le centre de gravité peut avoir un impact sur le comportement du fauteuil dont vous devez être conscient. Il est recommandé de vous entraîner, par exemple en pente ou lors du franchissement d'obstacles. Familiarisez-vous avec les différents comportements en présence d'un accompagnateur.
- Avec des réglages extrêmes (comme les roues arrière en position la plus avancée possible) et une posture inadéquate, le fauteuil risque de basculer, même sur une surface plane.
- Lorsque vous franchissez des côtes et des marches, penchez votre corps plus en avant.
- Lorsque vous descendez des côtes et des marches, penchez votre corps plus en arrière. Ne tentez jamais de monter ou de descendre une pente en diagonal.
- Evitez d'utiliser les escalators. En cas de chute, vous pourriez vous blesser gravement.
- N'utilisez pas le fauteuil sur des pentes de plus de 10° d'inclinaison. Le degré d'inclinaison maximum des pentes dépend de la configuration du fauteuil, des capacités de l'utilisateur et du style de conduite. Les capacités de l'utilisateur et son style de conduite ne pouvant être prédéfinis, le degré d'inclinaison maximum des pentes ne peut être déterminé. Il revient donc à l'utilisateur, assisté de son accompagnateur, de déterminer l'inclinaison maximale afin d'éviter tout risque de basculement. Il est vivement recommandé d'installer des roulettes anti-bascule pour les utilisateurs inexpérimentés.
- Des nids de poule ou un sol irrégulier peuvent faire basculer le fauteuil roulant lors de la montée ou de la descente des pentes.
- N'utilisez pas le fauteuil sur des terrains boueux ou verglacés.
- N'utilisez pas le fauteuil dans des zones interdites aux piétons.
- Ne JAMAIS utiliser ce fauteuil pour faire de la musculation si la charge totale (utilisateur + matériel) excède les 265 livres. Si vous ne respectez pas cette limite, vous risquez de tomber, de basculer ou de perdre le contrôle de votre fauteuil, ce qui pourrait entraîner de graves blessures, pour vous ou toute autre personne.
- Pour éviter de vous blesser aux mains, ne placez pas vos doigts entre les rayons ou entre la roue arrière et le frein de la roue lorsque le fauteuil est en déplacement.

- Pour éviter de vous blesser aux mains, ne placez pas vos doigts entre les rayons ou entre la roue arrière et le frein de la roue lorsque le fauteuil est en déplacement.
- Si vous utilisez une main courante métallique et freinez dans une longue pente ou pour réduire votre allure, le frottement peut chauffer la main courante et vous brûler les doigts.
- Immobilisez toujours votre fauteuil à l'aide des freins lorsqu'il se trouve sur les surfaces accidentées ou lorsque vous montez dessus ou en descendez. Ne montez et descendez les escaliers que si vous êtes accompagné. Des équipements à cet effet sont à votre disposition, comme les rampes d'accès et les ascenseurs. Utilisez-les. En l'absence de tels équipements, deux personnes sont nécessaires pour faire basculer le fauteuil et lui faire franchir les marches une à une en le poussant, et non pas en le soulevant. Cette technique n'est pas recommandée pour les utilisateurs de plus de 100 kg. En général, en présence de roulettes anti-bascule, il convient de les régler de sorte qu'elles ne puissent heurter les marches, car cela pourrait entraîner une grave chute. Replacez ensuite les roulettes anti-bascule à leur position normale.
- L'accompagnateur doit toujours tenir le fauteuil par les parties fixes et non pas par les parties amovibles (comme les repose-pieds ou les protège-vêtement).
- Lors de l'utilisation d'une rampe d'accès, pensez à positionner les roulettes anti-bascule (le cas échéant) en dehors de la zone à risque.
- Immobilisez toujours votre fauteuil à l'aide des freins lorsqu'il se trouve sur une surface accidentée ou lorsque vous montez dessus ou en descendez.
- Pour les personnes amputées d'un ou des membres inférieurs, il est impératif d'utiliser les roulettes anti-bascule.
- Avant d'utiliser votre fauteuil, vérifiez la pression des pneus. Pour les roues arrière, la pression doit être au moins de 3,5 bars (350 kPa). La pression maximale est indiquée sur la jante des pneus.
- Le frein à débattement court ne fonctionne que si la pression des pneus est suffisante et si le réglage est correct (voir le chapitre sur Frein).
- Les freins d'immobilisation ne servent pas à ralentir le fauteuil. Ils empêchent votre fauteuil d'avancer involontairement. Quand vous vous tenez sur un terrain accidenté, utilisez impérativement vos freins d'immobilisation. Pensez toujours à actionner les deux freins simultanément, autrement votre fauteuil pourrait basculer.
- Les freins d'immobilisation ne sont pas destinés à être utilisés comme des freins de service.
- Utilisez toujours les ascenseurs ou les rampes. S'il n'y en a pas, demandez à une tierce personne de vous aider. Ces personnes doivent saisir le fauteuil par les seules parties fixes du châssis. En présence de roulettes anti-bascule, il convient de les rabattre. Ne jamais soulever le fauteuil avec l'utilisateur assis dedans.
- Si les toiles du dossier et du siège sont abîmées, remplacez-les immédiatement.
- Ne soulevez pas le fauteuil en l'attrapant par les tubes du dossier, ni par les poignées.
- N'équipez le fauteuil d'aucun dispositif électronique, dispositif de mobilité électrique ou mécanique, vélo à main ou tout autre dispositif non approuvé susceptible de modifier l'usage prévu du fauteuil ou sa structure.
- L'ajout de dispositifs médicaux supplémentaires nécessite l'approbation de Sunrise Medical.
- Soyez très vigilants avec les risques d'incendie, surtout avec les cigarettes allumées. Les toiles du dossier et du siège peuvent prendre feu.
- Dans la mesure du possible, au cours d'un déplacement à bord d'un véhicule pour personnes handicapées, il est conseillé aux occupants de s'asseoir sur les sièges et d'utiliser le système de retenue approprié. C'est le seul moyen d'assurer une protection optimale aux occupants en cas d'accident. Si vous utilisez des éléments de sécurité proposés par SUNRISE MEDICAL et un système de sécurité spécifique, les fauteuils légers peuvent servir de siège pour le déplacement à bord d'un véhicule spécialement adapté. (Voir le chapitre sur "Transport").
- Vérifiez que les axes à déverrouillage rapide des roues arrière sont bien réglés et verrouillés. Si le bouton de l'axe à déverrouillage rapide n'est pas enfoncé, vous ne pouvez pas enlever la roue arrière.
- Si vous utilisez une main courante métallique et freinez dans une longue pente ou pour réduire votre allure, le frottement peut chauffer la main courante et vous brûler les doigts.
- Si le fauteuil est exposé au soleil pendant une période prolongée, certaines parties du fauteuil (par ex. le châssis, les repose-jambes, les freins et le protège-vêtement) peuvent chauffer (>41°C).
- Pour éviter de vous blesser aux mains, ne placez pas vos doigts entre les rayons ou entre la roue arrière et le frein de la roue lorsque le fauteuil est en déplacement.
- Lorsque vous utilisez votre fauteuil à l'extérieur, portez toujours des gants en cuir afin d'avoir une bonne prise et de protéger vos mains contre la saleté et la surchauffe.
- N'utilisez pas le fauteuil sur des pentes de plus de 10° d'inclinaison.
- Le degré d'inclinaison maximum des pentes dépend de la configuration du fauteuil, des capacités de l'utilisateur et du style de conduite. Les capacités de l'utilisateur et son style de conduite ne pouvant être prédéfinis, le degré d'inclinaison maximum des pentes ne peut être déterminé. Il revient donc à l'utilisateur, assisté de son accompagnateur, de déterminer l'inclinaison maximale afin d'éviter tout risque de basculement. Il est vivement recommandé d'installer des roulettes anti-bascule pour les utilisateurs inexpérimentés.
- N'utilisez pas le fauteuil sur des terrains boueux ou verglacés.
- N'utilisez pas le fauteuil dans des zones interdites aux piétons.
- Comme avec toutes les pièces amovibles, toute intervention présente le risque de se coincer les doigts. Manipulez le fauteuil avec précaution.
- N'utilisez pas le fauteuil sous une forte pluie, dans la neige, sur une chaussée glissante ou sur des surfaces accidentées.
- N'utilisez pas le fauteuil dans des environnements dangereux.

Consignes de sécurité et de conduite.....

⚠ AVERTISSEMENT !

- AVANT d'utiliser ce fauteuil, le professionnel de santé qui vous suit doit vous apprendre à l'utiliser en toute sécurité.
- Entraînez-vous à vous pencher et à monter et descendre du fauteuil pour connaître les limites de vos capacités.
- Faites-vous aider jusqu'à ce connaissiez toutes les situations susceptibles de vous faire tomber ou basculer et jusqu'à ce que vous sachiez comment l'éviter.
- Vous devez développer vos propres méthodes d'utilisation, adaptées à vos besoins et à vos capacités physiques.
- N'essayez JAMAIS d'effectuer une nouvelle manœuvre seul, avant de vous être assuré qu'elle ne comporte aucun risque.
- Apprenez à connaître les endroits où vous comptez utiliser votre fauteuil.
- Etudiez les dangers et apprenez à les éviter.
- Si vous n'êtes pas un utilisateur expérimenté, utilisez les roulettes anti-bascule pour éviter de basculer.

REMARQUE :

- D'autres « Avertissements » apparaîtront également dans différentes sections de ce manuel.
- Il est impératif que vous respectiez toutes les consignes de sécurité indiquées dans cette section,
- à défaut de quoi, vous pourriez tomber, basculer ou perdre le contrôle de votre fauteuil, ce qui pourrait entraîner de graves blessures, pour vous ou toute autre personne.
- L'efficacité du frein à manette au genou et des caractéristiques de conduite générales dépend de la pression des pneus. Le fauteuil sera considérablement plus léger et plus facile à manœuvrer si les pneus des roues arrière sont correctement gonflés et ont la même pression.
- Vérifiez la sculpture des pneus.
- N'oubliez pas que lorsque vous vous déplacez au milieu de la circulation, vous devez respecter toutes les réglementations relatives au code de la route.
- Dans la pénombre, portez des vêtements clairs ou réfléchissants de sorte à être vu par les autres usagers de la route. Veillez à ce que les réflecteurs latéraux et arrière du fauteuil restent bien visibles. Il est également recommandé d'installer une lumière.
- Faites attention de ne pas vous pincer les doigts lorsque vous procédez à des réglages du fauteuil.
- Il est possible que les produits illustrés et décrits dans le présent manuel ne soient pas complètement identiques au modèle que vous avez acheté. Toutefois, toutes les instructions fournies dans le présent manuel sont valables pour votre matériel, malgré les éventuelles différences minimes.
- Le fabricant se réserve le droit de modifier sans préavis les poids, mesures et autres données techniques indiquées dans le présent manuel. Tous les chiffres, dimensions et capacités indiqués dans ce manuel sont approximatifs et ne constituent pas des caractéristiques.

Durée de vie
La durée de vie anticipée de ce produit est de 5 années.

Choisir le bon fauteuil et la bonne option sécurité
Sunrise Medical propose une vaste gamme de fauteuils roulants afin de répondre aux divers besoins des utilisateurs. Cependant, le choix final quant au type de fauteuil, aux options et aux réglages, repose exclusivement sur votre décision et sur les conseils du professionnel de santé qui vous suit. Votre choix quant au fauteuil et aux divers réglages nécessaires à votre sécurité dépendra des facteurs suivants :

1. Votre handicap, votre force, votre équilibre et votre coordination.
2. La nature des dangers que vous serez amené à rencontrer lors de l'utilisation quotidienne de votre fauteuil (chez
vous, au travail et aux endroits où vous utiliserez votre fauteuil).
3. Le besoin d'options pour votre sécurité et votre confort (comme les
roulettes anti-bascule,
les ceintures de positionnement ou les systèmes d'assise).

Consulter ce manuel régulièrement
Avant d'utiliser votre fauteuil, vous et toutes les personnes susceptibles de vous assister, devez lire ce manuel intégralement et respecter toutes les consignes.
Lisez régulièrement les avertissements et les consignes contenus dans ce manuel jusqu'à ce que vous les ayez bien assimilés.

⚠ AVERTISSEMENT !

Liste de contrôle
Avant d'utiliser votre fauteuil :

- Vérifiez que le fauteuil avance sans gêne et que tous les composants du fauteuil fonctionnent normalement. Vérifiez l'éventuelle présence de bruits, de vibrations et assurez-vous que rien ne freine votre fauteuil. (Cela peut être un signe de faible pression des pneus, de fixations desserrées ou d'un problème avec votre fauteuil).
- Faites réparer toute anomalie. Votre revendeur agréé peut vous aider à identifier et à régler le problème.
- Vérifiez que les deux axes arrière à libération rapide sont verrouillés. Lorsqu'ils sont verrouillés, leur bouton « sort » complètement. S'ils ne sont pas verrouillés, la roue risque de se détacher et de causer un accident.
- Si votre fauteuil est doté de roulettes anti-bascule, verrouillez-les.

REMARQUE : Reportez-vous au paragraphe « Roulettes anti-bascule » pour connaître les conditions dans lesquelles il est recommandé de ne pas utiliser les roulettes anti-bascule.
Si vous ne respectez pas ces consignes, vous risquez de tomber, de basculer ou de perdre le contrôle de votre fauteuil, ce qui pourrait entraîner de graves blessures, pour vous ou toute autre personne.

⚠ AVERTISSEMENT

Modifications et réglages

- Si vous modifiez ou réglez votre fauteuil, sachez qu'il est souvent nécessaire d'apporter parallèlement d'autres modifications, sans lesquelles votre fauteuil risquerait de basculer.
- Contactez votre revendeur agréé AVANT de procéder à un quelconque réglage ou modification de votre fauteuil, ou contactez Sunrise Medical.
- Nous vous recommandons d'utiliser les roulettes anti-bascule jusqu'à ce que vous soyez habitué au changement et ne risquez plus de tomber.
- Toute modification ou utilisation non autorisée de pièces n'ayant pas été fournies ou approuvées par Sunrise Medical peut modifier la structure de votre fauteuil. Ceci aura pour effet d'annuler la validité de la garantie et peut s'avérer être très dangereux.

⚠ AVERTISSEMENT !

Conditions environnementales

- Soyez d'autant plus vigilant si vous devez utiliser votre fauteuil sur une surface mouillée ou glissante. Si vous n'êtes pas sûr de vous, demandez de l'aide.
- L'eau et l'humidité excessive risquent de faire rouiller votre fauteuil et de l'endommager.
- N'utilisez pas votre fauteuil sous la douche, dans une piscine ou dans d'autres espaces avec de l'eau. La structure et les pièces de votre fauteuil ne sont pas étanches. De la rouille ou de la corrosion pourrait apparaître.
- Evitez les lieux à humidité excessive (par exemple, ne laissez pas votre fauteuil dans une salle de bain humide pendant que vous vous douchez).
- Si votre fauteuil a pris l'eau ou si vous l'avez nettoyé, essuyez-le rapidement.

⚠ AVERTISSEMENT !

Terrain

- Votre fauteuil est conçu pour une utilisation sur des surfaces fermes et planes telles que du béton, de l'asphalte, de la moquette, et les sols en intérieur.
- N'utilisez pas votre fauteuil dans du sable, sur un sol mou ou sur un terrain accidenté. Ceci pourrait endommager les roues ou les axes ou desserrer les fixations de votre fauteuil.

⚠ AVERTISSEMENT !

Utilisation sur route

Dans la plupart des pays, il est interdit de rouler en fauteuil roulant sur les routes. Soyez conscient des dangers que représentent les véhicules motorisés sur les routes ou dans les parkings.

La nuit ou lorsque l'éclairage est faible, utilisez des bandes réfléchissantes sur votre fauteuil et sur vos vêtements.

En raison de votre position basse, les conducteurs des autres véhicules risquent de ne pas vous voir. Assurez-vous qu'ils vous ont bien vu avant de vous engager. En cas de doute, laissez-les passer et n'avancez que lorsque la voie est libre.

Si vous ne respectez pas ces consignes, vous risquez de tomber, de basculer ou de perdre le contrôle de votre fauteuil, ce qui pourrait entraîner de graves blessures, pour vous ou toute autre personne.

Sécurité a bord d'un véhicule motorisé

La couverture de votre manuel d'utilisation indique si votre fauteuil est doté de l'option Transit ou pas.

⚠ AVERTISSEMENT !

- Si votre fauteuil n'est <u>pas</u> équipé de l'option Transit, il ne répond pas aux normes relatives au transport de personnes à bord d'un véhicule motorisé.
- NE laissez JAMAIS quiconque s'asseoir dans le fauteuil pendant le transport à bord d'un véhicule.
- Attachez TOUJOURS l'utilisateur avec les ceintures de sécurité ou tout autre système de retenue adéquat. En cas d'accident ou d'arrêt brutal, l'utilisateur pourrait être éjecté du fauteuil. Les ceintures de fauteuils roulants n'ont pas été conçues pour amortir les chocs violents et l'utilisateur pourrait être blessé par la ceinture ou la sangle.
- Ne JAMAIS placer le fauteuil sur le siège avant d'un véhicule. Il pourrait basculer et gêner le conducteur.
- TOUJOURS attacher le fauteuil de sorte qu'il ne puisse pas rouler ou basculer.
- N'utilisez jamais un fauteuil qui se trouvait à bord d'un véhicule motorisé impliqué dans un accident.

REMARQUE : Si votre fauteuil est équipé de Option Transit : Reportez-vous à la section Transportabilité.

2.0 AVERTISSEMENTS ADRESSÉS À L'UTILISATEUR / ACCOMPAGNATEUR CONCERNANT LA STABILITÉ

⚠ AVERTISSEMENT !

Besoin d'aide ?

Utilisateur :
Veillez à ce que toutes les personnes qui vous assistent lors de vos déplacements aient pris connaissance et respectent les consignes et avertissements.

Accompagnateurs :
- Demandez au professionnel de santé qui suit l'utilisateur du fauteuil, de vous apprendre les méthodes sûres et appropriées à vos capacités et à celles de l'utilisateur.
- Indiquez toujours à l'utilisateur ce que vous avez l'intention de faire et expliquez ce que vous attendez de lui. Ceci le mettra en confiance et réduira les risques d'accident.
- Le fauteuil doit impérativement être équipé de poignées. Elles vous permettent de contrôler fermement l'arrière du fauteuil pour éviter qu'il ne bascule. Vérifiez que les poignées ne tournent pas dans le vide et ne glissent pas.
- Pour éviter de vous faire mal au dos, adoptez une bonne position et les gestes adéquats. Lorsque vous soulevez ou soutenez l'utilisateur ou lorsque vous inclinez le fauteuil, pliez légèrement les genoux et maintenez votre dos aussi droit que possible.
- Rappelez à l'utilisateur qu'il doit se pencher en arrière lorsque vous inclinez le fauteuil vers l'arrière.
- Lorsque vous descendez un trottoir ou une marche, descendez le fauteuil lentement et en souplesse. Ne le laissez pas retomber brutalement au sol. Ceci pourrait l'abîmer ou blesser l'utilisateur.
- Pour éviter de trébucher, libérez et dégagez les roulettes anti-bascule. Verrouillez TOUJOURS les roues arrière et replacez les roulettes anti-bascule lorsque vous laissez l'utilisateur du fauteuil seul, même pour une très courte durée. Ceci réduira tout risque de basculement ou de perte de contrôle du fauteuil.

⚠ AVERTISSEMENT !

Centre de gravité
Le point où ce fauteuil peut basculer vers l'avant, l'arrière ou sur le côté dépend de son centre de gravité et de sa stabilité. La façon dont vous avez monté votre fauteuil, les options que vous avez sélectionnées et les modifications que vous avez apportées sont autant d'éléments qui ont un impact sur les risques de chute ou de basculement.

Les réglages les plus importants sont :
- L'emplacement des roues arrière. Plus vous avancez les roues arrière, plus vous risquez de basculer en arrière.
- L'emplacement du chariot.

Le centre de gravité de votre fauteuil peut également être affecté par :
- Un changement de configuration de votre fauteuil.
- La hauteur du siège et son inclinaison.
- Angle d'inclinaison du dossier.
- Un changement de la position de votre corps, de votre posture ou de la répartition du poids.
- Le fait que vous rouliez sur une rampe d'accès ou une pente.
- L'utilisation d'un sac à dos ou autre et le cumul de poids.

Pour réduire le risque d'accident :
- Consultez le professionnel de santé qui vous suit pour connaître l'emplacement des axes et roues avant le mieux adapté à votre utilisation.
- Contactez votre revendeur agréé AVANT de procéder à un quelconque réglage ou modification de votre fauteuil. Vous serez peut-être amené à procéder à des modifications supplémentaires pour rectifier le point d'équilibre.
- Soyez accompagné jusqu'à ce que vous connaissiez le point d'équilibre de votre fauteuil et sachiez comment éviter de basculer.

⚠ AVERTISSEMENT !

- Utilisez les roulettes anti-bascule.
- Ne laissez jamais une deuxième personne monter sur le fauteuil ou prendre appui dessus.
- Si vous ne respectez pas ces consignes, vous risquez de tomber, de basculer ou de perdre le contrôle de votre fauteuil, ce qui pourrait entraîner de graves blessures, pour vous ou toute autre personne.

⚠ AVERTISSEMENT !

Faire une roue arrière
En raison des changements du centre de gravité dus à l'inclinaison de votre fauteuil, évitez de faire du roues arrière avec votre fauteuil si vous n'êtes pas accompagné.
« Faire une roue arrière » signifie : reporter le poids sur les roues arrière de sorte à faire décoller les roues avant du sol. Il est dangereux de faire une roue arrière, car vous risquez de faire basculer votre fauteuil.

Obstacles
Les obstacles et imperfections de la route (telles que les nids-de-poule et les trottoirs défoncés) peuvent endommager votre fauteuil et vous faire basculer ou perdre le contrôle de votre fauteuil.
Pour réduire les risques :
- Soyez alerte au moindre signe de danger – regardez loin devant vous lorsque vous vous déplacez en fauteuil.
- Chez vous et sur votre lieu de travail, assurez-vous que les sols et les surfaces sont bien de niveau et ne présentent aucun obstacle.
- Enlevez ou couvrez les bandes de seuil entre les pièces.
- Installez une rampe d'accès aux portes d'entrée.
- Vérifiez qu'il n'y a aucun dénivelé au bas de la rampe d'accès.

Pour rectifier votre point d'équilibre :
- Penchez le haut de votre corps légèrement vers l'AVANT au moment de MONTER un obstacle.
- Penchez le haut de votre corps en ARRIÈRE lorsque vous DESCENDEZ un obstacle ou passez d'un niveau élevé à un niveau inférieur.
- Si votre fauteuil est doté de roulettes anti-bascule, vérifiez qu'elles sont bien installées avant de FRANCHIR un obstacle.
- Gardez fermement vos mains sur la main-courante lorsque vous franchissez un obstacle.
- Ne prenez jamais appui sur quoi que ce soit (meuble ou embrasure de porte) pour prendre de l'élan.

Avertissements adressés à l'utilisateur / accompagnateur concernant la stabilité

⚠ AVERTISSEMENT !

Se mettre en extension ou se pencher
A chaque fois que vous vous penchez, vous déplacez le point d'équilibre de votre fauteuil. Vous pourriez tomber ou faire basculer votre fauteuil. En cas d'hésitation, demandez de l'aide ou utilisez un système permettant d'étendre votre portée.

- NE vous mettez jamais en extension et NE vous penchez JAMAIS si cela vous oblige à déplacer la répartition de votre poids ou à vous lever du siège.

NE vous mettez jamais en extension et NE vous penchez JAMAIS si cela nécessite de votre part que vous avanciez sur votre siège. Votre fessier doit toujours rester en contact avec le dossier.

- N'essayez JAMAIS d'attraper un objet avec les deux mains (vous seriez incapable de vous rattraper si le fauteuil venait à basculer).
- NE vous penchez JAMAIS en arrière avant d'avoir vérifié que les roulettes anti-bascule sont en place.
- NE vous penchez PAS par-dessus le dossier. Ceci pourrait endommager la structure de votre dossier et vous faire basculer.

Si vous devez vous pencher ou tendre le bras pour atteindre un objet quelconque :

- Ne verrouillez pas les roues arrière. Cela créé un point de basculement et rend une chute ou un basculement plus probable.
- Ne prenez pas appui sur les repose-pieds.
- Le fait de se pencher en avant augmente la pression sur les repose-pieds et peut faire basculer le fauteuil si on se penche trop.
- D'approchez votre fauteuil le plus possible de l'objet que vous souhaitez attraper.
- N'essayez pas de ramasser un objet au sol en vous penchant vers l'avant. Vous risquez moins de basculer en vous penchant sur le côté.
- Faites tourner les roues avant jusqu'à ce qu'elles soient le plus en avant possible. Cela permet de stabiliser le fauteuil.

REMARQUE :
Pour ce faire : avancez le fauteuil au-delà de l'objet que vous voulez attraper, puis faites marche arrière. Le fait de reculer fait pivoter les roues vers l'avant.
De saisir fermement une roue arrière ou un accoudoir d'une main. Ceci vous évitera de tomber si le fauteuil venait à basculer.

Si vous ne respectez pas ces consignes, vous risquez de tomber, de basculer ou de perdre le contrôle de votre fauteuil, ce qui pourrait entraîner de graves blessures, pour vous ou toute autre personne.

⚠ AVERTISSEMENT !

Reculer
Soyez extrêmement vigilant lorsque vous reculez. Votre fauteuil est au plus stable lorsque vous avancez.

- Si l'une des roues arrière venait à heurter un objet, vous risqueriez de perdre le contrôle de votre fauteuil ou de basculer.
- Reculez votre fauteuil lentement et sans à-coup.
- Si votre fauteuil est doté de roulettes anti-bascule, vérifiez qu'elles sont en place.
- Faites des pauses régulières et assurez-vous que la voie est dégagée.

⚠ AVERTISSEMENT !

Monter ou traverser une rampe d'accès/pente

Evoluer en pente ou traverser une pente latéralement, y compris une rampe d'accès, aura pour effet de déplacer le point d'équilibre de votre fauteuil.

- Votre fauteuil est moins stable lorsqu'il est incliné.
- Les roulettes anti-bascule ne peuvent pas toujours vous éviter de tomber ou de basculer.
- N'utilisez pas votre fauteuil sur une pente inclinée à plus de 10 %.
  (Une pente à 10 % correspond à un mètre de dénivellation tous les dix mètres.)
- Avancez toujours le plus droit possible, aussi bien en montant qu'en descendant. (N'avancez pas de biais sur une pente ou sur une rampe d'accès).
- Ne tournez pas et ne changez pas de direction lorsque vous êtes sur une pente.
- Restez toujours au CENTRE de la rampe d'accès. Assurez-vous que la rampe est suffisamment large pour votre fauteuil et qu'aucune une roue ne risque de passer par-dessus le rebord.
- Ne vous arrêtez jamais en plein milieu d'une pente très inclinée. Vous pourriez perdre le contrôle de votre fauteuil.
- N'utilisez jamais les freins d'immobilisation pour ralentir ou stopper le fauteuil. Cela pourrait le déporter.

Faites preuve d'une grande vigilance dans les cas de figure suivants :

- Surfaces mouillées ou glissantes.
- Changements de degré d'inclinaison d'une pente (ou d'un bourrelet, d'une bosse ou d'un creux). Vous pourriez tomber ou faire basculer votre fauteuil.
- Aux dénivelés en bas des pentes. Un dénivelé, même s'il n'est que de 2 cm, peut bloquer la roue avant et faire basculer votre fauteuil.

Pour réduire le risque de chute ou de basculement :

- Penchez votre corps vers l'avant lorsque vous MONTEZ une pente et en arrière lorsque vous DESCENDEZ une pente. Ceci vous permettra de compenser le changement de point d'équilibre du fauteuil, provoqué par la pente.
- Tenez fermement la main-courante dans vos mains pour contrôler votre vitesse lorsque vous descendez une pente. Si vous allez trop vite, vous risquez de perdre le contrôle de votre fauteuil.
- Si vous doutez de vos capacités, demandez de l'aide autour de vous.
- Rampes d'accès chez vous et sur votre lieu de travail - Assurez-vous que les rampes d'accès chez vous et sur votre lieu de travail sont conformes aux réglementations en vigueur.

Nous recommandons :

- Largeur : au moins 1,20 m de large.
- Glissières de sécurité : Pour réduire les risques de chute, les rampes doivent être dotées de glissières de sécurité (ou de bordures surélevées d'au moins 7 cm).
- Pente : Pas plus de 10 % d'inclinaison.
- Surface : Plate et nivelée, avec une moquette fine ou un revêtement non glissant. (Sans bourrelet, bosse ni creux).
- Renfort : La rampe doit être RIGIDE. Si nécessaire, faites ajouter un renfort pour qu'elle ne fléchisse pas au moment où vous roulez dessus.
- Evitez les dénivelés : Il est parfois utile de rajouter une section au bas d'une rampe pour amortir la transition.

Avertissements adressés à l'utilisateur / accompagnateur concernant la stabilité

⚠ AVERTISSEMENT

Transfert

Il est dangereux de monter et de descendre du fauteuil lorsque vous êtes seul. Cela nécessite un bon équilibre et de l'agilité.

Sachez qu'à chaque fois que vous montez ou descendez de votre fauteuil, il y a toujours un bref instant où celui-ci ne se trouve pas sous vous.

Pour éviter de tomber :

- Travaillez avec le professionnel de santé qui vous suit pour apprendre des méthodes sûres.
- Apprenez à positionner votre corps et à vous tenir lorsque vous montez ou descendez du fauteuil.
- Faites-vous aider jusqu'à ce que vous sachiez monter et descendre seul de votre fauteuil en toute sécurité.
- Avant de monter ou de descendre du fauteuil, pensez à bloquer les roues arrière. Cela les empêchera de tourner. Ceci n'empêchera PAS nécessairement votre fauteuil de rouler ou de basculer.
- Vérifiez régulièrement la pression des pneus. Si les pneus sont mal gonflés, les freins d'immobilisation adhèrent moins bien à la roue.
- Placez le fauteuil aussi près que possible du siège sur lequel vous voulez vous asseoir. Si possible, utilisez une plaque de transfert.
- Faites tourner les roues avant jusqu'à ce qu'elles soient le plus en avant possible.
- Si vous le pouvez, enlevez ou rabattez les repose-pieds.
- Faites attention de ne pas vous coincer les pieds entre les repose-pieds.
- Evitez de prendre appui sur les repose-pieds. Cela pourrait faire basculer le fauteuil.
- Pensez à écarter les accoudoirs pour qu'ils ne vous gênent pas.
- Veillez à vous placer le plus au fond possible du siège. Cela réduira le risque de voir le fauteuil basculer ou glisser.

⚠ DANGER !

Escaliers

- N'utilisez JAMAIS votre fauteuil dans les escaliers, À MOINS d'être accompagné. Vous pourriez tomber ou faire basculer votre fauteuil.
- Les personnes destinées à vous assister doivent lire et respecter les consignes énoncées dans le présent manuel d'utilisation.

⚠ DANGER !

Escalators

N'utilisez JAMAIS ce fauteuil sur un escalator, même si vous êtes accompagné. Vous pourriez tomber ou faire basculer le fauteuil.

⚠ AVERTISSEMENT !

Trottoirs et marches

- Les personnes destinées à vous assister doivent lire et respecter les consignes énoncées dans le présent manuel d'utilisation.
- N'essayez pas de monter ou de descendre un trottoir ou une marche seul.
- Déverrouillez et relevez les roulettes anti-bascule, de manière à ne pas gêner.
- N'essayez pas de monter un trottoir ou une marche élevée À MOINS d'être accompagné. Votre fauteuil pourrait aller outre son point d'équilibre et basculer.
- Lorsque vous montez et descendez un trottoir ou une marche, veillez toujours à avancer bien droit par rapport à l'obstacle. Si vous êtes de biais, vous risquez de tomber ou de faire basculer le fauteuil.
- N'oubliez pas que l'impact subi par votre fauteuil lorsque vous descendez un trottoir ou une marche, peut endommager votre fauteuil ou desserrer les fixations.
- Si vous ne respectez pas ces consignes, vous risquez de tomber, de basculer ou de perdre le contrôle de votre fauteuil, ce qui pourrait entraîner de graves blessures, pour vous ou toute autre personne.

⚠ AVERTISSEMENT !

- Avant d'assister un utilisateur de fauteuil roulant, lisez attentivement les avertissements énoncés dans le présent manuel et suivez les consignes.
- Vous devrez apprendre les méthodes sûres et appropriées à vos capacités.

⚠ DANGER !

Incliner le fauteuil

Avant d'incliner le fauteuil :

- Assurez-vous que les bras de l'utilisateur reposent sur les accoudoirs ou à proximité.
- Assurez-vous que les jambes de l'utilisateur reposent confortablement sur le repose-pieds/repose-jambes.
- Ne placez jamais vos mains, vos pieds ou tout autre objet dans le mécanisme d'inclinaison.
- Ne poussez jamais le fauteuil si le siège est incliné vers l'avant.
- N'ajoutez jamais d'accessoires qui ne sont pas spécifiquement prévus pour votre fauteuil.
- N'inclinez jamais le fauteuil au point que le dossier se trouve parallèle au sol.

Avertissements adressés à l'utilisateur / accompagnateur concernant la stabilité

⚠ AVERTISSEMENT !

Descendre un trottoir ou une marche
Suivez les étapes ci-dessous pour aider l'utilisateur à descendre un trottoir ou
une marche **EN MARCHE ARRIÈRE** :

- Restez derrière le fauteuil.
- Avant d'atteindre le bord du trottoir ou de la marche, faites pivoter le fauteuil et tirez-le en arrière.
- Tout en regardant par-dessus votre épaule, reculez lentement jusqu'à ce que vous ayez descendu le trottoir ou la marche.
- Tirez le fauteuil vers vous jusqu'à ce que les roues arrière atteignent le bord du trottoir ou de la marche. Laissez ensuite les roues arrière descendre lentement le long du trottoir ou de la marche.
- Une fois que les roues arrière sont en bas du trottoir ou de la marche, inclinez le fauteuil en son point d'équilibre. Les roues avant doivent décoller.
- Maintenez le fauteuil en équilibre et reculez de quelques pas. Faites pivoter le fauteuil et laissez les roues avant retomber délicatement au sol.

⚠ DANGER !

Si vous ne respectez pas ces consignes, vous risquez de tomber, de basculer ou de perdre le contrôle de votre fauteuil, ce qui pourrait entraîner de graves blessures, pour vous ou toute autre personne.

⚠ AVERTISSEMENT !

Monter un trottoir ou une marche
Suivez les étapes ci-dessous pour aider l'utilisateur à monter un trottoir ou une marche **EN MARCHE AVANT** :

- Restez derrière le fauteuil.
- Tout en faisant face au trottoir, faites basculer le fauteuil sur ses roues arrière de façon à ce que les roues avant puissent franchir le trottoir ou la marche.
- Avancez et placez les roues avant sur le haut du trottoir ou de la marche, après vous être assuré d'en avoir bien franchi le bord.
- Continuez à avancer jusqu'à ce que les roues arrière touchent le trottoir ou la marche. Soulevez le fauteuil et faites reposer les roues arrière sur le haut du trottoir ou de la marche.

⚠ DANGER !

Si vous ne respectez pas ces consignes, vous risquez de tomber, de basculer ou de perdre le contrôle de votre fauteuil, ce qui pourrait entraîner de graves blessures, pour vous ou toute autre personne.

⚠ AVERTISSEMENT !

Monter des escaliers

- Deux personnes au moins doivent être présentes pour monter un fauteuil et son occupant en haut d'un escalier.
- Le fauteuil et son occupant doivent tourner le DOS à l'escalier.
- La personne située à l'arrière dirige la manœuvre. C'est elle qui incline le fauteuil en son point d'équilibre.
- Une deuxième personne placée à l'avant attrape fermement le fauteuil par le crochet de suspension ou la partie la plus avancée du rail du siège et soulève le fauteuil, en montant une marche à la fois.
- Les deux personnes montent une marche à la fois, jusqu'en bas de l'escalier.

Descendre des escaliers

- Deux personnes au moins doivent être présentes pour descendre un fauteuil et son occupant en bas d'un escalier.
- Le fauteuil et son occupant doivent descendre en faisant FACE à l'escalier.
- La personne située à l'arrière dirige la manœuvre. Elle incline le fauteuil en son point d'équilibre et le fait avancer jusqu'au bord de la marche du haut.
- Une deuxième personne se tient sur la troisième marche du haut et attrape le fauteuil par le crochet de suspension ou la partie la plus avancée du rail du siège. Elle descend le fauteuil une marche à la fois en laissant à chaque fois les roues arrière reposer sur le rebord de la marche.
- Les deux personnes descendent une marche à la fois, jusqu'en bas de l'escalier.

Entretien

- Inspectez et entretenez votre fauteuil conformément au tableau fourni à la section XI : Entretien.
- Si vous détectez une anomalie, amenez votre fauteuil pour révision ou réparation avant de le réutiliser.
- Au moins une fois par an, faites faire une révision complète de votre fauteuil et un contrôle de sécurité par un revendeur agréé.

⚠ DANGER !

Si vous ne respectez pas ces consignes, vous risquez de tomber, de basculer ou de perdre le contrôle de votre fauteuil, ce qui pourrait entraîner de graves blessures, pour vous ou toute autre personne.

REMARQUE : pour toute information supplémentaire sur l'entretien du fauteuil, reportez-vous à la Section 7.0: Maintenance et entretien.

Avertissements adressés à l'utilisateur / accompagnateur concernant la stabilité

Pendant le transport
Consultez également la section 5.0 Transportabilité pour connaître les options de transit supplémentaires et prendre connaissance des avertissements liés aux véhicules motorisés.

- Dans la mesure du possible, l'utilisateur doit prendre place dans le siège du véhicule et utiliser la ceinture de sécurité du véhicule.
- Si l'utilisateur reste dans son fauteuil pendant le transport, le fauteuil doit impérativement faire face à la route.
- Le poids maximum de l'utilisateur ne doit pas dépasser 120 kg.
- Les figures ci-dessous illustrent l'emplacement des points d'ancrage, à l'avant (Fig. 2.0-A) et à l'arrière (Fig. 2.1-B).
- N'utilisez que les systèmes de retenue et de fixation qui ont été installés conformément aux instructions du fabricant et qui sont conformes aux normes ISO 7176-19 et SAE J2249.
- Attachez les systèmes de retenue et de fixation aux points d'ancrage conformément aux instructions du fabriquant et aux normes ISO 7176-19 et SAE J2249.
- Attachez le système de retenue de l'occupant en respectant les consignes du fabricant et conformément aux normes ISO 7176-19 et SAE J2249.

⚠ DANGER

⚠ Si vous ne respectez pas ces consignes, vous risquez de tomber, de basculer ou de perdre le contrôle de votre fauteuil, ce qui pourrait entraîner de graves blessures, pour vous ou toute autre personne.

Fig. 2.0

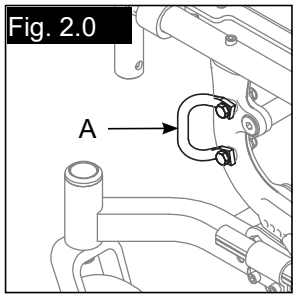

Fig. 2.1

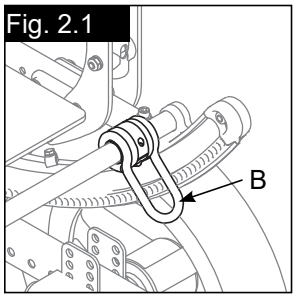

3.0 AVERTISSEMENTS CONCERNANT LES COMPOSANTS ET LES OPTIONS

⚠ AVERTISSEMENT !

Roulettes anti-bascule
- Les roulettes anti-bascule permettent de stabiliser votre fauteuil dans la plupart des conditions normales d'utilisation, évitant ainsi qu'il ne bascule en arrière.
- Sunrise Medical recommande fortement l'utilisation de roulettes anti-bascule :
- À MOINS que vous ne soyez un utilisateur expérimenté et soyez sûr que vous ne risquez pas de basculer.
- Après chaque réglage ou modification de votre fauteuil. Il est possible que les modifications apportées rendent le fauteuil moins stable. Utilisez les roulettes anti-bascule jusqu'à ce que vous soyez habitué au changement et soyez sûr que vous ne risquez pas de basculer.
- Lorsqu'elles sont installées (en position abaissée), les roulettes anti-bascule doivent être ENTRE 38 mm et 51 mm du sol.
- Si elles sont trop HAUTES, elles n'empêcheront pas le fauteuil de basculer en arrière.
- Si elles sont trop BASSES, elles heurteront les obstacles que vous serez amené à rencontrer en condition normale, au cours de vos déplacements. Vous risqueriez de tomber ou de faire basculer votre fauteuil.
- Veillez à ce que les roulettes anti-bascule soient toujours en place, SAUF SI :
- Vous êtes accompagné ; ou si
- Vous devez monter ou descendre un trottoir ou surmonter un obstacle et savez le faire sans les roulettes anti-bascule. Dans ce cas, vérifiez qu'elles sont relevées.

⚠ DANGER !

Accoudoirs
- Les accoudoirs n'ont pas été conçus pour supporter le poids du fauteuil.
- NE soulevez jamais le fauteuil par les accoudoirs. Ils pourraient se détacher ou casser.
- Soulevez toujours le fauteuil en saisissant des parties fixes, non amovibles du châssis.
- Si vous ne respectez pas ces consignes, vous risquez de tomber, de basculer ou de perdre le contrôle de votre fauteuil, ce qui pourrait entraîner de graves blessures, pour vous ou toute autre personne.

⚠ AVERTISSEMENT !

Poignée
- Veillez à ne pas vous coincer les doigts dans le mécanisme de verrouillage situé au bas des montants du dossier lorsque vous pliez ou dépliez ce dernier.
- Veillez à ne pas vous coincer les doigts dans la charnière lorsque vous ajustez la poignée réglable.

Avertissements concernant les composants et les options

⚠ AVERTISSEMENT !

Fixations
La plupart des vis, boulons et écrous de ce fauteuil sont des fixations ultra résistantes. L'utilisation de fixations inadéquates pourra nuire au bon fonctionnement de votre fauteuil.

- N'utilisez QUE des fixations fournies par un revendeur agréé (ou de type et de résistance similaire, tels qu'indiqués sur les têtes).
- Des fixations trop ou pas assez serrées peuvent entraîner une défaillance ou endommager certains composants de votre fauteuil.
- Si les boulons ou les vis sont desserrés, resserrez-les tout de suite.

⚠ AVERTISSEMENT !

Repose-pieds
- Les repose-pieds n'ont pas été conçus pour supporter le poids du fauteuil.
- En leur point le plus bas, les repose-pieds doivent être AU MOINS à 51 mm du sol. S'ils sont trop BAS, ils heurteront les obstacles que vous pourrez rencontrer en condition normale aux cours de vos déplacements.
- Vous risqueriez de tomber ou de faire basculer votre fauteuil.

⚠ DANGER !

Pour éviter de trébucher ou de tomber lorsque vous montez ou descendez de votre fauteuil :
- Veillez à pas vous coincer les pieds dans l'espace entre les repose-pieds.
- Evitez de prendre appui sur les repose-pieds, car le fauteuil pourrait basculer en avant.
- NE soulevez jamais le fauteuil par les repose-pieds. Ils sont amovibles et ne sont pas prévus pour supporter le poids du fauteuil. Soulevez toujours le fauteuil en saisissant des parties fixes, non amovibles du châssis.

⚠ AVERTISSEMENT !

Pneus
- Un bon gonflage prolonge la durée de vie de vos pneus et facilite l'utilisation votre fauteuil.
- N'utilisez pas ce fauteuil si l'un des pneus est sous-gonflé ou surgonflé. Contrôlez la pression des pneus toutes les semaines en vous référant aux valeurs de gonflage indiquées sur le flanc du pneu.
- Si la pression d'un pneu arrière est faible, le frein de la roue correspondante risque de ne pas adhérer et de laisser la roue tourner à un moment où vous ne vous y attendez pas.
- Une faible pression de l'un des pneus peut déporter le fauteuil d'un côté et résulter en une perte de contrôle.
- Des pneus surgonflés peuvent éclater.

⚠ DANGER !

Ceintures de positionnement
- Les ceintures de positionnement NE SERVENT QU'À maintenir la posture de l'utilisateur.
- Une mauvaise utilisation de ces ceintures peut entraîner de graves blessures, voire être fatale à l'utilisateur.
- Veillez à ce que l'utilisateur ne glisse pas dans son siège. Cela pourrait compresser sa cage thoracique ou entraîner une suffocation sous la pression de la ceinture.
- Les ceintures doivent être bien ajustées sans être trop serrées, pour ne pas gêner la respiration. Vous devez être capable de glisser votre main ouverte, à plat, entre la ceinture et l'occupant.
- Une cale pelvienne ou un dispositif similaire peut aider à maintenir l'utilisateur en place dans le siège. Contactez le professionnel de santé qui suit l'utilisateur pour savoir si un tel dispositif est nécessaire.
- N'utilisez les ceintures qu'avec un utilisateur capable de réagir en cas de besoin.
- L'utilisateur doit être capable de détacher facilement la ceinture en cas d'urgence.

⚠ DANGER !

N'utilisez JAMAIS les ceintures de positionnement :
- Comme système de retenue de l'occupant du fauteuil. Cela nécessite une prescription médicale.
- Si l'utilisateur est comateux ou agité.
- Comme système de retenue dans un véhicule motorisé. En cas d'accident ou d'arrêt brutal, l'utilisateur pourrait être éjecté du fauteuil. Les ceintures de fauteuils roulants n'ont pas été conçues pour amortir les chocs violents et l'utilisateur pourrait être blessé par la ceinture ou la sangle.

⚠ AVERTISSEMENT

Bloc d'entraînement
- N'installez jamais de bloc moteur ou de fonction assistée non homologuée sur un fauteuil Quickie.
- Cela pourrait modifier le point d'équilibre du fauteuil, qui risquerait alors de basculer.
- Cela peut modifier le châssis et annuler la garantie.

⚠ DANGER !

Si vous ne respectez pas ces consignes, vous risquez de tomber, de basculer ou de perdre le contrôle de votre fauteuil, ce qui pourrait entraîner de graves blessures, pour vous ou toute autre personne.

Avertissements concernant les composants et les options

⚠ AVERTISSEMENT !

Poignées de poussée
- Lorsque vous êtes accompagné, veillez à ce que le fauteuil soit doté de poignées.
- Elles permettent à l'accompagnateur de tenir fermement l'arrière du fauteuil pour éviter qu'il ne bascule. L'accompagnateur doit impérativement pousser le fauteuil par les poignées.
- Vérifiez que les poignées ne tournent pas dans le vide et ne glissent pas.

⚠ AVERTISSEMENT !

Axes à déverrouillage rapide
- N'utilisez pas le fauteuil avant d'avoir vérifié que les deux axes à libération rapide sont enclenchés. Un axe déverrouillé risque de se détacher pendant l'utilisation du fauteuil et de faire tomber l'utilisateur.
- L'axe n'est verrouillé qu'une fois que le bouton à libération rapide sort complètement. Un axe déverrouillé risque de se détacher pendant l'utilisation du fauteuil, résultant en une chute, un basculement ou une perte de contrôle, pouvant blesser l'utilisateur ou toute autre personne.

⚠ AVERTISSEMENT !

Axes arrière
- Tout changement dans le montage des roues arrière est susceptible de modifier le point d'équilibre de votre fauteuil.
- Plus vous avancez les axes arrière, plus vous risquez de basculer en arrière.
- Demandez au professionnel de santé qui vous suit quelle est la meilleure configuration des axes arrière pour votre fauteuil. Ne modifiez pas les réglages À MOINS d'être certain que vous ne risquez pas de basculer.
- Après avoir modifié les axes arrière, n'oubliez pas de régler les freins arrière en conséquence.
- Si tel n'est pas le cas, les freins pourraient ne pas fonctionner.
- Vérifiez que les bras de freinage, lorsqu'ils sont actionnés, s'enfoncent bien dans les pneus d'au moins 1/8".

⚠ AVERTISSEMENT !

Freins d'immobilisation arrière
- Les freins arrière n'ont pas été conçus pour ralentir ou stopper un fauteuil en déplacement.
- Ils servent à maintenir votre fauteuil immobilisé une fois que vous êtes à l'arrêt complet.
- N'utilisez jamais les freins arrière pour ralentir ou stopper le fauteuil en déplacement. Ceci pourrait vous déporter et vous faire perdre le contrôle de votre fauteuil.
- Pour empêcher les roues arrière de tourner, serrez les deux freins arrière lorsque vous montez ou descendez de votre fauteuil.
- Si la pression d'un pneu arrière est faible, le frein du pneu en question pourrait ne pas accrocher et laisserait la roue tourner à un moment où vous ne vous y attendez pas.
- Vérifiez que les bras de freinage, lorsqu'ils sont actionnés, s'enfoncent bien dans les pneus d'au moins 1/8". Si tel n'est pas le cas, les freins pourraient ne pas fonctionner.

⚠ DANGER

Systèmes d'assise modifiés
- L'utilisation d'un système d'assise non approuvé par Sunrise Medical pourrait avoir une incidence sur le point d'équilibre de votre fauteuil et pourrait le faire basculer.
- Ne modifiez pas le système d'assise de votre fauteuil sans avoir PRÉALABLEMENT consulté votre revendeur agréé.
- L'utilisation d'un système d'assise non approuvé (base du fauteuil et siège) à bord d'un véhicule motorisé peut augmenter le risque de blessures graves, voire être fatal, en cas d'accident de la route.
- Seul un système complet (base du fauteuil et siège) peut être utilisé comme siège à bord d'un véhicule motorisé.
- Le siège peut convenir ou ne pas convenir pour une utilisation à bord d'un véhicule motorisé si utilisé conjointement à la base de ce fauteuil.
- Avant d'utiliser ce système comme siège à bord d'un véhicule motorisé, vérifiez que le fabricant du siège a approuvé l'utilisation de ce siège conjointement à la base de ce fauteuil.
- Avant d'utiliser ce système comme siège à bord d'un véhicule motorisé, vous devez lire et respecter les instructions d'utilisation fournies à la fois par Sunrise Medical et par le fabricant du siège, ainsi que les instructions d'utilisation fournies par le fabricant de tout autre composant ou accessoire.

⚠ AVERTISSEMENT !

Option transit

Utilisez des systèmes d'arrimage et de retenue conformes aux normes ISO 7176-19 - SAE J2249 Pratique recommandée – Systèmes d'arrimage et de retenue prévus à bord des véhicules à moteur. N'utilisez pas de systèmes de retenue conçus pour reposer sur la structure du fauteuil lors du transfert de l'occupant dans un véhicule.

Le fauteuil a été soumis à des tests dynamiques lorsque positionné face à la route, dans un impact frontal à 48 km/h. Le fauteuil doit toujours faire face à la route pendant le transport.

Afin d'éviter toute blessure potentielle aux occupants d'un véhicule, enlevez et placez séparément les accessoires habituellement fixés au fauteuil, tels que le plateau et le matériel respiratoire.

Ne comptez jamais sur les seuls dispositifs de maintien de posture ou de positionnement pour caler l'occupant du fauteuil roulant.

Ne modifiez jamais ni remplacer les parties du châssis, les composants ou le siège du fauteuil.

Les arrêts ou impacts brutaux risquent d'endommager la structure du fauteuil. Ne réutilisez pas un fauteuil ayant été impliqué dans un accident de la route.

⚠ DANGER !

Si vous ne respectez pas ces consignes, vous risquez de tomber, de basculer ou de perdre le contrôle de votre fauteuil, ce qui pourrait entraîner de graves blessures, pour vous ou toute autre personne.

4.0 MONTAGE ET RÉGLAGES

REMARQUE : Les procédures de montage et de réglage décrites ci-après sont plus faciles à effectuer en posant le fauteuil sur une table ou une surface plane, comme par exemple un établi.

Réglage du couple de serrage

Le serrage dynamométrique correspond au serrage optimal devant être appliqué à une fixation particulière. Il est recommandé d'utiliser une clé dynamométrique exprimée en Nm pour serrer les fixations des fauteuils roulants Quickie. A moins qu'il n'en soit stipulé autrement utilisez un serrage dynamométrique de 6,8 Nm. pour le montage de ce fauteuil.

POTENCES ESCAMOTABLES VERS L'INTÉRIEUR/ L'EXTÉRIEUR À 70º, 80° ET REPOSE-PIEDS (FIG. 4.0 - 4.1)

Installation

- Placez le pivot de potence dans le logement du tube avant avec le repose-pieds orienté vers l'intérieur ou l'extérieur du châssis.
- Faites pivoter le repose-pieds vers l'intérieur jusqu'à ce qu'il s'enclenche dans l'ergot d'arrêt.

Retrait

- Pour retirer le repose-pieds, libérez le loquet en tirant le levier vers le haut ou en l'enfonçant vers le bas.
- Pivotez le repose-pieds vers l'intérieur ou l'extérieur, puis levez-le.

Réglage de la hauteur

REMARQUE : il est recommandé de laisser un espace minimum de 51 mm entre les repose-pieds et le sol.

- Desserrez la vis de réglage (C) à l'aide d'une clé hexagonale de 3/16 inch.
- Glissez le tube d'extension du repose-pieds vers le haut ou le bas à la hauteur désirée.
- Resserrez la vis. Utilisez un serrage dynamométrique de 144 in-lbs (16,27 Nm).

REPOSE-JAMBES (EN OPTION)

(Fig. 4.2).

Installation ou retrait

- Pour installer ou retirer le repose-jambes, reportez-vous aux instructions relatives à l'installation du repose-pieds escamotable, ci-dessus.

Réglage de la hauteur

- Pour lever les repose-jambes, soulevez à la hauteur désirée. Le repose-jambes s'enclenchera automatiquement à la hauteur désirée.
- Pour abaisser les repose-jambes pendant que vous êtes assis dans le fauteuil, appuyez sur le loquet de déverrouillage (G) et abaissez le repose-jambes à la hauteur désirée. Le repose-jambes s'enclenchera automatiquement à la hauteur désirée.

Réglage de la hauteur du coussinet pour mollet

- Desserrez l'écrou de retenue (H) situé au dos du support de l'appui-mollet.
- Faites glisser le support de l'appui-mollet vers le haut ou le bas.
- Resserrez à la position désirée.

Réglage de la hauteur avec le tube d'extension

REMARQUE : il est recommandé de laisser un espace minimum de 6,0 cm entre les repose-pieds et le sol.

- Desserrez la vis de réglage (C) à l'aide d'une clé hexagonale de 3/16 pouces.
- Glissez le tube d'extension du repose-pieds vers le haut ou le bas à la hauteur désirée.
- Resserrez la vis. Utilisez un serrage dynamométrique de 144 in-lbs (16,27 Nm).

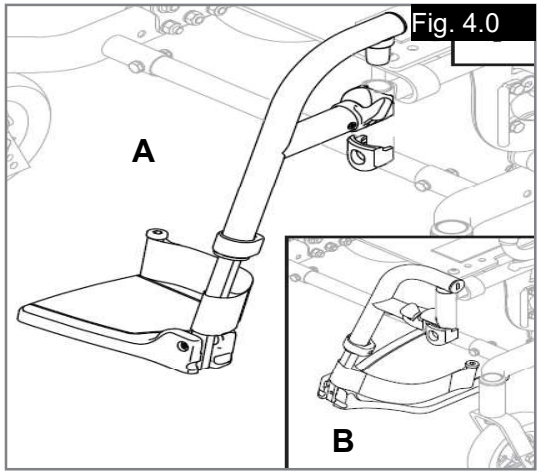

Fig. 4.0

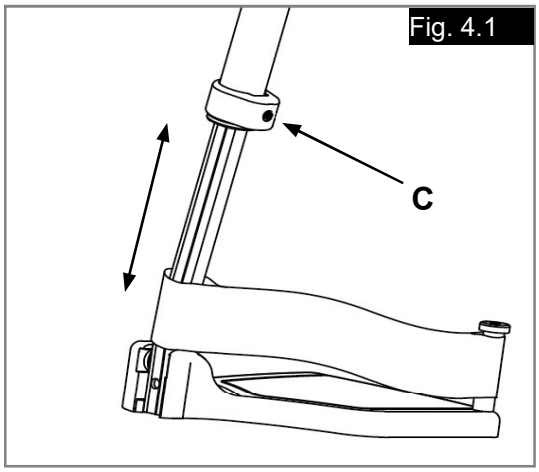

Fig. 4.1

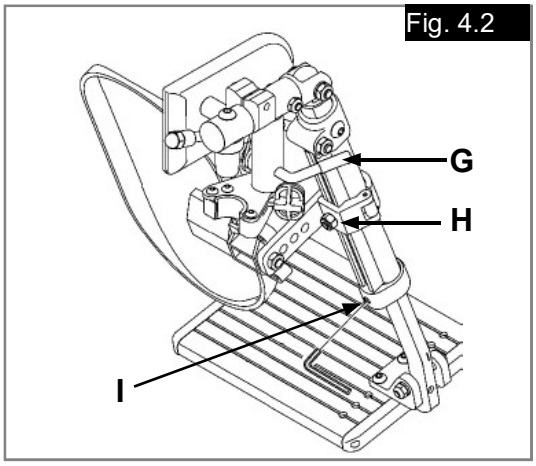

Fig. 4.2

ENSEMBLE FOURCHE/ROUE AVANT (FIG. 4.3)

Installation
- Retirez le cache (A) du support de fourche en faisant levier vers l'avant et l'arrière.
- La fourche est dotée d'un boulon (B) et d'une rondelle (juste en-dessous du boulon). Retirez le boulon et la rondelle.
- Insérez la tige de la fourche (C) dans le support de fourche (D) et placez la rondelle par-dessus la tige.
- Replacez le boulon (B) sur la rallonge de la fourche et serrez jusqu'à ce qu'il n'y ait plus de jeu ; desserrez ensuite d'un 1/8ème de tour pour permettre un minimum de rotation.
- Remettez le cache-poussière sur le support de fourche.

Réglage de la hauteur
- Desserrez et retirez le boulon (E).
- Réglez l'axe à la hauteur désirée à l'aide des trous pré-percés dans la fourche.
- Revissez le boulon.
- Répétez de l'autre côté.

REMARQUE : Veillez à maintenir le châssis horizontal pendant le réglage de la hauteur. Reportez-vous à la page 26 pour connaître la procédure de réglage de la hauteur de l'axe à l'arrière.

ACCOUDOIRS À DOUBLE MONTANT (FIG. 4.4 - 4.5)

Installation et retrait
- L'ensemble de l'accoudoir est solidement maintenu en place lorsque le loquet de fixation (F) est orienté vers l'arrière.
- Enfoncez le loquet de fixation avant (F) vers le bas pour le libérer ou levez le loquet de la barre de transfert (G), selon celui qui est présent.
- Enfoncez complètement vers l'intérieur le loquet (H) sur le montant arrière.
- Levez l'accoudoir hors des tubes de logement.

Réglage de la hauteur
- DESSERREZ LE LEVIER DE FIXATION SUPÉRIEUR (I).
- RÉGLEZ L'ACCOUDOIR À LA HAUTEUR DÉSIRÉE.
- RESSERREZ LE LOQUET DE FIXATION EN POSITON VERROUILLÉE.
- MONTEZ OU BAISSEZ L'ACCOUDOIR DE MANIÈRE À CE QU'IL S'ENCLENCHE.

Accoudoir escamotable (en option)
- Libérez le loquet de fixation avant (F) ou levez le loquet de la barre de transfert (G), selon celui qui est présent.
- Rabattez l'accoudoir. Il reste fixé au montant arrière.
- Pour retirer intégralement l'accoudoir, enfoncez vers l'intérieur le loquet (H) sur le montant et soulevez l'accoudoir hors du montant.
- Pour réinsérer l'accoudoir, abaissez-le.
- Replacez le loquet de fixation (F) en position verrouillée (le cas échéant).

ACCOUDOIR RÉGLABLE EN HAUTEUR (EN OPTION)

(Fig. 4.6)

Installation
- Faites glisser le montant extérieur dans le tube de logement monté sur le châssis du fauteuil.
- L'accoudoir s'enclenche automatiquement.

Réglage de la hauteur
- Faites pivoter le levier de déverrouillage jusqu'à la deuxième butée.
- Montez ou baissez l'accoudoir à la hauteur désirée.
- Ramenez le levier en position verrouillée contre le montant.
- Poussez l'accoudoir jusqu'à enclenchement du montant supérieur.

Retrait de l'accoudoir
- Faites pivoter le levier de déverrouillage jusqu'à la première butée, puis retirez l'accoudoir.

Installation de l'accoudoir
- Replacez l'accoudoir dans le tube de logement.
- Refermez le levier de déverrouillage contre l'accoudoir.

Réglage de l'ouverture du tube de logement de l'accoudoir

Pour réduire ou élargir la taille du montant extérieur de l'accoudoir dans le tube de logement :
- Desserrez les boulons situés sur les côtés du tube de logement (9).
- Tandis que l'accoudoir se trouve dans le tube de logement, serrez le tube à la taille désirée.
- Resserrez les quatre boulons.

Fig. 4.4

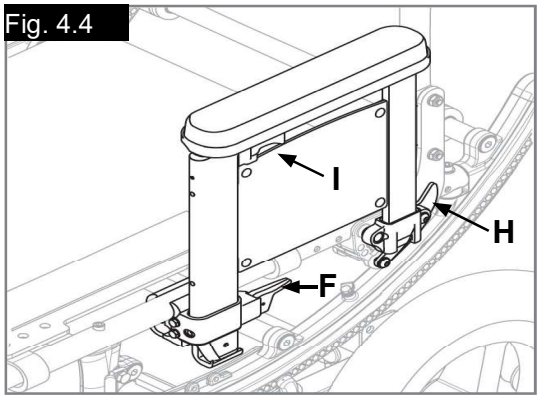

Fig. 4.5

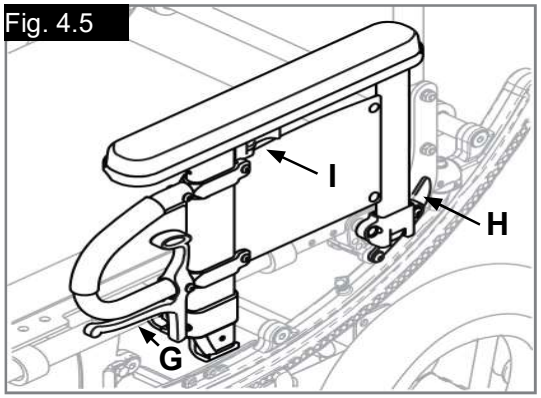

Fig. 4.3

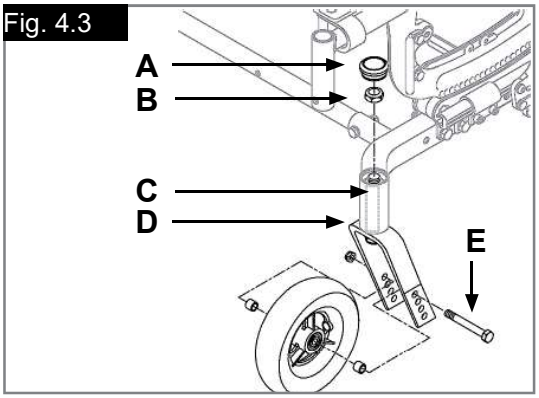

Fig. 4.6

1. Montant extérieur
2. Loquet de réglage de la hauteur
3. Levier de déverrouillage
4. Manchette de l'accoudoir
5. Barre de transfert
6. Panneau latéral
7. Récepteur
8. Fixation
9. Boulons de réglage du tube de logement

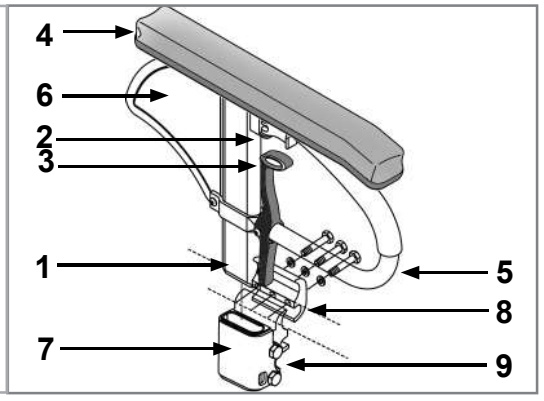

ROULETTES ANTI-BASCULE ARRIÈRE (FIG. 4.7)

⚠ AVERTISSEMENT !

Il est recommandé de monter des roulettes anti-bascule sur tous les fauteuils roulants.

REMARQUE : Pour les montants des roulettes anti-bascule, le serrage dynamométrique sera de 14Nm, (120 pouces / lbs).

Insertion des roulettes anti-bascule dans les tubes de logement

- Appuyez sur la goupille de déverrouillage arrière (A) de sorte que les deux goupilles de déverrouillage
- se rétractent vers l'intérieur.
- Insérez le montant de la roulette anti-bascule dans le logement prévu à cet effet (B).
- Faites tourner le montant de la roulette anti-bascule vers le bas jusqu'à ce que la goupille de déverrouillage avant ressorte par l'orifice du tube arrière.
- Insérez le second montant de roulette anti-bascule de la même façon.

Rabattre les roulettes anti-bascule vers le haut

REMARQUE : Vous devez rabattre les montants des roulettes anti-bascule vers le haut à chaque fois qu'un accompagnateur pousse votre fauteuil et quand vous voulez franchir des obstacles ou monter les trottoirs.

- Appuyez sur la goupille de déverrouillage (A).
- Maintenez la goupille enfoncée et faites pivoter le montant de la roulette anti-bascule vers le haut (C).
- Goupille de déverrouillage.
- Répétez l'opération pour l'autre montant de roulette anti-bascule.
- N'oubliez pas de redescendre les montants des roulettes anti-bascule après votre manœuvre.

Réglage des roulettes anti-bascule

Vous devrez peut-être élever ou abaisser le montant des roulettes anti-bascule pour pouvoir éviter confortablement les obstacles hauts de 38-51 mm, (1-1/2" à 2").

- Appuyez sur la goupille de déverrouillage (D) des roulettes anti-bascule de sorte que la goupille de déverrouillage se rétracte vers l'intérieur.
- Abaissez ou élevez les roulettes anti-bascule à la hauteur désirée, dans l'un des trous pré-percés.
- Relâchez la goupille (D).
- Réglez la seconde roulette anti-bascule de la même façon. Les deux roulettes anti-bascule doivent être exactement à la même hauteur.

MÉCANISME D'INCLINAISON

Le mécanisme d'inclinaison est installé par Sunrise Medical.

Le mécanisme d'inclinaison verrouille positivement le fauteuil en place de 0º à 45º.

Inclinaison

Appuyez simultanément sur les deux gâchettes (C) pour libérer le mécanisme de verrouillage et permettre au siège et au dossier de pivoter.

Une fois la position souhaitée obtenue, relâchez les deux gâchettes pour immobiliser le balancier

.

Le degré approximatif de l'inclinaison est affiché sur l'indicateur de basculement (D).

Pour désactiver la fonction de basculement, insérez la goupille de verrouillage (E) dans le support de la gâchette.

Déverrouillage par le pied

Appuyer sur la pédale (F) a pour effet de débloquer le mécanisme de verrouillage et permet de faire pivoter le siège et le dossier

. Relâcher la pédale a pour effet de bloquer le balancier.

Le degré approximatif de l'inclinaison est affiché sur l'indicateur de basculement (D).

Réglage des limiteurs d'inclinaison

Vous pouvez régler le fauteuil de manière à en limiter l'inclinaison (rotation), et ce grâce aux limiteurs d'inclinaison (G).

- Dévissez et retirez la vis de fixation (H).
- Placez les limiteurs aux limites antérieure et postérieure du fauteuil.
- Chaque moitié d'un limiteur d'inclinaison doit s'insérer dans les trous opposés du balancier (I). Vissez-les à l'aide de la vis de fixation (H).

Fig. 4.7

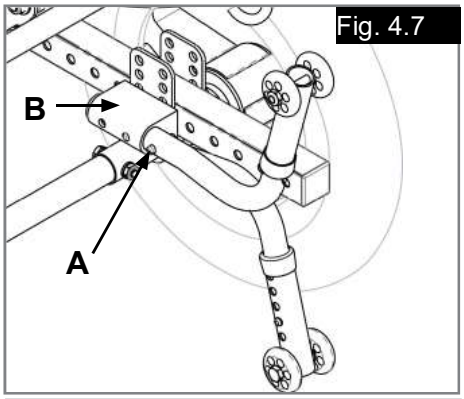

Fig. 4.10

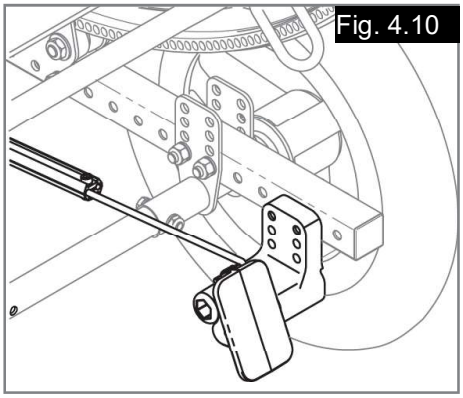

Fig. 4.8

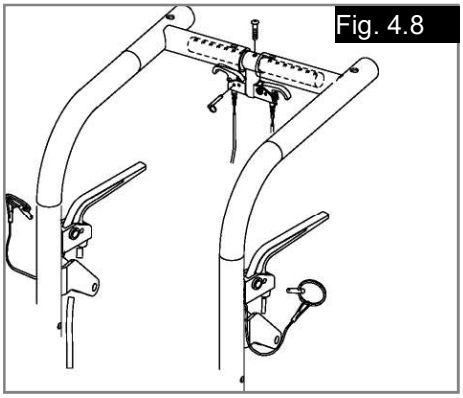

Fig. 4.9

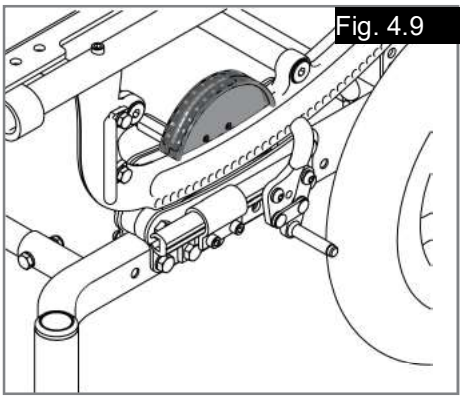

Fig. 4.11

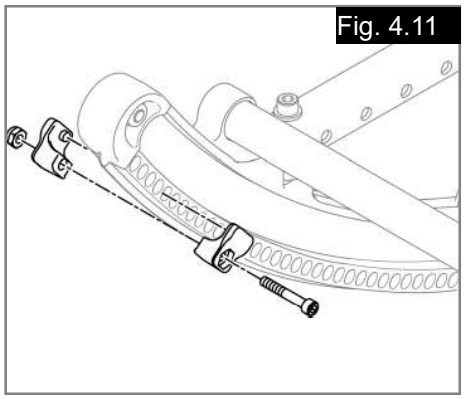

Réglage du câble (Fig. 4.12)

REMARQUE *:* N'appliquez aucun lubrifiant sur les composants du fauteuil.

- Desserrez le contre-écrou (A).
- Faites tourner le tendeur de câble (B) jusqu'à ce que le câble soit complètement tendu. Vérifiez que le plongeur peut s'étirer et se rétracter complètement après le réglage et que la goupille engage le balancier lorsque les gâchettes sont relâchées.
- Revissez le contre-écrou (A).

DOSSIER ET POIGNÉE

Réglage de l'inclinaison (Fig. 4.13)

- Desserrez le boulon arrière (C).
- Desserrez et retirez le boulon de réglage de l'inclinaison (D).
- Inclinez le dossier à l'angle désiré à l'aide des trous pré-percés.
- Replacez et serrez le boulon de réglage de l'inclinaison (D).
- Resserrez le boulon arrière (C).
- Répétez de l'autre côté.

⚠ ATTENTION !

- Le réglage doit être exactement le même des deux côtés du fauteuil.
- Pour le réglage de l'inclinaison de la poignée, le serrage dynamométrique sera de 14 Nm (120 in.-lbs).
- Il sera éventuellement nécessaire de régler la position du dossier afin de conserver un bon alignement du centre de gravité et une bonne stabilité.

Réglage de l'inclinaison de la poignée (en option) (Fig. 4.14)

- Appuyez simultanément sur les deux boutons poussoirs noirs (E). Cela permet de débloquer la poignée et de la faire pivoter librement. Relâchez les boutons poussoirs pour immobiliser la poignée à la position souhaitée.

Réglage de la hauteur (Fig. 4.14) (en option)

- Retirez les deux boulons (F) des montants du dossier (un de chaque côté).
- Réglez la hauteur du dossier.
- Revissez les deux boulons (F) à la hauteur désirée.

⚠ ATTENTION

- Les deux côtés doivent être réglés à la même hauteur.
- Il est déconseillé d'aligner l'orifice supérieur du montant inférieur avec l'orifice inférieur du montant supérieur car cela fera apparaître un jeu excessif.

Rabattement du dossier (FIG. 4.15) (en option)

- Pour rabattre complètement le dossier, tirez sur les goupilles de déverrouillage arrière (G) et couchez le dossier vers l'avant.
- Pour le remettre en place, levez le dossier jusqu'à ce qu'il s'enclenche dans sa position originale.

EXTENSION DE LA POIGNÉE (EN OPTION)

Installation (Fig. 4.16)

- Enfoncez le bouton (H) simultanément des deux côtés de la poignée de sorte que les goupilles soient acheminées à l'intérieur du tube de logement.
- Insérez le tube dans le tube de logement arrière (I) jusqu'à ce que la goupille ressorte par l'un des trous du montant.

DOSSIER INCLINABLE (EN OPTION)

REMARQUE : Le mécanisme d'inclinaison à double gâchette est installé par Sunrise Medical.

Pour incliner ou redresser le dossier (Fig. 4.17):

- Appuyez simultanément sur les deux gâchettes (J). Une fois la position souhaitée obtenue, relâchez les deux gâchettes pour immobiliser le dossier.
- Pour désactiver la fonction de réglage d'inclinaison, insérez la goupille de verrouillage (K) dans le support de la gâchette. Pensez à toujours verrouiller le mécanisme d'inclinaison à double gâchette après avoir positionné le dossier.

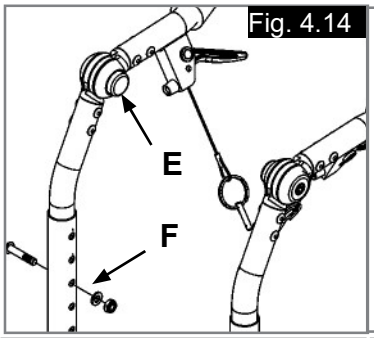

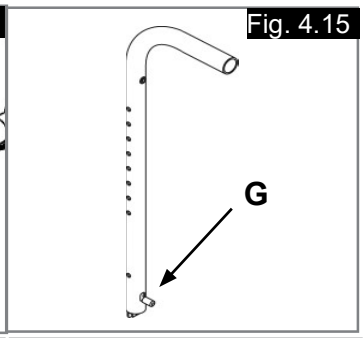

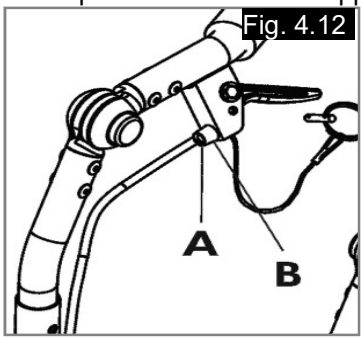

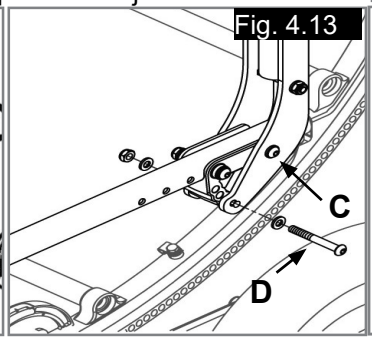

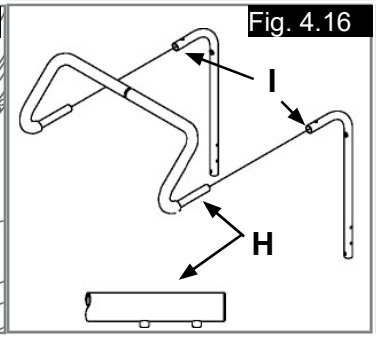

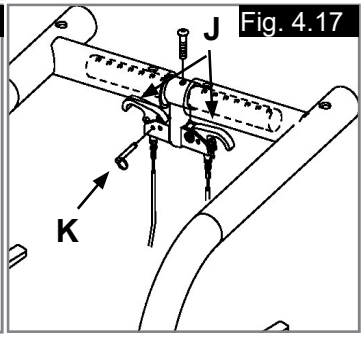

PROFONDEUR DU CHÂSSIS

Réglage du dossier (Fig. 4.18)

- Desserrez et retirez les boulons (A et B) situés devant l'équerre de fixation arrière des deux côtés du fauteuil.
- Faites glisser le dossier le long du rail du siège à la position désirée.
- Réinsérez et serrez les boulons (A et B) à la position désirée des deux côtés du fauteuil.

⚠ ATTENTION !

- Le réglage doit être exactement le même des deux côtés du fauteuil.
- Pour le réglage de la profondeur du dossier, le serrage dynamométrique sera de 14Nm (120 in.-lbs).

Réglage de la potence (Fig. 4.19)

- Dévissez et retirez la vis à tête ronde (C) du rail du siège.
- Faites glisser la potence (D) à l'intérieur du rail du siège à la position désirée.
- Revissez les vis à tête creuse.
- Répétez de l'autre côté.

⚠ ATTENTION !

Ces réglages peuvent également nécessiter de repositionner le chariot sur le châssis.
Le degré doit être exactement le même des deux côtés.
Appliquez un serrage dynamométrique de 14 Nm. Lors du réglage du tube de logement de la potence.

LARGEUR DU CHÂSSIS

Le châssis du fauteuil est conçu pour s'adapter à une évolution en utilisant les éléments du kit évolutif.

Réglage de la largeur (Fig. 4.20 - 4.21)

- Retirez les boulons (E) des deux côtés de tous les tubes cylindriques (F).
- Remplacez les tubes par des tubes cylindriques de la bonne longueur.
- Resserrez les boulons (E) à chaque extrémité.
- Faites la même chose pour chaque tube.

⚠ ATTENTION !

- Appliquez un serrage dynamométrique de 23 Nm (200 in.-lbs) pour le réglage de la largeur du cadre du balancier.
  Utilisez un serrage dynamométrique de 14 Nm (120 in.-lbs) pour le réglage de la largeur du cadre.

PLAQUE D'ASSISE (FIG. 4.22)

Vous pouvez modifier la profondeur de la plaque d'assise du fauteuil. Il existe deux longueurs différentes de plaque d'assise prévues pour s'adapter à différentes profondeurs d'assise.
Desserrez les quatre vis de la plaque d'assise (G). Glissez celle-ci vers l'avant ou l'arrière, de sorte à maintenir l'avant de la plaque d'assise à environ 12 mm (1/2") derrière le montant vertical du tube de logement de la potence.
Resserrez les quatre vis en veillant à ce que les fixations soient bien engagées sur les montants du siège.

⚠ ATTENTION !

Si cela a pour effet de faire saillir les fixations avant de la plaque d'assise au-delà du montant du siège ou si les fixations de la plaque d'assise entravent le mouvement du balancier, retirez complètement les vis des fixations avant de la plaque d'assise et réalignez-les avec les orifices adéquats de la plaque d'assise.

INSTALLATION DU COUSSIN

- Placez le coussin sur la plate-forme avec le tissu adhérant contre le siège. Le côté biseauté du coussin doit être à l'avant.
- Appuyez fermement dessus pour le caler.

Fig. 4.18

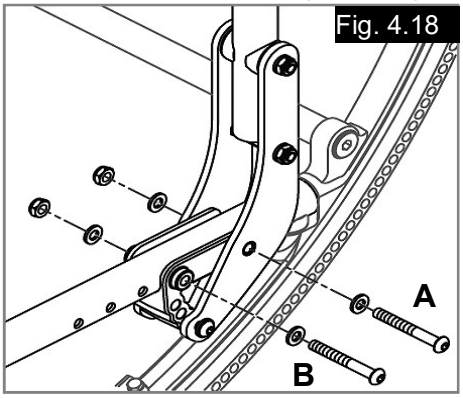

Fig. 4.19

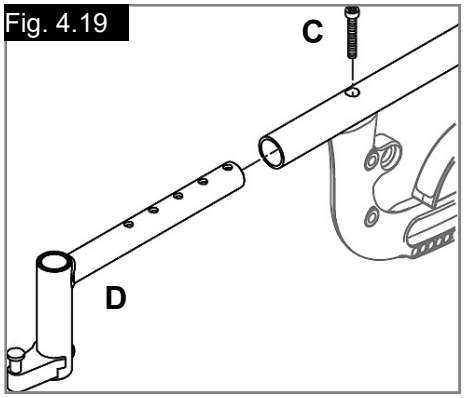

Fig. 4.20

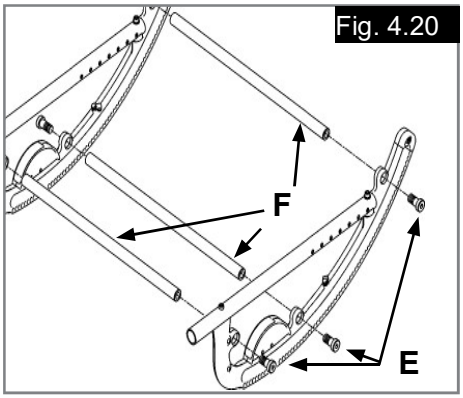

Fig. 4.21

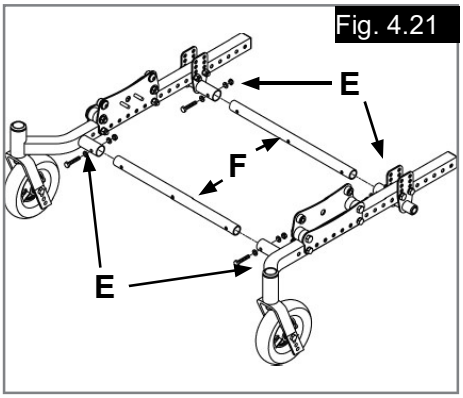

Fig. 4.22

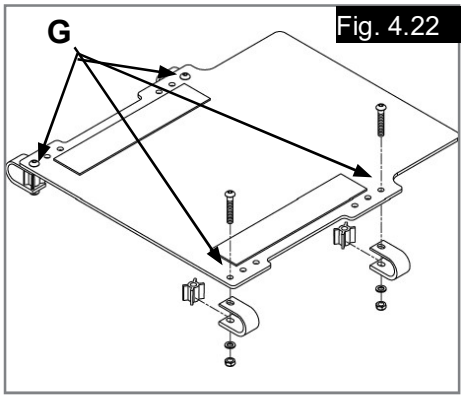

AXE ARRIÈRE (FIG. 4.23 - 4.25)
Montage et démontage des roues arrière

⚠ AVERTISSEMENT

- N'utilisez pas le fauteuil AVANT D'avoir vérifié que les deux axes à libération rapide sont enclenchés.
- Un axe déverrouillé risque de se détacher pendant l'utilisation du fauteuil et de faire tomber l'utilisateur.
- L'axe n'est verrouillé que si le bouton à libération rapide (A) sort complètement.

Pour monter la roue (Fig. 4.23)
- Appuyez sur le bouton à déverrouillage rapide (A). Cela libère les roulements à billes à l'autre extrémité.
- Insérez l'axe dans le moyeu de la roue arrière (B).
- Continuez à appuyer sur le bouton (A) tout en faisant glisser l'axe (C) dans le manchon de l'essieu (D).
- Lâchez le bouton pour enclencher l'axe à l'intérieur du manchon. Ajustez l'axe s'il ne s'enclenche pas.
- Répétez les étapes pour l'autre roue.

Pour démonter la roue (Fig. 4.23)
- Appuyez sur le bouton à déverrouillage rapide (A).
- Retirez la roue en faisant glisser l'axe (C) hors du manchon (D).
- Répétez les étapes pour l'autre roue.

Réglage de l'axe de la roue arrière (Fig. 4.24)
- Pour un bon fonctionnement du fauteuil, veillez à ce que les canons d'axe restent toujours bien serrés.
- Pour régler l'axe vous aurez besoin d'une clé ¾" (E) afin de tourner les écrous d'axe extérieurs (G).
- Vous utiliserez également une clé ½" pour maintenir le roulement à billes (F), situé à l'autre extrémité de l'axe et empêcher ce dernier de tourner.
- Tournez l'écrou extérieur de l'axe dans le sens horaire pour serrer.
- S'il y a du jeu, celui-ci doit être compris entre 0 et 0,254 mm (.010") maximum.

Répartition du poids
La répartition du poids entre les roues avant et arrière s'ajuste essentiellement en faisant tourner les axes arrière vers l'avant et l'arrière.
- Déplacer les axes VERS L'ARRIÈRE assure une plus grande stabilité vers l'avant et l'arrière.
- Déplacer les axes VERS L'AVANT permet de déplacer une plus grande quantité de poids de l'utilisateur vers les roues ARRIÈRE, ce qui représente les avantages suivants : l'avant du fauteuil est allégé, réduisant ainsi les efforts à fournir lors de la manipulation du fauteuil et le rayon de braquage est réduit du fait de l'empattement réduit.

Réglage de la position de l'axe (Fig. 4.25)
- Retirez les deux roues du fauteuil.
- Retirez les boulons (G) de la joue d'essieu (H) des deux côtés du fauteuil.
- Replacez la joue d'essieu à la position désirée.
- Replacez et revissez les boulons (G).

⚠ AVERTISSEMENT !

- Le réglage doit être exactement le même des deux côtés du fauteuil.
- N'essayez pas d'effectuer cette opération vous-même. Seul un revendeur agréé est habilité à effectuer ce réglage.

⚠ ATTENTION !

Appliquez un serrage dynamométrique de 14 Nm. pour le réglage de la plaque d'axe.

Réglage de la hauteur de l'axe (Fig. 4.25)
- Desserrez et retirez les boulons (H).
- Réglez l'axe à la hauteur désirée à l'aide des trous pré-percés dans la plaque d'axe (I) des deux côtés.
- Replacez et revissez les boulons.

⚠ AVERTISSEMENT !

- Le réglage doit être exactement le même des deux côtés du fauteuil.
- N'essayez pas d'effectuer cette opération vous-même. Seul un revendeur agréé est habilité à effectuer ce réglage.

⚠ ATTENTION !

Appliquez un serrage dynamométrique de 14 Nm. pour le réglage de la plaque d'axe.
Veillez à maintenir le châssis horizontal pendant le réglage de la hauteur.

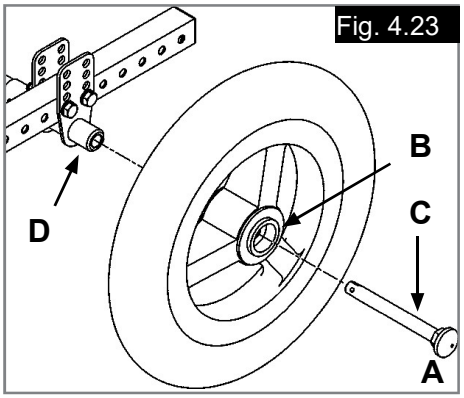

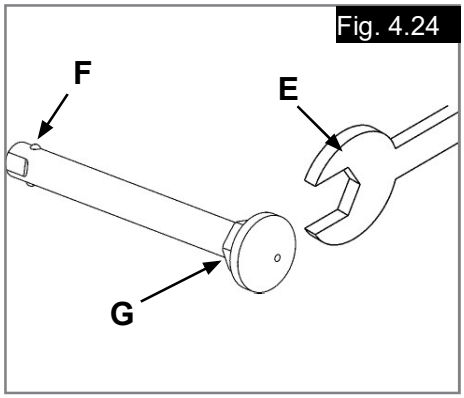

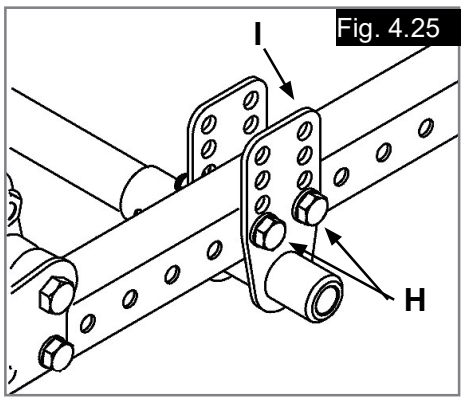

CHARIOT (FIG. 4.26 - 4.28)

⚠ AVERTISSEMENT !

Seul un revendeur agréé est habilité à effectuer ce réglage.

Réglage de l'emplacement (Fig. 4.26).
- Desserrez et enlevez les boulons A et B.
- Déplacez le chariot à l'emplacement désiré.
- Replacez et revissez tous les boulons.

⚠ ATTENTION !

Le réglage doit être exactement le même des deux côtés du fauteuil.
Appliquez un serrage dynamométrique de 14 Nm. pour le réglage du chariot.

Remplacement du galet supérieur (Fig. 4.27)

⚠ ATTENTION !

- Il est fortement recommandé de remplacer en même temps les deux galets supérieurs d'un même chariot.
- N'utilisez jamais de lubrifiant.

Pour remplacer le galet supérieur :
- Desserrez les deux écrous du plongeur.
- Desserrez et enlevez les deux écrous inférieurs du galet (J), l'écrou du châssis (C) et les boulons du tube cylindrique (D) des deux côtés. Retirez le tube cylindrique.
- Sortez la plaque du chariot (E) en la faisant glisser hors des attaches, vers le centre du fauteuil.
- Desserrez et enlevez les deux vis à tête ronde (F).
- Enlevez les anciens galets supérieurs (G) des porte-galets supérieurs (H) et remplacez-les par des galets neufs.
- Replacez les porte-galets supérieurs (H) sur la plaque du chariot interne (E), en remettant les vis à tête ronde (F).
- Replacez la plaque du chariot (E) sur le châssis. Replacez et revissez les écrous (J, C) et les boulons du tube cylindrique (D).
- Vérifiez que le plongeur est centré et qu'il est bien inséré dans l'un des trous du balancier. Resserrez les écrous du plongeur.
- Répétez de l'autre côté du fauteuil, si besoin est.

Remplacement du galet inférieur (Fig. 4.27 - 4.28)

⚠ ATTENTION !

- Il est fortement recommandé de remplacer en même temps les deux galets inférieurs d'un même chariot.
- N'utilisez jamais de lubrifiant.
- Le serrage dynamométrique est de 150 in.-lbs. pour le serrage des écrous inférieurs du galet (J).

Pour remplacer le galet inférieur :
- Desserrez les deux écrous du plongeur.
- Desserrez et enlevez les deux écrous inférieurs du galet (J), l'écrou du châssis (C) et les boulons du tube cylindrique (D).
- Sortez la plaque du chariot (E) en la faisant glisser hors des attaches, vers le centre du fauteuil.
- Retirez les anciens galets inférieurs (I) des douilles (K) et remplacez-les par des nouveaux galets.
- Replacez la plaque du chariot (E) sur le châssis. Replacez et revissez les écrous (J, C) et les boulons du tube cylindrique (D).
- Vérifiez que le plongeur est centré et qu'il est bien inséré dans l'un des trous du balancier. Resserrez les écrous du plongeur.
- Répétez de l'autre côté du fauteuil, si besoin est.

FREINS

REMARQUE : Les fauteuils Quickie sont dotés de série de freins d'immobilisation. Les freins d'immobilisation sont installés à l'usine Sunrise Medical à moins qu'ils n'aient été spécifiquement exclus de la commande d'origine.

Réglage (Fig. 4.29)
- Desserrez les vis (L). N'essayez pas d'enlever une vis à la fois.
- Faites glisser l'ensemble vers la roue arrière jusqu'à ce que le collier s'enclenche dans le pneu afin d'éviter que les roues ne tournent.
- Resserrez les vis.

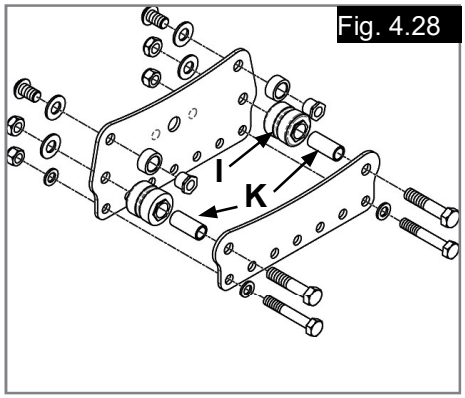

Fig. 4.28

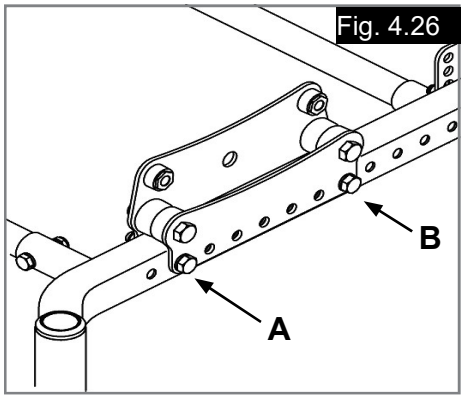

Fig. 4.26

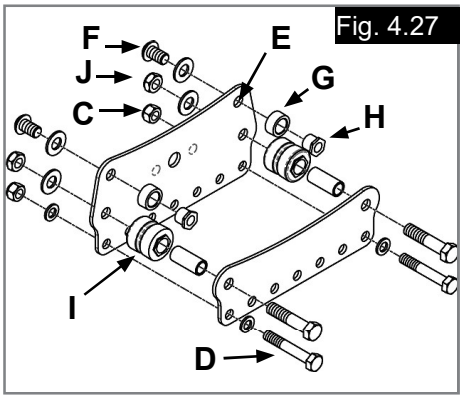

Fig. 4.27

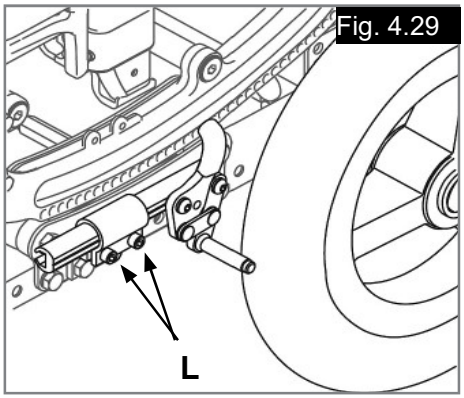

Fig. 4.29

INSTALLATION DU FREIN DE L'ACCOMPAGNATEUR
(Fig. 4.30 - 4.32)

1. Démontez les roues du fauteuil.
2. Fixez l'ensemble support de montage/câble à la barre de liaison à l'aide d'un boulon (1) 1/4“ x 2“ avec l'écrou et les rondelles.
3. Si les freins à pousser sont déjà installés, retirez le frein à pousser en desserrant les vis de réglage et en coulissant le blocage de roue hors de la clame, en veillant à laisser la clame où elle est, puis passez à l'étape 5. En l'absence de freins, passez à l'étape 4.
4. Fixez les pattes de blocage de roue (9) au bloc de galet à la position désirée de chaque côté du fauteuil à l'aide des boulons hexagonaux 5/16“ (2).
5. Fixez les dispositifs de frein droit et gauche (4) sur les glissières à l'aide des cales d'écartement du frein de l'accompagnateur (3), des vis M6 x 60 (6), des contre-écrous (5) et des rondelles plates (7). Les roues plus petites devront avoir la glissière orientée vers l'avant (Fig. 4.30), tandis que pour les roues de plus grande taille, la glissière est vers l'arrière (Fig. 4.31). Serrez les boulons et glissez les dispositifs de verrouillage dans les pattes de blocage de roue (9).
6. Remontez les roues et glissez les freins vers l'arrière jusqu'à ce que le patin de frein soit à environ 6 mm du pneu lorsqu'il est libéré. Si le patin de frein n'est pas positionné à 6 mm, réglez la position de la patte de blocage de roue de sorte à obtenir la position requise. Une fois la position requise obtenue, resserrez les boulons de patte (8).
7. Fixez les câbles aux dispositifs de verrouillage en glissant le goujon à l'extrémité du câble dans l'emplacement prévu du frein. Tirez sur la gaine du câble et glissez l'extrémité de la gaine dans la poche de la cale d'écartement du frein de l'accompagnateur (3) comme illustré. Vérifiez que les câbles ne sont pas acheminés en direction des organes mobiles. Attachez les câbles sur le fauteuil à l'aide des attache-câbles fournis. S'ils ne sont pas déjà installés, vous devrez utilisez des axes avec entretoise sur les roues arrière.
8. Le cas échéant, réglez les vis de réglage de câble (10) pour garantir que les freins peuvent pleinement déployés lorsque la pédale est engagée. Selon le type de pneu utilisé, il pourra être nécessaire d'affiner la position du frein afin d'optimiser la force requise pour enclencher la pédale. L'utilisation d'une force excessive pour enclencher la pédale aura pour effet d'écourter la durée de vie du câble. Une fois le bon réglage obtenu, bloquez la vis de réglage du câble de frein en serrant le contre-écrou contre le montoir.

Fig. 4.30

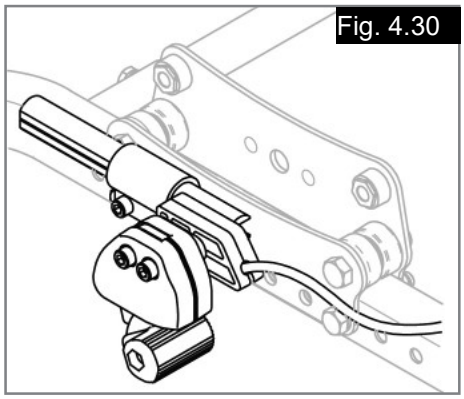

Fig. 4.31

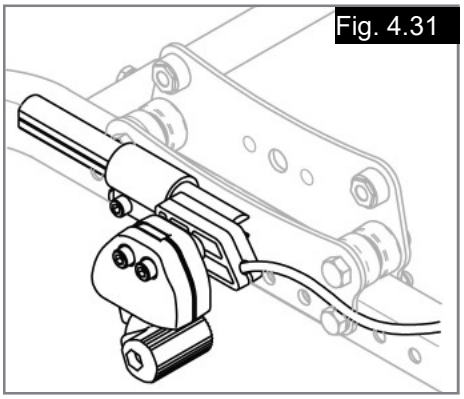

Fig. 4.32

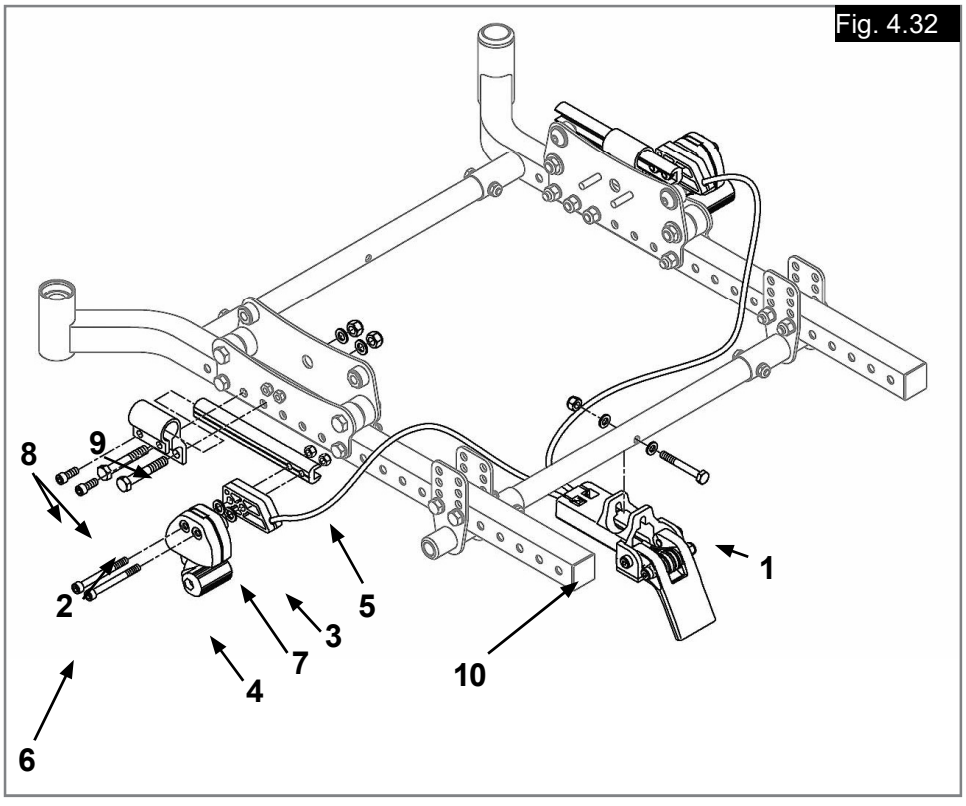

INSTRUCTIONS RELATIVES À LA CEINTURE DE POSITIONNEMENT

⚠ DANGER

- Les ceintures de positionnement ne sont destinées qu'à assurer un support postural à l'utilisateur du fauteuil et ne doivent en aucun cas être considérées comme système de retenue pendant le transport.
- NE serrez PAS excessivement la ceinture.
- Toujours vérifier que la ceinture sous-abdominale est bien fixée et correctement réglée avant d'utiliser le fauteuil. Une sangle trop lâche peut entraîner le glissement de l'utilisateur et un risque de suffocation ou causer des blessures graves.
- La ceinture de positionnement ne doit être installée que par un revendeur ou agent Sunrise Medical autorisé.
- La ceinture de positionnement doit être ajustée par un professionnel uniquement, ou un revendeur ou agent Sunrise Medical autorisé.
- La ceinture de positionnement doit être contrôlée quotidiennement afin de s'assurer que l'ajustement est correct (voir étape 6) et que sont fonctionnement n'est pas altéré par des éléments divers ou par l'usure
- Sunrise Medical déconseille le transport de toute personne dans un véhicule utilisant la ceinture de positionnement en tant que moyen de retenue.

Le kit de la ceinture de positionnement (Fig. 4.33 - 4.37).
Le kit de la ceinture de positionnement contient :

une ceinture de positionnement (A)
trois boucles à passant (B)
deux attaches de câble (C)

1. Pour assembler la ceinture de positionnement, prenez la sangle de la ceinture et passez-la dans la boucle à passant. Répétez l'opération des deux côtés de la ceinture.
2. Pour installer la ceinture sur le fauteuil, prenez la ceinture et enroulez-la autour du montant vertical.
3. Refaites passer la ceinture à travers le passant de sorte à former une boucle autour du montant arrière. Acheminez la sangle à travers la boucle, comme illustré.
4. Pour attacher la ceinture sur le fauteuil. Prenez l'une des attaches de câble fournie et passez-la en travers de la sangle. Entourez-la ensuite autour du montant et attachez-les ensemble. NE serrez PAS excessivement la ceinture. Répéter les étapes 2-4 avec les deux côtés de la ceinture.
5. Pour régler la ceinture, veuillez utiliser les passants et la boucle de serrage.
6. La ceinture devrait être ajustée de sorte que la boucle de serrage se trouve au centre de l'estomac avec la sangle à un angle d'environ 45°.
7. Ajustez la ceinture de manière à pouvoir passer la main entre l'utilisateur et la ceinture.

Pour plus d'informations sur le transport de personnes, reportez-vous à la section 5.

Fig. 4.33

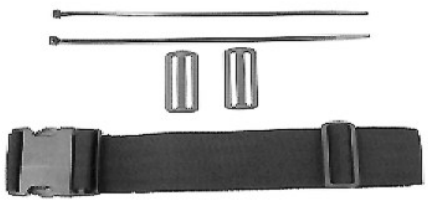

Fig. 4.34

Entretien

⚠ AVERTISSEMENT !

- Vérifiez régulièrement l'état de la ceinture et des composants de retenue afin de détecter l'apparition d'éventuels signes d'endommagement ou de déchirure.
- Remplacez la ceinture, si nécessaire.
- La ceinture sous-abdominale doit être réglée de façon à s'adapter à l'utilisateur comme détaillé ci-contre.
- Sunrise Medical recommande que la longueur et l'ajustement de la ceinture soient vérifiés régulièrement afin de réduire les risques de réajustement de la ceinture à une longueur excessive causés par inadvertance par l'utilisateur final.

Fig. 4.35

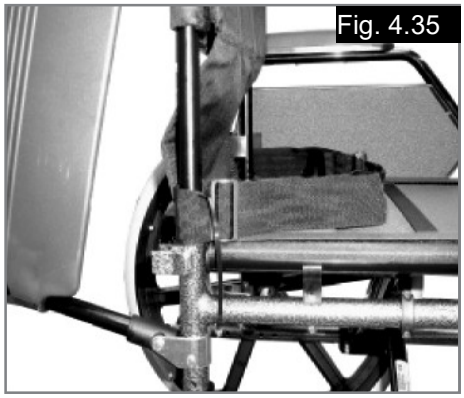

Fig. 4.36

Fig. 4.37

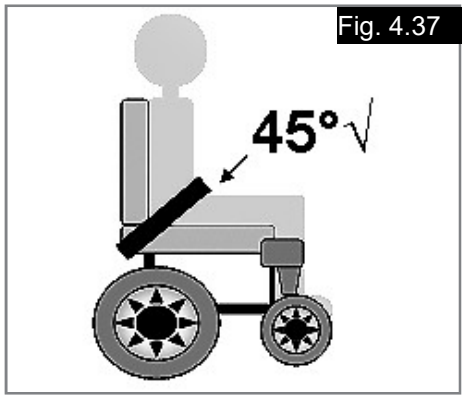

5.0 TRANSPORTABILITÉ

⚠DANGER !

Il y a risque de blessures sérieuses ou de mort si ce conseil n'est pas respecté.

Transport de votre fauteuil roulant dans un véhicule :

Un fauteuil roulant arrimé dans un véhicule n'assurera pas le même niveau de sécurité que les sièges du véhicule. Il est toujours recommandé que l'utilisateur soit transféré au siège du véhicule. Sunrise Medical reconnaît qu'il n'est pas toujours facile de transférer l'utilisateur et dans une telle situation où l'utilisateur doit être transporté tout en étant dans son fauteuil roulant, il convient de suivre les recommandations suivantes :

1. Faites vous confirmer que le véhicule est correctement équipé pour transporter un passager dans un fauteuil roulant, et assurez-vous que la méthode d'accès/de sortie est convenable pour votre type de fauteuil roulant. Le sol du véhicule doit être suffisamment résistant pour supporter le poids de l'utilisateur avec celui du fauteuil roulant et de ses accessoires.

2. Suffisamment d'espace doit être disponible autour du fauteuil afin d'avoir un accès facile pour attacher, serrer et détacher le fauteuil roulant et le dispositif de retenue de l'occupant et les ceintures de sécurité.

3. Le fauteuil doit être placé dans le sens de la marche et être ancré par les points d'arrimage et le système de retenue et de fixation (conforme à la norme ISO 10542 ou SAE J2249) conformément aux instructions du fabricant du système de retenue.

4. L'utilisation du fauteuil à bord d'un véhicule motorisé dans une position autre que celle préconisée n'a pas fait l'objet de tests, ainsi le positionnement latéral du fauteuil ne doit être envisagé en aucun cas (Fig. A).

5. Le fauteuil doit être sécurisé par un système d'arrimage conforme à ISO 10542 ou SAE J2249 avec sangles avant non réglables et sangles arrière réglables, qui utilise typiquement des mousquetons/crochet en S et des boucles à ardillons. Ces dispositifs de retenue comprennent généralement 4 sangles individuelles qui sont attachées de chaque côté du fauteuil roulant.

6. Ce système d'arrimage doit être fixé au châssis principal du fauteuil roulant comme indiqué dans le schéma sur la page suivante, et non pas à tout points d'attache ou accessoires, ex. pas autour des rayons des roues, freins ou repose-pied.

7. Le système de fixation doit être attaché le plus possible à un angle de 45° et tendu conformément aux indications du fabricant.

8. Ne modifiez et ne remplacez pas les points d'ancrage du fauteuil, ni les composants structurels sans avoir préalablement demandé l'avis du fabricant, à défaut de quoi le fauteuil Sunrise Medical ne sera pas conforme pour le transport à bord d'un véhicule motorisé.

9. Les deux ceintures de retenue au niveau du bassin et du torse supérieur doivent être utilisées pour retenir le passager afin de réduire la possibilité de choc de la tête ou du torse avec les composants du véhicule et de risques graves de blessures à l'utilisateur et tout autre occupant du véhicule. (Fig. B) La ceinture de retenue du torse supérieur doit être montée au pilier “B” du véhicule - ne pas respecter ceci augmente le risque de blessures abdominales graves à l'utilisateur.

10. Un soutien de tête adéquate pour le transport (voir étiquette de l’appui-tête) doit être installé et doit être dans la position souhaitée à tout moment pendant le transport.

11. Les systèmes de maintien posturaux (sangles sous-abdominales, ceintures sous-abdominales) ne doivent pas servir de système de retenue dans un véhicule en déplacement, à moins qu'ils ne soient conformes à la norme ISO 7176-19 ou SAE J2249, ce qui doit être spécifiquement indiqué sur l'étiquette.

12. La sécurité de l'utilisateur pendant son transport dépend de la vigilance de la personne sécurisant le système d'arrimage et cette personne devrait avoir reçu des instructions appropriées et/ou une formation sur leur utilisation.

13. Dans la mesure du possible, retirez du fauteuil et rangez tous les accessoires et équipements auxiliaires, comme par exemple :
Les cannes, les coussins amovibles et les tablettes.

14. Vous ne devez pas utiliser les repose-jambes en position élevée quand le fauteuil roulant et l'utilisateur sont transportés à bord d'un véhicule et quand le fauteuil roulant est retenu par des dispositifs d'arrimage pour le transport de fauteuils roulants et de son passager.

15. Les dossiers inclinables doivent être remis en position verticale.

16. Les freins manuels du fauteuil doivent impérativement être enclenchés.

17. Les dispositifs de retenue doivent être montés au pilier “B” du véhicule et ne doivent pas être retenus par des composants du fauteuil roulant tel les accoudoirs ou les roues.

Transportabilité Suite

Instructions pour le système de retenue de l'occupant :

1. La ceinture de retenue du bassin doit être fixée en position basse à travers le bassin de façon à ce que l'angle de la ceinture du bassin soit dans la zone de préférence entre 30 et 75 degrés par rapport à l'horizontal.
Un plus grand angle au sein de la zone de préférence est recommandé c'est-à-dire plus proche de 75°, mais sans jamais cependant dépasser cette limite. (Fig. C)

2. La ceinture thoracique doit passer par-dessus l'épaule et en travers de la poitrine, comme illustré aux Fig. D et E
Les ceintures de retenue doivent être serrées le plus possible, tout en respectant le confort de l'utilisateur.
La sangle de la ceinture de sécurité ne doit pas être entortillée pendant son utilisation.
La ceinture thoracique doit passer par-dessus l'épaule et en travers de l'épaule, comme illustré aux Fig. D et E.

3. Les points de retenue au fauteuil sont le côté externe avant du châssis juste au-dessus de la roue avant, et à l'arrière du châssis. Les sangles viennent se loger à l'intérieur des fixations d'arrimage
(Voir Fig. G - H)

4. Le symbole d'arrimage (Fig. F) sur le châssis du fauteuil roulant indique la position des sangles de retenue du fauteuil roulant. Les sangles sont ensuite tendues après que les sangles avant ont été fixées pour sécuriser le fauteuil roulant.

Fig. A

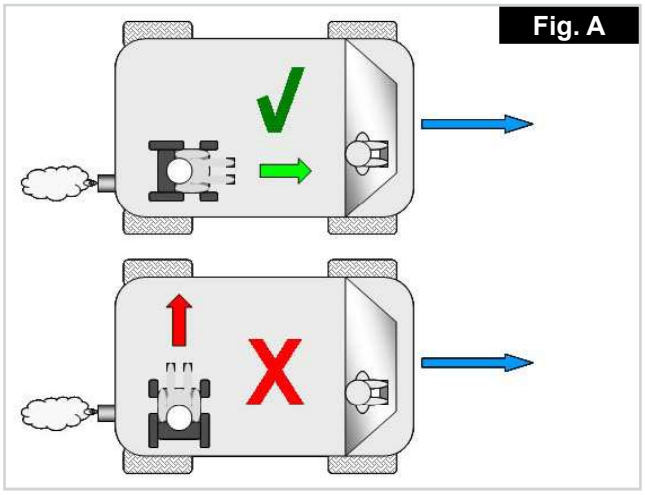

Fig. B

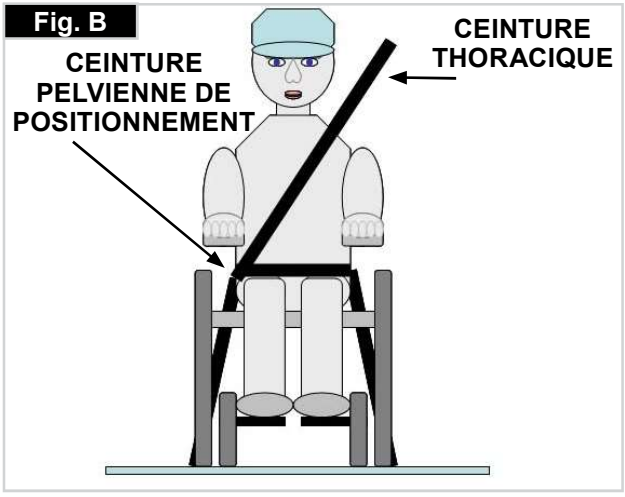

Fig. C

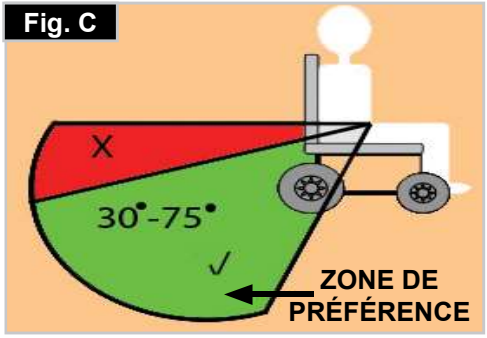

Fig. E

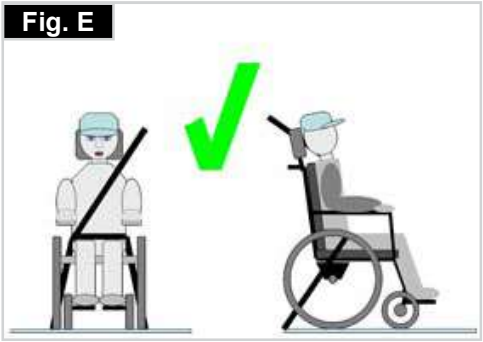

Fig. G

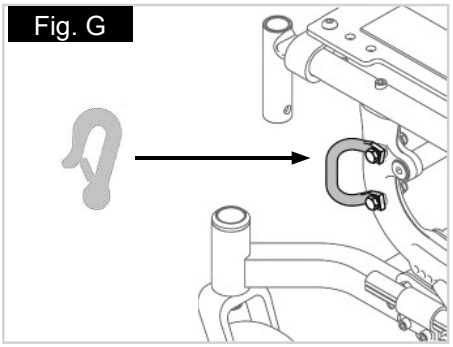

Fig. D

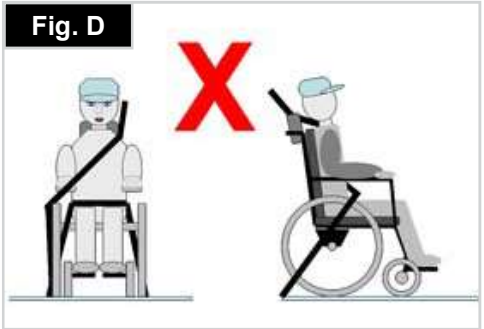

Fig. F

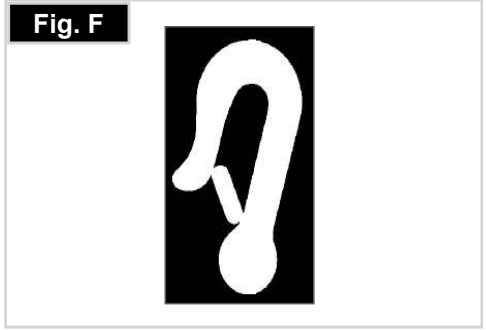

Fig. H

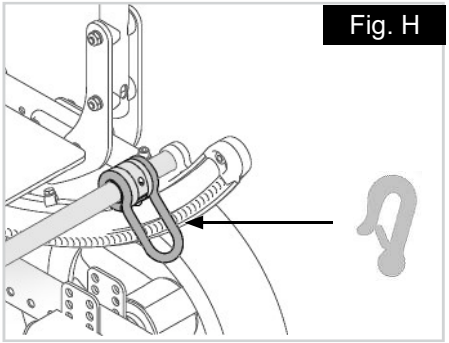

6.0 DÉPANNAGE

CONTRÔLE FONCTIONNEL

Une fois que le fauteuil est assemblé et réglé, il doit avancer sans gêne. Tous les accessoires doivent également fonctionner correctement.

Si vous détectez une anomalie, suivez la procédure suivante :

- Reportez-vous aux sections d'assemblage et de montage pour vous assurer d'avoir réglé le fauteuil correctement.
- Consultez le guide de dépannage.

Vous devez régulièrement faire contrôler et éventuellement faire régler votre fauteuil pour lui assurer un fonctionnement optimal (surtout si vous avez modifié les réglages originaux). Le tableau ci-dessous présente des solutions initiales.

Suivez les instructions énoncées dans le tableau de gauche à droite jusqu'à ce que vous ayez trouvé la solution la mieux adaptée à un problème spécifique.

- Pour savoir où vous en êtes, n'effectuez qu'UNE modification à la fois.
- Si le problème persiste, contactez votre revendeur agréé. Si, après avoir contacté votre revendeur, vous avez encore des problèmes, contactez le service client de Sunrise Medical.
- Pour connaître les coordonnées de votre revendeur agréé ou du service client de Sunrise Medical, reportez-vous à la page d'introduction.

PNEUS ET MONTAGE DES PNEUS

Avec des pneus pneumatiques veillez à ce que la pression de vos pneus soit toujours correcte car les caractéristiques du fauteuil peuvent changer. Quand la pression est insuffisante, il faut dépenser plus d'énergie car la résistance du fauteuil est très élevée. La maniabilité du fauteuil en est réduite. Le pneu peut éclater si la pression est trop élevée. La pression correcte est indiquée sur le bandage du pneu.

Les pneus se montent comme des pneus de vélo courants. Avant de remplacer la chambre à air, inspectez la jante et la paroi interne du pneu et enlevez tout éventuel corps étranger. Vérifiez la pression des pneus après le montage ou la réparation. Il est important pour votre propre sécurité et pour une bonne performance de votre fauteuil de vérifier la pression de l'air régulièrement et de maintenir les pneus en bon état.

	VÉRIFIEZ LA PRESSION DES PNEUS	VÉRIFIEZ QUE LA PRESSION DES PNEUS DROIT ET GAUCHE EST IDENTIQUE	VÉRIFIEZ QUE LES FIXATIONS SONT BIEN SERRÉES	UTILISEZ UN LUBRIFIANT SEC ENTRE LES CONNEXIONS ET LES PIÈCES DU CHÂSSIS.	CONTRÔLEZ LE MONTAGE DU FAUTEUIL AVEC VOTRE REVENDEUR
SE DÉPORTE VERS LA GAUCHE	☼	☼			☼
SE DÉPORTE VERS LA DROITE	☼	☼			☼
IMPRESSION DE RELÂCHEMENT DU FAUTEUIL	☼	☼	☼		☼
DIFFICULTÉ À TOURNER LE FAUTEUIL	☼	☼	☼		☼
TREMBLEMENT DANS LES ROUES AVANT	☼	☼	☼		☼
GRINCEMENTS ET CLIQUETIS			☼	☼	☼
LE FAUTEUIL BASCULE FACILEMENT MAIS A DU MAL À REVENIR					☼
LE FAUTEUIL REVIENT FACILEMENT MAIS A DU MAL À BASCULER					☼

7.0 MAINTENANCE ET ENTRETIEN

CONTRÔLE DE SÉCURITÉ :
En tant qu'utilisateur, vous êtes le mieux placé pour remarquer toute éventuelle anomalie. Par conséquent, nous vous recommandons de contrôler les éléments suivants avant chaque utilisation :

- la pression des pneus est correcte.
- les freins fonctionnent correctement.
- tous les organes amovibles sont correctement attachés (par ex. accoudoirs, potences de repose-pieds, axes à déverrouillage rapide, etc.).

En cas d'endommagement ou de dysfonctionnement, contactez votre revendeur agréé.

ENTRETIEN :
- Vérifiez la pression des pneus une fois par semaine.
- Inspectez régulièrement l'état des pneus afin de déceler tout signe d'usure ou d'endommagement, au moins tous les 3 mois. Changez les pneus dès l'apparition de signes d'usure ou d'endommagement.
- Vérifiez le serrage des axes et manchons tous les six mois. Des manchons desserrés sont susceptibles d'endommager la joue d'essieu et d'empêcher une bonne performance de votre fauteuil.
- Inspectez le siège et la toile du dossier afin de déceler tout signe d'usure ou d'endommagement, à intervalles réguliers, au moins une fois par an. Remplacez-les dès l'apparition de signes d'usure ou d'endommagement.
- Inspectez régulièrement tous les composants du châssis et du dossier, fixations comprises, afin de déceler tout signe d'usure ou d'endommagement, au moins tous les 3 mois. Remplacez-les dès l'apparition de signes d'usure ou d'endommagement.
- Inspectez régulièrement les freins afin de déceler tout signe d'usure ou d'endommagement, au moins une fois par semaine. Vérifiez qu'ils fonctionnent correctement et qu'ils sont faciles à actionner. Changez les freins dès l'apparition de signes d'usure ou d'endommagement.
- Vérifiez régulièrement que tous les boulons sont bien serrés (Voir la section sur les couples de serrage), au moins tous les 3 mois. Tous les boulons essentiels à une utilisation sécurisée du fauteuil sont dotés d'écrous freinés. Les écrous de sécurité ne doivent être utilisés qu'une seule fois. Après une utilisation répétée, vous devez remplacer ces écrous.

REMARQUE : En présence de valeurs de couples de serrage, nous recommandons vivement l'utilisation d'un outil de mesure du couple afin de vous assurer d'avoir serré les organes à la torsion adéquate.
Si votre fauteuil est sale, nettoyez-le uniquement avec un nettoyant ménager doux. Nettoyez la toile du siège et la ceinture sous-abdominale à l'eau et au savon uniquement.
Selon la fréquence et le type d'utilisation de votre fauteuil, il est recommandé de l'amener régulièrement chez votre revendeur agréé, au moins une fois par, afin de le faire réviser par du personnel formé à cet effet.

⚠ ATTENTION !

Le sable, le sel et l'eau de mer peuvent endommager les roulements des roues avant et arrière. Nettoyez et séchez soigneusement le fauteuil s'il a été exposé à ces éléments.

⚠ AVERTISSEMENT !

- Si vous ne respectez pas ces consignes, vous risquez d'endommager votre fauteuil et de vous blesser ou de blesser toute autre personne.
- Inspectez et entretenez votre fauteuil conformément au tableau de maintenance fourni.
- Si vous détectez une anomalie, amenez votre fauteuil pour révision ou réparation avant de le réutiliser.
- Au moins une fois par an, faites faire une révision complète de votre fauteuil et un contrôle de sécurité par un revendeur agréé.

ÉLÉMENTS À VÉRIFIER	HEBDOMADAIRE	TRIMESTRIEL	SEMESTRIEL	ANNUEL
PRESSION DES PNEUS	☼			
FREINS	☼			
TOUTES LES FIXATIONS		☼		
ACCOUDOIRS			☼	
AXES ET MANCHONS			☼	
AXES À DÉVERROUILLAGE RAPIDE		☼		
ROUES-RAYONS-PNEUS		☼		
ROUES AVANT		☼		
ROULETTES ANTI-BASCULE		☼		
CHÂSSIS			☼	
GALETS	☼			
CÂBLE D'INCLINAISON ET PLONGEUR	☼			
BALANCIER	☼			
RÉVISION COMPLÈTE PAR LE REVENDEUR				☼

NETTOYAGE NORMAL ET INSPECTION

Un bon entretien améliorera la performance et prolongera la durée de vie de votre fauteuil.

- Nettoyez votre fauteuil régulièrement et profitez-en pour vérifier que les pièces ne sont pas desserrées ni usées. Ceci facilitera la manipulation de votre fauteuil.
- Réparez ou remplacez toute pièce desserrée, usée, tordue ou endommagée
- avant d'utiliser votre fauteuil.
- Pour protéger votre investissement, faites effectuer tous les travaux de maintenance et de réparation par votre revendeur.
- Nettoyez les surfaces peintes avec de l'eau savonneuse au moins une fois par mois.
- Protégez la peinture en appliquant une couche de cire non abrasive tous les trois mois.
- TOUTES LES SEMAINES, nettoyez autour des axes et des pièces mobiles avec un chiffon humide (et non mouillé).
- Essuyez ou enlevez les peluches, poussières ou salissures accumulées autour des axes et des pièces mobiles.
- Vous n'avez pas besoin de graisser ou de lubrifier le fauteuil.
- TOUTES LES SEMAINES, essuyez la partie inférieure du bras du balancier avec un chiffon humide (et non mouillé).
- Vérifiez le plongeur des deux côtés toutes les semaines. Démontez et nettoyez-le si besoin est.

MESURE D'HYGIÈNE EN CAS DE CESSION DU FAUTEUIL

Mesure d'hygiène en cas de cession du fauteuil :

Avant de laisser une autre personne utiliser le fauteuil, il convient de l'apprêter soigneusement. Toutes les surfaces entrant en contact avec le nouvel utilisateur doivent être désinfectées.

Pour ce faire, vous devez utiliser un désinfectant figurant dans la liste des produits homologués / recommandés dans votre pays, pour une désinfection rapide à base d'alcool pour produits et appareils médicaux nécessitant d'être désinfectés rapidement.

Veuillez prendre connaissance des instructions du fabricant du produit désinfectant utilisé.

En règle générale, une désinfection totale ne peut être garantie sur les coutures. Par conséquent et conformément à la règlementation locale relative à la protection contre les infections, il est recommandé de mettre au rebut la toile de l'assise et du dossier afin d'éviter toute contamination micro-bactérienne par les agents actifs.

CONSEILS D'ENTREPOSAGE

- Entreposez votre fauteuil dans un endroit propre et sec. Cela évitera l'apparition de rouille et de corrosion sur votre fauteuil.
- Avant de réutiliser votre fauteuil après une période d'entreposage, vérifiez qu'il fonctionne correctement. Inspectez tous les éléments énoncés aux sections 6 et 7.
- Si vous n'avez pas utilisé votre fauteuil pendant plus de trois mois, faites-le contrôler par un revendeur agréé avant de le réutiliser.

8.0 PLAQUE SIGNALÉTIQUE

PLAQUE SIGNALÉTIQUE

La plaque signalétique se trouve sur les tubes de traverse, ainsi que sur une étiquette dans le manuel d'utilisation. La plaque indique la dénomination exacte du modèle et fournit diverses informations techniques. Pour une commande de pièces de rechange ou une réclamation, indiquez SVP les informations suivantes :

- Numéro de série
- Numéro de commande
- Mois année

ÉCHANTILLON

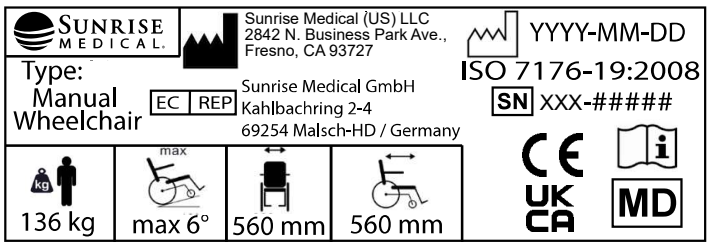

TYPE:	Désignation du produit/Numéro de SKU.
max X°	Pente maximale pouvant être abordée par le fauteuil équipé de roulettes anti-bascule. Dépend de la configuration du fauteuil, de la posture et des capacités physiques de l'utilisateur.
XXX mm	Largeur du siège.
XXX mm	Profondeur (maximale).
XXX kg	Charge maximale
UK CA	Marquage UKCA.
CE	Marquage CE.
	Veuillez prendre connaissance des consignes d'utilisation
XXXX-XX-XX	Date de fabrication.
SN	Numéro de série.
MD	Ce symbole signifie dispositif médical.
	Coordonnée du fabricant
ISO 7176-19:2008	Fait l'objet d'essais de collision conformément à la norme ISO 7176-19:2008.
	Adresse de l'importateur
EC REP	Représentant européen agréé
UK RP	Personne responsable au Royaume-Uni
CH REP	Adresse du représentant en Suisse

ISO 7010-M002
L'utilisateur doit impérativement lire le manuel d'utilisation/livret ! (Icône bleue)

9.0 GARANTIE

CECI NE PORTE PAS ATTEINTE À VOS DROITS LÉGAUX.

Conditions de garantie :

1) Tout travail de réparation ou de remplacement devra être effectué par un revendeur/technicien de service après-vente agréé Sunrise Medical.

2) En cas de problème avec votre produit, vous devez, pour faire jouer la garantie en vertu de ce contrat, signaler immédiatement toute anomalie au service après-vente Sunrise Medical désigné, en précisant la nature du problème. Si vous vous trouvez dans une localité autre que celle du service après-vente Sunrise Medical désigné, le travail pourra, en vertu des conditions de garantie, être effectué par un autre service après-vente désigné par le fabricant.

3) Si une pièce quelconque de votre fauteuil roulant devait être réparée ou remplacée en raison d'un vice de fabrication ou de matériau dans les 24 mois (5 ans pour le châssis et le croisillon) suivant la date à laquelle la propriété du produit a été transférée à l'acheteur original et à condition que ce dernier en ait conservé la propriété, la ou les pièce(s) sera/seront réparée(s) ou remplacée(s) gratuitement si le fauteuil est renvoyé au service après-vente agréé.

REMARQUE : La garantie n'est pas transférable.

4) Toute pièce réparée ou remplacée bénéficiera de la garantie pour le reste de la période de garantie applicable au fauteuil roulant.

5) Les pièces changées après la période de garantie seront couvertes pour une période supplémentaire de 12 mois.

6) Les composants consommables n'entrent généralement pas dans le cadre de la garantie, à moins que ces composants aient manifestement subi une usure exagérée résultant directement d'un vice de fabrication. Il s'agit, en autres, des toiles, des pneus, des chambres à air et autres pièces similaires

7) Les conditions de garantie susmentionnées s'appliquent à toutes les pièces des produits, pour les modèles achetés à plein tarif.

8) Dans des conditions normales, la garantie ne saurait être appliquée si le produit nécessite une réparation ou un remplacement pour l'une des raisons suivantes :

a) Le produit, ou l'une de ses pièces, n'a pas été entretenu conformément aux recommandations du fabricant, telles qu'énoncées dans le Manuel de l'utilisateur et/ou le Manuel technique. Des pièces autres que celles spécifiées pour ce matériel ont été utilisées.
b) Le produit, ou l'une de ses pièces, a été endommagé suite à une négligence, un accident ou une utilisation inadéquate.
c) Le produit, ou l'une de ses pièces, a été transformé ou une réparation a été entreprise avant d'en avoir notifié le service après-vente.
d) Le produit présente des signes de corrosion résultant d'une maintenance inappropriée.

10.0 MISE AU REBUT / RECYCLAGE DES MATÉRIAUX

REMARQUE : Si ce fauteuil vous a été remis gratuitement, il pourrait ne pas vous appartenir. Si vous n'en avez plus usage, respectez les consignes énoncées par l'organisme qui vous l'a fourni afin de le lui rendre.

Les informations suivantes décrivent les différents matériaux composant le fauteuil en vue de la mise au rebut ou du recyclage du fauteuil et de ses matériaux d'emballage.
Vous devez respecter toute réglementation spécifique en vigueur dans votre localité relative à la mise au rebut et au recyclage (notamment le nettoyage ou la décontamination du fauteuil roulant avant sa mise au rebut).
Aluminium : Fourches, roues, protège-vêtement, accoudoirs, châssis, repose-jambes, poignées de poussée
Acier : Fixations, axes à déverrouillage rapide
Plastique : Poignées, capuchons des tubes, roues avant, palettes, manchettes et roue/pneu de 12 pouces
Emballage : Sachet en polythène de faible densité, carton
Garniture : Polyester tissé à revêtement PVC et mousse expansée à combustion modifiée.
La mise au rebut ou le recyclage doit être assuré par un agent spécialisé ou une décharge agréée. Vous pouvez également renvoyer votre fauteuil à votre revendeur qui se chargera de sa mise au rebut.

PREFAZIONE

Gentile utente,

ci congratuliamo con Voi per aver scelto un prodotto SUNRISE MEDICAL di alta qualità.

Questo manuale per l'uso contiene numerosi suggerimenti ed indicazioni che serviranno a rendere più familiare ed affidabile la Vostra carrozzina.

Il concetto di "vicinanza al cliente" è di grande importanza per Sunrise Medical. Desideriamo tenerVi al corrente sulle novità e gli sviluppi futuri della nostra azienda. Essere vicini ai clienti significa offrire servizi rapidi, ridurre il più possibile le pratiche burocratiche, collaborare con il cliente. Se un cliente ha bisogno di accessori o parti di ricambio, oppure ha un dubbio sulla sua carrozzina, noi siamo qui per offrire assistenza.

Desideriamo che siate soddisfatti dei nostri prodotti e dell'assistenza ricevuta. Sunrise Medical è costantemente impegnata a sviluppare ulteriormente i suoi prodotti. È quindi possibile che vengano apportate modifiche ai prodotti proposti e ai relativi modelli per quanto riguarda la forma, la tecnologia e l'equipaggiamento. Per questa ragione, eventuali reclami basati sui dati e sulle figure riportati in questo manuale d'uso non saranno accettati.

Il sistema di gestione di SUNRISE MEDICAL è certificato secondo gli standard ISO 13485 e ISO 14001.

CE In quanto fabbricante, SUNRISE MEDICAL dichiara che le carrozzine superleggere sono conformi a quanto previsto dal Regolamento Dispositivi medici (2017/745).

NOTA:

Avvertenza generale per l'utente.

La mancata osservanza di queste istruzioni potrebbe causare lesioni fisiche, danneggiare il prodotto o l'ambiente!

In caso di incidente grave all'utente e/o al paziente riconducibile all'uso di questo dispositivo si deve inviare una comunicazione al fabbricante e alle Autorità competenti dello Stato membro di residenza dell'utente e/o del paziente.

Personalizzazioni B4Me

Per garantire il corretto funzionamento del prodotto personalizzato B4Me, Sunrise Medical raccomanda vivamente di leggere con attenzione, prima del primo utilizzo, tutte le istruzioni ricevute con il prodotto B4Me. Sunrise Medical raccomanda inoltre di conservare in modo sicuro le istruzioni ricevute, per eventuale riferimento futuro.

Combinazione di più dispositivi medici

Questo dispositivo medico può essere utilizzato in combinazione con altri dispositivi medici o altri prodotti. Informazioni sul possibile utilizzo di più dispositivi in combinazione sono disponibili sul sito www.Sunrisemedical.it. Tutte le combinazioni elencate sono state convalidate per soddisfare i Requisiti Generali di Sicurezza e Prestazioni, Sezione 14.1 del Regolamento Dispositivi Medici 2017/45.

Sul sito www.SunriseMedical.it sono disponibili le informazioni relative alle combinazioni possibili, come ad esempio le istruzioni per il montaggio.

Per qualsiasi domanda sull'uso, la manutenzione o la sicurezza della Vostra carrozzina Vi preghiamo di rivolgerVi al rivenditore autorizzato di prodotti SUNRISE MEDICAL della Vostra zona.

Se nella Vostra zona non è presente un rivenditore autorizzato, oppure se avete domande, potete contattare Sunrise Medical.

IMPORTANTE:
PRIMA DI UTILIZZARE LA CARROZZINA, LEGGERE ATTENTAMENTE IL PRESENTE MANUALE.

Sunrise Medical S.r.l.
Via Riva 20, Montale
29122
Piacenza
Italia
Tel.: +39 0523 573111
Fax: +39 0523 570060
www.SunriseMedical.it

UTILIZZO

Le carrozzine sono destinate esclusivamente all'uso personale da parte di utenti non in grado di camminare o con mobilità limitata, spinte dall'utente stesso o da un accompagnatore, all'interno e all'esterno.

La portata massima (rappresentata dal peso dell'utente più il peso di eventuali accessori montati sulla carrozzina e di oggetti trasportati dall'utente) è indicata sull'etichetta del numero di serie, situata sulla crociera o sulla barra stabilizzatrice sotto il sedile.

La garanzia è valida soltanto se il prodotto viene impiegato alle condizioni prescritte e secondo le destinazioni d'uso specifiche.
La durata prevista della carrozzina è 5 anni.
NON montare componenti NON STANDARD che non siano stati approvati ufficialmente da Sunrise Medical.

AREA DI APPLICAZIONE.

SUNRISE MEDICAL ha ottenuto la certificazione ISO-13485 che certifica la qualità dei suoi prodotti in ogni fase del loro processo di realizzazione, dalla ricerca e sviluppo alla produzione. Questo prodotto è conforme agli standard definiti dalle regolamenti UE e nel Regno Unito.

La varietà dell'equipaggiamento e la struttura modulare consentono l'impiego di questo prodotto da parte di utenti non in grado di camminare o con mobilità limitata a causa di:
- Paralisi
- Perdita di uno o di entrambi gli arti inferiori (amputazione)
- Difetti/Deformità degli arti inferiori
- Contratture/Danni articolari
- Malattie di tipo cardiaco o circolatorio, disturbi dell'equilibrio o cachessia, patologie neurologiche, distrofia muscolare, emiplegia.

È adatta anche per persone più anziane con forza sufficiente nella parte superiore del corpo.

Usare la carrozzina SOLO IN PRESENZA DI UN ASSISTENTE in caso di:
- Disfunzioni percettive
- Disfunzioni dell'equilibrio
- Perdita di entrambe le braccia, se non già assistiti un accompagnatore
- Contratture o lesioni articolari su entrambe le braccia
- Gravi problemi postural

Per la scelta del modello, occorre anche considerare la statura e il peso corporeo, le condizioni psicofisiche, l'età dell'utente e l'ambiente in cui vive.

NOTA:
Tenere presente che la guida di una carrozzina richiede capacità cognitive, fisiche e visive adeguate. L'utente, quando usa la carrozzina, deve essere in grado di valutare gli effetti delle proprie azioni e, se necessario, correggerle. Sunrise Medical, in quanto fabbricante, non è in grado di valutare tali capacità e l'uso in condizioni di sicurezza di eventuali componenti aggiuntivi installati sul prodotto. Sunrise Medical non può accettare alcuna responsabilità per danni derivanti da un uso del prodotto non previsto o non corretto.

Fare riferimento alle istruzioni per l'uso della carrozzina e dei componenti aggiuntivi installati. Mettere al corrente l'utente sull'uso in sicurezza della carrozzina e dei componenti aggiuntivi installati. Mettere al corrente l'utente sulle avvertenze specifiche che dovrà leggere, comprendere e rispettare.

SOMMARIO

COMPONENTI DELLA CARROZZINA 4
PREFAZIONE 67
UTILIZZO 68
AREA DI APPLICAZIONE. 68
SOMMARIO 69
DEFINIZIONI 69
1.0 NOTE GENERALI SULLA SICUREZZA E LIMITAZIONI DI GUIDA 70
2.0 AVVERTENZE PER UTENTE E ACCOMPAGNATORE 74
3.0 AVVERTENZE: PARTI E OPZIONI 78
4.0 ASSETTO E REGOLAZIONE 81
Pedane Girevoli A 70º, 80° E Appoggiapiedi 81
Pedane Elevabili 81
Forcelle / Ruote Anteriori 82
Braccioli A Doppio Montante 82
Braccioli Ad Altezza Regolabile 82
Ruotine Antiribaltamento Posteriori 83
Meccanismo Di Basculamento 83
Schienale E Maniglione Di Spinta 84
Prolunga Del Maniglione Di Spinta 84
Schienale Reclinabile 84
Profondità Del Telaio 85
Larghezza Del Telaio 85
Pannello Del Sedile (Fig. 4.22) 85
Sistemazione Del Cuscino 85
Asse Posteriore (Fig. 4.23 - 4.25) 86
Carrello (Fig. 4.26 - 4.28) 87
Freni 87
Installazione Del Freno Per L'accompagnatore 88
Istruzioni Per La Cintura Pelvica 89
5.0 TRASPORTABILITÀ 90
6.0 RISOLUZIONE DEI PROBLEMI 92
Controllo Del Funzionamento 92
Copertoni E Loro Montaggio 92
7.0 MANUTENZIONE E CURA 93
Controlli Per La Sicurezza: 93
Manutenzione: 93
Pulizia E Controlli 94
Misure Igieniche Prima Di Riutilizzare La Carrozzina 94
Consigli Per La Conservazione 94
8.0 TARGHETTA DI IDENTIFICAZIONE 95
Targhetta di identificazione 95
9.0 GARANZIA 96
Questo Non Ha Alcun Effetto Sui Vostri Diritti Legali. 96
10.0 SMALTIMENTO-RICICLAGGIO DEI MATERIALI 96

DEFINIZIONI

Definizione dei termini usati in questo manuale

Termine	Definizione
⚠ **AVVERTIMENTO!**	Informa l'utilizzatore di possibili rischi di gravi lesioni o di morte nel caso in cui la raccomandazione non venga seguita
⚠ **AVVERTENZA!**	Informa l'utilizzatore di possibili rischi nel caso in cui la raccomandazione non venga seguita
⚠ **ATTENZIONE!**	Informa l'utilizzatore dei possibili rischi all'apparecchiatura nel caso in cui la raccomandazione non venga seguita
NOTA:	Raccomandazione generale o procedura consigliata
	Riferimento a documentazione supplementare

NOTA:
Si prega di scrivere l'indirizzo e il numero di telefono del rivenditore autorizzato nello spazio apposito.
In caso di guasto rivolgersi immediatamente al rivenditore autorizzato fornendo tutti i dettagli pertinenti in modo che possa trovare facilmente una soluzione.

NOTA:
È possibile che le carrozzine illustrate e descritte nel presente manuale differiscano leggermente dal modello acquistato. Tuttavia, tutte le istruzioni sono pertinenti, a prescindere dalle differenze nei dettagli.
Il produttore si riserva il diritto di alterare senza preavviso i pesi, le misure e altri dati tecnici riportati nel presente manuale. Tutte le cifre, le misure e le capacità indicate nel presente manuale sono approssimative e non costituiscono delle specifiche.

Firma e timbro del rivenditore

ITALIANO

1.0 NOTE GENERALI SULLA SICUREZZA E LIMITAZIONI DI GUIDA

La carrozzina è stata progettata e costruita per garantire la massima sicurezza dell'utente. Tutte le norme sulla sicurezza vigenti a livello internazionale vengono strettamente osservate se non addirittura superate. Ciononostante l'utente può trovarsi in situazioni di pericolo se la carrozzina viene utilizzata in modo non appropriato. Per garantire la Vostra sicurezza, è assolutamente necessario rispettare le seguenti regole.
Modifiche o regolazioni eseguite in modo errato o da personale non autorizzato aumentano il rischio di incidenti. Quali utenti di una carrozzina, Voi prendete parte alla circolazione stradale. Per questo motivo desideriamo ricordarVi che avete l'obbligo di rispettare le regole vigenti sulla circolazione stradale.
Se usate la carrozzina per la prima volta, guidate con prudenza. Familiarizzate con la nuova carrozzina.
Prima di ogni spostamento, effettuare controlli sulle parti seguenti:
• assi fissi o ad estrazione rapida sulle ruote posteriori
• velcro sulla superficie della seduta e sullo schienale
• copertoni, pressione degli pneumatici e freni.
Prima di procedere ad una qualsiasi modifica delle regolazioni, è importante leggere il relativo capitolo del manuale d'uso.
È possibile che durante percorsi in salita o in discesa la carrozzina possa correre il rischio di ribaltarsi a causa di buche nel terreno o di un fondo irregolare.

AVVERTIMENTO!

L'utente e gli oggetti eventualmente trasportati sulla carrozzina non devono MAI superare la portata massima di 120 kg. Se si supera la portata massima, la carrozzina può danneggiarsi oppure l'utente può cadere, ribaltarsi o perdere il controllo e causare così lesioni gravi a se stesso o ad altre persone.

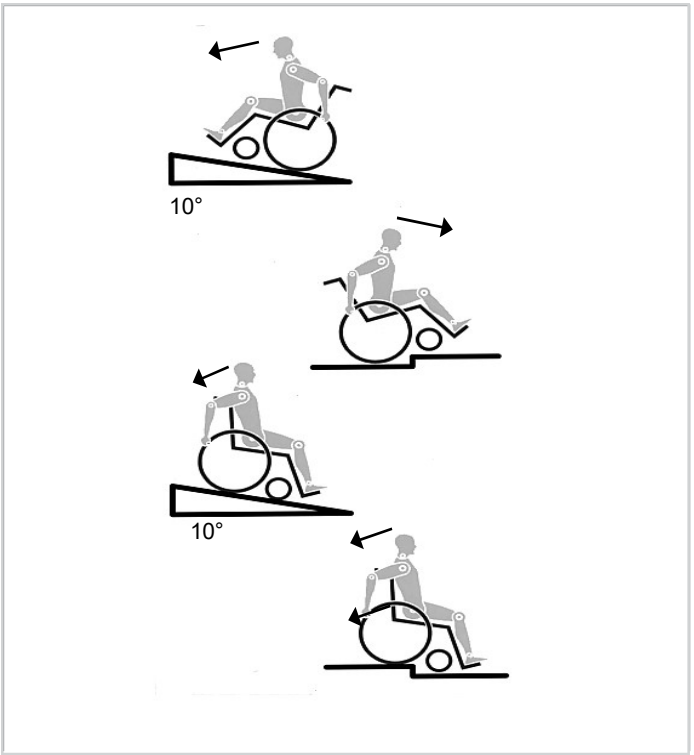

- In condizioni di oscurità, si raccomanda di indossare indumenti chiari o con applicazioni riflettenti per essere meglio visibili. Controllare che i catarifrangenti applicati sui lati e sul retro della carrozzina siano ben visibili.
- Si raccomanda anche di montare un fanale.
- Per evitare cadute e situazioni pericolose, esercitarsi inizialmente su un terreno pianeggiante con buona visibilità.
- Non utilizzare l'appoggiapiedi per salire o scendere dalla carrozzina.
- Prima dell'operazione, ribaltare la pedana e ruotarla il più possibile verso l'esterno. Mettersi sempre il più vicino possibile al luogo dove ci si vuole sedere.
- Utilizzare la carrozzina sempre con attenzione. Ad esempio, non cercare di superare un ostacolo (uno scalino o il bordo di un marciapiede) senza frenare ed evitare le buche.
- I freni non sono stati progettati per rallentare la carrozzina. Essi assicurano che le ruote della carrozzina non si muovano in modo inaspettato quando la carrozzina è ferma. Se ci si ferma su una superficie irregolare, azionare sempre i freni per evitare il movimento non desiderato della carrozzina. Azionare sempre entrambi i freni al fine di evitare il ribaltamento della carrozzina.
- Se viene modificato il centro di gravità, osservare con attenzione come si comporta la carrozzina, ad esempio su pendii, superfici inclinate, pendenze di ogni tipo o quando si superano degli ostacoli. Durante questa operazione, chiedere l'aiuto di un assistente.
- In caso di regolazioni estreme (ad es. se la carrozzina è regolata con le ruote posteriori molto in avanti) e l'utente ha una postura errata, la carrozzina può ribaltarsi anche su una superficie piana.
- Inclinare il tronco in avanti se si sta percorrendo una salita o si deve salire un gradino.
- Sporgere il tronco all'indietro se si sta percorrendo una discesa o si deve scendere da un gradino. Non tentare di salire o scendere diagonalmente.
- Evitare l'uso delle scale mobili, in quanto si potrebbero subire lesioni gravi in caso di caduta.
- Non usare la carrozzina su pendii > 10°. La pendenza superabile in movimento dipende dalla configurazione della carrozzina, dalle capacità dell'utente e dallo stile di guida. Dal momento che non è possibile conoscere in anticipo le capacità dell'utente e il suo stile di guida, la pendenza superabile massima è un parametro che non può essere definito in anticipo e deve pertanto essere determinata dall'utente con l'aiuto di un accompagnatore per evitare di cadere. Si raccomanda agli utenti inesperti di montare le ruotine antiribaltamento.
- È possibile che durante percorsi in salita o in discesa la carrozzina possa correre il rischio di ribaltarsi a causa di buche nel terreno o di un fondo irregolare.
- Non usare la carrozzina su terreni fangosi o ghiacciati.
- Non usare la carrozzina in aree vietate ai piedoni.
- Non usare la carrozzina per trasportare pesi se il peso totale (uguale alla somma del peso dell'utente e dell'attrezzatura) supera 120 chili. Se si supera questo limite, si rischia di danneggiare la carrozzina, cadere, ribaltarsi o perdere il controllo della carrozzina e causare lesioni gravi a se stessi o agli altri.

- Per evitare lesioni alle mani non infilare le dita tra i raggi o tra la ruota posteriore e il freno durante la guida.
- In particolare, quando si utilizzano corrimani in metallo leggero, le dita si surriscaldano facilmente se si frena ad una velocità elevata o su lunghe discese.
- Su terreni impervi o in fase di trasferimento (ad esempio in auto) azionare i freni per bloccare la carrozzina. Per salire le scale, chiedere assistenza. Utilizzare gli ausili eventualmente disponibili, ad esempio rampe o ascensori. Se questi ausili non sono disponibili, la carrozzina deve essere inclinata e spinta (mai sollevata) lungo la scala da due persone. Si raccomanda agli utenti di peso superiore ai 100 kg di evitare questa manovra di trasferimento. Se sulla carrozzina sono montate le ruotine antiribaltamento assicurarsi che siano regolate in modo che non urtino contro i gradini per evitare cadute. Dopo la manovra riposizionare le ruotine in modo corretto.
- Assicurarsi che l'accompagnatore tenga la carrozzina utilizzando solo le parti ben fissate. Non usare parti rimovibili (p. es. gli appoggiapiedi o le spondine)
- Quando si utilizza una rampa, assicurarsi che le ruotine antiribaltamento siano posizionate in modo da non essere di intralcio.
- Su terreni impervi o in fase di trasferimento (ad esempio in auto) azionare i freni per bloccare la carrozzina.
- Per gli utenti con amputazione sopra il ginocchio utilizzare le ruotine antiribaltamento.
- Prima di partire, controllare la pressione degli pneumatici. La pressione delle ruote posteriori deve essere almeno 3,5 bar (350 kPa). La pressione massima è indicata sullo pneumatico.
- I freni funzionano soltanto con un'adeguata pressione degli pneumatici ed una corretta regolazione (vedere il capitolo "Freni").
- I freni non sono stati progettati per rallentare la carrozzina. Essi assicurano che le ruote della carrozzina non si muovano in modo inaspettato quando la carrozzina è ferma. Se ci si ferma su una superficie irregolare, azionare sempre il freno. Azionare sempre entrambi i freni al fine di evitare il ribaltamento della carrozzina.
- I freni non sono stati progettati per essere azionati quando la carrozzina è in movimento.
- In caso di bisogno, utilizzare ascensori o rampe. Se questi ausili non fossero presenti, farsi aiutare da un accompagnatore. Gli accompagnatori devono impugnare esclusivamente le parti fisse della carrozzina. Le ruotine antiribaltamento, se montate sulla carrozzina, devono essere richiuse. Se l'utente è seduto in carrozzina, la carrozzina non deve essere sollevata, ma solamente spinta.
- Se il rivestimento della seduta o dello schienale risultasse danneggiato, sostituirlo immediatamente.
- Non usare i tubi dello schienale o le maniglie di spinta per sollevare o trasportare la carrozzina.
- Non montare sulla carrozzina apparecchiature elettroniche non approvate da Sunrise Medical, comandi di mobilità manuali o elettronici, handbike o altri dispositivi che modifichino l'uso previsto della carrozzina o ne alterino la struttura.
- Qualsiasi combinazione con altri dispositivi medici deve essere approvata da Sunrise Medical.
- Fare attenzione ad evitare il contatto con il fuoco, in particolare con sigarette accese.
- Se e quando possibile, durante il trasporto in un veicolo adeguato per il trasporto di disabili, usare il sedile e il sistema di ritenuta del veicolo. Questo è il solo modo per garantire la massima sicurezza all'utente in caso di incidente. Su un veicolo attrezzato al trasporto di disabili, usando i sistemi di ritenzione di SUNRISE MEDICAL e un sistema di sicurezza specifico, l'utente può rimanere seduto in carrozzina durante il trasporto (vedere il capitolo "Trasporto").
- Controllare sempre che gli assi ad estrazione rapida sulle ruote posteriori siano montati correttamente e bloccati. Se il pulsante dell'asse ad estrazione rapida non viene premuto, la ruota posteriore non può essere rimossa.
- In particolare, quando si utilizzano corrimani in metallo leggero, le dita si surriscaldano facilmente se si frena ad una velocità elevata o su lunghe discese.
- Se la carrozzina è esposta alla luce diretta del sole per un lungo periodo di tempo, alcune parti (ad es. telaio, pedane, freni e protezioni laterali) potrebbero riscaldarsi eccessivamente (>41 °C).
- Per evitare lesioni alle mani non infilare le dita tra i raggi o tra la ruota posteriore e il freno durante la guida.
- Per viaggiare all'aperto, indossare sempre guanti in pelle per migliorare la presa e proteggere le dita da sporcizia e scottature.
- Non usare la carrozzina su pendii > 10°.
- La pendenza superabile in movimento dipende dalla configurazione della carrozzina, dalle capacità dell'utente e dallo stile di guida. Dal momento che non è possibile conoscere in anticipo le capacità dell'utente e il suo stile di guida, la pendenza superabile massima è un parametro che non può essere definito in anticipo e deve pertanto essere determinata dall'utente con l'aiuto di un accompagnatore per evitare di cadere. Si raccomanda agli utenti inesperti di montare le ruotine antiribaltamento.
- Non usare la carrozzina su terreni fangosi o ghiacciati.
- Non usare la carrozzina in aree vietate ai piedoni.
- Fare attenzione a non rimanere intrappolati con le dita nelle parti mobili. Maneggiare con cura.
- Non utilizzare la carrozzina in caso di pioggia intensa, su superfici coperte di neve, scivolose o instabili.
- Non usare la carrozzina in ambienti pericolosi.

Note generali sulla sicurezza e limitazioni di guida

⚠AVVERTENZA!

- PRIMA di iniziare a usare la carrozzina, è necessario farsi mostrare dall'assistente sanitario come utilizzarla in modo sicuro.
- Esercitarsi a svoltare, allungarsi ed eseguire trasferimenti per determinare i propri limiti.
- Farsi aiutare da qualcuno fino a quando non si capisca che cosa può causare una caduta o un ribaltamento e come evitare tale situazione.
- Ricordare sempre che l'utente deve imparare ad utilizzare la carrozzina in base alle proprie capacità.
- NON provare una nuova manovra da soli fino a quando non si sia sicuri di poterla eseguire senza rischi.
- Acquisire dimestichezza con i luoghi in cui si intende usare la carrozzina.
- Individuare gli ostacoli ed imparare a evitarli.
- Usare le ruotine antiribaltamento a meno che non si sia esperti nell'uso della carrozzina e non si rischi il ribaltamento.

NOTA:

- nel presente manuale sono riportati avvertenze anche in altre sezioni.
- Tenere presente tutte le avvertenze riportate nelle varie sezioni.
- In caso contrario si rischia di cadere, ribaltarsi o perdere il controllo della carrozzina e causare lesioni gravi a se stessi o agli altri.
- L'efficienza del freno, come anche la tenuta generale su strada, dipendono dalla pressione degli pneumatici. La carrozzina si manovra molto meglio e più facilmente quando le ruote posteriori sono gonfiate correttamente, entrambe alla stessa pressione.
- Controllare lo stato dei battistrada degli pneumatici!
- Quando si circola su strade pubbliche, si deve rispettare il codice di circolazione stradale.
- In condizioni di oscurità, si raccomanda di indossare indumenti chiari o con applicazioni riflettenti per essere meglio visibili. Controllare che i catarifrangenti applicati sui lati e sul retro della carrozzina siano ben visibili. Si raccomanda anche di montare un fanale.
- Fare attenzione a non schiacciarsi le dita quando si utilizza o si regola la carrozzina.
- I prodotti illustrati e descritti nel presente manuale possono essere leggermente diversi nei dettagli dal modello in vostro possesso. Tuttavia tutte le istruzioni sono pertinenti, a prescindere dalle differenze nei dettagli.
- Il produttore si riserva il diritto di alterare senza preavviso i pesi, le misure e altri dati tecnici riportati nel presente manuale. Tutte le cifre, le misure e le capacità indicate nel presente manuale sono approssimative e non costituiscono delle specifiche.

Durata
La durata prevista di questo prodotto è 5 anni.

Scelta della carrozzina e delle opzioni per la sicurezza
Sunrise Medical offre un'ampia gamma di carrozzine per soddisfare le esigenze di tutti gli utenti. La scelta definitiva del tipo di carrozzina, delle opzioni e delle regolazioni spetta esclusivamente all'utente e all'assistente sanitario. Per scegliere la carrozzina e l'assetto migliori, è necessario prendere in considerazione i seguenti fattori.

1. Disabilità, forza, equilibrio e coordinazione
2. Problematiche che l'utente deve superare nello svolgimento di attività quotidiane (
casa, al lavoro e in altri luoghi in cui la
carrozzina viene usata).
3. Le opzioni di sicurezza e il comfort necessari (per esempio
ruotine antiribaltamento,
cinture pelviche o sistemi di seduta speciali).

Consultazione del manuale

Prima di usare la carrozzina, l'utente e gli eventuali assistenti devono leggere il presente manuale per intero e assicurarsi di seguire le istruzioni in modo corretto.
Studiare le avvertenze fino a quando non si conoscono perfettamente.

⚠AVVERTENZA!

Elenco dei controlli della sicurezza
Ogni volta che si desidera usare la carrozzina, controllare prima quanto segue.

- Assicurarsi che la carrozzina e tutte le sue parti funzionino correttamente. Verificare che non vi siano rumori, vibrazioni o differenze nell'uso. Questi problemi possono essere un'indicazione di pneumatici sgonfi, dispositivi di fissaggio allentati o danni alla carrozzina.
- Risolvere i problemi eventualmente rilevati. A questo scopo è possibile rivolgersi al rivenditore autorizzato per assistenza.
- Assicurarsi che entrambi gli assi posteriori a estrazione rapida siano bloccati, ovvero che i rispettivi pulsanti fuoriescano completamente, o le ruote potrebbero staccarsi e causare la caduta dell'utente.
- Se la carrozzina è dotata di ruotine antiribaltamento, bloccarle in posizione.

NOTA: per informazioni su quando sia meglio non utilizzare le ruotine antiribaltamento, fare riferimento alla sezione "Ruotine antiribaltamento".
Se non ci si attiene alle istruzioni sopra riportate, si rischia di danneggiare la carrozzina, cadere, ribaltarsi o perdere il controllo della carrozzina e causare lesioni gravi a se stessi o agli altri.

Note generali sulla sicurezza e limitazioni di guida

⚠ AVVERTENZA

Modifiche e regolazioni

- Qualora si modifichi o si regoli la carrozzina in modo differente, potrebbe essere necessario apportare anche altre modifiche per evitare il rischio di ribaltamento.
- Consultare il rivenditore autorizzato PRIMA di modificare o regolare la carrozzina. In alternativa contattare Sunrise Medical.
- Si consiglia di usare le ruotine antiribaltamento fino a quando non si acquisisce dimestichezza con il nuovo assetto della carrozzina e non si è sicuri di non rischiare il ribaltamento.
- Le modifiche non autorizzate o l'uso di parti non fornite o approvate da Sunrise Medical possono alterare la struttura della carrozzina e renderla pericolosa. In questo caso la garanzia sarà considerata nulla.

⚠ AVVERTENZA!

Condizioni ambientali

- Prestare particolare attenzione se è necessario usare la carrozzina su una superficie bagnata o scivolosa. Se non ci si sente sicuri, chiedere l'assistenza di qualcuno.
- Il contatto con l'acqua o un'umidità eccessiva possono causare l'arrugginimento o la corrosione della carrozzina ed il conseguente malfunzionamento di quest'ultima.
- Non usare la carrozzina nella doccia, in piscina o in un altro luogo pieno di acqua. I tubi e le parti della carrozzina non sono resistenti all'acqua e possono arrugginirsi o corrodersi all'interno.
- Evitare un'umidità eccessiva (per esempio, non lasciare la carrozzina in un bagno umido mentre si fa la doccia).
- Asciugare la carrozzina non appena possibile se si bagna o si usa dell'acqua per pulirla.

⚠ AVVERTENZA!

Terreno

- La carrozzina è stata ideata per l'uso su superfici solide e regolari, per esempio cemento, asfalto, pavimenti e moquette.
- Non usare la carrozzina su terreni sabbiosi, smossi o accidentati si rischia di danneggiarne le ruote o gli assali o allentarne i dispositivi di fissaggio.

⚠ AVVERTENZA!

Uso per strada

Nella maggior parte dei paesi è vietato usare le carrozzine sulle strade pubbliche. Prestare attenzione ai veicoli a motore per strada o nei parcheggi.
Di notte o in condizioni di scarsa illuminazione usare del nastro riflettente sulla carrozzina e sugli indumenti.
A causa della bassa posizione di utilizzo può essere difficile vedere la carrozzina per i conducenti di altri veicoli. Assicurarsi che questi ultimi l'abbiano vista prima di procedere. Se si hanno dei dubbi, dare la precedenza finché non si è sicuri di potere procedere.
Se non ci si attiene alle istruzioni sopra riportate, si rischia di danneggiare la carrozzina, cadere, ribaltarsi o perdere il controllo della carrozzina e causare lesioni gravi a se stessi o agli altri.

Sicurezza dell'uso in veicoli a motore

In base a quanto indicato sulla copertina del presente manuale, determinare se la carrozzina è dotata dell'opzione di transito o meno.

⚠ AVVERTENZA!

- Se non è dotata dell'opzione per il transito, la carrozzina non è conforme agli standard per il trasporto su sedile in veicoli a motore.
- NON usare la carrozzina in un veicolo in movimento.
- Legare SEMPRE l'utente con il sistema di ritenuta del veicolo a motore. In caso di incidente o fermata improvvisa l'utente può cadere dalla carrozzina. Le cinture della carrozzina non sono sufficienti a trattenere l'utente su un altro veicolo a motore e possono causare ulteriori lesioni.
- NON trasportare la carrozzina sul sedile anteriore di un veicolo, in quanto può spostarsi e ostacolare la guida.
- Fissare SEMPRE la carrozzina in modo che non si sposti.
- Non usare carrozzine che siano rimaste coinvolte in un incidente mentre si trovavano su un veicolo a motore.

NOTA: Se la carrozzina è dotata dell'opzione per il transito, attenersi alle istruzioni riportate di seguito:
Fare riferimento alla sezione sul Trasporto.

2.0 AVVERTENZE PER UTENTE E ACCOMPAGNATORE

⚠ AVVERTENZA!

Richiesta di assistenza

Per l'utente:
Assicurarsi che l'assistente legga le avvertenze riportate nel presente manuale e si attenga alle istruzioni fornite.

Per gli accompagnatori:
- Collaborare con il medico, l'infermiere o il terapista dell'utente per imparare i metodi di uso sicuri più adatti alle proprie capacità e a quelle dell'utente.
- Comunicare all'utente che cosa si intende fare e spiegargli che cosa ci si aspetta da lui. In questo modo l'utente si sentirà a suo agio e si ridurrà il rischio di incidente.
- Assicurarsi che la carrozzina sia dotata delle manopole di spinta. Le manopole di spinta costituiscono dei punti sicuri da cui l'accompagnatore può tenere il retro della carrozzina per evitare che l'utente cada o che la carrozzina si ribalti. Verificare che le impugnature delle manopole di spinta non si muovano e non si sfilino.
- Per prevenire lesioni alla schiena, assicurarsi di mantenere una postura corretta e spingere la carrozzina in modo appropriato. Quando si solleva o si sostiene l'utente o si inclina la carrozzina, piegare leggermente le ginocchia e tenere la schiena il più possibile in posizione verticale e diritta.
- Ricordare all'utente di appoggiarsi all'indietro quando si inclina la carrozzina all'indietro.
- Quando si scende da un marciapiede o da un gradino, abbassare lentamente la carrozzina con un unico semplice movimento. Evitare di lasciare cadere la carrozzina quando si trova a poca distanza dal terreno o si rischia di danneggiarla o causare lesioni all'utente.
- Per evitare di inciampare, sbloccare e sollevare le ruotine antiribaltamento in modo che non siano di intralcio. Bloccare SEMPRE le ruote posteriori e bloccare le ruotine antiribaltamento in posizione se Ã¨ necessario lasciare l'utente da solo, anche per poco. In questo modo si riduce il rischio di ribaltamento o di perdita di controllo della carrozzina.

⚠ AVVERTENZA!

Centro di gravità
Il punto in cui la carrozzina si ribalta in avanti, all'indietro o lateralmente dipende dal centro di gravità e dalla stabilità della stessa. L''assetto della carrozzina, le opzioni selezionate e le modifiche apportate possono incidere sul rischio di caduta e ribaltamento.

Le regolazioni più importanti sono riportate di seguito:
- Posizione delle ruote posteriori. Più si spostano le ruote posteriori in avanti, più è probabile che la carrozzina si ribalti all'indietro.
- Posizione del carrello.

Il centro di gravità può cambiare nei seguenti casi:
- Se si cambia l'assetto della carrozzina modificando:
- altezza e angolo del sedile
- angolo dello schienale.
- Se si cambia la posizione del corpo, la postura o la distribuzione del peso.
- Se si usa la carrozzina su una rampa o un pendio.
- Se si usa uno zaino o altre opzioni e, di conseguenza, il peso aumenta.

Per ridurre i rischi di incidente:
- Consultare il medico, l'infermiere o il terapista per determinare la migliore posizione degli assi posteriori e delle ruote anteriori.
- Consultare il rivenditore autorizzato PRIMA di modificare o regolare la carrozzina. Tenere presente che può essere necessario apportare altre modifiche per correggere il centro di gravità.
- Farsi aiutare da qualcuno fino a quando non siano stati determinati i punti di equilibrio della carrozzina e non si sia imparato a evitare il ribaltamento.

⚠ AVVERTENZA!

- Usare le ruotine antiribaltamento.
- Non lasciare che nessun altro salga sulla carrozzina o su una parte di essa.
- Se non ci si attiene alle istruzioni sopra riportate, si rischia di danneggiare la carrozzina, cadere, ribaltarsi o perdere il controllo della carrozzina e causare lesioni gravi a se stessi o agli altri.

⚠ AVVERTENZA!

Impennate
A causa della possibilità di regolazione del centro di gravità e dei cambiamenti del centro di gravità derivanti dall'uso della funzione di basculamento della carrozzina, non eseguire impennate con la carrozzina.
Quando si esegue un'impennata, si sollevano le ruote anteriori, bilanciando il peso solo su quelle posteriori. Le impennate sono pericolose perché possono causare la caduta dell'utente o il ribaltamento della carrozzina.

Ostacoli
Gli ostacoli stradali (per esempio le buche o i marciapiedi rotti) possono danneggiare la carrozzina e causare la caduta dell'utente, il ribaltamento o la perdita di controllo della carrozzina.
Per evitare questi rischi, attenersi alle istruzioni riportate di seguito:
- Prestare attenzione ai possibili pericoli. Durante l'avanzamento, controllare sempre bene l'area che si trova davanti alla carrozzina.
- Assicurarsi che i pavimenti dove si vive e si lavora siano liberi da ostacoli.
- Rimuovere o coprire i listelli delle soglie tra una stanza e l'altra.
- Installare una rampa in corrispondenza delle porte di entrata e uscita.
- Assicurarsi che alla fine della rampa non vi sia un salto.

Per correggere il centro di gravità, attenersi alle istruzioni riportate di seguito.
- Sporgere il torace leggermente IN AVANTI quando si supera un ostacolo.
- Appoggiarsi all'INDIETRO quando si scende da un livello superiore a uno inferiore.
- Se la carrozzina è dotata di ruotine antiribaltamento, bloccarle in posizione prima di superare un ostacolo.
- Tenere entrambe le mani sui corrimano quando si supera un ostacolo.
- Non spingere o tirare la carrozzina aiutandosi con un oggetto (per esempio un mobile o lo stipite di una porta).

Avvertenze per utente e accompagnatore

⚠ AVVERTENZA!

Come allungarsi o sporgersi
Quando ci si allunga o ci si sporge, si altera il centro di gravità della carrozzina e si rischia di cadere o ribaltarsi. Se non ci si sente sicuri, farsi aiutare da qualcuno oppure usare un dispositivo qualora si voglia afferrare qualcosa troppo distante.

- NON allungarsi o sporgersi se ciò comporta lo spostamento laterale del peso o il sollevamento dal sedile.
- NON allungarsi o sporgersi se, per farlo, è necessario spostarsi in avanti sul sedile. Assicurarsi che il bacino sia sempre in contatto con lo schienale.
- NON allungarsi stendendo entrambe le mani o non sarà possibile evitare di cadere se la carrozzina si dovesse ribaltare.
- NON allungarsi o sporgersi all'indietro a meno che le ruotine antiribaltamento della carrozzina non siano bloccate in posizione.
- NON allungarsi o sporgersi oltre lo schienale o si potrebbero danneggiare uno o entrambi i tubi dello schienale e cadere.

Se è necessario allungarsi o sporgersi, attenersi alle istruzioni riportate di seguito:

- Non bloccare le ruote posteriori altrimenti si viene a creare un punto di ribaltamento e si rischia di cadere o ribaltarsi.
- Non applicare pressione sulle pedane.
- quando ci si sporge in avanti, si applica pressione sulle pedane. Se ci si sporge troppo, si rischia di ribaltare la carrozzina.
- Avvicinarsi con la carrozzina il più vicino possibile all'oggetto che si desidera raggiungere.
- Non cercare di raccogliere un oggetto dal pavimento abbassandosi tra le ginocchia. Se lo si raccoglie sporgendosi lateralmente, si riduce il rischio di ribaltamento.
- Girare le ruote anteriori in modo che siano più avanti possibile per aumentare la stabilità della carrozzina.

NOTA: a questo scopo portarsi con la carrozzina oltre l'oggetto che si desidera raccogliere, quindi fare marcia indietro e fermarsi accanto all'oggetto. Quando si fa marcia indietro, le ruote anteriori girano in avanti. Afferrare saldamente una ruota posteriore o un bracciolo con una mano per evitare di cadere o di ribaltarsi.

Se non ci si attiene alle istruzioni sopra riportate, si rischia di danneggiare la carrozzina, cadere, ribaltarsi o perdere il controllo della carrozzina e causare lesioni gravi a se stessi o agli altri.

⚠ AVVERTENZA!

Spostamento all'indietro
Prestare particolare attenzione quando si sposta la carrozzina all'indietro. La carrozzina è più stabile quando ci si sposta in avanti.

- Se una delle ruote posteriori urta un oggetto e smette di girare, si rischia di ribaltarsi o perdere il controllo della carrozzina.
- Spingere la carrozzina in modo lento e regolare.
- Se la carrozzina è dotata di ruotine antiribaltamento, bloccarle in posizione.
- Fermarsi spesso per controllare che sul percorso non vi siano ostacoli.

⚠ AVVERTENZA!

Uso della carrozzina su rampe e pendii
Se si utilizza la carrozzina su un terreno inclinato, il centro di gravità della carrozzina cambia.

- La carrozzina è meno stabile quando le ruote non si trovano sullo stesso piano.
- Le ruotine antiribaltamento possono non essere sufficienti per impedire la caduta dell'utente o il ribaltamento della carrozzina.
- Non usare la carrozzina su un pendio con una pendenza superiore al 10%.
  (Se la pendenza è pari al 10%, significa che si sale di un metro ogni volta che si percorrono 10 metri).
- Spostarsi sempre il più possibile in linea diritta. (Non tagliare le curve su un pendio o una rampa.)
- Non svoltare o cambiare direzione su un pendio.
- Spostarsi sempre al CENTRO della rampa. Assicurarsi che la rampa sia sufficientemente larga e che le ruote non rischino di finire oltre il bordo.
- Non fermarsi su un pendio ripido o si rischia di perdere il controllo della carrozzina.
- NON usare i freni delle ruote posteriori per cercare di rallentare o fermare la carrozzina in movimento o si rischia di perderne il controllo.

Prestare particolare attenzione in caso di:

- superfici bagnate o scivolose
- cambio di pendenza in caso di pendi, cigli, gobbe o avvallamenti: tutto ciò può causare la caduta dell'utente o il ribaltamento della carrozzina.
- scalino in fondo ad una pendenza: anche un salto di soli 19 mm può bloccare una o entrambe le ruote anteriori e causare il ribaltamento in avanti della carrozzina.

Per ridurre il rischio di caduta o di ribaltamento, attenersi alle istruzioni riportate di seguito.

- Sporgere il tronco in avanti quando si affronta un tratto IN SALITA e all'indietro quando si percorre un tratto IN DISCESA per compensare il cambiamento del centro di gravità causato dal pendio.
- Mantenere la presa sui corrimano per controllare la velocità lungo un pendio in discesa. Se si va troppo veloci, si rischia di perdere il controllo della carrozzina.
- Se non ci si sente sicuri, farsi aiutare da qualcuno.
- Rampe a casa e sul luogo di lavoro: per motivi di sicurezza le rampe a casa e sul luogo di lavoro devono soddisfare tutti i requisiti legali della zona in cui si trovano.

Di seguito sono riportati i requisiti consigliati.

- Larghezza: almeno 1,2 m
- Barriere laterali: per ridurre il rischio di caduta, una rampa deve essere dotata di barriere laterali (o di bordi rialzati alti almeno 7,6 cm).
- Pendio: la pendenza non deve superare l'8%.
- Superficie: piana e regolare, coperta da una moquette sottile o altro materiale antiscivolo. Assicurarsi che non vi siano cigli, gobbe o avvallamenti.
- Rinforzo: le rampe devono essere SOLIDE. E possibile che sia necessario rinforzare le rampe in modo che non si pieghino quando ci si passa sopra con la carrozzina.
- Eliminazione dei dislivelli: è possibile che sia necessario aggiungere qualcosa in cima o in fondo alla rampa per ridurre al minimo il dislivello.

Avvertenze per utente e accompagnatore

⚠ AVVERTENZA

Trasferimenti
È pericoloso eseguire un trasferimento da soli, in quanto sono necessari un buon senso dell'equilibrio e agilità. Tenere presente che vi è un momento durante il trasferimento in cui il sedile della carrozzina non si trova sotto l'utente.

Per evitare di cadere, attenersi alle istruzioni riportate di seguito.
- Collaborare con l'assistente sanitario per imparare metodi di trasferimento sicuri.
- Imparare a posizionare e sostenere il proprio corpo durante il trasferimento.
- Farsi aiutare da qualcuno fino a quando non si è in grado di eseguire un trasferimento sicuro da soli.
- Prima del trasferimento bloccare le ruote posteriori per evitare che girino. I freni delle ruote posteriori NON impediscono alla carrozzina di scivolare o ribaltarsi.
- Assicurarsi che gli pneumatici siano gonfiati correttamente. Se la pressione è troppo bassa, i freni delle ruote posteriori possono non aderire correttamente.
- Spostare la carrozzina il più vicino possibile al sedile su cui ci si desidera trasferire. Se possibile, usare una tavola di trasferimento.
- Girare le ruote anteriori in modo che siano più avanti possibile
- Se possibile, rimuovere o girare le pedane in modo che non siano di intralcio.
- Assicurarsi che i piedi non si impiglino nello spazio tra le pedane.
- Evitare di applicare peso sulle pedane o si rischia di ribaltare la carrozzina.
- Assicurarsi che i braccioli non siano di intralcio.
- Sedersi il più indietro possibile sul sedile per ridurre il rischio di ribaltamento o spostamento della carrozzina.

⚠ AVVERTIMENTO!

Scale
- NON usare la carrozzina sulle scale SENZA la presenza di un assistente o si rischia di cadere o di ribaltarsi.
- Gli assistenti devono leggere e seguire le istruzioni riportate in questo Manuale d'uso.

⚠ AVVERTIMENTO!

Scale mobili
NON usare la carrozzina sulle scale mobili, neanche in presenza di un accompagnatore, o si rischia di cadere o ribaltarsi.

⚠ AVVERTENZA!

Marciapiedi e gradini
- Gli assistenti devono leggere e seguire le istruzioni riportate in questo Manuale d'uso.
- Non tentare di salire su o scendere da un marciapiede o un gradino da soli.
- Sbloccare e sollevare le ruotine antiribaltamento in modo che non siano di intralcio.
- Non tentare di salire su o scendere da un marciapiede o un gradino alto SENZA l'assistenza di qualcuno o si rischia di superare il punto di equilibrio della carrozzina e di ribaltarsi.
- Salire o scendere da un marciapiede o da un gradino perpendicolarmente. Se si sale o si scende non perpendicolarmente all'ostacolo, si rischia di cadere o ribaltarsi.
- Tenere presente che l'impatto della discesa da un marciapiede o da un gradino può danneggiare la carrozzina o allentare i dispositivi di fissaggio.
- Se non ci si attiene alle istruzioni sopra riportate, si rischia di danneggiare la carrozzina, cadere, ribaltarsi o perdere il controllo della carrozzina e causare lesioni gravi a se stessi o agli altri.

⚠ AVVERTENZA!

- Prima di assistere l'utente, leggere le avvertenze riportate in questo manuale e attenersi alle istruzioni fornite.
- Tenere presente che è necessario imparare i metodi di utilizzo sicuro più adatti alle proprie capacità.

⚠ AVVERTIMENTO!

Uso del basculamento

Prima di basculare la carrozzina, eseguire i controlli e attenersi alle istruzioni seguenti.
- Verificare sempre che le braccia dell'utente siano appoggiate sui braccioli o siano all'interno dei braccioli.
- Verificare sempre che le gambe dell'utente siano appoggiate sugli appoggiapiedi/pedane.
- Non infilare le mani, i piedi oppure oggetti estranei nel meccanismo di inclinazione.
- Non spingere la carrozzina con il sedile inclinato in avanti.
- Non aggiungere accessori che non siano stati specificamente ideati per la carrozzina.
- Non basculare la carrozzina fino ad un punto tale che lo schienale si trovi parallelo al terreno.

Avvertenze per utente e accompagnatore

⚠ AVVERTENZA!

Scendere da un marciapiede o da un gradino
Per aiutare l'utente a scendere da un marciapiede o da un gradino all'**INDIETRO**, attenersi alle istruzioni riportate di seguito.

- Sistemarsi dietro la carrozzina.
- Un paio di metri prima di raggiungere il bordo del marciapiede o del gradino, girare la carrozzina di 180° e tirarla indietro.
- Controllando sempre dietro di sé, scendere attentamente dal marciapiede o dal gradino.
- Tirare la carrozzina verso di sé fino a quando le ruote posteriori non raggiungono il bordo del marciapiede o del gradino. Quindi lasciare che le ruote posteriori scendano lentamente al livello inferiore.
- Quando le ruote posteriori si trovano sul livello inferiore, inclinare la carrozzina all'indietro fino al punto di equilibrio. Le ruote anteriori si solleveranno oltre il marciapiede o il gradino.
- Mantenere la carrozzina in equilibrio e fare piccoli passi all'indietro. Girare di nuovo la carrozzina di 180° e abbassare delicatamente le ruote anteriori.

⚠ ATTENZIONE!

Se non ci si attiene alle istruzioni sopra riportate, si rischia di danneggiare la carrozzina, cadere, ribaltarsi o perdere il controllo della carrozzina e causare lesioni gravi a se stessi o agli altri.

⚠ AVVERTENZA!

Salire su un marciapiede o su un gradino
Per aiutare l'utente a salire su un marciapiede o su un gradino **IN AVANTI**, attenersi alle istruzioni riportate di seguito.

- Sistemarsi dietro la carrozzina.
- Quando si è di fronte al marciapiede o al gradino, inclinare la carrozzina sulle ruote posteriori in modo che le ruote anteriori si trovino più in alto rispetto al marciapiede o al gradino.
- Spingere la carrozzina in avanti assicurandosi che le ruote anteriori si trovino sul livello superiore, oltre il bordo.
- Continuare a spingere la carrozzina in avanti fino a quando le ruote posteriori non raggiungano il bordo del marciapiede o del gradino. Quindi sollevare le ruote posteriori sul livello superiore.

⚠ ATTENZIONE!

Se non ci si attiene alle istruzioni sopra riportate, si rischia di danneggiare la carrozzina, cadere, ribaltarsi o perdere il controllo della carrozzina e causare lesioni gravi a se stessi o agli altri.

⚠ AVVERTENZA!

Salita sulle scale

- Per portare una carrozzina con l'utente seduto sopra su per le scale, servono almeno due persone.
- Posizionare la carrozzina con l'utente di spalle verso le scale.
- La persona dietro la carrozzina è quella in controllo ed ha il compito di inclinare la carrozzina all'indietro fino al punto di equilibrio.
- La seconda persona, di fronte, deve afferrare saldamente la sede della staffa o la parte anteriore della guida del sedile e sollevare la carrozzina un gradino alla volta.
- Salire sul gradino successivo. Ripetere le operazioni descritte sopra fino a quando non si raggiunge il pianerottolo.

Discesa dalle scale

- Per portare una carrozzina con l'utente seduto sopra giù per le scale, servono almeno due persone.
- Posizionare la carrozzina con l'utente FRONTALMENTE verso le scale.
- La persona dietro la carrozzina è quella in controllo e ha il compito di inclinare la carrozzina fino al punto di equilibrio delle ruote posteriori e spingerla fino al bordo del gradino più alto.
- La seconda persona, sul terzultimo gradino, afferra la sede dell'angolo pedana o la parte anteriore della guida del sedile, quindi fa scendere la carrozzina un gradino alla volta lasciando che le ruote posteriori superino il bordo del gradino.
- Scendere al gradino successivo. Ripetere le operazioni descritte sopra fino a quando non si raggiunge il pianerottolo.

Manutenzione

- Esaminare la carrozzina ed eseguirne la manutenzione attenendosi rigorosamente alla tabella riportata nella sezione XI. Manutenzione.
- Se si rileva un problema, assicurarsi di fare revisionare o riparare la carrozzina prima di usarla.
- Almeno una volta all'anno fare eseguire un esame completo, il controllo della sicurezza e la revisione della carrozzina da parte di un rivenditore autorizzato.

⚠ ATTENZIONE!

Se non ci si attiene alle istruzioni sopra riportate, si rischia di danneggiare la carrozzina, cadere, ribaltarsi o perdere il controllo della carrozzina e causare lesioni gravi a se stessi o agli altri.

NOTA: per ulteriori informazioni sulla manutenzione vedere la Sezione 7.0: Manutenzione.

Avvertenze per utente e accompagnatore

Uso per il trasporto
Per ulteriori informazioni sull'uso su veicoli a motore e sull'opzione per il transito fare riferimento anche alla sezione 5.0, Trasporto.

- Se è possibile, l'utente deve trasferirsi sul sedile del veicolo ed usare il relativo sistema di ritenuta.
- Se si desidera usare la carrozzina per il trasporto, assicurarsi che sia rivolta in avanti.
- L'utente della carrozzina non deve pesare più di 120 kg.
- Nelle figure che seguono è illustrata la posizione dei punti di fissaggio anteriore (Fig. 2.0-A) e posteriore (Fig. 2.1-B) della carrozzina.
- Usare la carrozzina solo con i sistemi di aggancio WTORS (Wheelchair Tiedown and Occupant Restraint Systems, sistemi di ritenuta dell'occupante e di ancoraggio della carrozzina) che devono essere montati in base alle istruzioni del produttore e conformemente allo standard ISO 7176-19 - SAE J2249.
- Attaccare le cinghie ai punti di fissaggio in base alle istruzioni del produttore e conformemente allo standard ISO 7176-19, SAE J2249.
- Attaccare i sistemi di ritenuta dell'occupante in base alle istruzioni del produttore e conformemente allo standard ISO 7176-19 - SAE J2249.

⚠ ATTENZIONE

Se non ci si attiene alle istruzioni sopra riportate, si rischia di danneggiare la carrozzina, cadere, ribaltarsi o perdere il controllo della carrozzina e causare lesioni gravi a se stessi o agli altri.

Fig. 2.0

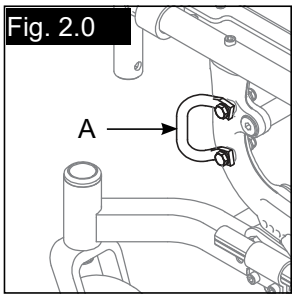

Fig. 2.1

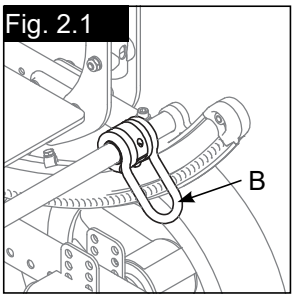

3.0 AVVERTENZE: PARTI E OPZIONI

⚠ AVVERTENZA!

Ruotine antiribaltamento
- Le ruotine antiribaltamento possono impedire il ribaltamento all'indietro della carrozzina nella maggior parte delle situazioni normali.
- Sunrise Medical consiglia l'uso delle ruotine antiribaltamento nei casi riportati di seguito.
- Quando non si ha dimestichezza con la carrozzina e si rischia il ribaltamento.
- Ogni volta che si modifica o si regola la carrozzina. Le modifiche possono aumentare il rischio di ribaltamento all'indietro. Usare le ruotine antiribaltamento fino a quando non si acquisisca dimestichezza con il nuovo assetto e non si sia sicuri di non rischiare il ribaltamento.
- Quando sono bloccate in posizione (verso il basso), le ruotine antiribaltamento devono trovarsi ad una distanza dal terreno COMPRESA TRA 38 mm e 51 mm.
- Se le ruotine antiribaltamento sono troppo IN ALTO, possono non impedire il ribaltamento della carrozzina.
- Se sono troppo IN BASSO, possono agganciarsi a ostacoli in cui è normale imbattersi. In questo caso si rischia di cadere o ribaltarsi.
- Tenere le ruotine antiribaltamento bloccate in posizione ECCETTO che nelle situazioni riportate di seguito.
- Se si è accompagnati.
- Se è necessario salire o scendere da un marciapiede oppure superare un ostacolo e si è in grado di farlo senza l'ausilio delle ruotine antiribaltamento. In questi casi assicurarsi che le ruotine antiribaltamento siano sollevate e non siano di intralcio.

⚠ AVVERTIMENTO!

Braccioli
- I braccioli non sono in grado di supportare il peso della carrozzina.
- NON sollevare la carrozzina utilizzando i braccioli o questi potrebbero staccarsi o rompersi.
- Sollevare la carrozzina solo per le parti non rimovibili del telaio principale.
- Se non ci si attiene alle istruzioni sopra riportate, si rischia di danneggiare la carrozzina, cadere, ribaltarsi o perdere il controllo della carrozzina e causare lesioni gravi a se stessi o agli altri.

⚠ AVVERTENZA!

Maniglie di spinta
- Tenere sempre le mani lontano dal meccanismo di blocco situato in fondo ai tubi dello schienale quando si piega o si solleva lo schienale.
- Tenere sempre le dita lontano dagli elementi interni della cerniera quando si regola la maniglia di spinta.

⚠ AVVERTENZA!

Dispositivi di fissaggio
Molte delle viti, dei bulloni e dei dadi della carrozzina sono speciali dispositivi di fissaggio ad alta resistenza. L'uso di dispositivi di fissaggio non appropriati può causare il malfunzionamento della carrozzina.

- Usare SOLO i dispositivi di fissaggio forniti da un rivenditore autorizzato (o dispositivi dello stesso tipo e di pari resistenza, come specificato dalle indicazioni sul dispositivo stesso).
- Se i dispositivi di fissaggio vengono stretti troppo o troppo poco, parti della carrozzina possono non funzionare correttamente o subire dei danni.
- Se i bulloni o le viti si allentano, stringerli immediatamente.

⚠ AVVERTENZA!

Pedane
- Gli appoggiapiedi non sono in grado di supportare il peso della carrozzina.
- Nel punto più passo, gli appoggiapiedi devono trovarsi ad ALMENO 51 mm dal terreno. Se sono troppo BASSI, possono agganciarsi a ostacoli in cui è normale imbattersi
- e la carrozzina può arrestarsi improvvisamente e ribaltarsi in avanti.

⚠ AVVERTIMENTO!

Per evitare di inciampare o di cadere durante il trasferimento, attenersi alle istruzioni riportate di seguito.
- Assicurarsi che i piedi siano bene appoggiati e non impigliati nello spazio tra le pedane.
- Evitare di applicare peso sulle pedane o si rischia di ribaltare la carrozzina in avanti.
- NON sollevare la carrozzina per le pedane. Le pedane non sono in grado di reggere il peso della carrozzina e possono staccarsi. Sollevare la carrozzina solo per le parti non rimovibili del telaio principale.

⚠ AVVERTENZA!

Pneumatici
- Assicurarsi che gli pneumatici siano gonfiati correttamente per prolungarne la durata e facilitare l'uso della carrozzina.
- Non usare la carrozzina se gli pneumatici sono troppo gonfi o troppo sgonfi. Controllare la pressione degli pneumatici una volta alla settimana assicurandosi che rientri nei valori indicati sulla parete laterale degli pneumatici.
- Se la pressione dello pneumatico di una delle ruote posteriore è bassa, il relativo freno può non aderire correttamente e la ruota può girare inaspettatamente.
- Se uno degli pneumatici non è sufficientemente gonfio, la carrozzina può cambiare direzione e l'utente può perderne il controllo.
- Se gli pneumatici sono troppo gonfi, possono scoppiare.

⚠ ATTENZIONE!

Cinture pelviche
- Usare le cinture pelviche SOLO per facilitare il supporto della postura dell'utente.
- L'uso improprio di queste cinture può causare lesioni gravi o la morte dell'utente.
- Assicurarsi che l'utente non scivoli sul sedile della carrozzina o rischierebbe di subire una compressione del torace o addirittura di soffocare a causa della pressione delle cinture.
- Le cinture devono essere strette, senza però interferire con la respirazione. Assicurarsi che tra la cintura e l'utente si possa infilare una mano aperta, piatta.
- Usare un supporto pelvico a forma di cuneo o un supporto simile per impedire all'utente di scivolare sul sedile. Consultare il medico, l'infermiere o il terapista dell'utente per determinare se quest'ultimo ha bisogno di un simile dispositivo.
- Usare le cinture pelviche solo se l'utente è in grado di cooperare.
- Assicurarsi che l'utente possa rimuovere facilmente le cinture in caso di emergenza.

⚠ ATTENZIONE!

NON usare le cinture pelviche nei seguenti casi:
- Come sistema di ritenuta del paziente. il sistema di ritenuta deve essere prescritto da un medico.
- Per gli utenti in stato comatoso o molto agitati.
- Come sistema di ritenuta in un veicolo a motore. In caso di incidente o fermata improvvisa l'utente può cadere dalla carrozzina. Le cinture della carrozzina non sono sufficienti a trattenere l'utente su un altro veicolo a motore e possono causare ulteriori lesioni.

⚠ AVVERTENZA

Dispositivi di spinta elettronici
- Non installare un dispositivo di spinta o di assistenza alla spinta elettronico su una carrozzina Quickie.
- Il centro di gravità della carrozzina cambierebbe e l'utente potrebbe cadere o la carrozzina ribaltarsi.
- Il telaio verrebbe alterato e la garanzia sarebbe considerata nulla.

⚠ ATTENZIONE!

Se non ci si attiene alle istruzioni sopra riportate, si rischia di danneggiare la carrozzina, cadere, ribaltarsi o perdere il controllo della carrozzina e causare lesioni gravi a se stessi o agli altri.

Avvertenze: parti e opzioni

⚠ AVVERTENZA!

Maniglie di spinta
- Quando si è accompagnati da qualcuno, assicurarsi che la carrozzina sia dotata di maniglie di spinta.
- Le maniglie di spinta costituiscono dei punti sicuri da cui l'accompagnatore può tenere il retro della carrozzina per evitare che l'utente cada o che la carrozzina si ribalti. Assicurarsi che l'accompagnatore usi le manopole di spinta per spingere la carrozzina.
- Verificare che le impugnature delle manopole di spinta non si muovano e non si sfilino.

⚠ AVVERTENZA!

Assi ad estrazione rapida
- Non usare la carrozzina A MENO CHE non si sia sicuri che entrambi gli assi posteriori a estrazione rapida siano bloccati. Se un asse non è bloccato, può staccarsi durante l'uso e causare la caduta dell'utente.
- Un asse è bloccato quando il pulsante per l'estrazione rapida corrispondente fuoriesce completamente. Se un asse non è bloccato, può staccarsi durante l'uso e causare la caduta dell'utente o il ribaltamento o la perdita di controllo della carrozzina e di conseguenza lesioni gravi all'utente o ad altri.

⚠ AVVERTENZA!

Assi posteriori
- La modifica dell'assetto delle ruote posteriori può incidere sul centro di gravità della carrozzina.
- Più si spostano gli assi posteriori IN AVANTI, più è probabile che la carrozzina si ribalti all'indietro.
- Consultare il medico, l'infermiere o il terapista per determinare il migliore assetto degli assi posteriori della carrozzina. Non modificare l'assetto A MENO CHE non si sia sicuri di non rischiare di ribaltarsi.
- Regolare i freni delle ruote posteriori dopo avere modificato la posizione degli assi posteriori.
- In caso contrario i freni possono non funzionare.
- Assicurarsi che le leve dei freni rientrino negli pneumatici di almeno 3,17 mm quando sono azionati.

⚠ AVVERTENZA!

Freni delle ruote posteriori
- I freni delle ruote posteriori NON sono stati ideati per rallentare o fermare una carrozzina in movimento.
- Usarli solo per impedire che le ruote posteriori girino quando la carrozzina è completamente ferma.
- NON usare i freni delle ruote posteriori per cercare di rallentare o fermare la carrozzina in movimento o si rischia di perderne il controllo.
- Per evitare che le ruote girino, azionare sempre entrambi i freni delle ruote posteriori quando si effettua un trasferimento con la carrozzina.
- Se la pressione dello pneumatico di una ruota posteriore è bassa, il relativo freno può non aderire correttamente e la ruota può girare inaspettatamente.
- Assicurarsi che le leve dei freni rientrino negli pneumatici di almeno 3,17 mm quando sono azionati. In caso contrario i freni possono non funzionare.

⚠ ATTENZIONE

Sistemi di seduta modificati
- L'uso di un sistema di seduta non approvato da Sunrise Medical può alterare il centro di gravità della carrozzina e causarne il ribaltamento.
- Non modificare il sistema di seduta della carrozzina PRIMA di avere consultato il rivenditore autorizzato.
- L'uso di un sistema non approvato (base e cuscino) utilizzato come sedile in un veicolo a motore può aumentare il rischio di lesioni gravi o morte in caso di incidente.
- Solo un sistema approvato può essere utilizzato per l'uso come sedile in un veicolo a motore.
- Il sedile fornito può essere adatto o meno all'uso come sedile in un veicolo a motore in combinazione con la base della carrozzina.
- Prima di usare il sistema come sedile in un veicolo a motore, è necessario verificare che il produttore del sedile ne abbia approvato l'uso in combinazione con la base della carrozzina.
- Prima di usare il sistema come sedile in un veicolo a motore, è necessario leggere e attenersi a tutte le istruzioni per l'uso fornite sia da Sunrise Medical che dal produttore del sedile, nonché alle istruzioni per l'uso fornite dal produttore di qualsiasi altro componente o accessorio.

⚠ AVVERTENZA!

Opzione di transito

Usare solo i sistemi di aggancio WTORS (Wheelchair Tiedown and Occupant Restraint Systems, sistemi di ritenuta dell'occupante e di ancoraggio della carrozzina) che soddisfano i requisiti dello standard ISO 7176-19 - SAE J2249, "Recommended Practice – Wheelchair Tiedown and Occupant Restraint Systems For Use in Motor Vehicles" (Procedura raccomandata – Sistemi di ritenuta dell'occupante e di ancoraggio della carrozzina per l'uso in veicoli a motore). Non usare sistemi di aggancio WTORS che facciano affidamento sulla struttura della carrozzina per trasferire il carico di ritenuta dell'utente al veicolo.

La carrozzina è stata sottoposta a una prova d'urto frontale dinamica a 48 km/h in posizione frontale. Durante il trasporto la carrozzina deve essere rivolta in avanti.

Per ridurre le potenziali lesioni agli occupanti del veicolo, gli accessori montati sulla carrozzina, quali tavolino e respiratore, devono essere rimossi e fissati separatamente.

Non utilizzare i supporti posturali e i dispositivi di posizionamento come sistemi di ritenuta per l'utente.

Non alterare o sostituire parti del telaio, componenti o il sedile della carrozzina.

Le fermate improvvise o gli urti possono danneggiare in modo strutturale la carrozzina. Sostituire la carrozzina qualora sia stata coinvolta in un incidente.

⚠ ATTENZIONE!

Se non ci si attiene alle istruzioni sopra riportate, si rischia di danneggiare la carrozzina, cadere, ribaltarsi o perdere il controllo della carrozzina e causare lesioni gravi a se stessi o agli altri.

4.0 ASSETTO E REGOLAZIONE

NOTA: si consiglia di regolare la carrozzina su un tavolo o una superficie piatta, per esempio un banco da lavoro.

Coppia di serraggio

la coppia di serraggio equivale al serraggio ottimale di un particolare dispositivo di fissaggio. Per stringere i dispositivi di fissaggio sulle carrozzine Quickie usare una chiave torsiometrica in Nm. A meno che non sia specificato altrimenti, usare una coppia di serraggio pari a 6,8 Nm. quando si regola la carrozzina.

PEDANE GIREVOLI A 70º, 80° E APPOGGIAPIEDI (FIG. 4.0 - 4.1)

Installazione

- Inserire la staffa girevole nell'apposita sede sul tubo del telaio anteriore con l'appoggiapiedi rivolto verso l'interno o l'esterno rispetto al telaio.
- Ruotare la pedana verso l'interno fino a quando non si blocca in corrispondenza del bullone di bloccaggio.

Rimozione

- Per estrarre la pedana, tirare la leva verso l'alto o spingerla verso il basso per sganciarla.
- Ruotare la pedana verso l'interno o verso l'esterno e sollevarla.

Regolazione dell'altezza

NOTA: si raccomanda di mantenere una distanza minima di 51 mm tra il punto più basso dell'appoggiapiedi e il terreno.

- Allentare la vite di fermo (C) usando una brugola da 3/16 pollici.
- Fare scorrere la prolunga dell'appoggiapiedi lungo il tubo del telaio fino a raggiungere l'altezza desiderata.
- Stringere la vite di blocco Usare una coppia di serraggio di 16,27 Nm.

PEDANE ELEVABILI (OPZIONALI)

(Fig. 4.2).

Installazione e rimozione

- Per installare o rimuovere le pedane elevabili, vedere le istruzioni precedenti per l'installazione e la rimozione delle pedane girevoli.

Regolazione dell'elevazione

- Per elevare la pedana, sollevarla nella posizione desiderata. La pedana si bloccherà automaticamente in posizione.
- Per abbassare la pedana, mentre si è seduti sulla carrozzina, premere la leva di sblocco (G) e abbassare la pedana nella posizione desiderata. La pedana si bloccherà automaticamente in posizione.

Regolazione dell'altezza degli appoggiapolpacci

- Allentare il dado di fermo (H) situato sul retro della staffa dell'appoggiapolpacci.
- Alzare o abbassare la staffa dell'appoggiapolpacci nella posizione desiderata.
- Stringere il dado di fermo.

Regolazione dell'altezza con la prolunga

NOTA: si raccomanda di mantenere una distanza minima di 51 mm tra il punto più basso dell'appoggiapiedi e il terreno.

- Allentare la vite di fermo (I) usando una brugola da 3/16 pollici.
- Fare scorrere la prolunga dell'appoggiapiedi lungo il tubo del telaio fino a raggiungere l'altezza desiderata
- Stringere la vite di blocco Usare una coppia di serraggio di 16,27 Nm.

Fig. 4.0

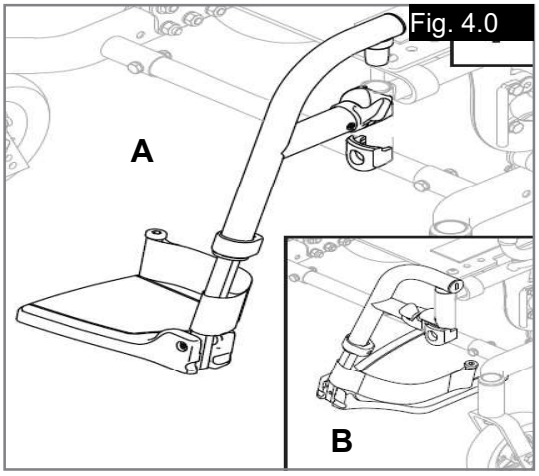

Fig. 4.1

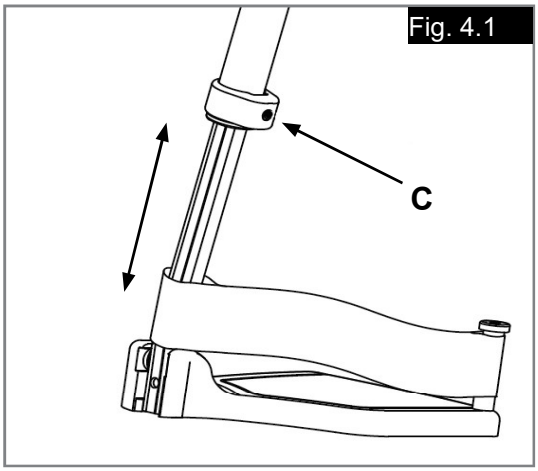

Fig. 4.2

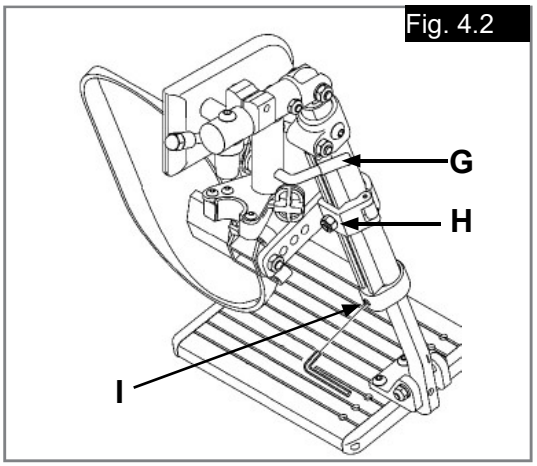

FORCELLE / RUOTE ANTERIORI (FIG. 4.3)

Installazione

- Rimuovere il copripolvere (A) dalla sede del cuscinetto della ruota anteriore sollevandolo facendo leva su entrambi i lati.
- Il gruppo della ruota anteriore presenta un dado (B) e una rondella (situata subito sotto il dado). Rimuovere il dado e la rondella.
- Inserire il perno della ruota orientabile (C) nell'apposita sede (D) e riporre la rondella sul perno.
- Riposizionare il dado (B) sul perno della ruota anteriore e stringerlo fino a quando non vi è più gioco. Quindi allentarlo di circa 1/8 di giro assicurandosi che la ruota anteriore si muova liberamente.
- Riposizionare il coperchio antipolvere sulla sede del cuscinetto della ruota anteriore.

Regolazione dell'altezza

- Allentare e rimuovere il bullone (E).
- Regolare l'altezza dell'asse usando i fori predefiniti sulla forcella.
- Riposizionare il bullone e stringerlo.
- Ripetere le operazioni descritte sopra sull'altro lato.

NOTA: il telaio deve essere in posizione orizzontale quando si regola l'altezza Per la regolazione dell'altezza degli assi posteriori fare riferimento a pagina 26.

BRACCIOLI A DOPPIO MONTANTE (FIG. 4.4 - 4.5)

Installazione e rimozione

- Il gruppo è fissato saldamente in posizione quando la leva di fissaggio (F) è rivolta all'indietro.
- Spingere la leva di fissaggio anteriore (F) verso il basso per sbloccarla, o sollevare la leva della barra per il trasferimento (G), a seconda del caso.
- Spingere completamente la leva (H) verso l'interno sul tubo posteriore.
- Estrarre il bracciolo dalle sedi.

Regolazione dell'altezza

- Sbloccare la leva di fissaggio superiore (i).
- Regolare l'altezza del bracciolo.
- Bloccare la leva di fissaggio.
- Alzare o abbassare il bracciolo fino a quando non scatta in posizione.

Ribaltamento (opzionale)

- Sbloccare la leva di fissaggio anteriore (F) o sollevare la leva della barra per il trasferimento (G), a seconda del caso.
- Ribaltare il bracciolo in modo che rimanga fissato alla sede posteriore.
- Per staccare il bracciolo spingere completamente la leva (H) verso l'interno sul tubo posteriore, e sollevarlo.
- Per riattaccarlo, infilare nuovamente il bracciolo in posizione.
- Riportare la leva di fissaggio (F) nella posizione di blocco (ove applicabile).

BRACCIOLI AD ALTEZZA REGOLABILE (OPZIONALI) (FIG.4.6)

Installazione

- Inserire il tubo esterno del bracciolo nella sede montata sul telaio della carrozzina.
- Il bracciolo si bloccherà automaticamente in posizione.

Regolazione dell'altezza

- Girare la leva di sblocco fino al secondo stop.
- Alzare o abbassare l'imbottitura del bracciolo nella posizione desiderata.
- Bloccare di nuovo la leva in posizione contro il tubo del bracciolo.
- Spingere l'imbottitura del bracciolo fino a quando il tubo dell'imbottitura non si blocca in posizione.

Rimozione dei braccioli

- Ruotare la leva di sblocco fino al primo stop ed estrarre il bracciolo.

Sostituzione dei braccioli

- Inserire il bracciolo nella sede.
- Riportare la leva nella posizione di blocco contro il tubo del bracciolo.

Regolazione dell'accoppiamento delle sedi del bracciolo

Per stringere o allentare l'accoppiamento del bracciolo esterno nella sede, attenersi alle istruzioni riportate di seguito.

- Allentare i bulloni ai lati della sede (9).
- Con il bracciolo inserito nel morsetto stringere la sede fino a raggiungere l'accoppiamento desiderato.
- Stringere i quattro bulloni.

Fig. 4.4

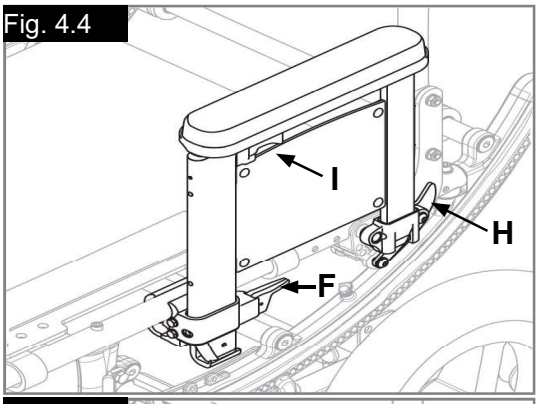

Fig. 4.5

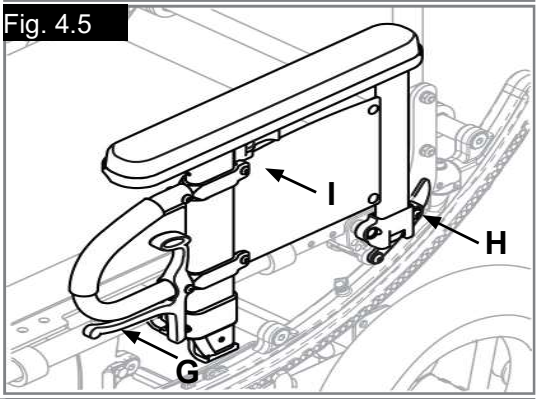

Fig. 4.3

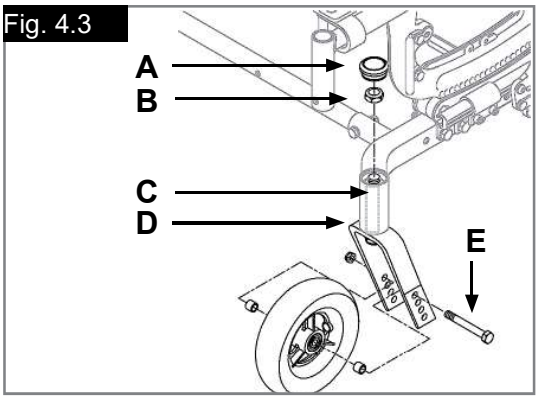

Fig. 4.6

1. Tubo esterno del bracciolo
2. Leva di sblocco dell'altezza
3. Leva di sblocco
4. Imbottitura del bracciolo
5. Barra per il trasferimento
6. Pannello laterale
7. Ricevitore
8. Morsetto
9. Bulloni di regolazione della sede

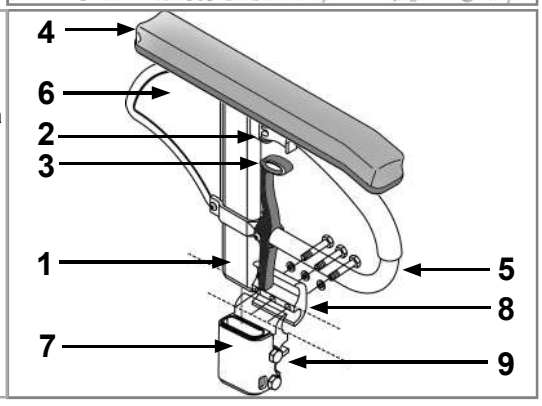

RUOTINE ANTIRIBALTAMENTO POSTERIORI (FIG. 4.7)

⚠ AVVERTENZA!

L'uso delle ruotine antiribaltamento è consigliato per tutte le carrozzine.

NOTA: usare una coppia di serraggio pari a 14 Nm quando si montano le ruotine antiribaltamento.

Inserimento delle ruotine antiribaltamento nelle sedi

- Premere il perno di sicurezza posteriore (A) sulla ruotina antiribaltamento in modo che entrambi i perni rientrino
- nel tubo.
- Inserire la ruotina antiribaltamento nella sede (B).
- Ruotare la ruotina antiribaltamento fino a quando il perno di sicurezza anteriore non fuoriesca dal
- foro della sede.
- Ripetere le operazioni descritte sopra per inserire l'altra ruotina antiribaltamento.

Sollevamento delle ruotine antiribaltamento

NOTA: Sollevare le ruotine antiribaltamento quando si viene spinti da un accompagnatore, si superano degli ostacoli o si sale su un marciapiede.

- Premere il perno di sicurezza della ruotina antiribaltamento posteriore (A).
- Con il perno inserito sollevare la ruotina antiribaltamento (C).
- Rilasciare il perno.
- Ripetere le operazioni descritte sopra per sollevare l'altra ruotina antiribaltamento.
- Ricordarsi di abbassare le ruotine antiribaltamento dopo avere effettuato la manovra.

Regolazione delle ruotine antiribaltamento

Potrebbe essere necessario sollevare o abbassare le ruotine antiribaltamento per regolarne la distanza dal terreno in base a un valore compreso tra 38 e 51 mm
(tra 1-1/2” e 2”).

- Premere il perno di sicurezza della ruotina antiribaltamento (D) in modo da farlo rientrare.
- Alzare o abbassare la ruotina antiribaltamento usando uno dei fori preesistenti.
- Rilasciare il perno (D).
- Ripetere le operazioni descritte sopra per regolare l'altra ruotina antiribaltamento. Regolare entrambe le ruotine antiribaltamento alla
- stessa altezza.

MECCANISMO DI BASCULAMENTO

Il meccanismo di basculamento è installato da Sunrise Medical.

Il meccanismo di basculamento consente di bloccare la carrozzina in posizione tra 0º e 45º.

Meccanismo di sgancio a leva

Se si premono contemporaneamente entrambe le leve (C), il meccanismo di blocco si sblocca ed
è possibile inclinare il sedile e lo schienale.
Se si rilasciano le leve, i bracci oscillanti si bloccano in posizione.
Il grado di inclinazione approssimativo del sedile è indicato sull'indicatore di basculamento (D).
Per bloccare il meccanismo di inclinazione, inserire il perno di bloccaggio (E) nella sede della leva.

Meccanismo di sgancio a piede

Se si preme il pedale (F), il meccanismo di blocco si sblocca ed è possibile inclinare il sedile e
lo schienale. Se si rilascia il pedale, i bracci oscillanti si bloccano in posizione.
Il grado di inclinazione approssimativo del sedile è indicato sull'indicatore di basculamento (D).

Regolazione degli arresti dell’inclinazione

È possibile limitare il grado di basculamento (rotazione) della carrozzina
usando i blocchi per l'inclinazione (G).

- Allentare e rimuovere la vite di fermo (H).
- Spostare i blocchi per l'inclinazione nella posizione desiderata, anteriore o posteriore.
- Inserire le due metà del blocco per l'inclinazione nei fori direttamente opposti sul braccio oscillante (I), quindi bloccarle in posizione riponendo e stringendo la vite di fermo (H).

Fig. 4.7

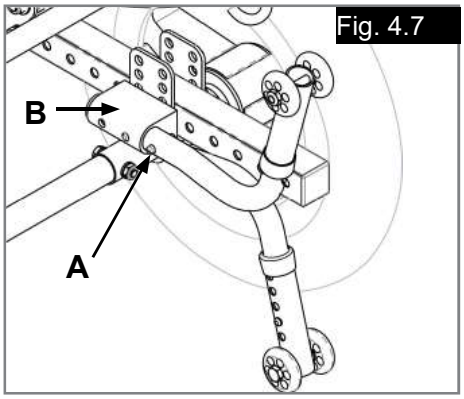

Fig. 4.10

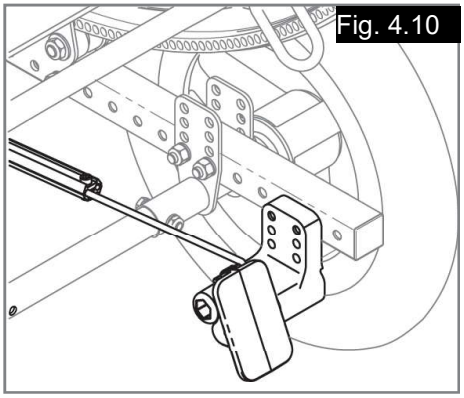

Fig. 4.8

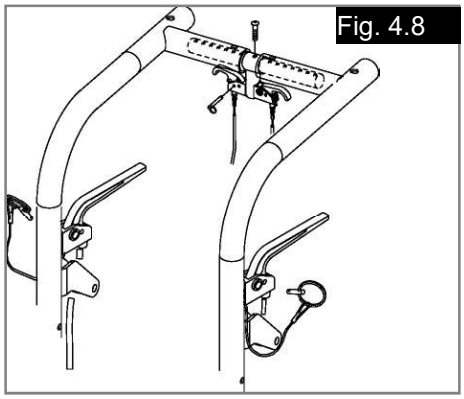

Fig. 4.9

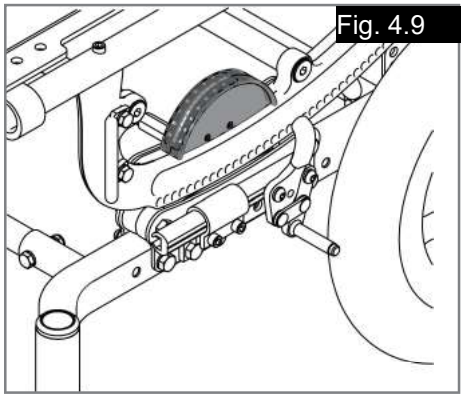

Fig. 4.11

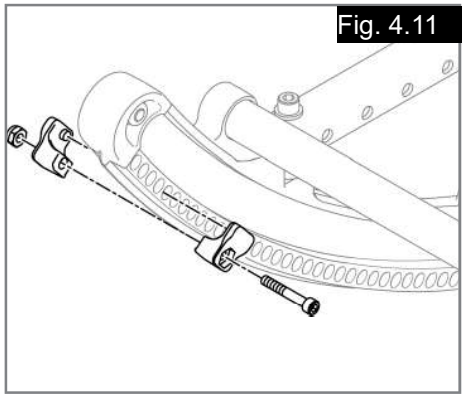

Regolazione del cavo (Fig. 4.12)

NOTA*:* non usare lubrificanti sulle varie parti o sull'intero gruppo.

- Allentare il controdado (A).
- Ruotare il dispositivo di regolazione del cavo (B) fino a quando il cavo non sia ben teso. Assicurarsi che il perno a stantuffo possa estendersi e ritirarsi completamente dopo la regolazione e che i perni siano inseriti nel braccio oscillante quando le leve vengono rilasciate.
- Stringere il controdado (A).

SCHIENALE E MANIGLIONE DI SPINTA

Regolazione dell'angolo (Fig. 4.13)

- Allentare il bullone posteriore (C).
- Allentare e rimuovere il bullone di regolazione dell'angolo (D).
- Regolare l'angolo dello schienale usando i fori predefiniti.
- Riposizionare il bullone di regolazione dell'angolo (D) e stringerlo.
- Stringere il bullone posteriore (C).
- Ripetere le operazioni descritte sopra sull'altro lato.

⚠ ATTENZIONE!

- regolare entrambi i lati della carrozzina allo stesso modo.
- Usare una coppia di serraggio di 14 Nm quando si regola l'angolo del maniglione di spinta.
- Potrebbe essere necessario regolare anche la posizione dello schienale per mantenere un corretto allineamento del centro di gravità e una stabilità ottimale.

Regolazione dell'angolo del maniglione di spinta (opzionale) (Fig. 4.14)

- Premere contemporaneamente entrambi i pulsanti neri (E). Il maniglione di spinta verrà sbloccato e potrà ruotare liberamente. Se si rilasciano i pulsanti, il maniglione di spinta regolabile si blocca nella posizione desiderata.

Regolazione dell'altezza (Fig. 4.14) (opzionale)

- Allentare e rimuovere entrambi i bulloni (F) del tubo dello schienale (uno su ogni lato).
- Come regolare l'altezza dello schienale.
- Riporre entrambi i bulloni (F) nella posizione desiderata e stringerli.

⚠ ATTENZIONE

- Impostare la stessa altezza ad entrambi i lati.
- Si consiglia di non allineare il foro superiore nel tubo inferiore con il foro inferiore nel tubo superiore per evitare un gioco eccessivo.

Come piegare lo schienale (FIG. 4.15) (opzionale)

- Per piegare lo schienale, tirare i perni di sicurezza (G) in su e spingere lo schienale in avanti.
- Per sistemare lo schienale nella posizione originale, sollevarlo fino a quando non si blocca in posizione.

PROLUNGA DEL MANIGLIONE DI SPINTA (OPZIONALE)

Installazione (Fig. 4.16)

- Premere il pulsante (H) su ciascun lato del maniglione di spinta contemporaneamente per fare rientrare i perni di sicurezza nel tubo.
- Inserire la prolunga nella sede del tubo(i) dello schienale fino a quando il perno di sicurezza non fuoriesce dal foro di montaggio della sede.

SCHIENALE RECLINABILE (OPZIONALE)

NOTA: Il meccanismo di reclinazione a doppia levetta è installato da Sunrise Medical.

Reclinazione e sollevamento dello schienale (Fig. 4.17):

- Premere contemporaneamente entrambe le leve (J). Se si rilasciano le leve, lo schienale si blocca correttamente in posizione.
- Per bloccare il sistema di regolazione, inserire il perno di bloccaggio (K) nella sede della leva. Bloccare sempre il meccanismo di reclinazione a doppia levetta in posizione dopo avere posizionato lo schienale.

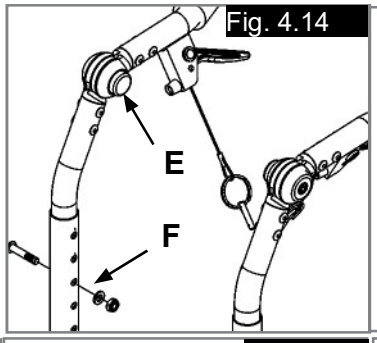

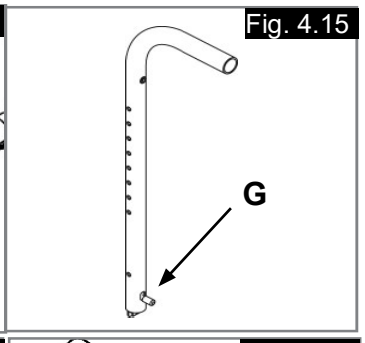

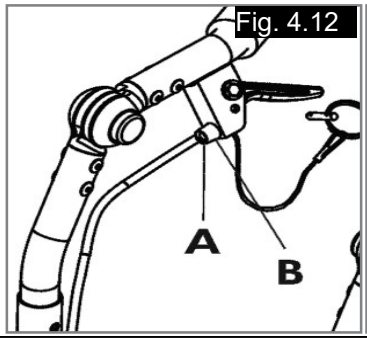

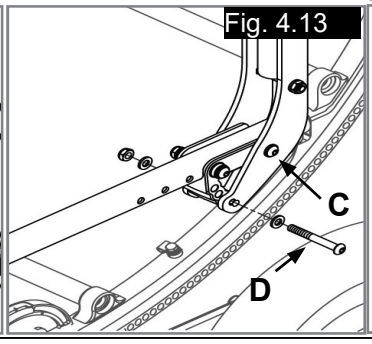

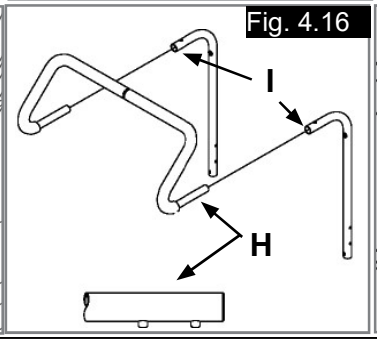

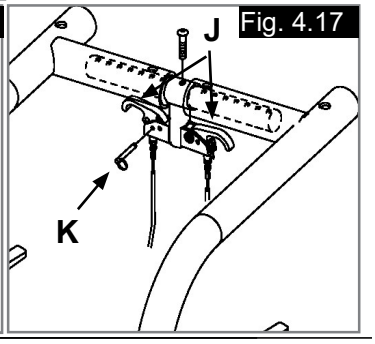

PROFONDITÀ DEL TELAIO

Regolazione dello schienale (Fig. 4.18)

- Allentare e rimuovere i bulloni (A e B) situati davanti alla piastra di montaggio posteriore su ciascun lato della carrozzina.
- Fare scorrere lo schienale lungo la guida del sedile nella posizione desiderata.
- Riposizione e stringere i bulloni (A e B) nella posizione desiderata su ciascun lato della carrozzina.

⚠ ATTENZIONE!

- Regolare entrambi i lati della carrozzina allo stesso modo.
- Usare una coppia di serraggio di 14 Nm quando si regola la profondità dello schienale.

Regolazione della sede della pedana (Fig. 4.19)

- Allentare e rimuovere la vite esagonale (C) dalla guida del sedile.
- Fare scorrere la sede della pedana (D) lungo la guida del sedile fino alla posizione desiderata.
- Riporre entrambe le viti esagonali e stringerle.
- Ripetere le operazioni descritte sopra sull'altro lato.

⚠ ATTENZIONE!

Queste regolazioni potrebbero rendere necessario anche un riposizionamento del carrello sul telaio della base.
Regolare la carrozzina sui due lati allo stesso modo
Usare una coppia di serraggio di 14 Nm quando si regola la sede della pedana

LARGHEZZA DEL TELAIO

Il telaio è stato ideato per poterne aumentare la larghezza utilizzando i componenti dell'apposito kit per la crescita.

Regolazione della larghezza (Fig. 4.20 - 4.21)

- Allentare e rimuovere i bulloni (E) su entrambe le estremità di tutti i tubi delle traverse (F).
- Sostituire i tubi delle traverse con altri della lunghezza appropriata.
- Riporre e stringere i bulloni (E) su ogni estremità.
- Ripetere le operazioni descritte sopra per tutte i tubi delle traverse.

⚠ ATTENZIONE!

- Usare una coppia di serraggio di 23 Nm quando si regola la larghezza del telaio del braccio oscillante. Usare una coppia di serraggio di 14 Nm quando si regola la base del telaio.

PANNELLO DEL SEDILE (FIG. 4.22)

Il pannello del sedile è ideato per consentirne la regolazione in profondità. Vi sono due diverse lunghezze del pannello del sedile per coprire diversi intervalli di profondità.
Allentare tutte e quattro le viti (G) del pannello del sedile e fare scorrere il pannello in avanti o all'indietro in modo da mantenere la parte anteriore circa 12 mm (1/2”) dietro il tubo verticale della sede della pedana.
Stringere tutte e quattro le viti, assicurandosi che i morsetti siano inseriti completamente nei tubi del sedile.

⚠ ATTENZIONE!

Se i morsetti della parte anteriore del pannello del sedile dovessero uscire dall'estremità del tubo del sedile, o se il morsetto dovesse ostacolare il movimento del braccio oscillante, togliere completamente le viti dai morsetti sulla parte anteriore del pannello e ripetere l'operazione di allineamento con i fori appropriati sul pannello.

SISTEMAZIONE DEL CUSCINO

- Sistemare il cuscino sul sedile rigido con i ganci rivolti in basso. Il bordo smussato del cuscino deve essere posizionato in avanti.
- Premere con forza in posizione.

Fig. 4.18

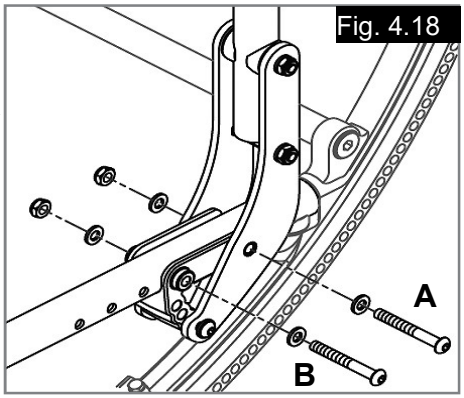

Fig. 4.21

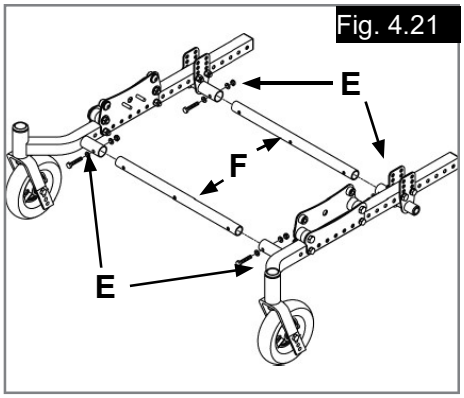

Fig. 4.19

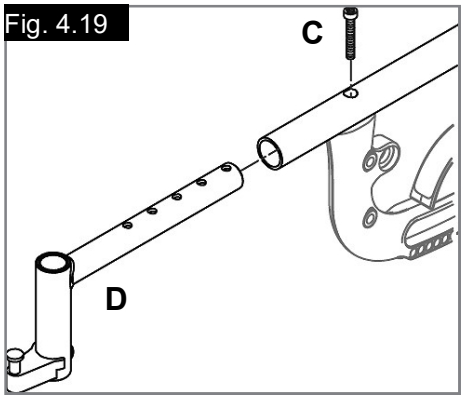

Fig. 4.20

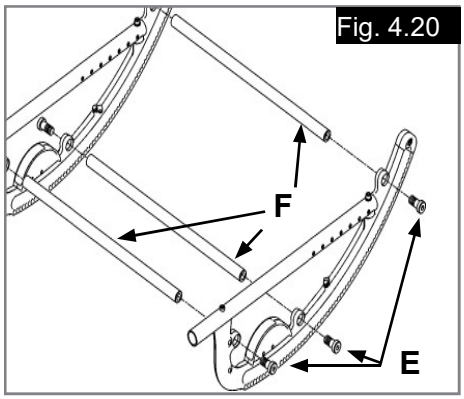

Fig. 4.22

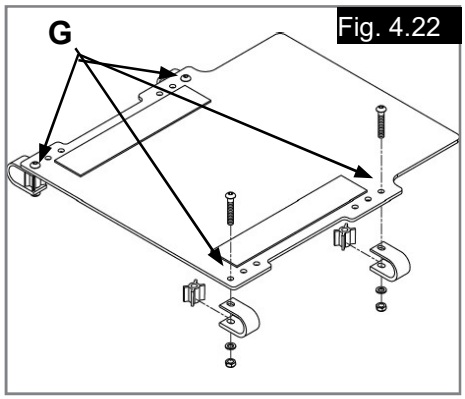

ASSE POSTERIORE (FIG. 4.23 - 4.25)

Installazione e rimozione delle ruote posteriori

⚠ AVVERTENZA

- Non usare la carrozzina A MENO CHE non si sia sicuri che entrambi gli assi ad estrazione rapida siano bloccati.
- Se un asse non è bloccato, può staccarsi durante l'uso e causare la caduta dell'utente.
- Perché l'asse sia bloccato, il pulsante di sgancio rapido (A) deve fuoriuscire completamente.

Installazione delle ruote (Fig. 4.23)

- Premere completamente il pulsante di sgancio rapido (A). I cuscinetti a sfera all'altra estremità rientreranno.
- Inserire l'asse nel mozzo della ruota posteriore (B).
- Tenere premuto il pulsante (A) mentre si infila l'asse (C) nell'apposito manicotto (D).
- Rilasciare il pulsante per bloccare l'asse nel manicotto. Regolare l'asse se non si blocca in posizione.
- Ripetere le operazioni descritte sopra per installare l'altra ruota.

Rimozione della ruota (Fig. 4.23)

- Premere completamente il pulsante di sgancio rapido (A).
- Rimuovere la ruota estraendo l'asse (C) dall'apposito manicotto (D).
- Ripetere le operazioni descritte sopra per installare l'altra ruota.

Regolazione degli assali delle ruote posteriori (Fig. 4.24)

- Assicurarsi che i manicotti degli assi siano stretti per garantire prestazioni ottimali della carrozzina.
- Durante la regolazione è necessaria una chiave da 3/4” (E) per girare i dadi esterni (G) dell'asse.
- È inoltre necessaria una chiave da 1/2” per fissare i cuscinetti a sfera (F), all'estremità opposta dell'asse, e impedire che l'asse giri.
- Girare il dado esterno dell'asse in senso orario per stringerlo.
- Il gioco deve essere compreso solo tra zero e 0,254 mm (0.010”).

Distribuzione del peso

Per distribuire il peso tra le ruote anteriori e posteriori, spostare gli assi posteriori in avanti o indietro sul telaio.

- Se si spostano gli assi INDIETRO, migliora la stabilità e riduce il rischio di ribaltamento in avanti o indietro.
- Quando si spostano gli assi IN AVANTI, una parte maggiore del peso dell'utente viene spostata sulle ruote POSTERIORI. Ciò significa che l'estremità anteriore della carrozzina diventa più leggera e, di conseguenza, è più facile svoltare. Inoltre, con un interasse più corto, il raggio di svolta risulta ridotto.

Regolazione della posizione degli assi (Fig. 4.25)

- Rimuovere entrambe le ruote della carrozzina.
- Rimuovere i bulloni (G) dalla piastra dell'asse (H) su ogni lato della carrozzina.
- Spostare la piastra dell'asse nella posizione desiderata.
- Riporre i bulloni (G) e stringerli.

⚠ AVVERTENZA!

- regolare entrambi i lati della carrozzina allo stesso modo.
- Non apportare questa regolazione personalmente. Rivolgersi a un rivenditore autorizzato.

⚠ ATTENZIONE!

Usare una coppia di serraggio di 14 Nm quando si regolano le piastre degli assi.

Regolazione dell'altezza degli assi (Fig. 4.25)

- Allentare e rimuovere i bulloni (H).
- Regolare l'altezza dell'asse usando i fori predefiniti sulla piastra dell'asse (H) su ciascun lato.
- Riposizionare i bulloni e stringerli.

⚠ AVVERTENZA!

- regolare entrambi i lati della carrozzina allo stesso modo.
- Non apportare questa regolazione personalmente. Rivolgersi a un rivenditore autorizzato.

⚠ ATTENZIONE!

Usare una coppia di serraggio di 14 Nm quando si regolano le piastre degli assi.
Il telaio deve essere in posizione orizzontale quando si regola l'altezza.

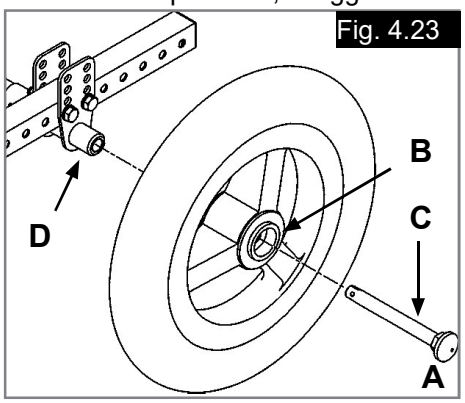

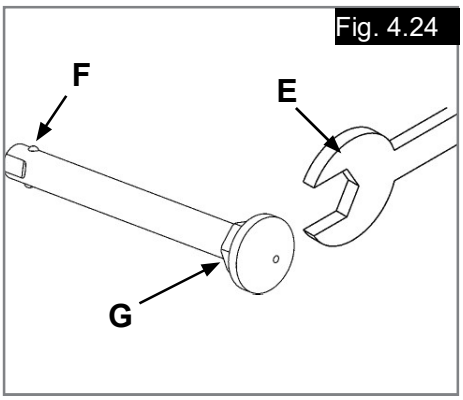

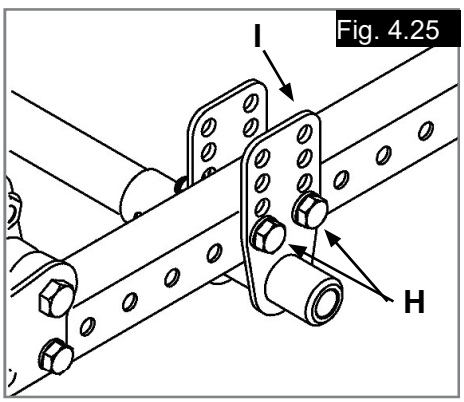

CARRELLO (FIG. 4.26 - 4.28)

⚠ AVVERTENZA!

Rivolgersi a un rivenditore autorizzato.

Regolazione della posizione (Fig. 4.26).
- Allentare e rimuovere i bulloni A e B.
- Spostare il carrello nella posizione desiderata.
- Riposizionare e stringere tutti i bulloni.

⚠ ATTENZIONE!

regolare entrambi i lati della carrozzina allo stesso modo. Usare una coppia di serraggio di 14 Nm quando si regola il carrello.

Sostituzione dei rulli superiori (Fig. 4.27)

⚠ ATTENZIONE!

- si consiglia di sostituire contemporaneamente entrambi i rulli superiori all'interno di ciascun gruppo del carrello.
- Non usare lubrificanti su alcuna parte del gruppo.

Sostituzione dei rulli superiori:
- Allentare entrambi i dadi della staffa del perno a stantuffo.
- Allentare e rimuovere entrambi i dadi dei rulli inferiori (J), il dado del dispositivo di fissaggio del telaio (C) e i bulloni della traversa di base (D) su entrambi i lati. Rimuovere la traversa di base.
- Staccare la piastra interna del carrello (E) dai dispositivi di fissaggio e farla scorrere verso il centro della carrozzina.
- Allentare e rimuovere entrambe le viti a testa tonda dei rulli (F).
- Rimuovere i rulli superiori (G) dai loro alberi (H) e sostituirli con rulli nuovi.
- Reinstallare gli alberi dei rulli superiori (H) sulla piastra interna del carrello (E), quindi riporre le viti a testa tonda (F).
- Riporre la piastra del carrello (E) sul gruppo del telaio. Riporre e stringere i dadi (J, C) e i bulloni della traversa (D).
- Assicurarsi che il perno a stantuffo sia centrato e inserito in un foro del braccio oscillante, quindi stringere i dadi della staffa del perno a stantuffo.
- Ripetere le operazioni descritte sopra sull'altro lato della carrozzina.

Sostituzione dei rulli inferiori (Fig. 4.27 - 4.28)

⚠ ATTENZIONE!

- si consiglia di sostituire contemporaneamente entrambi i rulli inferiori all'interno di ciascun gruppo del carrello.
- Non usare lubrificanti su alcuna parte del gruppo.
- Usare una coppia di serraggio pari a 17 Nm quando si stringono i dadi dei rulli inferiori (J).

Sostituzione dei rulli inferiori:
- Allentare entrambi i dadi della staffa del perno a stantuffo.
- Allentare e rimuovere entrambi i dadi dei rulli inferiori (J), il dado del dispositivo di fissaggio del telaio (C) e i bulloni della traversa di base (D).
- Staccare la piastra interna del carrello (E) dai dispositivi di fissaggio e farla scorrere verso il centro della carrozzina.
- Rimuovere i rulli inferiori (I) dalle apposite boccole (K) e sostituirli con rulli nuovi.
- Riporre la piastra del carrello (E) sul gruppo del telaio. Riporre e stringere i dadi (J, C) e i bulloni della traversa (D).
- Assicurarsi che il perno a stantuffo sia centrato e inserito in un foro del braccio oscillante, quindi stringere i dadi della staffa del perno a stantuffo.
- Ripetere le operazioni descritte sopra sull'altro lato della carrozzina.

FRENI

NOTA: sulle carrozzine Quickie i freni delle ruote sono di serie ed installati in produzione da Sunrise Medical a meno che non sia stato esplicitamente richiesto dal cliente nell'ordine.

Regolazione (Fig. 4.29)
- Allentare le viti (L). Non cercare di rimuovere una vite per volta.
- Fare scorrere tutto il gruppo del freno verso la ruota posteriore fino a quando il morsetto non rientra nello pneumatico per impedire il movimento della ruota quando è bloccato.
- Stringere le viti.

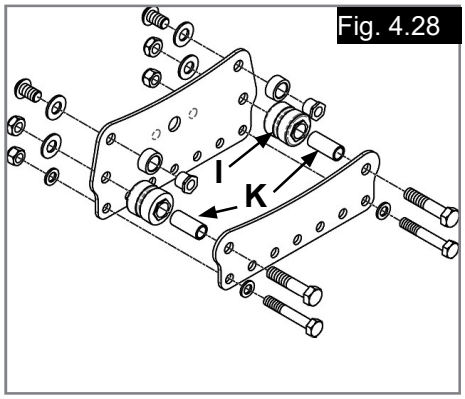

Fig. 4.28

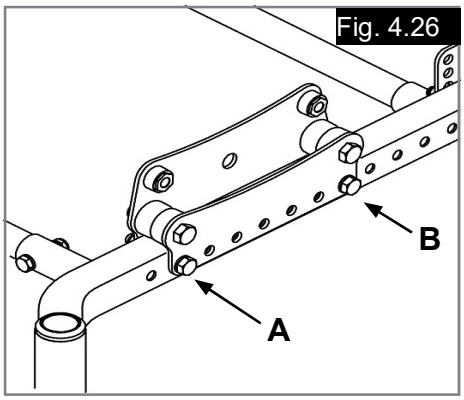

Fig. 4.26

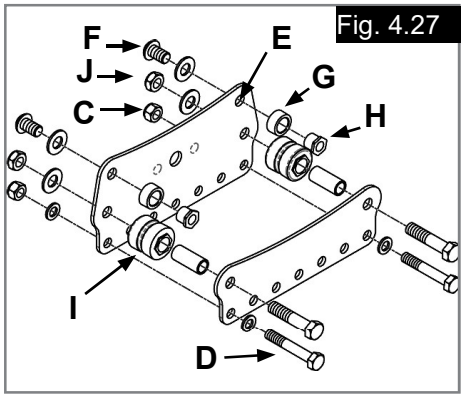

Fig. 4.27

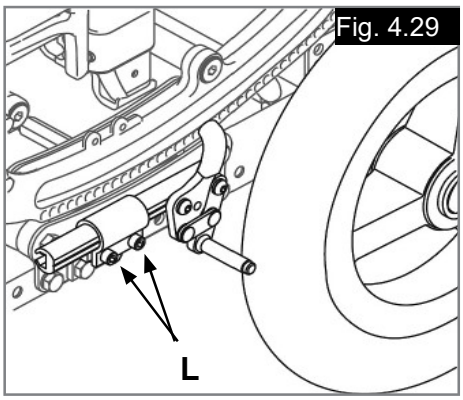

Fig. 4.29

INSTALLAZIONE DEL FRENO PER L'ACCOMPAGNATORE

(Fig. 4.30 - 4.32)

1. Rimuovere le ruote dalla carrozzina.
2. Attaccare il supporto/gruppo di cavi al tubo di rinforzo dell'asse usando un bullone 1/4“ x 2“ (art. 1), con dado e rondelle.
3. Se i freni a spinta sono già installati, rimuoverli completamente allentando le viti di regolazione scorrevoli ed estraendo il gruppo dei freni dal morsetto (lasciando il morsetto in posizione), poi passare al punto 5. Se i freni a spinta non sono stati già montati, passare al punto 4.
4. Attaccare i morsetti dei freni (art. 9) al gruppo dei rulli nella posizione desiderata a ciascun lato della carrozzina usando bulloni esagonali 5/16“ (art. 2).
5. Attaccare i freni per accompagnatore destro e sinistro (art. 4) alle barre scorrevoli usando i blocchi distanziatori del freno per accompagnatore (art. 3), le viti M6 x 60 (art. 6), i controdadi (art. 5) e le rondelle piatte (art. 7). Le ruote più piccole dovranno avere la barra scorrevole orientata in avanti (Fig. 4.30); in caso di ruote più grandi la barra scorrevole dovrà essere orientata all'indietro (Fig. 4.31). Stringere i bulloni e infilare i gruppi dei freni nei rispettivi morsetti.
6. Rimontare le ruote e fare scorrere i gruppi del freno per accompagnatore all'indietro fino a quando le pastiglie dei freni si trovano ad una distanza di circa 6 mm (1/4“) dalla ruota in posizione sbloccata. Se il freno non può essere regolato in questa posizione, modificare la posizione del morsetto del freno fino a rendere possibile questa operazione. Dopo avere posizionato i freni correttamente, stringere i bulloni del morsetto (art. 8).
7. Attaccare i cavi ai gruppi del freno per accompagnatore infilando il perno all'estremità del cavo nella fessura del gruppo del freno. Tirare indietro la guaina del cavo e infilare l'estremità della guaina nella cavità del blocco distanziatore del freno per accompagnatore (art. 3) come mostrato. Assicurarsi che i cavi siano fatti passare lontano dalle parti mobili. Attaccare i cavi in posizione sulla carrozzina con gli stringicavi forniti. Se non sono già montati, montare gli assi con i distanziatori sulle ruote posteriori.
8. Regolare le viti di regolazione dei cavi (art. 10) in maniera tale che i freni possano azionarsi completamente quando si preme sul pedale. A seconda del tipo di ruota, potrebbe essere necessario regolare con precisione la posizione del gruppo del freno per accompagnatore per ottimizzare la forza necessaria per premere sul pedale. Se premere sul pedale richiede una forza eccessiva, la vita utile del cavo potrebbe diminuire. Dopo avere ottimizzato la regolazione, bloccare la vite di regolazione del cavo stringendo il controdado contro il blocco di montaggio.

Fig. 4.30

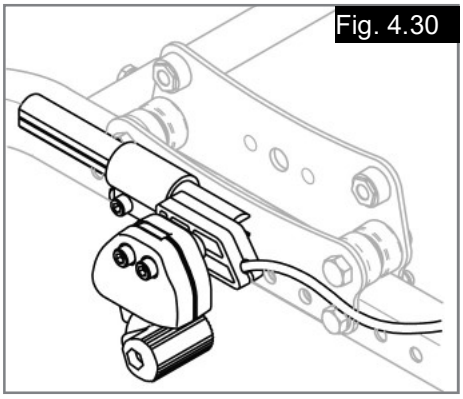

Fig. 4.31

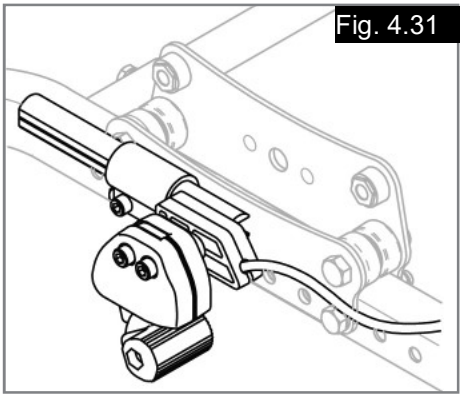

Fig. 4.32

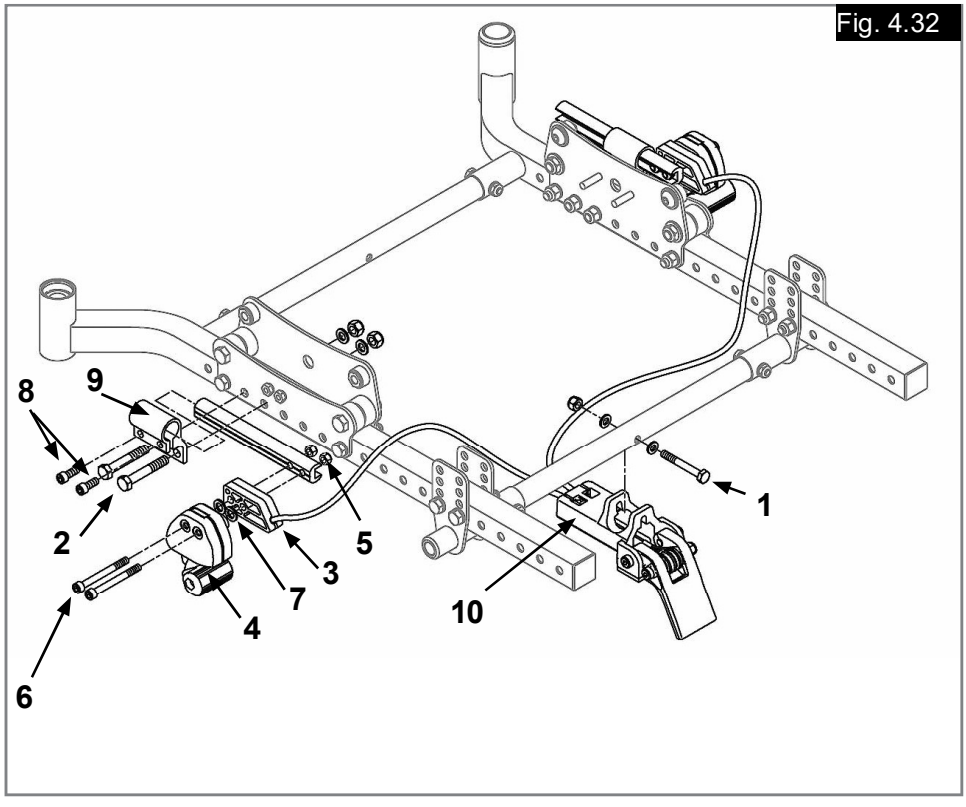

ISTRUZIONI PER LA CINTURA PELVICA

⚠ ATTENZIONE

- Le cinture pelviche sono indicate come ausili per il posizionamento e non sono idonee per l'uso come dispositivi di ritenuta durante il trasporto.
- NON stringere eccessivamente la cintura pelvica.
- Assicurarsi sempre che la cintura pelvica sia ben fissata e regolata prima dell'uso. Se la cintura è allentata eccessivamente, l'utente potrebbe scivolare in avanti e rischiare il soffocamento o lesioni gravi.
- La cintura pelvica deve essere applicata solamente da un rivenditore/agente autorizzato Sunrise Medical.
- La cintura pelvica deve essere regolata solamente da un terapista o da un rivenditore/agente autorizzato Sunrise Medical.
- Controllare la cintura pelvica ogni giorno per verificare che sia regolata correttamente (vedere il punto 6), integra e priva di segni di usura.
- Sunrise Medical consiglia di non trasportare una persona su un veicolo usando questa cintura pelvica come metodo di ritenuta.

Kit cintura pelvica (Fig. 4.33 - 4.37).
Il kit per la cintura pelvica contiene:

Una cintura pelvica (A)
Tre fibbie con regolatore (B)
Due fascette (C)

1. Per montare la cintura pelvica, infilare la cinghia nel regolatore. Ripetere l'operazione ai due lati della cintura pelvica.
2. Fare passare la cintura attorno ai tubi dello schienale per fissarla alla carrozzina.
3. infilare la cintura pelvica attraverso il regolatore in modo da formare un occhiello intorno ai tubi dello schienale, quindi farla passare di nuovo attraverso il regolatore.
4. Fissaggio della cintura pelvica alla carrozzina. Prendere una delle fascette fornite e infilarvi la cinghia della cintura pelvica. Avvolgere attorno al telaio e legare. NON stringere eccessivamente la cintura pelvica. Ripetere i punti 2-4 per entrambe le estremità della cintura.
5. Per regolare la cintura pelvica usare le fibbie con regolatore e la fibbia di chiusura.
6. Sistemare la cintura pelvica in modo che la fibbia di chiusura si trovi al centro con le cinghie ad un angolo di circa 45°.
7. Regolare la cintura pelvica in modo che sia possibile infilarvi una mano sotto.

Per ulteriori indicazioni sul trasporto, vedere la Sezione 5. Manutenzione

⚠ AVVERTENZA!

- Controllare regolarmente la cintura pelvica e i componenti di fissaggio e assicurarsi che non siano logori o danneggiati.
- Se necessario, sostituirli.
- Regolare la cintura pelvica in base alle necessità dell'utente come descritto qui a lato.
- Per evitare che l'utente allenti troppo la cintura, si consiglia di controllarne regolarmente la lunghezza e la posizione.

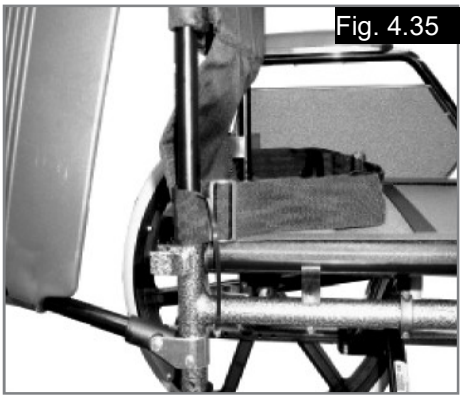
Fig. 4.35

Fig. 4.36

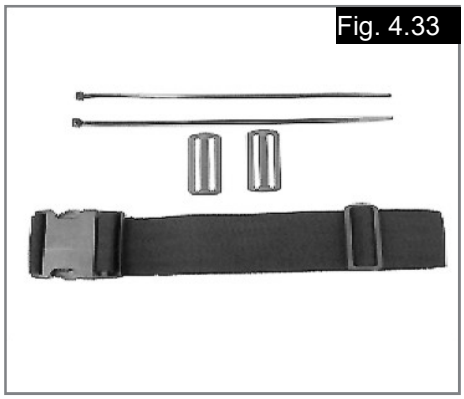
Fig. 4.33

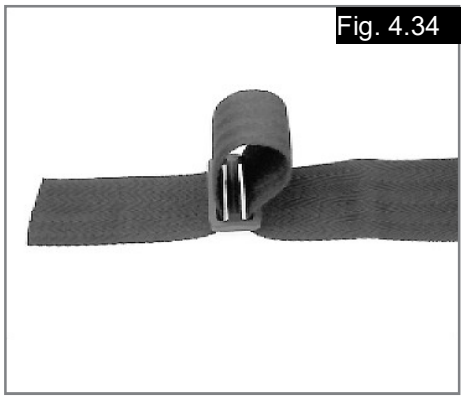
Fig. 4.34

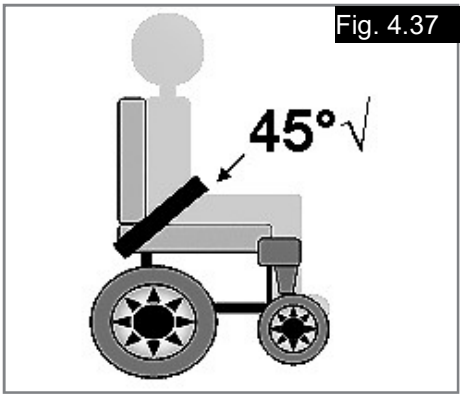

Fig. 4.37

5.0 TRASPORTABILITÀ

⚠ATTENZIONE!

Il rischio di gravi lesioni o di decesso aumenta pericolosamente se questa raccomandazione viene ignorata.

Trasporto della carrozzina su un veicolo:

Una carrozzina fissata su un veicolo non fornisce lo stesso livello di protezione e sicurezza del sedile del veicolo stesso. Si raccomanda di utilizzare sempre per l'utente il sedile del veicolo. Poiché non è sempre possibile trasferire l'utente sul sedile del veicolo, qualora sia necessario trasportare l'utente seduto in carrozzina, attenersi alle istruzioni seguenti:

1. Verificare che il veicolo sia dotato dell'equipaggiamento adatto per il trasporto di un passeggero seduto in carrozzina ed assicurarsi che le modalità di accesso al veicolo siano idonee al tipo di carrozzina. Il pianale del veicolo deve avere la resistenza necessaria per sostenere il peso complessivo dell'utente, della carrozzina e degli accessori.

2. Attorno alla carrozzina deve essere disponibile uno spazio sufficiente per consentire un facile accesso per agganciare, stringere e sganciare le cinghie di ancoraggio della carrozzina e le cinghie di ritenuta per l'utente.

3. La carrozzina occupata deve essere rivolta in avanti e fissata con la cinghia di ancoraggio della carrozzina e le cinghie di ritenuta per l'utente (sistemi WTORS che soddisfano i requisiti dello standard ISO 10542 o SAE J2249) in conformità alle istruzioni del produttore dei WTORS.

4. L'utilizzo della carrozzina in altre posizioni, all'interno di un veicolo non è stato testato. Ad esempio, non trasportare mai la carrozzina rivolta lateralmente (Fig. A).

5. La carrozzina deve essere fissata con un sistema di ritenuta ad ancoraggio a norma ISO 10542 o SAE J2249 con cinghie anteriori non regolabili e cinghie posteriori regolabili dotate generalmente di fermi Karabiner/ganci a S e supporti di fissaggio con fibbia e linguetta. Questi sistemi di ritenuta comprendono normalmente 4 cinghie separate da agganciare ciascuna ad un angolo della carrozzina.

6. Le cinghie di ancoraggio devono essere fissate al telaio centrale della carrozzina, come illustrato nell'immagine nella pagina seguente, e non ad altri attacchi o accessori, ad es. non attorno ai raggi delle ruote, ai freni o agli appoggiapiedi.

7. Agganciare le cinghie di ancoraggio in modo che l'inclinazione sia il più vicino possibile a un angolo di 45° e stringerle bene seguendo le istruzioni del fabbricante.

8. Non effettuare alterazioni o sostituzioni dei punti di fissaggio o della struttura, del telaio o dei componenti della carrozzina senza consultare il fabbricante. La mancata osservanza di questa avvertenza farà sì che la carrozzina Sunrise Medical non sia più considerata idonea al trasporto su un veicolo a motore.

9. Usare sia la cintura pelvica sia la cintura toracica per assicurare l'utente e ridurre la possibilità di impatto della testa e del torace con i componenti del veicolo e il conseguente grave rischio di lesioni all'utente e agli altri occupanti del veicolo. (Fig. B) La cintura toracica deve essere fissata al montante "B" del veicolo; la mancata osservanza di questa istruzione può aumentare il rischio di gravi lesioni addominali all'utente.

10. Installare un appoggiatesta idoneo per il trasporto (si veda l'etichetta sull'appoggiatesta) e posizionarlo sempre adeguatamente durante il trasporto.

11. Non utilizzare come sistemi di ritenuta in un veicolo in movimento supporti posturali per l'utente (cinghie pelviche, cinture pelviche) che non siano etichettati a norma dei requisiti specificati nello standard ISO 7176-19 o SAE J2249.

12. La sicurezza dell'utente durante il trasporto dipende dall'accuratezza impiegata nell'assicurare le cinghie di ancoraggio. Questa operazione deve essere eseguita da persone che abbiano ricevuto adeguate istruzioni e/o addestramento per l'uso.

13. Quando possibile, rimuovere e riporre tutta l'attrezzatura ausiliaria della carrozzina, per esempio: portastampelle, cuscini e tavolini.

14. La pedana articolata/elevabile non deve essere usata in posizione elevata durante il trasporto di carrozzina e utente, con la carrozzina fissata mediante i sistemi di ritenuta idonei.

15. Se lo schienale è reclinato, riportarlo in posizione verticale.

16. Il freno deve essere attivato.

17. Fissare i sistemi di ritenuta al montante "B" del veicolo e assicurarsi che tra le cinture e il corpo non vi siano componenti della carrozzina, come braccioli o ruote.

Trasportabilità (continua)

Istruzioni per i sistemi di ritenuta dell'occupante:

1. Indossare la cintura pelvica bene in basso, contro il bacino, in modo che l'angolo in inclinazione sia compreso tra 30 e 75 gradi rispetto al piano orizzontale.
Si consiglia di regolare la cintura in modo che l'angolo sia il più vicino possibile a 75 gradi, ma non li superi. (Fig. C)

2. Far passare la cintura toracica sopra la spalla e lungo il torace come illustrato nelle Figure D ed E
Stringere le cinture di ritenuta il più possibile, assicurando al contempo il comfort dell'utente.
Assicurarsi che le cinture di ritenuta non si attorciglino durante l'uso.
Far passare la cintura di ritenuta della parte superiore del tronco sopra la spalla e lungo il torace come illustrato nelle Figure D ed E.

3. I punti di attacco alla carrozzina sono le parti laterali anteriori esterne, appena sopra la ruota anteriore, e la parte laterale posteriore del telaio. Le cinghie sono fissate nelle staffe di ancoraggio.
(Vedere Figg. G - H)

4. Il simbolo di ancoraggio (Fig. F) sul telaio della carrozzina indica la posizione delle cinture di ritenuta. Le cinghie posteriori devono essere messe in tensione dopo avere fissato le cinghie anteriori per fissare la carrozzina.

Fig. A

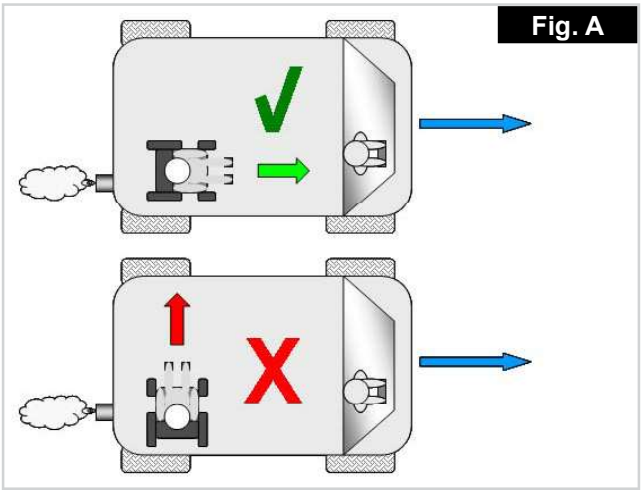

Fig. B

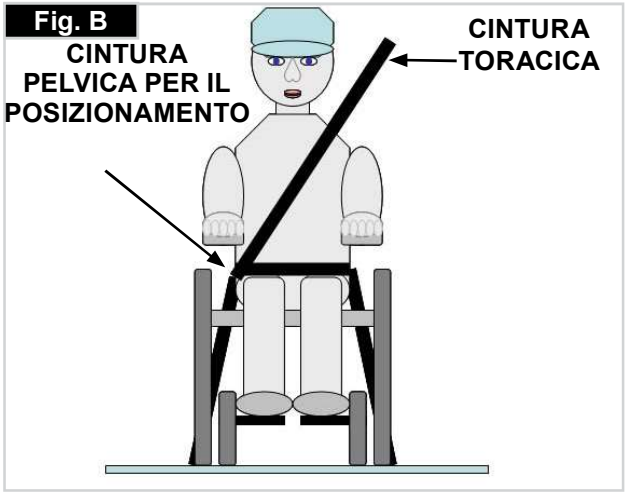

Fig. C

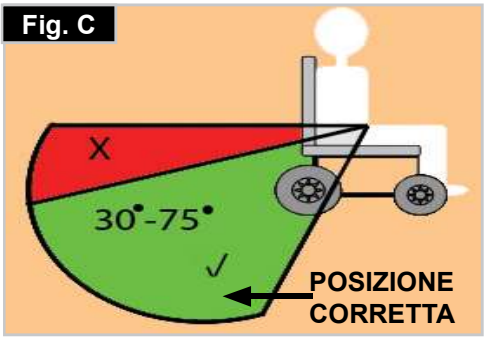

Fig. E

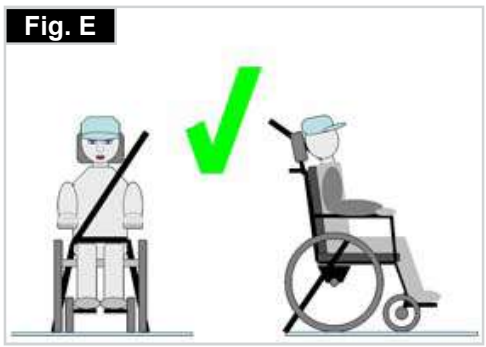

Fig. G

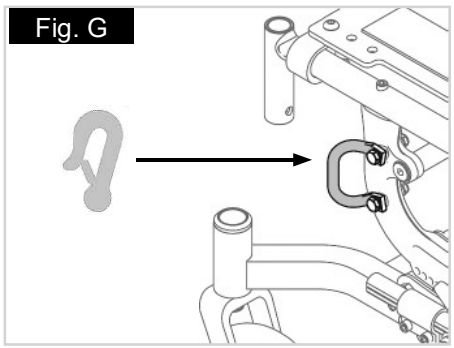

Fig. D

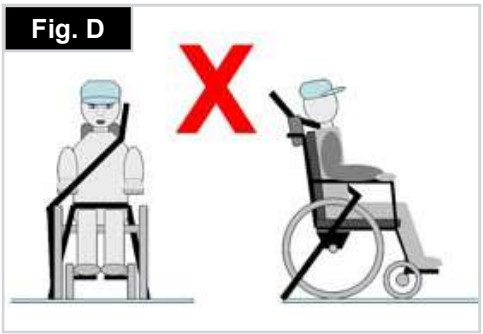

Fig. F

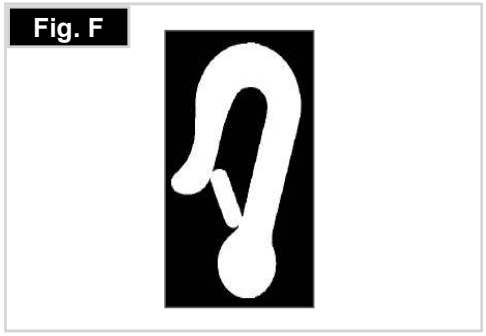

Fig. H

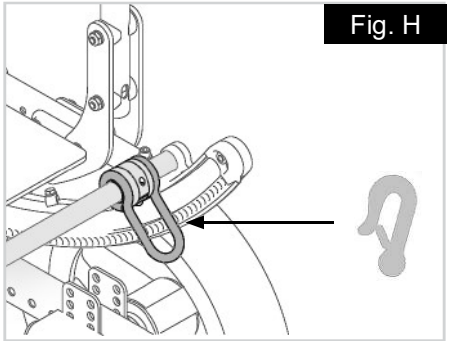

6.0 RISOLUZIONE DEI PROBLEMI

CONTROLLO DEL FUNZIONAMENTO

Dopo il montaggio e la regolazione la carrozzina dovrebbe funzionare correttamente, così come dovrebbero funzionare correttamente anche tutti gli accessori.

Se si riscontrano dei problemi, attenersi alle istruzioni riportate di seguito:

- Leggere le sezioni relative al montaggio e alla regolazione per assicurarsi che la carrozzina sia stata montata correttamente.
- Leggere la guida per la risoluzione dei problemi.

Di tanto in tanto è necessario regolare la carrozzina per garantirne le prestazioni ottimali (soprattutto se si modificano le impostazioni originali). Il diagramma seguente offre alcune soluzioni iniziali.
Consultare il diagramma da sinistra a destra. È possibile che si debba effettuare un'ulteriore ricerca per trovare la soluzione migliore a un problema specifico.

- per capire come il problema è stato risolto, apportare solo UNA modifica alla volta.
- Se il problema persiste, contattare il rivenditore autorizzato. Se, dopo essersi rivolti al rivenditore autorizzato, il problema persiste, contattare il Servizio Clienti di Sunrise Medical.
- Leggere la pagina introduttiva per informazioni su come contattare il rivenditore autorizzato o il Servizio Clienti di Sunrise Medical.

COPERTONI E LORO MONTAGGIO

Verificate che la pressione degli pneumatici sia sempre quella corretta. Una pressione inadeguata può compromettere le prestazioni della carrozzina. Se la pressione è troppo bassa, sarà necessario applicare una forza maggiore per muovere la carrozzina poiché la resistenza al rotolamento è maggiore. La manovrabilità della carrozzina ne risulterà compromessa. Se la pressione è troppo alta si rischia lo scoppio del copertone. La pressione corretta è riportata su ogni singolo copertone.

Il montaggio o la riparazione dei copertoni avviene come per qualsiasi tradizionale copertone da bicicletta. Prima del montaggio della nuova camera d'aria verificare che nel canale del cerchione e nella parete interna del copertone non siano presenti corpi estranei. Dopo il montaggio o la riparazione controllare la pressione del copertone. La regolazione della pressione ai valori indicati e il buono stato dei copertoni sono condizioni importanti per la sicurezza e per le prestazioni della carrozzina.

	CONTROLLARE LA PRESSIONE DEI COPERTONI	CONTROLLARE CHE LA PRESSIONE DEI COPERTONI SIA LA STESSA A DESTRA E A SINISTRA	CONTROLLARE CHE I DISPOSITIVI DI FISSAGGIO SIANO BEN SERRATI	USARE UN LUBRIFICANTE SECCO SU TUTTI I COLLEGAMENTI TRA IL TELAIO E LE SUE PARTI.	CONTROLLARE L'ASSETTO DELLA CARROZZINA CON IL RIVENDITORE
STERZA A SINISTRA	☼	☼			☼
STERZA A DESTRA	☼	☼			☼
LA CARROZZINA SI MUOVE IN MODO ALLENTATO	☼	☼	☼		☼
LA CARROZZINA SVOLTA CON DIFFICOLTÀ	☼	☼	☼		☼
VIBRAZIONE DELLE RUOTE ANTERIORI	☼	☼	☼		☼
CIGOLII E TINTINNII			☼	☼	☼
BASCULAMENTO VELOCE MA RITORNO TROPPO DURO					☼
RITORNO VELOCE MA BASCULAMENTO TROPPO DURO					☼

7.0 MANUTENZIONE E CURA

CONTROLLI PER LA SICUREZZA:
L'utente è la prima persona ad accorgersi di eventuali difetti. Ogni volta che si desidera usare la carrozzina, controllare prima quanto segue:

- Che la pressione delle ruote sia corretta.
- Che i freni funzionano correttamente.
- Che le parti rimovibili siano tutte ben fissate (p. es. braccioli, pedane, assi a sgancio rapido ecc).

In caso di danni o difetti, contattare il rivenditore autorizzato di fiducia.

MANUTENZIONE:
- Controllare la pressione dei copertoni una volta alla settimana.
- Controllare l'usura o l'eventuale presenza di danni su tutti i copertoni ad intervalli regolari, almeno ogni tre mesi. Sostituire gli pneumatici non appena si notano segni di usura o danni.
- Controllare la tensione degli assi e dei relativi manicotti ogni sei mesi. Se i manicotti degli assi sono allentati, la piastra subisce dei danni e le prestazioni della carrozzina ne risentono.
- Controllare l'usura o l'eventuale presenza di usura o danni sui rivestimenti della seduta e dello schienale a intervalli regolari, almeno una volta all'anno. Sostituirli non appena si notano segni di usura o danni.
- Controllare l'usura o l'eventuale presenza di danni su tutti i componenti del telaio e dello schienale ad intervalli regolari, almeno ogni tre mesi. Sostituirli non appena si notano segni di usura o danni.
- Controllare l'usura o l'eventuale presenza di danni sui freni ad intervalli regolari, almeno una volta alla settimana. Controllare il corretto funzionamento e la manovrabilità dei freni. Sostituire i freni non appena si notano segni di usura o danni.
- Controllare che tutti i bulloni siano ben stretti (vedere la sezione relativa alla coppia di serraggio) ad intervalli regolari, almeno ogni tre mesi. Tutte le viti che sono essenziali alla sicurezza della carrozzina durante l'uso sono dotate di dadi di sicurezza. I dadi di sicurezza devono essere utilizzati una sola volta e sostituiti dopo l'uso.

NOTA: Se sono fornite indicazioni sulle impostazioni della coppia di serraggio, si raccomanda di utilizzare un dispositivo di misurazione per verificare che il serraggio sia corretto.
Se la carrozzina è sporca, pulirla solamente con un detergente non corrosivo. Per la pulizia della fodera del sedile e della cintura pelvica utilizzare esclusivamente acqua e sapone.
A seconda della frequenza e del modo di utilizzo, si consiglia di sottoporre la carrozzina regolarmente, almeno una volta all'anno, ad un controllo da parte di personale specializzato presso un rivenditore autorizzato Sunrise Medical.

⚠ ATTENZIONE!

Sabbia, sale ed acqua marina possono danneggiare i cuscinetti delle ruote anteriori e posteriori. Pulire e asciugare la carrozzina con cura qualora sia stata esposta a questi elementi.

⚠ AVVERTENZA!

- Se non ci si attiene alle istruzioni sopra riportate, la carrozzina può non funzionare correttamente e causare lesioni gravi a se stessi o altri.
- Esaminare ed eseguire la manutenzione della carrozzina attenendosi rigorosamente alla tabella della manutenzione.
- Se si rileva un problema, assicurarsi di fare revisionare o riparare la carrozzina prima di usarla.
- Almeno una volta all'anno fare eseguire un esame completo, il controllo della sicurezza e la revisione della carrozzina da parte di un rivenditore autorizzato.

PARTE DA CONTROLLARE	OGNI SETTIMANA	OGNI TRE MESI	OGNI SEI MESI	UNA VOLTA ALL'ANNO
PRESSIONE DEI COPERTONI	☼			
FRENI	☼			
TUTTI I DISPOSITIVI DI FISSAGGIO		☼		
BRACCIOLI			☼	
ASSI E MANICOTTI			☼	
ASSI AD ESTRAZIONE RAPIDA		☼		
RUOTE-RAGGI-COPERTONI		☼		
RUOTE ANTERIORI		☼		
RUOTINE ANTIRIBALTAMENTO		☼		
TELAIO			☼	
RULLI	☼			
CAVO DI INCLINAZIONE E STANTUFFO	☼			
BRACCIO OSCILLANTE	☼			
MANUTENZIONE COMPLETA DA PARTE DEL RIVENDITORE				☼

PULIZIA E CONTROLLI

Una manutenzione corretta consente di migliorare le prestazioni e prolungare la durata della carrozzina.

- Pulire la carrozzina regolarmente per individuare parti allentate o logore e facilitare l'utilizzo della carrozzina.
- Riparare o sostituire le parti allentate, logore, piegate o danneggiate
- prima di usare la carrozzina.
- Per mantenere la carrozzina in perfetta efficienza, fare eseguire tutte le operazioni di manutenzione e riparazione principali al rivenditore autorizzato.
- Pulire le superfici verniciate con sapone delicato almeno una volta al mese.
- Proteggere la vernice con uno strato di cera per auto non abrasiva ogni tre mesi.
- Pulire gli assi e le parti mobili OGNI SETTIMANA con un panno leggermente umido (non bagnato).
- Rimuovere la lanugine, la polvere o lo sporco dagli assi e dalle parti mobili.
- non è necessario ingrassare e oliare la carrozzina.
- Pulire la superficie convessa inferiore del braccio oscillante OGNI SETTIMANA con un panno leggermente umido (non bagnato).
- Controllare lo stantuffo su entrambi i lati ogni settimana e, se necessario, smontarlo e pulirlo.

MISURE IGIENICHE PRIMA DI RIUTILIZZARE LA CARROZZINA

La carrozzina deve essere preparata con attenzione prima di essere riutilizzata. Tutte le superfici che vengono a contatto con l'utente devono essere trattate con un disinfettante spray.

Per farlo è necessario utilizzare un disinfettante a base di alcol autorizzato/raccomandato nel Paese di residenza per le operazioni di disinfezione rapida dei dispositivi medici poiché devono essere disinfettati rapidamente.

Quando si usa un disinfettante attenersi alle istruzioni del produttore.

Normalmente non è possibile garantire una disinfezione sicura sulle cuciture. Per evitare contaminazioni microbatteriche si raccomanda quindi di smaltire i teli della seduta e dello schienale usando eventuali agenti attivi per la disinfezione previsti dalle normative locali in vigore per la protezione contro le infezioni.

CONSIGLI PER LA CONSERVAZIONE

- Riporre la carrozzina in un luogo pulito e asciutto o le parti possono arrugginirsi o corrodersi.
- Prima di usare la carrozzina, assicurarsi che funzioni correttamente. Esaminare e revisionare tutte le parti mostrate nelle sezioni 6 e 7.
- Se non si usa la carrozzina per più di tre mesi, farla esaminare da un rivenditore autorizzato prima di usarla.

8.0 TARGHETTA DI IDENTIFICAZIONE

TARGHETTA DI IDENTIFICAZIONE

L'etichetta di identificazione è applicata sulla crociera e sul manuale d'uso. Su questa etichetta sono riportati i dati tecnici. In caso di ordine di ricambi o di reclamo è necessario comunicare i seguenti dati:

- Numero di serie
- Numero d'ordine
- Mese anno

CAMPIONE

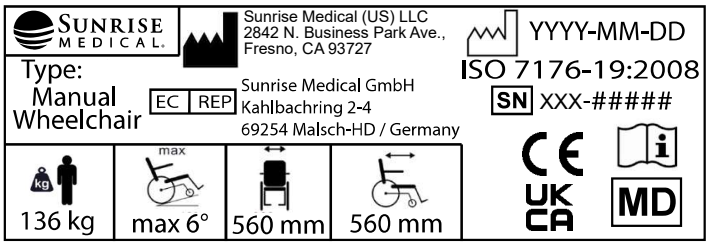

TYPE:	Nome del prodotto/codice articolo
max X°	La pendenza superabile massima dipende dall'assetto della carrozzina, dalla postura e dalle capacità fisiche dell'utente.
XXX mm	Larghezza seduta.
XXX mm	Profondità (massima).
XXX kg	Portata massima.
UK CA	Marchio UKCA.
CE	Marchio CE.
	Consultare le istruzioni per l'uso.
XXXX-XX-XX	Data di produzione.
SN	Numero di serie.
MD	Questo simbolo significa dispositivo medico.
	Indirizzo del produttore.
ISO 7176-19:2008	Il crash test in conformità a: standard ISO 7176-19:2008.
	Indirizzo dell'importatore
EC REP	Rappresentante Autorizzato Europeo
UK RP	Responsabile di riferimento nel Regno Unito
CH REP	Indirizzo del rappresentante in Svizzera

ISO 7010-M002
Leggere il manuale d'uso!
(Icona blu)

9.0 GARANZIA

QUESTO NON HA ALCUN EFFETTO SUI VOSTRI DIRITTI LEGALI.

Condizioni della garanzia:

1) La riparazione o la sostituzione delle parti in garanzia saranno eseguite da un tecnico o da un rivenditore autorizzato Sunrise Medical.

2) Qualora si rendesse necessario fare esaminare il prodotto durante il periodo di validità della garanzia, avvisare immediatamente il rivenditore autorizzato Sunrise Medical, fornendo tutte le informazioni relative al problema verificatosi. Nel caso in cui l'utente si trovi in una località lontana dalla sede del rivenditore Sunrise Medical di riferimento, la riparazione o la sostituzione prevista dalle condizioni di garanzia potrà essere eseguita da un altro rivenditore designato da Sunrise Medical.

3) Se è necessario fare riparare o sostituire una parte qualsiasi della carrozzina in seguito a un difetto di materiale o di fabbricazione specifico, entro 24 mesi dalla data d'acquisto e sempre che il prodotto sia ancora di sua proprietà, la parte o le parti saranno riparate o sostituite gratuitamente se inviate al rivenditore autorizzato.

NOTA: questa garanzia non è trasferibile.

4) Per qualsiasi componente riparato o sostituito, l'utente beneficerà di queste disposizioni per il periodo rimanente della garanzia applicabile alla carrozzina.

5) I componenti sostituiti dopo la scadenza della garanzia originale sono coperti per altri 12 mesi.

6) Le parti di consumo deperibili non saranno coperte da garanzia durante il normale periodo di garanzia a meno che non presentino chiari segni di logorio eccessivo dovuto direttamente a un difetto di produzione. Queste parti includono, ma non si limitano a: rivestimento di stoffa, pneumatici, camere d'aria e parti simili.

7) Le condizioni della garanzia riportate sopra sono valide per tutte le parti del prodotto, per i modelli acquistati a prezzo pieno.

8) In circostanze normali, non si accetta alcuna responsabilità qualora sia stato necessario riparare o sostituire il prodotto come risultato diretto dei seguenti fattori:

a) Il prodotto o un suo componente non è stato mantenuto in buono stato, o non sono stati effettuati i necessari interventi di manutenzione, secondo le raccomandazioni del produttore, come indicato nel Manuale d'uso e/o nel Manuale tecnico. Non sono state usate solo parti originali.
b) Il prodotto, o parte di esso, ha subito dei danni a causa di negligenza, incidente o uso improprio.
c) Il prodotto, o parte di esso, è stato alterato rispetto alle specifiche del produttore, o le riparazioni sono state eseguite prima di aver avvisato il tecnico autorizzato.
d) Il prodotto presenta segni di corrosione dovuti ad una cattiva manutenzione

10.0 SMALTIMENTO / RICICLAGGIO DEI MATERIALI

NOTA: Se la carrozzina è stata messa a disposizione gratuitamente, potrebbe non essere di proprietà dell'utente. Se non è più necessaria, seguire le istruzioni fornite dall'organizzazione che ha messo a disposizione la carrozzina per la restituzione.

Di seguito vengono descritti i materiali usati per la carrozzina e l'imballaggio e come devono essere smaltiti e riciclati.
Quando si organizza lo smaltimento, considerare gli eventuali regolamenti specifici in vigore localmente per lo smaltimento dei rifiuti o il riciclaggio. Questo può includere la pulizia o la disinfezione della carrozzina prima dello smaltimento.
Alluminio: forcelle, ruote, telai delle spondine, telai dei braccioli, telaio della pedana, maniglie di spinta
Acciaio: dispositivi di fissaggio, perni ad estrazione rapida
Plastica: maniglie, fermatubi, ruote anteriori, appoggiapiedi, imbottiture dei braccioli e ruote/pneumatici da 12"
Imballaggio: sacco in polietilene a bassa densità, scatola di cartone
Rivestimento: poliestere tessuto con rivestimenti in PVC e schiuma modificata da combustione espansa.
Per lo smaltimento o il riciclaggio rivolgersi ad un centro di smaltimento autorizzato. In alternativa, la carrozzina può essere restituita al rivenditore per essere smaltita.

VOORWOORD

Beste klant,

Wij zijn erg blij dat u gekozen hebt voor een kwalitatief hoogstaand SUNRISE MEDICAL-product.

In deze gebruikshandleiding vindt u tal van tips en ideeën waarmee u van uw nieuwe rolstoel een betrouwbare partner in uw leven kunt maken.

Wij bij Sunrise Medical staan erop om een nauwe band met onze klanten te onderhouden. Daarom willen wij u op de hoogte houden van de huidige en de nieuwe ontwikkelingen in ons bedrijf. Een goede band met onze klanten betekent ook: snelle service, uitstekende toegankelijkheid en nauwe samenwerking met onze klanten. Wanneer u vervangende onderdelen of accessoires nodig hebt, of een vraag over uw rolstoel hebt, staan wij voor u klaar.

Wij willen dat u tevreden bent over onze producten en diensten. Bij Sunrise werken we voortdurend aan verdere ontwikkeling van onze producten. Dat maakt dat de vorm, de technologie en de uitrusting van onze producten kan veranderen. Er zijn dan ook geen juridische vorderingen mogelijk op basis van de gegevens of de afbeeldingen in deze gebruikershandleiding.

Het managementsysteem van SUNRISE MEDICAL is gecertificeerd en voldoet aan de ISO 13485 en ISO 1400 normen.

CE SUNRISE MEDICAL verklaart als producent dat de lichtgewicht rolstoelen voldoen aan de EU-verordening Medische hulpmiddelen (2017/745).

OPMERKING:

Algemeen advies.

Wanneer deze instructies niet worden opgevolgd, kan dit leiden tot fysiek letsel, schade aan het product of schade aan de omgeving!

Een mededeling aan de gebruiker en/of patiënt: wanneer dit product betrokken was bij een ernstig incident, dient dit aan Sunrise Medical en de bevoegde autoriteit van de Lidstaat waarin de gebruiker en/of patiënt is gevestigd, te worden gemeld.

Built-4-Me speciale aanpassingen

Sunrise Medical adviseert nadrukkelijk alle bij uw Built-4-Me product meegeleverde gebruikersinformatie zorgvuldig door te lezen voordat u het product voor het eerst gebruikt. Alleen wanneer u de gebruiksaanwijzingen volledig hebt doorgelezen en begrijpt, bent u ervan verzekerd dat het Built-4-Me product functioneert en presteert zoals de fabrikant dit heeft bedoeld. Sunrise Medical adviseert tevens de gebruikersinformatie na het lezen niet weg te gooien, maar het veilig op te bergen, zodat u de informatie later nog eens kunt doornemen.

Combinaties van medische hulpmiddelen

Het is eventueel mogelijk om dit medische hulpmiddel met één of meerdere andere medische hulpmiddelen of een ander product te combineren. Kijk voor informatie over mogelijke combinaties op www.Sunrisemedical.nl Alle op de lijst vermelde combinaties zijn gevalideerd om te voldoen aan de Algemene veiligheids- en prestatievereisten, Artikel 14.1 van de EU-verordening voor Medische hulpmiddelen (2017/745).

Richtlijnen voor de combinatie, zoals de bevestiging, vindt u op www.SunriseMedical.nl

Heeft u vragen over het gebruik, het onderhoud of de veiligheid van uw rolstoel, neem dan contact op met uw plaatselijke erkende dealer van SUNRISE MEDICAL.

BELANGRIJK:
GEBRUIK UW ROLSTOEL NIET TOT U DEZE GEBRUIKSAANWIJZING HEEFT GELEZEN EN BEGREPEN.

Is er geen erkende dealer in uw regio of hebt u vragen, neem dan schriftelijk of telefonisch contact op met Sunrise Medical:

Sunrise Medical B.V.
Defensiedok 20
3433 NE Nieuwegein
The Netherlands
T: +31 (0)30 – 60 82 100
F: +31 (0)30 – 60 55 880
E: info@sunrisemedical.nl
www.SunriseMedical.nl

GEBRUIK

Rolstoelen zijn uitsluitend bedoeld voor persoonlijk gebruik, voor personen die niet in staat zijn te lopen of die beperkt mobiel zijn. De rolstoelen kunnen door de gebruiker zelf worden voortbewogen of door een derde (een begeleider die duwt), zowel binnens- als buitenshuis.

Het maximale gewicht dat de stoel kan dragen staat vermeld bij het serienummer; dit vindt u aan de kruisstang of stabiliseerstang onder de zitting. Het maximale gewicht is het totale gewicht van de gebruiker en de op de rolstoel gemonteerde accessoires.

Aansprakelijkheid wordt uitsluitend geaccepteerd indien het product wordt gebruikt onder die specifieke omstandigheden en voor het doel waarvoor het product is gemaakt.
De verwachte levensduur van de rolstoel is vijf jaar.
Er mogen uitsluitend door Sunrise Medical goedgekeurde STANDAARD onderdelen worden gebruikt.

TOEPASSINGEN.

Wij van SUNRISE MEDICAL hebben het ISO-13485-certificaat ontvangen, dat de kwaliteit van onze producten in elke fase bevestigt, van R&D tot productie. Onze ISO 13485-conforme kwaliteitsmanagementsystemen zorgen ervoor dat uw product voldoet aan de vereisten van de verordening medische hulpmiddelen (MDR).

De keuze aan beschikbare accessoires en het modulaire ontwerp betekenen dat de rolstoel kan worden gebruikt door personen die niet kunnen lopen of beperkt mobiel zijn vanwege:
- Verlamming
- Amputatie (van been of benen)
- Disfunctioneren of misvorming van been of benen
- Contractuur van/letsel aan gewrichten
- Ziektes zoals hart- en vaatziektes, evenwichtsstoornissen of cachexie, neurologische aandoeningen, spierdystrofie, hemiplegie, evenals voor oudere mensen die nog kracht in het bovenlichaam hebben.

De rolstoel mag niet zonder begeleider worden gebruikt bij:
- Waarnemingsstoornissen
- Evenwichtsstoornissen
- Verlies van beide armen, indien niet door een zorgverlener begeleid
- Gewrichtscontractuur of beschadiging van gewrichten in beide armen
- Onvermogen om te zitten.

Wanneer levering/aanschaf van een rolstoel wordt overwogen, neem dan de volgende zaken in overweging: lichaamsgrootte, gewicht, fysieke en psychische toestand, leeftijd, leefomstandigheden en -omgeving.

OPMERKING:
NB: het besturen van een rolstoel vereist voldoende cognitieve, fysieke en visuele vaardigheden. De gebruiker moet in staat zijn de effecten van handelingen tijdens het gebruik van de rolstoel te beoordelen en deze zo nodig te corrigeren. Deze vermogens en het veilige gebruik van aanvullend bevestigde onderdelen kunnen niet door Sunrise Medical als fabrikant worden beoordeeld. We kunnen geen aansprakelijkheid voor schade als gevolg hiervan accepteren.

Lees de gebruiksaanwijzing van de rolstoel en de aanvullend aangebrachte onderdelen door. Instrueer de gebruiker over het veilige gebruik van de rolstoel en de aanvullend bevestigde onderdelen. Informeer gebruikers over specifieke waarschuwingen die gelezen, begrepen en gerespecteerd moeten worden.

INHOUDSOPGAVE

ROLSTOELONDERDELEN 4
VOORWOORD 97
GEBRUIK 98
TOEPASSINGEN. 98
INHOUDSOPGAVE 99
DEFINITIES 99
1.0 ALGEMENE VEILIGHEIDSINSTRUCTIES EN BESTURINGSRESTRICTIES 100
2.0 ROLSTOELGEBRUIKER / BEGELEIDER STABILITEIT WAARSCHUWINGEN 104
3.0 WAARSCHUWINGEN ONDERDELEN EN OPTIES 108
4.0 INSTELLING EN AANPASSINGEN 111
70º, 80° Inklapbare/Uitklapbare Been- En Voetsteunen 111
Compenserende Beensteun 111
Montage Zwenkwielen/Vork 112
Armsteunen Met Twee Stangen 112
In Hoogte Verstelbare Armsteunen 112
Anti-Tip Wielen - Achterkant (Fig. 4.7) 113
Mechanisme Voor Kantelen-In-De-Ruimte 113
Rugleuning En Duwbeugel 114
Verlenging Duwbeugel 114
Verstelbare Rugleuning 114
Breedte Van Het Frame 115
Basis Zitsysteem 115
Aanbrengen Van Het Kussen 115
Achteras 116
Draagconstructie 117
Montage Wielvergrendeling Begeleider 118
Instructies Positioneringsgordels 119
5.0 TRANSPORT 120
6.0 OPLOSSEN VAN PROBLEMEN 122
Controle Van Functionaliteit 122
Banden en montage 122
7.0 ALGEMEEN ONDERHOUD 123
Veiligheidscontrole: 123
Onderhoud: 123
Normale Reiniging En Controle 124
Hygiënemaatregelen Bij Hergebruik 124
Tips Voor Opslag 124
8.0 STICKER 125
Sticker 125
9.0 GARANTIE 126
10.0 AFVALVERWERKING / RECYCLING VAN MATERIALEN 126

DEFINITIES

Betekenis van woorden die in deze handleiding worden gebruikt

Woord	Definitie
⚠ **GEVAAR!**	De gebruiker wordt geattendeerd op de kans op ernstig letsel of overlijden indien het advies niet wordt opgevolgd.
⚠ **WAARSCHUWING!**	De gebruiker wordt geattendeerd op de kans op letsel indien het advies niet wordt opgevolgd.
⚠ **OPGELET!**	De gebruiker wordt geattendeerd op de kans op schade aan de apparatuur indien het advies niet wordt opgevolgd.
OPMERKING:	Algemeen advies of beste gebruik
	Verwijzing naar aanvullende documentatie

OPMERKING:
Noteer het adres en telefoonnummer van uw plaatselijke dealer in de daarvoor bestemde ruimte.
Neem in het geval van storingen contact op met de dealer en probeer zoveel mogelijk relevante informatie te geven zodat men u snel kan helpen.

OPMERKING:
De getoonde en beschreven rolstoelen in deze gebruikershandleiding kunnen op sommige punten van uw eigen model afwijken. Alle instructies zijn echter belangrijk, ongeacht de verschillen in detail.
De fabrikant houdt zich het recht voor zonder opgaaf gegevens met betrekking tot gewicht, maten of andere technische gegevens zoals genoemd in deze handleiding, te wijzigen. Alle afbeeldingen, maten en mogelijkheden zoals getoond in deze handleiding zijn slechts indicatief en bevatten geen specificaties.

Stempel en handtekening dealer:

1.0 ALGEMENE VEILIGHEIDSINSTRUCTIES EN BESTURINGSRESTRICTIES

De techniek en constructie van deze rolstoel zijn ontworpen voor het bieden van maximale veiligheid. Aan de momenteel van kracht zijnde internationale veiligheidsnormen is voldaan en zij zijn overtroffen. Toch kunnen gebruikers zichzelf in gevaar brengen door onjuist gebruik van hun rolstoel. Voor uw eigen veiligheid moeten de volgende regels absoluut worden opgevolgd. Onprofessionele of foutieve aanpassingen of instellingen kunnen de kans op ongelukken vergroten. Als rolstoelgebruiker maakt u, net als andere weggebruikers, deel uit van het dagelijkse verkeer op straten en trottoirs. Wij herinneren u er aan dat u daardoor ook onderworpen bent aan alle verkeerswetgeving.
Wees voorzichtig tijdens uw eerste rit in deze rolstoel. Leer uw rolstoel kennen.
Voor elk gebruik, moet het volgende worden gecontroleerd:
• Vaste assen of Quick release assen op de achterwielen.
• Velcro op de zittingen en rugleuningen
• Banden, bandendruk en parkeerremmen.
Alvorens aanpassingen van deze rolstoel te wijzigen, is het belangrijk het bijbehorende deel van de gebruiksaanwijzing te lezen.
Het is mogelijk dat de rolstoel door kuilen of oneffen oppervlakken kan kantelen, in het bijzonder wanneer heuvel op of af wordt gereden.

⚠GEVAAR!

Overschrijd NOOIT de maximale belasting van 120 kg voor de rolstoelgebruiker plus voorwerpen die meegenomen worden op de rolstoel. Als u de maximale belasting overschrijdt, kan dit leiden tot schade aan de stoel, of u kunt omvallen of omkantelen, de controle verliezen, wat ernstig letsel aan de gebruiker en andere personen tot gevolg kan hebben.

- Draag lichte of reflecterende kleding wanneer u in het donker naar buiten gaat. Zo wordt u gemakkelijker gezien. Zorg ervoor dat de reflectoren op de zij- en achterkant van de rolstoel duidelijk zichtbaar zijn.

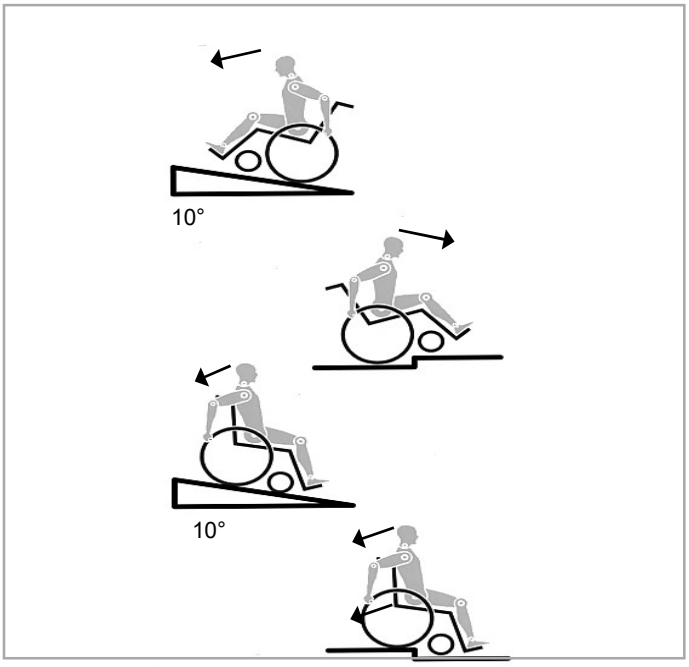

- Sunrise adviseert tevens gebruik te maken van verlichting.
- Om vallen en gevaarlijke situaties te voorkomen, is het verstandig om eerst met uw nieuwe rolstoel te oefenen op een vlakke ondergrond, bij goed zicht.
- Gebruik de voetplaten niet als u in of uit de rolstoel stapt.
- Deze moeten van tevoren omhoog worden geklapt en zo ver mogelijk naar buiten worden gedraaid. Plaats uzelf altijd zo dicht mogelijk bij de plek waar u naar toe wilt overstappen of overgebracht wilt worden.
- Wees voorzichtig wanneer u de rolstoel gebruikt. Bijvoorbeeld, probeer niet tegen een voorwerp op te rijden zonder te remmen (opstapje, trottoirrand) of verschillen in afstapjes.
- De parkeerremmen zijn niet bedoeld om uw rolstoel te remmen wanneer deze in beweging is. Zij dienen er slechts voor om te voorkomen dat uw rolstoel onbedoeld begint te rollen. Wanneer u op een oneffen oppervlak stopt, dient u altijd uw parkeerremmen te gebruiken om wegrollen te voorkomen. Gebruik altijd beide parkeerremmen anders kan uw rolstoel kantelen.
- Probeer uit welk effect een verandering op het zwaartepunt van de rolstoel heeft; bijvoorbeeld op hellingen of wanneer u over obstakels probeert te rijden. Doe dit met de hulp van een begeleider.
- Met extreme instellingen (bijv. achterwielen in de voorste positie) en minder dan perfecte houding, kan de rolstoel zelfs op een effen oppervlak omkantelen.
- Leun met uw bovenlichaam naar voren als u hellingen en opstapjes opgaat.
- Leun met uw bovenlichaam verder naar achteren, wanneer u van een helling of afstapje afgaat. Probeer nooit diagonaal een helling op of af te gaan.
- Gebruik nooit een roltrap, aangezien u hier vanaf kunt vallen wat ernstig letsel kan veroorzaken.
- Gebruik de rolstoel niet op hellingen steiler dan > 10°. De werking van de Dynamic beveiliging hangt af van de instellingen van de stoel, de capaciteiten van de gebruiker en de rijstijl. Omdat Sunrise Medical vooraf niet kan voorzien hoe de capaciteiten en rijstijl van de gebruiker is, kan de maximale veilig te nemen helling niet worden bepaald. Daarom moet dit door de gebruiker worden bepaald, samen met een begeleider, die kan voorkomen dat de rolstoel kantelt. Sunrise Medical adviseert onervaren gebruikers veiligheidswielen te laten installeren.
- Het is mogelijk dat de rolstoel door kuilen of oneffen oppervlakken kan kantelen, in het bijzonder wanneer heuvel op of af wordt gereden.
- Gebruik de rolstoel niet op modderige of bevroren (gladde) ondergrond.
- Daar waar voetgangers niet zijn toegestaan, mag u ook niet met de rolstoel rijden.
- Gebruik deze rolstoel nooit tijdens gewichtstraining indien het totale gewicht (gebruiker plus toegevoegd gewicht) boven de 120 kg uit komt. Overschrijding van het maximumgewicht kan leiden tot schade aan de rolstoel, vallen, kantelen of verlies van controle over de rolstoel. Bovendien kan het leiden tot ernstig letsel van de rolstoelgebruiker of anderen.

- Steek nooit uw handen tussen de spaken of tussen het achterwiel en wielvergrendeling terwijl u rijdt. Dit kan leiden tot letsel aan de handen.
- Met name bij het gebruik van lichtgewicht hoepels, worden vingers gemakkelijk warm bij het remmen op hoge snelheid of op steile hellingen.
- Gebruik de remvergrendeling om de stoel vast te zetten wanneer u zich op ongelijke grond bevindt of wanneer de rolstoel bijvoorbeeld in een auto wordt geplaatst. Gebruik geen trappen zonder de hulp van een begeleider. Er bestaan middelen om u te helpen, bijv. hellingen op te gaan of de lift te gebruiken. Wij raden u aan deze te gebruiken. Als deze niet beschikbaar zijn, dient de rolstol naar achteren te worden gekanteld en over de treden te worden geduwd (2 helpers), maar mag nooit worden getild. We adviseren gebruikers zwaarder dan 100 kg niet op deze wijze over te brengen. Over het algemeen moeten anti-tip wielen vooraf zodanig worden ingesteld dat ze de treden niet kunnen raken, omdat dit tot een ernstige val zou kunnen leiden. Naderhand moeten de anti-tip wielen weer in de oude positie worden teruggebracht.
- Zorg ervoor dat de begeleider de rolstoel alleen aan stevig bevestigde onderdelen vasthoudt. Gebruik geen verwijderbare onderdelen (bijvoorbeeld de voetsteunen of de zijkanten).
- Wanneer u de rolstoellift gebruikt, dient u ervoor te zorgen dat de aangebrachte anti-tip wielen buiten de gevarenzone zijn geplaatst.
- Gebruik de remvergrendeling om de stoel vast te zetten wanneer u zich op ongelijke grond bevindt of wanneer de rolstoel bijvoorbeeld in een auto wordt geplaatst.
- Gebruikers met een amputatie vanaf de dij, moeten anti-tip wielen gebruiken.
- Controleer voor vertrek of de bandenspanning correct is. Voor de achterwielen moet de druk ten minste 3,5 bar (350 kPa). De maximale druk staat aangegeven op de band.
- De knie-remhendels functioneren alleen bij voldoende bandenspanning en wanneer ze correct zijn ingesteld (zie ook het hoofdstuk "Remmen").
- De parkeerremmen zijn niet bedoeld om als rem voor uw rolstoel te dienen. Zij dienen er slechts voor om te voorkomen dat uw rolstoel onbedoeld begint te rollen. Wanneer u op een oneffen oppervlak stopt, dient u altijd uw parkeerremmen te gebruiken om wegrollen te voorkomen. Gebruik altijd beide parkeerremmen anders kan uw rolstoel kantelen.
- De parkeerremmen zijn niet bedoeld om als rem voor een bewegende rolstoel te dienen.
- Gebruik altijd van liften en oprijplaten. Wanneer deze niet beschikbaar zijn, vraag dan hulp van een begeleider. Zij mogen de rolstoel alleen vastpakken bij die onderdelen die goed bevestigd zijn. Als de rolstoel over anti-tip wielen beschikt, moeten deze worden weggeklapt. Een rolstoel mag nooit worden opgetild met een inzittende, maar alleen worden voortgeduwd.
- Indien de zitting of rugbekleding van de rugleuning beschadigd zijn, dient u deze direct te vervangen.
- De stangen aan de achterzijde en de duwhendels zijn niet bedoeld om de stoel op te tillen of te dragen.
- Monteer geen niet-erkende elektronische apparaten, elektrisch of mechanisch aangedreven voortstuwingsapparaten, handfiets, of andere hulpmiddelen aan de rolstoel waardoor het bedoelde gebruik, of de structuur van de rolstoel verandert.
- Alle combinaties met andere medische hulpmiddelen moeten door Sunrise Medical worden goedgekeurd.
- Wees voorzichtig met vuur, en vooral met brandende sigaretten. De banden van de rugleuning en zitting kunnen vlam vatten.
- Wanneer gebruik wordt gemaakt van een speciaal voor gehandicaptenvervoer ingericht voertuig, dienen de personen die worden vervoerd, voor zover mogelijk, gebruik te maken van de stoelen van het voertuig en het juiste gordelsysteem. Alleen op deze wijze genieten de personen optimale bescherming indien een ongeluk plaatsvindt. Wanneer u de veiligheidselementen van SUNRISE MEDICAL en een speciaal ontwikkeld veiligheidssysteem gebruikt, kunnen lichtgewicht rolstoelen tijdens vervoer in een speciaal uitgerust voertuig als stoel worden gebruikt. (Zie het hoofdstuk over "Vervoer").
- Controleer altijd of de quick release assen op de achterwielen goed zijn ingesteld en vergrendeld. Wanneer de knop op de quick release as niet ingedrukt is, kan het achterwiel niet worden verwijderd.
- Met name bij het gebruik van lichtgewicht hoepels, worden vingers gemakkelijk warm bij het remmen op hoge snelheid of op steile hellingen.
- Wanneer de rolstoel langdurig blootgesteld wordt aan direct zonlicht, kunnen sommige onderdelen (bijv. frame, beensteunen, remmen, zijbescherming) heet worden (>41°C).
- Steek nooit uw handen tussen de spaken of tussen het achterwiel en wielvergrendeling terwijl u rijdt. Dit kan leiden tot letsel aan de handen.
- Draag altijd leren handschoenen wanneer de rolstoel buiten wordt gebruikt. Hierdoor wordt uw grip verbeterd en worden uw vingers tegen vuil en oververhitting beschermd.
- Gebruik de rolstoel niet op hellingen steiler dan > 10°.
- De werking van de Dynamic beveiliging hangt af van de instellingen van de stoel, de capaciteiten van de gebruiker en de rijstijl. Omdat Sunrise Medical vooraf niet kan voorzien hoe de capaciteiten en rijstijl van de gebruiker is, kan de maximale veilig te nemen helling niet worden bepaald. Daarom moet dit door de gebruiker worden bepaald, samen met een begeleider, die kan voorkomen dat de rolstoel kantelt. Sunrise Medical adviseert onervaren gebruikers anti-tip wielen te laten installeren.
- Gebruik de rolstoel niet op modderige of bevroren (gladde) ondergrond.w
- Daar waar voetgangers niet zijn toegestaan, mag u ook niet met de rolstoel rijden.
- Bij bewegende onderdelen is er altijd gevaar op beknelde vingers. Wees voorzichtig wanneer u iets wilt veranderen aan de rolstoel.
- De rolstoel dient niet gebruikt te worden tijdens zware regenval, op met sneeuw bedekte ondergrond of op glibberige ondergrond.
- Gebruik de rolstoel niet in een gevaarlijke omgeving.

Algemene veiligheidsinstructies en besturingsrestricties

⚠WAARSCHUWING!

- VOORDAT u gaat rijden met de rolstoel, dient u getraind te zijn door uw medische adviseur hoe u de rolstoel veilig kunt gebruiken.
- Oefen het buigen, strekken om iets te pakken, in- en uitstappen totdat u uw beperkingen hebt leren kennen.
- Laat u door iemand helpen, totdat u weet waardoor het vallen of kantelen van de rolstoel wordt veroorzaakt, en hoe u dit kunt voorkomen.
- Houd er rekening mee dat u uw eigen methodes voor veilig gebruik moet ontwikkelen, zodat deze passen bij uw functioneringsniveau en capaciteiten.
- Probeer NOOIT een nieuwe manoeuvre terwijl u alleen bent, totdat u zeker weet dat u deze veilig kunt uitvoeren.
- Zorg ervoor dat u bekend bent met de gebieden waar u uw rolstoel wilt gebruiken.
- Let op gevaarlijke situaties en leer hoe u deze kunt vermijden.
- Gebruik anti-tip wielen, tenzij u veel ervaring heeft met het rijden in deze stoel en u er zeker van bent dat u geen gevaar loopt om met de stoel te kantelen.

OPMERKING:

- In de andere hoofdstukken van deze handleiding komt u - waar van toepassing - meer 'Waarschuwingen' tegen.
- Neem alle waarschuwingen in dit hoofdstuk in acht.
- Als u dit nalaat, kan het gevolg zijn dat u valt, met de rolstoel kantelt, of de controle over de rolstoel verliest. Dit kan leiden tot ernstig letsel van uzelf of anderen.
- Het effect van de kniehevelrem evenals de algemene rijeigenschappen hangen af van de bandendruk. De rolstoel is aanzienlijk lichter en gemakkelijker te manoeuvreren wanneer de achterwielen op de juiste spanning zijn en beide dezelfde spanning hebben.
- De banden van de rolstoel moeten voldoende profiel hebben!
- Let op dat u zich aan alle verkeerswetten moet houden wanneer u zich op de openbare weg begeeft.
- Draag lichte of reflecterende kleding wanneer u in het donker naar buiten gaat. Zo wordt u gemakkelijker gezien. Zorg ervoor dat de reflectoren op de zij- en achterkant van de rolstoel duidelijk zichtbaar zijn. Sunrise adviseert tevens gebruik te maken van verlichting.
- Pas altijd goed op uw vingers wanneer u instellingen of onderdelen van de rolstoel wijzigt of aanpast.
- Het kan zijn dat de getoonde en beschreven product in deze handleiding niet op elk detail precies hetzelfde als uw eigen model is. Alle instructies zijn echter belangrijk, ongeacht de verschillen in detail.
- De fabrikant houdt zich het recht voor zonder opgaaf gegevens met betrekking tot gewicht, maten of andere technische gegevens zoals genoemd in deze handleiding, te wijzigen. Alle afbeeldingen, maten en mogelijkheden zoals getoond in deze handleiding zijn slechts indicatief en bevatten geen specificaties.

Levensduur

De verwachte levensduur van dit product is 5 jaar.

Kies de juiste stoel & veiligheidsopties

Sunrise Medical biedt een keuze aan vele rolstoel types, waarmee we tegemoet willen komen aan de behoeften van de rolstoelgebruiker. De uiteindelijke keuze voor het soort rolstoel, de opties en aanpassingen ligt echter uitsluitend bij u en uw medische adviseur. De keuze voor de beste stoel en instellingen wat betreft veiligheid hangt af van zaken zoals:

1. Uw beperking, kracht, balans en coördinatie;
2. De problemen waar u in het dagelijks leven mee te maken hebt (waar
u woont en werkt, en andere plaatsen waar u vaak
uw rolstoel gebruikt);
3. De opties die nodig zijn voor uw veiligheid en comfort, zoals
anti-tip wielen,
positioneringsgordels of speciale zitsystemen.

Lees deze handleiding geregeld opnieuw door.

Voordat u de rolstoel gebruikt dient u, en alle mensen die u eventueel helpen, deze handleiding volledig door te lezen. Alle aanwijzingen moeten worden opgevolgd.
Lees de waarschuwingen vaak door, zodat ze vanzelfsprekend voor u zijn.

⚠WAARSCHUWING!

Veiligheidscontrolelijst

Controleer voor gebruik van uw rolstoel telkens:

- of de stoel gemakkelijk rijdt en alle onderdelen soepel werken. Controleer op vreemde geluiden, trillingen of een verandering in gebruiksgemak. (Dit kan een aanwijzing zijn dat de banden te zacht zijn, verbindingen los zitten of dat er ergens iets beschadigd is aan uw rolstoel.)
- Problemen moeten worden verholpen. Uw erkende leverancier kan u helpen om het probleem te vinden en op te lossen.
- Controleer of beide 'quick release' achterassen vergrendeld zijn. Wanneer ze zijn vergrendeld, steekt de knop op de as helemaal uit. Als de assen niet vergrendeld zijn, kan het wiel losraken en een val veroorzaken.
- Als uw rolstoel van anti-tip wielen is voorzien, vergrendelt u deze op hun plaats.

OPMERKING: Lees het hoofdstuk "anti-tip wielen" om te weten wanneer u deze veiligheidswielen wel of niet moet gebruiken.
Wanneer u de waarschuwingen niet in acht neemt, kan dit leiden tot schade aan de rolstoel, vallen, kantelen of verlies van controle over de rolstoel. Bovendien kan het leiden tot ernstig letsel van de gebruiker of anderen.

Algemene veiligheidsinstructies en besturingsrestricties

⚠WAARSCHUWING

Wijzigingen & aanpassingen

- Indien u iets aan de rolstoel wijzigt of aanpast, kan hierdoor het gevaar op kantelen groter worden, TENZIJ u ook andere wijzigingen doorvoert.
- Overleg daarom met uw erkende leverancier VOORDAT u uw rolstoel wijzigt of aanpast, of neem contact op met Sunrise Medical.
- Wij adviseren dat u de anti-tip wielen gebruikt totdat u gewend bent aan de verandering en u er zeker van bent dat u geen risico loopt om te kantelen met uw rolstoel.
- Niet-goedgekeurde veranderingen of het gebruik van onderdelen die niet door Sunrise Medical zijn goedgekeurd of geleverd, kan leiden tot een wijziging in de structuur van de stoel. Hierdoor vervalt de garantie en er kan gevaar voor de veiligheid ontstaan.

⚠WAARSCHUWING!

Omgevingsfactoren

- Wees extra voorzichtig als u met uw rolstoel over een nat of modderig oppervlak moet rijden. Als u twijfelt, vraag dan om hulp.
- Contact met water of overmatig vocht kan leiden tot roest of corrosie van uw rolstoel. Dit kan ertoe leiden dat uw stoel niet meer goed functioneert.
- Gebruik uw rolstoel niet onder de douche, in het zwembad, of op een andere wijze waarbij de stoel in aanraking komt met water. De stangen van het frame en de onderdelen zijn niet waterdicht; ze kunnen hierdoor van binnenuit roesten of corroderen.
- Vermijd overmatig vocht (laat uw rolstoel bijvoorbeeld niet in een vochtige badkamer staan terwijl u doucht).
- Maak uw rolstoel zo snel mogelijk droog als hij nat is geworden, of als u hem met water hebt schoongemaakt.

⚠WAARSCHUWING!

Terrein

- Uw rolstoel is ontworpen voor gebruik op een stevig vlak oppervlak zoals beton, asfalt, vloeren of vloerbedekking binnenshuis.
- Gebruik uw rolstoel niet in het zand, op losse grond of op ruig terrein. Hierdoor kunnen de wielen of assen beschadigd raken of verbindingen van de stoel kunnen losraken.

⚠WAARSCHUWING!

Gebruik in het verkeer

In de meeste landen is het niet toegestaan met de rolstoel op openbare wegen te rijden. Wees alert op het gevaar van motorvoertuigen op wegen of parkeerplaatsen.
Gebruik 's nachts of bij slechte verlichting reflecterende kleding of tape op uw rolstoel.
Door uw lage positie bent u slecht zichtbaar voor andere weggebruikers. Maak oogcontact met bestuurders voordat u naar voren rijdt. Wanneer u twijfelt, wacht dan tot u er zeker van bent dat het veilig is.
Wanneer u de waarschuwingen niet in acht neemt, kan dit leiden tot schade aan de rolstoel, vallen, kantelen of verlies van controle over de rolstoel. Bovendien kan het leiden tot ernstig letsel van de gebruiker of anderen.

Veiligheid in motorvoertuigen

Controleer of uw rolstoel is uitgerust met de transportoptie; dit staat vermeld op de voorpagina van deze gebruikershandleiding.

⚠WAARSCHUWING!

- Indien uw rolstoel niet is voorzien van de transporthulpset, voldoet hij niet aan de standaarden om als stoel gebruikt te worden tijdens transport in een motorvoertuig.
- Laat NOOIT iemand in de rolstoel zitten terwijl deze zich in een rijdend voertuig bevindt.
- Gebruik ALTIJD de juiste veiligheidsgordels om de gebruiker goed vast te zetten. Bij een ongeluk of onverwachtse stop kan de rolstoelgebruiker uit de rolstoel worden geslingerd. De gordels van de rolstoel zelf zullen dit niet voorkomen en door de gordels of banden kan zelfs meer letsel ontstaan.
- Vervoer deze rolstoel NOOIT in de voorstoel van een voertuig. Hier kan de rolstoel verschuiven en de bestuurder hinderen.
- Zet de rolstoel ALTIJD goed vast, zodat hij niet kan wegrollen of schuiven.
- Gebruik nooit een rolstoel die betrokken is geweest bij een auto-ongeluk.

OPMERKING: Als uw rolstoel is voorzien van de Transportoptie:
Lees dan het hoofdstuk Transport door.

2.0 ROLSTOELGEBRUIKER / BEGELEIDER STABILITEIT WAARSCHUWINGEN

⚠WAARSCHUWING!

Als u hulp nodig hebt

Voor de rolstoelgebruiker:
Zorg ervoor dat iedere persoon die u helpt, alle waarschuwingen en instructies die van toepassing zijn, leest en opvolgt.

Voor begeleiders:
- Werk samen met de arts, verpleegster of therapeut van de rolstoelgebruiker om veilige methodes te leren die het best bij uw capaciteiten en die van de rolstoelgebruiker passen.
- Vertel de rolstoelgebruiker wat u van plan bent, en leg uit wat u van hem of haar verwacht. Hierdoor wordt de rolstoelgebruiker op zijn/haar gemak gesteld, en wordt het risico op een ongeluk verkleind.
- Controleer of de rolstoel duwhandvatten heeft. Dit zijn de veilige punten waar u de rolstoel kunt vasthouden om een val of kanteling te voorkomen. Controleer of de grepen van de duwhandvatten niet draaien of van de buizen afglijden.
- Om rugklachten te voorkomen, dient u een goede houding te hebben en de juiste technieken te gebruiken. Buig uw knieën enigszins en houd uw rug zo recht mogelijk, wanneer u de rolstoelgebruiker optilt of ondersteunt, of wanneer u de rolstoel kantelt.
- Laat de rolstoelgebruiker naar achteren leunen wanneer u de rolstoel naar achteren kantelt.
- Breng de rolstoel in één langzame, gemakkelijke beweging naar beneden wanneer u van een stoep of enkele trede afgaat. Laat de rolstoel niet de laatste paar centimeters vallen, want dit kan de rolstoel beschadigen of de gebruiker verwonden.
- Ontgrendel de anti-tip wielen en draai ze omhoog, om struikelen te voorkomen. Vergrendel ALTIJD de achterwielen en klap de anti-tip wielen uit, wanneer u de rolstoelgebruiker alleen laat. Zelfs als dit slechts voor enkele ogenblikken is. Dit vermindert het risico van kantelen of verlies van controle over de rolstoel.

⚠WAARSCHUWING!

Zwaartepunt
Het punt waarop de rolstoel naar voren, achteren of opzij kantelt, hangt af van het zwaartepunt en de stabiliteit. De configuratie van de stoel, de gekozen opties en de veranderingen die u hebt aangebracht, kunnen van invloed zijn op het risico om te vallen of kantelen.

De belangrijkste aanpassingen zijn:
- De positie van de achterwielen. Hoe verder de achterwielen naar voren worden geplaatst, hoe groter de kans is dat uw rolstoel naar achteren kantelt.
- De positie van de draagconstructie.

Het zwaartepunt wordt ook beïnvloed door:
- een wijziging in de configuratie van de rolstoel;
- de zithoogte en de zithoek;
- hoek rugleuning;
- een wijziging in de lichaamspositie, houding of de verdeling van uw gewicht;
- rijden over rijplaten of hellingen;
- het gebruik van een rugzak of andere opties; en het extra toegevoegde gewicht.

Om de kans op een ongeluk te verminderen:
- Raadpleeg uw dokter, verpleegster of therapeut om uit te zoeken welke aspositie en positie van zwenkwielen het beste is voor u.
- Raadpleeg uw erkende leverancier VOORDAT u deze stoel aanpast of wijzigt. Wees erop bedacht dat u misschien andere veranderingen moet doorvoeren om het balanspunt te corrigeren.
- Laat u door iemand helpen totdat u bekend bent met de balanspunten van uw rolstoel en u weet hoe u kunt voorkomen dat de rolstoel kantelt.

⚠WAARSCHUWING!

- Gebruik van anti-tip wielen
- Laat nooit een tweede persoon op de rolstoel klimmen of op een onderdeel van de rolstoel staan.
- Wanneer u deze waarschuwingen niet in acht neemt, kan dit leiden tot schade aan de rolstoel, vallen, kantelen of verlies van controle over de rolstoel. Bovendien kan het leiden tot ernstig letsel van de rolstoelgebruiker of anderen.

⚠WAARSCHUWING!

Wheelies
Bij deze rolstoel is het mogelijk het zwaartepunt aan te passen. Ook zal het zwaartepunt veranderen wanneer de rolstoel in de ruimte wordt gekanteld. Daarom dient u als rolstoelgebruiker geen ‘wheelies’ met deze rolstoel uit te voeren.
Met een 'wheelie' wordt bedoeld: balanceren op de achterwielen van uw rolstoel, terwijl de voorwielen in de lucht zijn. Het is gevaarlijk om een 'wheelie' te doen, want hierdoor kunt u vallen of achterover kantelen.

Obstakels
Uw rolstoel kan beschadigd raken door obstakels, slecht wegdek of putdeksels. Ook kunnen deze omstandigheden leiden tot een val, kantelen of verlies van controle.
Om deze risico's te vermijden adviseren we:
- Goed op deze potentiële gevaren te letten. Kijk ver vooruit wanneer u met uw rolstoel rijdt.
- Zorg ervoor dat de vloeren van uw woning en werkplek gelijk zijn en vrij van obstakels.
- Verwijder drempels tussen kamers, of dek ze af.
- Plaats een oprijplaat bij de in- en uitgang.
- Let erop dat er geen verval is aan het einde van de oprijplaat.

Om uw balanspunt te corrigeren:
- Leunt u met uw bovenlichaam enigszins naar VOREN wanneer u opwaarts over een obstakel gaat.
- Leunt u met uw bovenlichaam ACHTERWAARTS wanneer u van een hoger naar een lager niveau gaat.
- Als uw rolstoel is voorzien van anti-tip wielen, vergrendel ze dan op hun plaats voordat u OVER een obstakel gaat.
- Houd beide handen aan de hoepels wanneer u over een obstakel rijdt.
- Duw of trek nooit aan een voorwerp (een meubelstuk of de deurpost) om uw rolstoel vooruit te doen bewegen.

Waarschuwingen voor rolstoelgebruiker/begeleider betreffende stabiliteit....

⚠WAARSCHUWING!

Uitstrekken of leunen
Als u zich uitstrekt om iets te pakken of leunt, heeft dit een effect op het zwaartepunt van uw rolstoel. Hierdoor kunt u vallen of kan de rolstoel kantelen. Vraag bij twijfel om hulp of gebruik een hulpmiddel om uw bereik te vergroten.

- Probeer NOOIT iets te pakken of te leunen als dit betekent dat u uw gewicht naar de buitenzijde brengt, of omhoog komt van de zitting.
- Pak NOOIT iets en leun NOOIT als u in uw zitting naar voren moet bewegen om dit te kunnen doen. Houd uw achterste altijd in contact met de rugleuning.
- Probeer NOOIT iets met beide handen te pakken, hierdoor bent u niet in staat om uzelf op te vangen en een val te voorkomen als de rolstoel kantelt.
- Leun NOOIT en probeer nooit iets te pakken via de achterzijde, tenzij de anti-tip wielen van uw rolstoel in positie vergrendeld zijn.
- Pak NIETS en leun NIET over de bovenkant van de rugleuning. Hierdoor kan één of kunnen beide stangen van de rugleuning beschadigd raken, waardoor u kunt vallen.

Als u toch moet iets moet pakken of wilt leunen:

- vergrendel dan niet de achterwielen. Hierdoor ontstaat een kantelpunt, en dit maakt de kans op een val of kanteling groter;
- Plaats geen druk op de voetsteunen.
- Wanneer u naar voren leunt, veroorzaakt dit druk op de voetsteunen. Hierdoor kan uw rolstoel naar voren kantelen, als u te ver naar voren leunt.
- Rij uw rolstoel zo dicht mogelijk bij het voorwerp dat u wilt pakken.
- Probeer niet een voorwerp op te pakken van de vloer door tussen uw knieën naar beneden te reiken. De kans op kantelen is kleiner als u iets pakt via de zijkant van uw rolstoel.
- Draai de voorwielen totdat ze zo ver als mogelijk is, voorwaarts zijn. Hierdoor wordt de stoel stabieler.

OPMERKING:
om dit te bereiken: rijd uw rolstoel voorbij het voorwerp dat u wilt pakken, rij vervolgens achteruit tot u er naast staat. Door het achterwaarts rijden, komen de voorwielen in voorwaartse stand te staan.
Pak met één hand een achterwiel of de armleuning stevig vast. Dit kan helpen een val te voorkomen mocht de rolstoel kantelen.
Wanneer u deze waarschuwingen niet in acht neemt, kan dit leiden tot schade aan de rolstoel, vallen, kantelen, of verlies van controle over de rolstoel. Bovendien kan het leiden tot ernstig letsel van de rolstoelgebruiker of anderen.

⚠WAARSCHUWING!

Achterwaarts rijden
Wees extra voorzichtig wanneer u uw rolstoel achterwaarts rijd. Uw rolstoel is het meest stabiel wanneer u zelf voor de voorwaartse beweging zorgt.

- U kunt de controle verliezen of kantelen wanneer een van de achterwielen tegen een voorwerp aanrijdt en niet meer doorrolt.
- Beweeg uw rolstoel langzaam en rustig voorwaarts.
- Als uw rolstoel van anti-tip wielen is voorzien, vergrendelt u deze op zijn plaats.
- Stop vaak en controleer of het pad vrij is van obstakels.

⚠WAARSCHUWING!

Het nemen van opstakels en en hellingen
Wanneer u een helling (bijv. een oprit of rijplaat) oprijdt of oversteekt, verandert de balans van uw rolstoel.

Uw rolstoel is minder stabiel wanneer hij zich in een hoek bevindt.

- Anti-tip wielen kunnen niet altijd voorkomen dat de rolstoel omvalt of kantelt.
- Gebruik uw rolstoel niet op hellingen steiler dan 10%. (Een helling van 10% betekent dat er één meter stijging is voor iedere tien meter lengte van de helling).
- Ga altijd via een zo recht mogelijke lijn naar boven of beneden. (Snij geen hoeken af op een helling of oprijplaat).
- Draai niet om en verander niet van richting op een helling.
- Blijf altijd in het MIDDEN van de oprijplaat. Controleer of de oprijplaat breed genoeg is zodat u geen risico loopt dat een wiel over de rand gaat.
- Stop niet op een steile helling Als u stopt, kunt u de controle over uw stoel verliezen.
- Gebruik NOOIT de achterwielvergrendeling om te proberen de rolstoel langzamer te laten gaan of te doen stoppen. Hierdoor zal uw rolstoel waarschijnlijk naar links of rechts uitwijken en raakt u de controle kwijt.

Wees extra voorzichtig:

- Bij natte of gladde oppervlaktes;
- Bij een verandering in het hellingspercentage in een helling (of een richel, een bult of kuil). Deze omstandigheden kunnen vallen of kantelen van de rolstoel veroorzaken;
- Plotseling verval aan het einde van een helling Een plotseling verval zo klein als een centimeter kan het zwenkwiel doen stoppen waardoor de rolstoel naar voren kantelt.

Om het risico op een val of kanteling te voorkomen:

- Leun of druk uw lichaam naar voren wanneer u HEUVEL OP gaat en naar achteren wanneer u HEUVEL AF gaat. Dit helpt om de verandering van het zwaartepunt, veroorzaakt door de helling, op te vangen.
- Houd druk op de hoepels om uw snelheid onder controle te houden wanneer u naar beneden rijdt. Als u te snel gaat, kunt u de controle verliezen.
- Vraag altijd om hulp als u twijfelt.
- Oprijplaten thuis en op het werk - voor uw veiligheid moeten oprijplaten thuis en op uw werk altijd voldoen aan alle wettelijke voorwaarden van uw land.

Wij adviseren:

- Breedte: minstens 1.20 m.
- Vangrails: om het risico op een val te verlagen, moeten de zijkanten van een oprijplaat zijn voorzien van vangrails (of verhoogde randen van minstens 7,5 cm hoog).
- Helling: niet meer dan 10%
- Oppervlakte: vlak en egaal, met een dun tapijt of een ander stroef materiaal. (Let er goed op dat er geen richel, hobbel of kuil in zit).
- Ondersteuning: oprijplaten moeten STEVIG zijn. Het kan nodig zijn de oprijplaat van een verstijvingsbalk te voorzien, zodat de oprijplaat niet doorbuigt wanneer u er overheen rijdt.
- Vermijd een plotseling daling. Het kan nodig zijn bij de op- of afgang van de oprijplaat een stukje materiaal te plaatsen om de overgang geleidelijk te maken.

Waarschuwingen voor rolstoelgebruiker/begeleider betreffende stabiliteit....

⚠WAARSCHUWING

In- en uitstappen
Het kan gevaarlijk zijn om zelf in- en uit de rolstoel te stappen. Hiervoor is een goede balans en handigheid vereist.
Wees u ervan bewust dat er, wanneer u in of uit de stoel stapt, altijd een moment is dat de rolstoelzitting niet onder u is.

Om een val te vermijden:
- Werk met uw medische adviseur aan veilige methodes.
- Leer hoe u uw lichaam moet positioneren en hoe u uzelf kunt ondersteunen tijdens het in- en uitstappen.
- Laat iemand u helpen totdat u weet hoe u zelf veilig in- en uit kunt stappen.
- Vergrendel de achterwielen voordat u in- of uitstapt. Hierdoor kunnen de achterwielen niet wegrollen. Dit voorkomt overigens NIET dat de rolstoel van u weg glijdt of kantelt.
- Let erop dat de luchtbanden op de juiste spanning zijn. Bij lage bandenspanning kan de vergrendeling van de achterwielen losschieten.
- Rij uw rolstoel zo dicht mogelijk bij de stoel waar u naar wilt overstappen. Gebruik, indien mogelijk, een overstapplaat.
- Draai de voorwielen totdat ze zo ver als mogelijk is, voorwaarts zijn.
- Verwijder de voetsteunen of zwenk ze naar buiten, als mogelijk is.
- Let erop dat uw voeten niet blijven hangen in de ruimte tussen de voetsteunen.
- Plaats geen gewicht op de voetsteunen, want hierdoor kan de rolstoel kantelen.
- Zorg ervoor dat de armleuningen niet in de weg zitten.
- Ga zover als u kunt naar de achterkant van het zitgedeelte. Dit verkleint de kans dat de rolstoel kantelt of van u af beweegt.

⚠GEVAAR!

Trappen
- Gebruik deze stoel NOOIT op een trap, TENZIJ iemand u hierbij helpt. Wanneer u een trap op- of afgaat, is het risico van vallen of kantelen erg groot.
- Mensen die u helpen moeten de instructies in deze gebruikershandleiding lezen en opvolgen.

⚠GEVAAR!

Roltrappen
Gebruik deze rolstoel NOOIT op een roltrap, zelfs niet met een begeleider. Wanneer u een roltrap gebruikt, is het risico van vallen of kantelen erg groot.

⚠WAARSCHUWING!

Stoepranden & treden
- Mensen die u helpen moeten de instructies in deze gebruikershandleiding lezen en opvolgen.
- Probeer niet in uw eentje een stoeprand of trede op- of af te gaan.
- Ontgrendel de anti-tip wielen en draai ze, zodat ze niet in de weg zitten.
- Probeer niet een hoge stoeprand of trede op- of af te gaan TENZIJ u geholpen wordt. Wanneer u een hoge stoeprand of trede op- of afgaat, kan uw rolstoel mogelijk zijn balanspunt voorbijgaan en kantelen.
- Ga recht tegen een stoeprand of trede op of af. Wanneer u in een hoek een stoeprand op- of afgaat, is de kans op vallen of kantelen erg groot.
- Wees erop bedacht dat uw rolstoel kan beschadigen, of de bevestigingsmaterialen los kunnen gaan, wanneer u hard van een stoep of trede af gaat.
- Wanneer u deze waarschuwingen niet in acht neemt, kan dit leiden tot schade aan de rolstoel, vallen, kantelen, of verlies van controle over de rolstoel. Bovendien kan het leiden tot ernstig letsel van de rolstoelgebruiker of anderen.

⚠WAARSCHUWING!

- Lees, voordat u een rolstoelgebruiker helpt, eerst alle waarschuwingen door in deze gebruikershandleiding en volg alle aanwijzingen op die van toepassing zijn.
- Wees u ervan bewust dat u zich de methodes moet aanleren die qua veiligheid het beste passen bij uw mogelijkheden.

⚠GEVAAR!

Kantelfunctie

Voordat u de kantelfunctie gebruikt moet u:
- Altijd controleren of de armen van de rolstoelgebruiker stabiel op of binnen de armleuningen liggen;
- Altijd controleren of de benen/voeten van de rolstoelgebruiker stabiel op de voetplaat/beensteun rusten.
- Plaats nooit handen, voeten of voorwerpen in het kantelmechanisme.
- Duw of beweeg de stoel nooit voorwaarts met de zitting in gekantelde positie.
- Bevestig nooit stoelaccessoires die niet specifiek voor de rolstoel zijn ontworpen.
- Kantel de rolstoel nooit zover dat de rugleuning parallel is aan de grond.

Waarschuwingen voor rolstoelgebruiker/begeleider betreffende stabiliteit....

⚠WAARSCHUWING!

Van een stoep of enkele trede afgaan
Volg de onderstaande stappen op om een rolstoelgebruiker te helpen bij het afgaan van een stoep of enkele trede terwijl hij/zij **ACHTERWAARTS rijdt:**

- Blijf aan de achterzijde van de rolstoel.
- Keer de rolstoel om, ongeveer een meter voordat u de rand van de stoep of trede bereikt. Trek de rolstoel achterwaarts.
- Stap voorzichtig van de stoep of trede af, terwijl u over uw schouder kijkt, zodat u op het lagere niveau staat.
- Trek de rolstoel naar u toe totdat de achterwielen de rand van de stoep of trede bereiken. Laat vervolgens de rolstoel langzaam naar het lagere niveau rollen.
- Wanneer de achterwielen veilig op het lagere niveau zijn, kantelt u de rolstoel naar zijn zwaartepunt. Hierdoor komen de voorwielen van de stoeprand of trede af.
- Houd de stoel in balans en neem kleine stapjes naar achteren. Draai de rolstoel om en laat de voorwielen rustig naar de grond zakken.

⚠GEVAAR!

Wanneer u deze waarschuwingen niet in acht neemt, kan dit leiden tot schade aan de rolstoel, vallen, kantelen, of verlies van controle over de rolstoel. Bovendien kan het leiden tot ernstig letsel van de rolstoelgebruiker of anderen.

⚠WAARSCHUWING!

Een stoep of enkele trede opgaan
Volg de onderstaande stappen op om een rolstoelgebruiker te helpen bij het VOORWAARTS opgaan van een stoep of enkele trede.

- Blijf achter de stoel.
- Kijk naar de stoeprand en kantel de rolstoel op de achterwielen zodat de voorwielen boven stoep of trede komen.
- Loop voorwaarts en plaats de voorwielen op het hogere niveau zodra u er zeker van bent dat u voorbij de stoeprand of trede bent.
- Ga voorwaarts totdat de achterwielen contact maken met de stoep of trede. Til en rol de achterwielen naar het hogere niveau.

⚠GEVAAR!

Wanneer u deze waarschuwingen niet in acht neemt, kan dit leiden tot schade aan de rolstoel, vallen, kantelen, of verlies van controle over de rolstoel. Bovendien kan het leiden tot ernstig letsel van de rolstoelgebruiker of anderen.

⚠WAARSCHUWING!

Opgaan van trappen

- Er zijn minstens twee begeleiders nodig om met een rolstoel en daarin de rolstoelgebruiker een trap op te gaan.
- Beweeg de rolstoel met daarin de rolstoelgebruiker ACHTERWAARTS de trap op.
- De persoon aan de achterzijde heeft de controle. Hij of zij kantelt de rolstoel terug naar het zwaartepunt.
- Een tweede begeleider moet de hangerhouder stevig beetpakken, of het deel van de zittingrail dat het meest vooraan is, en de stoel optillen; één tree per keer.
- De begeleiders gaan naar de volgende trede. Herhaal dit voor iedere trede, tot u bovenaan de trap bent gearriveerd.

De trap afgaan

- Er zijn minstens twee begeleiders nodig om met een rolstoel en daarin de rolstoelgebruiker een trap af te gaan.
- Beweeg de rolstoel met daarin de rolstoelgebruiker VOORWAARTS de trap af.
- De persoon aan de achterzijde heeft de controle. Hij of zij kantelt de rolstoel naar het zwaartepunt van de achterwielen en rolt de stoel naar de rand van de bovenste trede.
- Een tweede begeleider staat op de derde tree van boven en pakt de hangerhouder, of het voorste deel van de zittingrail, stevig vast. Hij of zij laat de rolstoel met één trede tegelijk naar beneden gaan, door de achterwielen over de rand van de trede te rollen.
- De begeleiders gaan naar de volgende trede. Herhaal dit voor iedere trede, tot u onderaan de trap bent gearriveerd.

Onderhoud

- Controleer en onderhoud deze rolstoel nauwgezet volgens het schema in hoofdstuk XI. Onderhoud.
- Indien u een probleem ontdekt, zorg er dan voor dat de rolstoel is gecontroleerd en gerepareerd voordat hij weer wordt gebruikt.
- Laat de rolstoel minstens één keer per jaar door een erkende leverancier volledig controleren op functioneren en veiligheid en onderhouden.

⚠GEVAAR!

Wanneer u deze waarschuwingen niet in acht neemt, kan dit leiden tot schade aan de rolstoel, vallen, kantelen, of verlies van controle over de rolstoel. Bovendien kan het leiden tot ernstig letsel van de rolstoelgebruiker of anderen.

OPMERKING: Voor meer informatie over onderhoud, zie hoofdstuk 7.0: Onderhoud.

Waarschuwingen voor rolstoelgebruiker/begeleider betreffende stabiliteit....

Gebruik tijdens transport
Zie ook hoofdstuk 5.0 Transport voor meer waarschuwingen betreffende transportmogelijkheden en motorvoertuigen.

- Indien mogelijk moet de gebruiker worden overgeplaatst in de originele stoel zoals af fabriek geleverd en de veiligheidsgordel van het voertuig gebruiken.
- Als de rolstoel wordt gebruikt tijdens transport, moet hij met de voorkant naar de rijrichting worden geplaatst.
- De rolstoelgebruiker mag niet meer dan 120kg wegen.
- De onderstaande afbeeldingen tonen de verankeringspunten waar de rolstoel moet worden vastgezet, voorzijde (Fig. 2.0-A) en achterzijde (Fig. 2.1-B).
- Gebruik uitsluitend systemen om de rolstoel vast te zetten die zijn geïnstalleerd in overeenstemming met de gebruiksaanwijzingen van de fabrikant en ISO 7176-19 - SAE J2249.
- Bevestig de spanbanden aan de verankeringspunten in overeenstemming met de gebruiksaanwijzingen van de fabrikant en ISO 7176-19, SAE J2249.
- Bevestig de veiligheidsgordels om de rolstoelgebruiker op zijn plaats te houden in overeenstemming met de gebruiksaanwijzingen van de fabrikant en ISO 7176-19 - SAE J2249.

⚠GEVAAR

Wanneer u deze waarschuwingen niet in acht neemt, kan dit leiden tot schade aan de rolstoel, vallen, kantelen, of verlies van controle over de rolstoel. Bovendien kan het leiden tot ernstig letsel van de rolstoelgebruiker of anderen.

Fig. 2.0

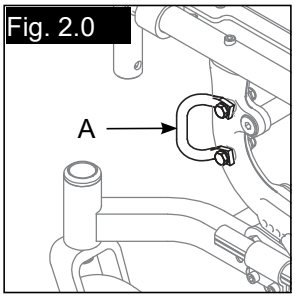

Fig. 2.1

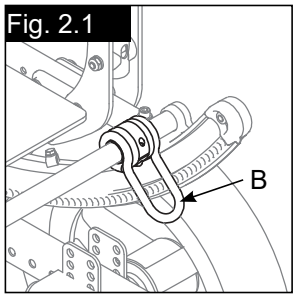

3.0 WAARSCHUWINGEN ONDERDELEN EN OPTIES

⚠WAARSCHUWING!

Anti-tip wielen
- In de meeste, normale omstandigheden kunnen de anti-tip wielen helpen voorkomen dat uw rolstoel achterwaarts kantelt.
- Sunrise Medical adviseert de anti-tip wielen te gebruiken:
- TENZIJ u een ervaren rolstoelgebruiker bent en er zeker van bent dat u niet het risico loopt om achterover te kantelen;
- Telkens wanneer u uw rolstoel heeft veranderd of aangepast. Door de verandering kan uw rolstoel mogelijk eerder kantelen. Gebruik de anti-tip wielen totdat u gewend bent aan de verandering en u er zeker van bent dat u geen risico loopt om te kantelen met uw rolstoel.
- Wanneer de anti-tip wielen op hun plaats vergrendeld zijn (in de positie 'naar beneden') moeten de wieltjes zich TUSSEN de 38mm en 51mm boven de grond bevinden.
- Als ze te HOOG zijn ingesteld, kunnen ze niet voorkomen dat de rolstoel kantelt.
- Als ze te LAAG zijn ingesteld, kunnen ze achter obstakels blijven hangen die u bij normaal gebruik kunt verwachten. Als dat gebeurt, loopt u ook kans op vallen of kantelen.
- Houd de anti-tip wielen vergrendeld op hun plaats, TENZIJ:
- U wordt vergezeld door een begeleider of
- een stoep afgaat of opgaat, of over een obstakel heen moet en dit veilig kunt doen zonder de anti-tip wielen. Zorg ervoor dat in de hierboven genoemde situaties de anti-tip wielen omhoog getrokken en uit de weg zijn.

⚠GEVAAR!

Armsteunen
- De armsteunen kunnen het gewicht van deze rolstoel niet dragen.
- Til de rolstoel NOOIT op aan de armsteunen. Ze kunnen losraken of breken.
- Til deze rolstoel alleen op aan niet-afneembare delen van het hoofdframe.
- Wanneer u deze waarschuwingen niet in acht neemt, kan dit leiden tot schade aan de rolstoel, vallen, kantelen, of verlies van controle over de rolstoel. Bovendien kan het leiden tot ernstig letsel van de rolstoelgebruiker of anderen.

⚠WAARSCHUWING!

Duwbeugel
- Houd altijd uw handen weg van het vergrendelingsmechanisme dat zich aan de onderzijde van de rugbuizen bevindt, wanneer u de rugleuning naar beneden vouwt of hem weer omhoog haalt.
- Houd altijd uw vingers uit de buurt van de binnenkant van de scharnier wanneer u de verstelbare duwbeugel aanpast.

⚠WAARSCHUWING!

Bevestigingsmaterialen
De meeste schroeven, bouten en moeren van deze rolstoel zijn gemaakt van speciale, zeer sterke materialen. Onjuist gebruik van bevestigingsmaterialen kan ertoe leiden dat uw stoel niet goed functioneert.

- Gebruik UITSLUITEND bevestigingsmaterialen die worden geleverd door de erkende leverancier (of materialen van hetzelfde type en sterkte, zoals aangegeven door de markeringen op de koppen).
- Bevestigingsmaterialen die te strak of te los zijn bevestigd, kunnen hierdoor gebrekkig zijn of schade veroorzaken aan onderdelen van de rolstoel.
- Draai schroeven en bouten zo snel mogelijk weer aan, als ze losraken.

⚠WAARSCHUWING!

Voetensteunen
- De voetsteunen kunnen het gewicht van deze rolstoel niet dragen.
- Op het laagste punt moeten voetsteunen nog altijd MINSTENS 51mm boven de grond worden ingesteld. Als ze te LAAG zijn ingesteld, kunnen ze achter obstakels blijven hangen die u bij normaal gebruik kunt verwachten.
- Hierdoor kan de rolstoel onverwachts stoppen en voorwaarts kantelen.

⚠GEVAAR!

Om struikelen of vallen te voorkomen wanneer u in- of uit de rolstoel stapt:
- moet u ervoor zorgen dat uw voeten niet 'blijven hangen' of geklemd raken in de ruimte tussen de voetsteunen; en
- geen gewicht op de voetsteunen laten rusten, want hierdoor kan de rolstoel naar voren kantelen.
- Til de rolstoel NOOIT op aan de voetsteunen. Voetsteunen kunnen losraken en kunnen het gewicht van deze rolstoel niet dragen. Til deze rolstoel alleen op aan niet-afneembare delen van het frame.

⚠WAARSCHUWING!

Luchtbanden
- De juiste bandenspanning verlengt de levensduur van de banden en maakt de rolstoel gemakkelijker in gebruik.
- Gebruik de rolstoel niet als de banden of één van de banden te hard of te zacht is of zijn. Controleer de bandenspanning wekelijks; deze staat aangegeven op de zijkanten van de banden.
- Door lage bandenspanning in een achterwiel kan de wielvergrendeling op die band slippen, waardoor het wiel zou kunnen draaien op een moment dat u het niet verwacht.
- Als één van de banden zacht is, kan de rolstoel hierdoor naar links of rechts afwijken, en dat kan leiden tot verlies van controle over de rolstoel.
- Te hard opgeblazen banden kunnen knappen.

⚠GEVAAR!

Positioneringsgordels
- Gebruik positioneringsgordels UITSLUITEND om de houding van de rolstoelgebruiker te ondersteunen.
- Onjuist gebruik van deze gordels kan ernstig letsel en zelfs overlijden van de rolstoelgebruiker veroorzaken.
- Controleer of de rolstoelgebruiker niet naar beneden kan glijden in de rolstoel. Als dit gebeurt, bestaat het gevaar dat de borst van de rolstoelgebruiker wordt ingedrukt of dat de rolstoelgebruiker stikt door de druk van de ondersteunende banden.
- De ondersteunende banden moeten stevig bevestigd zijn, maar niet zodanig dat de ademhaling wordt belemmerd. Het moet mogelijk zijn een open, vlakke hand tussen de band en de rolstoelgebruiker te steken.
- Een heupwig of soortgelijk hulpmiddel kan helpen voorkomen dat de rolstoelgebruiker in de stoel naar beneden glijdt. Overleg met de arts, verpleegster of therapeut om uit te zoeken of een dergelijk hulpmiddel nodig is.
- Gebruik de positioneringsgordels uitsluitend bij een rolstoelgebruiker die zelf kan meewerken.
- Controleer of de rolstoelgebruiker in geval van nood de gordels zelf gemakkelijk kan verwijderen.

⚠GEVAAR!

Gebruik positioneringsgordels nooit:
- Om een patiënt te fixeren. Voor een fixatiegordel is een opdracht van een arts nodig.
- Gebruik de positioneringsgordel nooit bij en patiënt in coma of bij een beweeglijke patiënt.
- Gebruik de positioneringsgordel nooit als veiligheidsgordel in een motorvoertuig. Bij een ongeluk of onverwachtse stop kan de rolstoelgebruiker uit de rolstoel worden geslingerd. De gordels van de rolstoel zelf zullen dit niet voorkomen en door de gordels of banden kan zelfs meer letsel ontstaan.

⚠WAARSCHUWING

Elektrische aandrijving
- Monteer geen niet-erkende elektrische aandrijving of elektrisch hulpvoortdrijving op de Quickie rolstoelen.
- Dit kan het zwaartepunt van uw rolstoel beïnvloeden, waardoor de stoel kan vallen of kantelen.
- Het frame kan erdoor veranderen en de garantie kan ongeldig worden.

⚠GEVAAR!

Wanneer u deze waarschuwingen niet in acht neemt, kan dit leiden tot schade aan de rolstoel, vallen, kantelen, of verlies van controle over de rolstoel. Bovendien kan het leiden tot ernstig letsel van de rolstoelgebruiker of anderen.

Waarschuwingen onderdelen en opties.....

⚠WAARSCHUWING!

Duwhandvatten
- Zorg ervoor dat er duwhandvatten op de stoel zijn gemonteerd als er een begeleider met u meeloopt.
- Duwhandvatten bieden veilige punten voor een begeleider om de achterzijde van de stoel vast te houden, om een val of kanteling te voorkomen. Zorg ervoor dat er duwhandvatten worden gebruikt als u een begeleider hebt.
- Controleer of de grepen van de duwhandvatten niet draaien of van de buizen afglijden.

⚠WAARSCHUWING!

Quick-Release assen
- Gebruik deze rolstoel niet TENZIJ u er zeker van bent dat beide quick-release assen op de achterwielen zijn vergrendeld. Een niet-vergrendelde as kan tijdens gebruik losraken en een val veroorzaken.
- Een as is pas vergrendeld als de 'quick release'-knop volledig naar buiten komt. Een niet-vergrendelde as kan tijdens gebruik losraken, hetgeen in een val, kanteling of controleverlies kan leiden. Dit kan ernstig letsel bij de rolstoelgebruiker of anderen tot gevolg hebben.

⚠WAARSCHUWING!

Achterassen
- Een wijziging in de afstelling van de achterwielen kan het zwaartepunt van uw rolstoel beïnvloeden.
- Hoe verder u de achterassen naar VOREN plaatst, hoe groter de kans dat de rolstoel naar achteren kantelt.
- Raadpleeg uw arts, verpleegster of therapeut om de instelling van de achteras te vinden die het beste bij uw rolstoel past. Verander de instellingen niet, TENZIJ u er zeker van bent dat er geen gevaar is dat uw rolstoel kantelt.
- Als er iets gewijzigd is aan de achterassen, moet u hierna ook de achterwielvergrendeling aanpassen.
- Als u dit nalaat, kan dit ertoe leiden dat de vergrendeling niet werkt.
- Zorg ervoor dat de vergrendelingsklemmen minstens 3mm in de banden zinken wanneer de vergrendeling wordt gebruikt.

⚠WAARSCHUWING!

Vergrendeling achterwielen
- De vergrendeling van de achterwielen is NIET ontworpen om een bewegende rolstoel langzamer te laten gaan of te laten stoppen.
- Gebruik deze vergrendeling uitsluitend om te voorkomen dat de achterwielen rollen wanneer uw rolstoel volledig stilstaat.
- Gebruik de achterwielvergrendeling NOOIT om te proberen de rolstoel langzamer te laten gaan of te stoppen. Hierdoor kunt u de controle over de rolstoel verliezen.
- Om te voorkomen dat de wielen in beweging komen, moet u altijd de wielvergrendeling op beide wielen gebruiken wanneer u in of uit uw rolstoel stapt.
- Door lage bandenspanning in een achterwiel kan de wielvergrendeling op die band slippen, waardoor het wiel zou kunnen draaien op een moment dat u het niet verwacht.
- Zorg ervoor dat de vergrendelingsklemmen minstens 3mm in de banden zinken wanneer de vergrendeling wordt gebruikt. Als u dit nalaat, kan dit ertoe leiden dat de vergrendeling niet werkt.

⚠GEVAAR

Aangepast zitsysteem
- Wanneer u een niet door Sunrise Medical erkend zitsysteem gebruikt, kan dit het zwaartepunt van deze rolstoel veranderen. Dit kan ertoe leiden dat de stoel kantelt.
- Raadpleeg ALTIJD eerst uw erkende leverancier, voordat u het zitsysteem wijzigt.
- Het gebruik van een systeem dat niet is gevalideerd (rolstoelbasis en zitting) als stoel in een motorvoertuig, kan leiden tot een verhoogd risico op ernstig letsel of overlijden bij een auto-ongeluk.
- Slechts een compleet systeem (rolstoelbasis en zitting) kan worden gevalideerd als stoel in een motorvoertuig.
- De geleverde zitting in combinatie met deze rolstoelbasis, kan wel of niet geschikt zijn voor gebruik als een stoel in een motorvoertuig.
- Voordat u dit systeem als stoel in een motorvoertuig gebruikt, moet u nagaan of de fabrikant van de zitting deze heeft gevalideerd in combinatie met deze rolstoelbasis.
- Voordat u dit systeem als stoel in een motorvoertuig gebruikt, moet u alle gebruiksaanwijzingen lezen die geleverd zijn door zowel Sunrise Medical als de fabrikant van de zitting, evenals de gebruiksaanwijzingen van fabrikanten van overige onderdelen of accessoires, en u moet al deze gebruiksaanwijzingen naleven.

⚠WAARSCHUWING!

Optie voor Transport
Gebruik uitsluitend systemen om de rolstoel vast te zetten die voldoen aan de eisen van ISO 7176-19 - SAE J2249 Aanbevolen gebruik - Wheelchair Tie down and Occupant Restraint Systems (WROTS) voor gebruik in motorvoertuigen. Gebruik geen systemen die zodanig zijn ontworpen dat de structuur van de rolstoel wordt gebruikt om de belasting van de gordels naar het voertuig over te brengen.
De rolstoel is dynamisch getest in voorwaartse richting tijdens een botstest met frontale inslag bij een snelheid van 50 km/u. De rolstoel moet tijdens transport in voorwaartse richting staan.
Om de kans op verwondingen te verkleinen tijdens transport, dienen accessoires zoals werkbladen en ademhalingsapparatuur verwijderd te worden en afzonderlijk bewaard.
Posterale ondersteuningsmiddelen en positioneringshulpstukken mogen niet worden gebruikt om de rolstoelgebruiker te fixeren.
Breng geen wijzigingen aan in onderdelen van het rolstoelframe of zitting en vervang deze niet.
Plotselinge stops of botsingen kunnen structuur van de rolstoel definitief beschadigen. Rolstoelen die bij een botsing betrokken waren, dienen vervangen te worden.

⚠GEVAAR!

Wanneer u deze waarschuwingen niet in acht neemt, kan dit leiden tot schade aan de rolstoel, vallen, kantelen, of verlies van controle over de rolstoel. Bovendien kan het leiden tot ernstig letsel van de rolstoelgebruiker of anderen.

4.0 INSTELLING EN AANPASSINGEN

OPMERKING: Instelling en aanpassingen kunnen gemakkelijker worden uitgevoerd wanneer de rolstoel op een tafel of werkbank wordt gezet.

Vereiste draaikracht (torque)

De instelling van de vereiste draaikracht is de optimale draaikracht die op een bepaalde bevestiging moet worden uitgevoerd. Wanneer bevestigingen op Quickie rolstoelen worden vastgedraaid, moet een sleutel worden gebruikt waarmee de draaikracht kan worden gemeten. Tenzij anders wordt vermeld, moet u een draaikracht van 6,8 Nm gebruiken bij montage van deze rolstoel

70º, 80° INKLAPBARE/UITKLAPBARE BEEN- EN VOETSTEUNEN

(FIG. 4.0 - 4.1)

Montage

- Plaats het zwenkbare zadeldraaipunt in de ontvanger op de voorste stang van het frame met de voetsteun ten opzichte van het frame naar binnen of naar buiten gedraaid.
- Draai de voetsteun naar binnen tot deze op de vergrendelingsbout vergrendelt.

Verwijdering

- Om de voetsteun te verwijderen, ontgrendelt u de ontgrendelknop door de hendel omhoog te trekken of naar beneden te duwen.
- Draai de voetsteun naar binnen of buiten en til hem op.

Aanpassing hoogte

OPMERKING: Het wordt geadviseerd om minstens 51mm ruimte te houden tussen het laagste punt van de voetsteun en de grond.

- Draai de schroef (C) los met behulp van een 4mm inbussleutel.
- Schuif de verlenging van de voetsteun omhoog of omlaag in de stang van het frame om de gewenste hoogte te bereiken.
- Draai de schroef weer aan. Gebruik een draaikracht van 16,27 Nm.

COMPENSERENDE BEENSTEUN (OPTIONEEL)

(Fig. 4.2).

Montage of verwijdering

- Zie bovenstaande aanwijzingen van montage of verwijdering van wegzwenkbare voetsteun voor montage of verwijdering van de compenserende beensteun (ELR).

Aanpassing hoogte-instelling

- Om de voetsteun hoger in te stellen, tilt u hem naar de gewenste hoogte. De beensteun zal automatisch op deze plaats vergrendelen.
- Om de beensteun lager in te stellen terwijl er iemand in de stoel zit, drukt u de ontgrendelingshendel (G) naar beneden en laat u de beensteun zakken naar de gewenste positie. De beensteun zal automatisch op deze plaats vergrendelen.

Aanpassing hoogte kuitkussen

- Maak de bout (H) los, deze bevindt zich op de beugel aan de achterkant van het kuitkussen.
- Schuif de beugel van het kuitkussen omhoog of omlaag.
- Draai de bout weer aan als het kussen in de gewenste positie staat.

Aanpassing hoogte met verlengingsbuis

OPMERKING: Het wordt geadviseerd om minstens 51mm ruimte te houden tussen het laagste punt van de voetsteun en de grond.

- Draai schroef (I) los met behulp van een 4mm inbussleutel.
- Schuif de verlenging van de voetsteun omhoog of omlaag in de stang van het frame om de gewenste hoogte te bereiken.
- Draai de schroef weer aan. Gebruik een draaikracht van 16,27 Nm.

Fig. 4.0

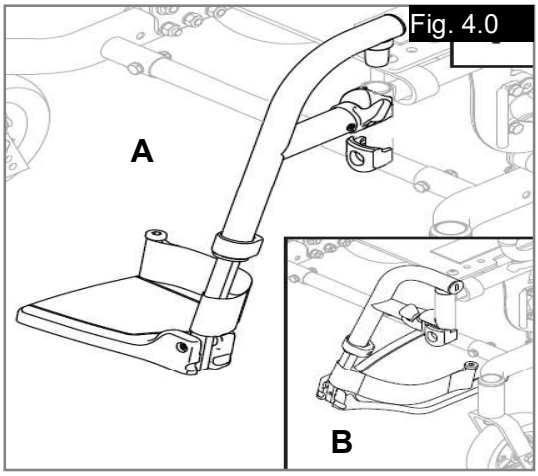

Fig. 4.1

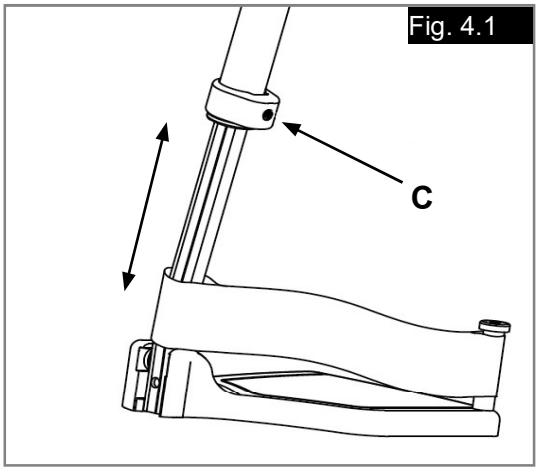

Fig. 4.2

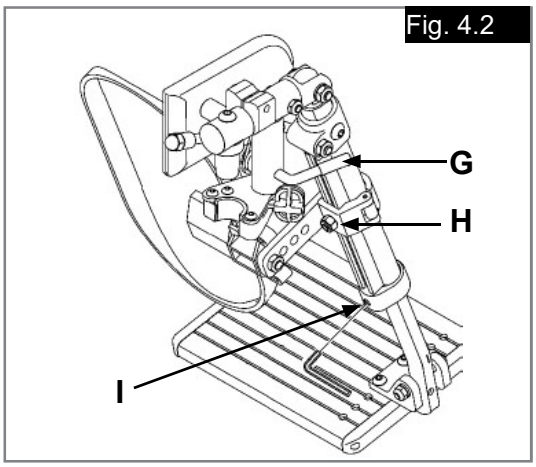

MONTAGE ZWENKWIELEN/VORK (FIG. 4.3)

Montage

- Verwijder de stofkap (A) van de wielbehuizing. Maak de kap los door hem een paar keer heen en weer te bewegen.
- De assemblage van het zwenkwiel bevat één bout (B) en één sluitring (direct onder de bout). Verwijder de bout en sluitring.
- Plaats de stang van het wiel (C) in de behuizing (D) en plaats de sluitring op de stang.
- Plaats de bout (B) terug op de stang van het wiel en draai aan tot er geen speling meer in zit. Vervolgens draait u de stang ongeveer een 1/8 slag, zodat vrij draaien mogelijk is.
- Plaats de stofkap terug op de behuizing.

Aanpassing hoogte

- Draai bout (E) los en verwijder hem.
- Zet de as op de gewenste hoogte via de aanwezige gaatjes in de vork.
- Plaats de bout terug en draai hem aan.
- Herhaal dit aan de andere kant.

OPMERKING:
Tijdens het aanpassen van de hoogte moet het frame horizontaal worden gehouden. Zie bladzijde 26 voor aanpassing hoogte achteras.

ARMSTEUNEN MET TWEE STANGEN (FIG. 4.4 - 4.5)

Montage en verwijdering

- Wanneer de borghendel (F) achterwaarts is gericht, is de armsteun goed en veilig bevestigd.
- Duw de borghendel (F) naar beneden om te ontkoppelen, of duw de hendel van de overstapstang (G) omhoog (om het even welke van beide aanwezig is).
- Druk hendel (H) volledig naar de achterste stang.
- Til de armsteun uit de houders.

Aanpassing hoogte

- MAAK DE BOVENSTE BORGHENDEL (I) LOS.
- STEL DE ARMLEUNING OP DE GEWENSTE HOOGTE.
- ZET DE BORGHENDEL TERUG IN VERGRENDELDE POSITIE.
- BEWEEG DE ARMLEUNING OMHOOG OF OMLAAG, ZODAT HIJ VASTKLIKT.

Kantelbaar (optioneel)

- Maak de bovenste borghendel (F) los, of duw de hendel van de overstapstang (G) omhoog (om het even welke van beide aanwezig is).
- Klap de armsteun terug; hij blijft vastzitten aan de achterste houder.
- Om de armsteun helemaal los te maken, drukt u de hendel (H) naar de achterste stang toe en tilt de armsteun op.
- Om de armsteun weer te bevestigen, duwt u de armsteun in de houders naar beneden.
- Zet (indien van toepassing) de borghendel (F) weer in vergrendelde positie.

IN HOOGTE VERSTELBARE ARMSTEUNEN (OPTIONEEL) (FIG. 4.6)

Montage

- Laat de buitenste stang van de armleuning in de houder glijden die aan het frame van de rolstoel is gemonteerd.
- De armleuning klemt automatisch vast.

Aanpassing hoogte

- Draai de ontgrendelingshendel tot een tweede stop.
- Plaats het kussen van de armleuning naar wens hoger of lager.
- Zet de ontgrendelingshendel terug in de vergrendelde positie tegen de stang van de armleuning.
- Duw het kussen totdat de bovenste armleuning stevig op zijn plaats wordt vergrendeld.

Verwijderen van de armleuning

- Draai de ontgrendelingshendel tot de eerste stop en verwijder de armleuning.

Vervangen van de armleuning

- Schuif de armsteun terug in de houder.
- Zet de ontgrendelingshendel terug in de vergrendelde positie tegen de stang van de armleuning.

Aanpassen van houder voor armleuning

Om de buitenste armleuning in de houder strakker of losser te stellen:

- Maak de bouten aan de zijdes van de houder los (9).
- Met de armleuning in de houder, klemt u de houder vast, totdat deze zo vast zit als u wilt.
- Draai de vier schroeven vast.

Fig. 4.4

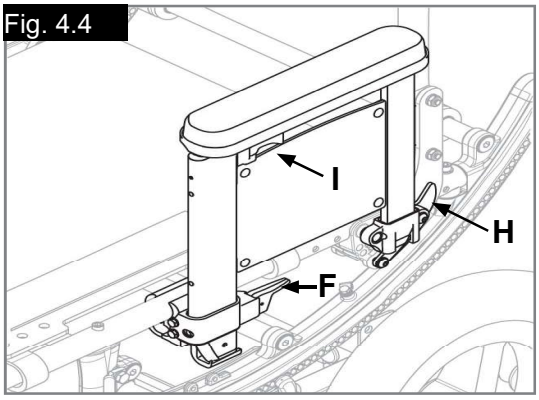

Fig. 4.5

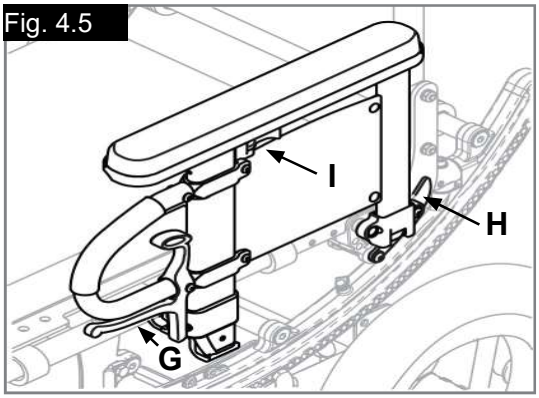

Fig. 4.3

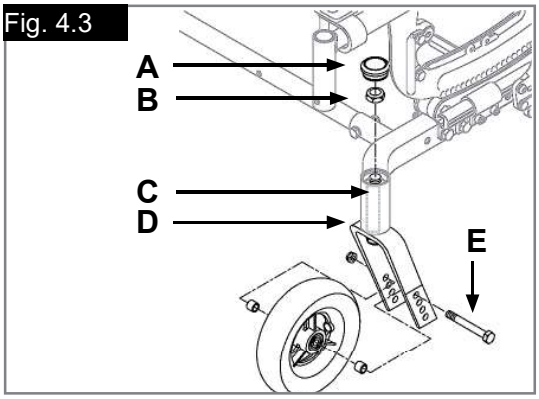

Fig. 4.6

1. **Buitenste armleuning**
2. **Ontkoppelingshendel hoogte**
3. **Ontkoppelingshendel**
4. **Kussen armleuning**
5. **Overstapstang**
6. **Zijpaneel**
7. **Houder**
8. **Klem**
9. **Stelbouten houder**

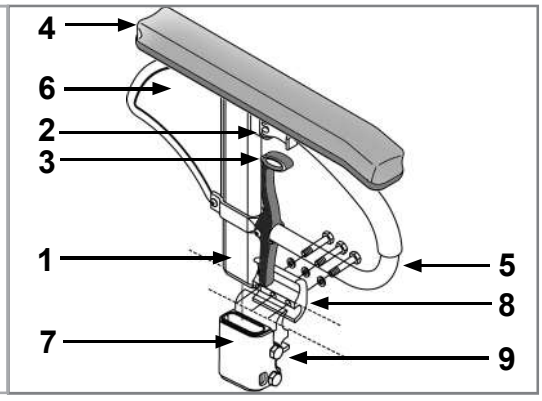

ANTI-TIP WIELEN - ACHTERKANT (FIG. 4.7)

⚠ WAARSCHUWING!

Voor alle rolstoelen worden anti-tip wielen geadviseerd.

OPMERKING: Gebruik een draaikracht van 14Nm, (120 in.-lbs), wanneer u de anti-tip wielen installeert.

Anti-tip wielen in houders plaatsen

- Duw de achterste vergrendelingspen (A) op de stang van het anti-tip wiel zodat beide vergrendelingspennen
- in de stang worden getrokken.
- Steek de stang in de houder (B).
- Draai de anti-tip stang naar beneden, totdat de voorste vergrendelingspen door het bevestigingsgat
- in de achterste houder naar buiten komt.
- Bevestig de tweede stang op dezelfde wijze.

Omhoog draaien van de de anti-tip wielen

OPMERKING: Als de rolstoel door een begeleider wordt voortgeduwd, draai dan de anti-tip wielen omhoog wanneer men over obstakels rijdt of stoepen op rijdt.

- Druk de achterste vergrendelingspen (A) in.
- Houd de pen ingedrukt en draai de anti-tip stang (C) omhoog.
- Laat de pen los.
- Herhaal dit met de tweede anti-tip stang.
- Vergeet niet de anti-tip wielen weer naar beneden te brengen wanneer de manoeuvre is uitgevoerd.

Aanpassen wieltjes van de anti-tip stang

Er moet 38-51mm (1-1/2” tot 2”) ruimte zijn tussen de grond en de anti-tip wielen.
Hiertoe moeten de wielen eventueel omhoog of omlaag worden gezet.

- Druk de achterste vergrendelingspen (D) in, zodat de vergrendelingspen naar binnen wordt getrokken.
- Doe het wieltje hoger of lager in een van de voorgeboorde gaten.
- Laat de pen los (D).
- Pas het tweede anti-tip wiel op dezelfde wijze aan. Beide wieltjes moeten op
- precies dezelfde hoogte bevestigd zijn.

MECHANISME VOOR KANTELEN-IN-DE-RUIMTE

Het mechanisme om de stoel in de ruimte te kantelen wordt door Sunrise Medical gemonteerd.
Het kantelmechanisme vergrendelt de stoel waarneembaar van 0º tot 45º.

Functie vrijmaakpen en kanteling

Door de vrijmaakpennen (C) tegelijkertijd in te drukken, wordt het vergrendelingsmechanisme ontkoppeld
en kunnen stoel en rugleuning in de ruimte draaien.
Door de vrijmaakpennen te ontkoppelen,
worden de schommelarmen waarneembaar op hun plaats vergrendeld.
De kantelingsindicator (D) geeft bij benadering de mate van kanteling van de stoel aan.
Om de kantelfunctie uit te sluiten, plaatst u de vergrendelingspen (E) in de houder van de vrijmaakpen.

Ontkoppeling door voetpedaal

Door de voetpedaal (F) in te drukken wordt het vergrendelingsmechanisme ontkoppeld en kunnen de stoel
en rugleuning in de ruimte draaien. Door de voetpedaal los te laten, worden de schommelarmen waarneembaar op hun plaats vergrendeld.
De kantelingsindicator (D) geeft bij benadering de mate van kanteling van de stoel aan.

Aanpassing kantel-stops

Er kunnen aanpassingen worden gedaan om de mate van kanteling (draaiing) van de stoel te beperken door kantel-stops te gebruiken (G).

- Maak schroef (H) los en verwijder deze.
- Zet de kantel-stops op de gewenste begrenzing naar voren of naar achteren.
- Iedere helft van de kantel-stop moet in de gaten recht tegenover in de schommelarm (I) worden geplaatst, en dan worden vastgemaakt door de schroef (H) aan te draaien.

Fig. 4.7

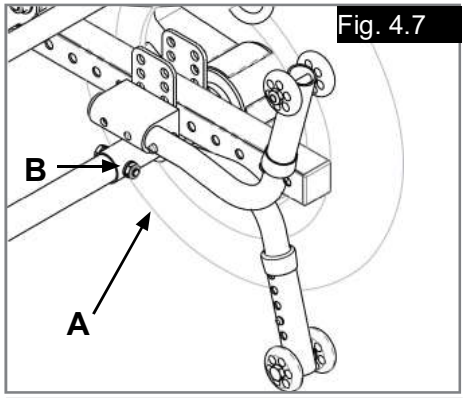

Fig. 4.8

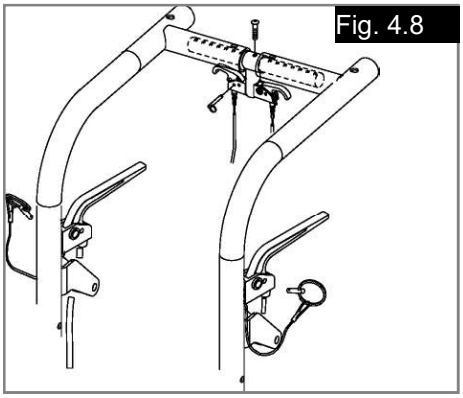

Fig. 4.9

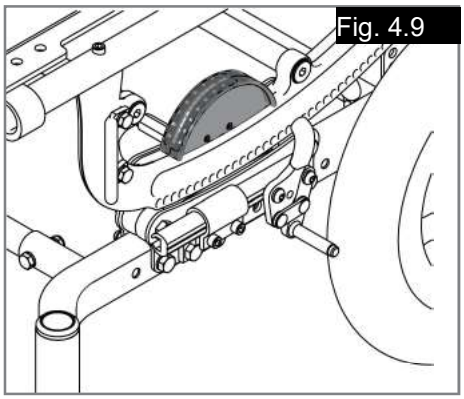

Fig. 4.10

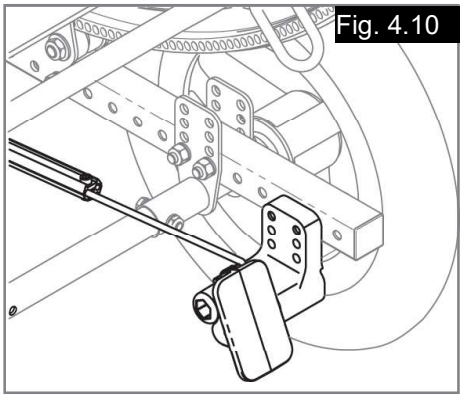

Fig. 4.11

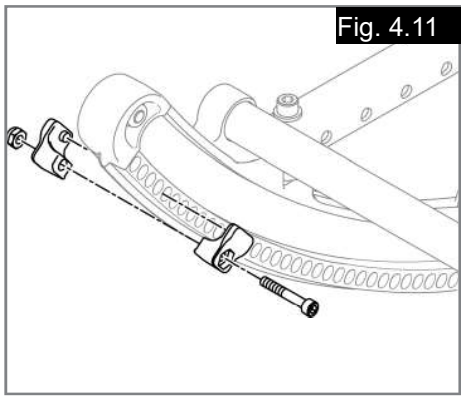

Aanpassing kabel (Fig. 4.12)
OPMERKING*:* Gebruik geen smeermiddelen op de onderdelen of assemblage.
- Draai de moer (A) los
- Draai aan de kabelspanner (B) tot er geen speling meer in de kabel is. Controleer na de aanpassing of de borgringpen volledig kan uittrekken en terugtrekken en dat de pennen in het schommelarm grijpen wanneer de vrijmaakpennen worden losgelaten.
- Draai de bout (A) aan.

RUGLEUNING EN DUWBEUGEL

Aanpassing hoek (Fig. 4.13)
- Maak de achterste bout (C) los
- Maak de stelbout (D) los en verwijder deze.
- Stel de rugleuning in in de gewenste positie, met behulp van de aanwezige gaten.
- Plaats de stelbout (D) terug en draai hem aan.
- Draai bout (C) aan.
- Herhaal dit aan de andere kant.

⚠OPGELET!

- De aanpassingen moeten aan beide zijdes van de stoel exact gelijk zijn.
- Gebruik een draaikracht van 14Nm (120 in.-lbs). Wanneer de hoek van de duwbeugel wordt aangepast,
- kan het nodig zijn om de positie van de rugleuning ook aan te passen, om optimale stabiliteit en uitlijning van het zwaartepunt te behouden.

Hoekaanpassing van de duwbeugel (optioneel) (Fig. 4.14)
- Druk de zwarte drukknoppen (E) tegelijkertijd in. Hierdoor wordt de duwbeugel ontkoppeld en kan deze vrij ronddraaien. Door de drukknoppen los te laten, vergrendelt de verstelbare duwbeugel in de gewenste positie.

Aanpassing hoogte (Fig. 4.14) (optioneel)
- Verwijder beide bouten (F) van de stang van de rugleuning (aan beide kanten één).
- Stel de hoogte van rugleuning opnieuw in.
- Draai de beide bouten (F) vast op de gewenste plek.

⚠OPGELET

- De hoogte moet aan beide kanten gelijk zijn.
- We adviseren om niet het bovenste gat in de onderste stang en het onderste gat in de bovenste stang te gebruiken. Hierdoor kan de verlenging te groot worden.

Neerklapbare rug-functie (FIG. 4.15) (optioneel)
- Om de rugleuning naar beneden te klappen, trekt u de vergrendelingspennen (G) aan de achterzijde omhoog, en duwt u de rugleuning naar voren.
- Om de rugleuning weer terug in positie te plaatsen, duwt u de rugleuning stevig omhoog, totdat hij vergrendelt in zijn oorspronkelijke positie.

VERLENGING DUWBEUGEL (OPTIONEEL)

Montage (Fig. 4.16)
- Druk tegelijkertijd aan beide kanten van de duwbeugel op knop (H), waardoor de vergrendelingspennen in de stang worden getrokken.
- Steek de stang in de houder van de stang van de achterkant (I) totdat de vergrendelingspen door het bevestigingsgat van de houder komt.

VERSTELBARE RUGLEUNING (OPTIONEEL)

OPMERKING: Het kantelsysteem met dubbele vrijmaakpen wordt door Sunrise Medical gemonteerd.

Om de rugleuning omhoog te laten komen of te laten zakken (Fig. 4.17):
- Druk beide pennen (J) tegelijkertijd in. Door de pennen los te laten, wordt de rugleuning waarneembaar op zijn plaats vergrendeld.
- Om het verstelsysteem uit te schakelen, plaatst u de vergrendelingspen (K) in de houder van de vrijmaakpen. Zorg ervoor dat u het kantelmechanisme altijd goed vergrendelt als u de rugleuning in een andere positie hebt gezet.

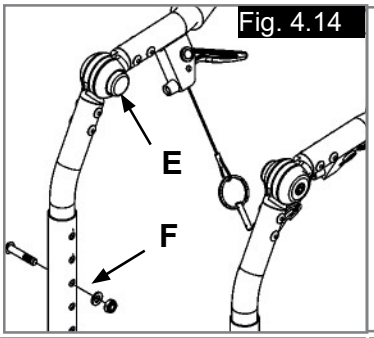

Fig. 4.14

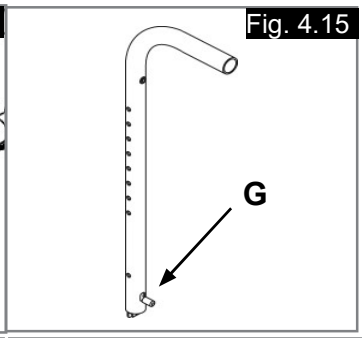

Fig. 4.15

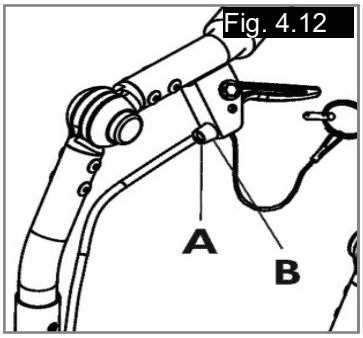

Fig. 4.12

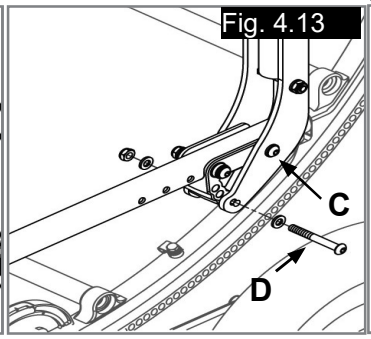

Fig. 4.13

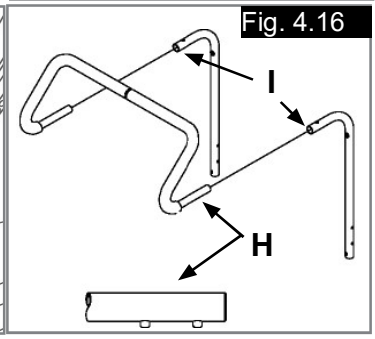

Fig. 4.16

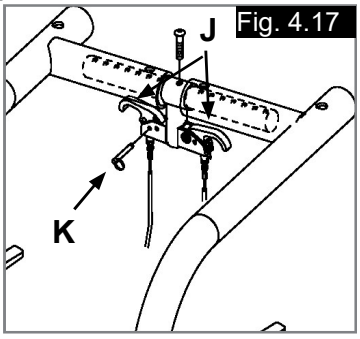

Fig. 4.17

DIEPTE VAN HET FRAME

Rugverstelling (Fig. 4.18)

- Maak de bouten (A & B) los en verwijder deze. Ze bevinden zich aan beide zijden van de stoel voor de montageplaat van de rug.
- Schuif de rugleuning over de rails van de zitting naar de gewenste positie.
- Plaats de bouten (A&B) terug op de gewenste positie aan beide kanten van de rolstoel en draai ze aan.

⚠OPGELET!

- De aanpassingen aan beide zijdes van de stoel moeten exact gelijk zijn.
- Gebruik een draaikracht van 14Nm (120 in.-lbs) bij het instellen van de diepte van de rugleuning.

Aanpassing houder van hanger (Fig. 4.19)

- Draai de inbusschroef (C) los en verwijder deze van de rail van de zitting.
- Schuif de houder van de hanger (D) in de rail naar de gewenste positie.
- Plaats de inbusbout terug en draai hem aan.
- Herhaal dit aan de andere kant.

⚠OPGELET!

Als deze aanpassingen zijn uitgevoerd, kan het ook nodig zijn om de draagconstructie boven het basisframe opnieuw te positioneren.
De aanpassingen moeten aan beide kanten exact gelijk zijn.
Gebruik een draaikracht van 14Nm (120 in.-lbs) bij het instellen van de houder van de hanger.

BREEDTE VAN HET FRAME

Het frame is zodanig gebouwd dat het mogelijk is de rolstoel op de groei aan te passen, door het gebruik van 'groeionderdelen'.

Breedte-instelling (Fig. 4.20 - 4.21)

- Verwijder de bouten (E) aan beide kanten van de buizen (F) voor alle buizen.
- Vervang deze door de juiste buis lengte.
- Draai de schroeven (E) aan iedere kant weer aan.
- Herhaal dit voor iedere buis.

⚠OPGELET!

- Gebruik een draaikracht van 23Nm (200 in.-lbs) bij het instellen van de breedte voor een kantelframe. Gebruik een draaikracht van 14Nm (120 in.-lbs) bij het instellen van het basisframe.

BASIS ZITSYSTEEM (FIG. 4.22)

De basis van het zitsysteem is zo ontworpen dat de diepte aangepast kan worden. Er zijn twee verschillende lengtes voor het zitsysteem waarmee verschillende dieptes mogelijk gemaakt worden.
Draai alle vier schroeven (G) van de basisplaat los en schuif de basis voorwaarts of achterwaarts. Houd hierbij de voorkant van de zitbasis ongeveer 12mm achter de verticale stang van de houder van de hanger.
Draai de vier schroeven weer vast en let er goed op dat alle klemmen goed aan de stangen van de zitting vastzitten.

OPGELET!

⚠Als hierdoor de klemmen aan de voorzijde van de zitplaat buiten het einde van de zittingbuis komen, of als de basisplaat hierdoor het kantelmechanisme in de weg zit, moeten de schroeven van deze klemmen aan de voorkant helemaal verwijderd worden, en opnieuw worden aangebracht in gepaste gaten in de zitbasis.

AANBRENGEN VAN HET KUSSEN

- Plaats het kussen op de zitbasis met de haken naar beneden. De schuine kant van het kussen hoort aan de voorkant.
- Druk het kussen stevig op zijn plaats.

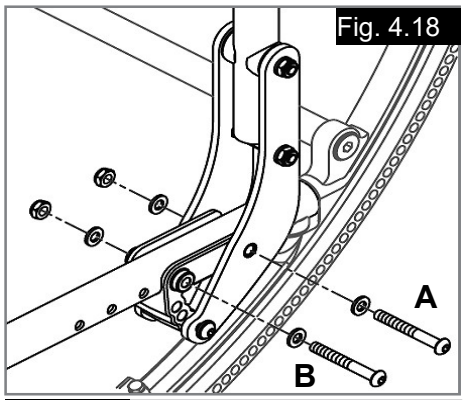

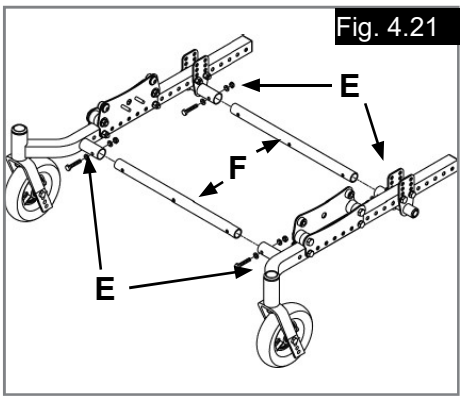

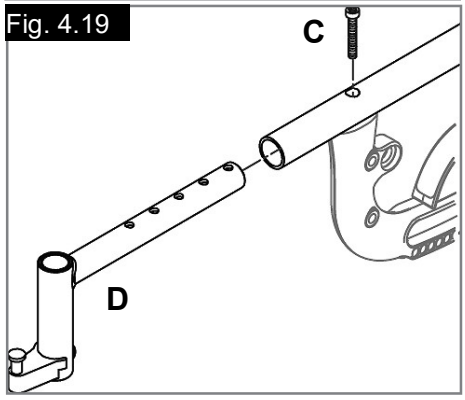

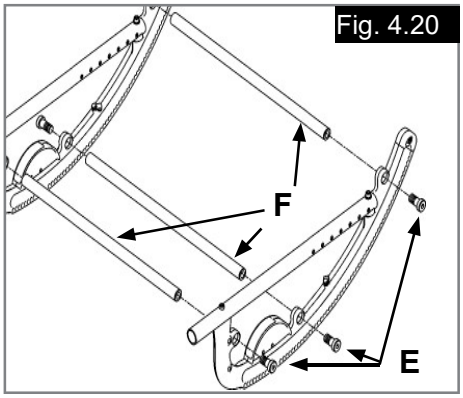

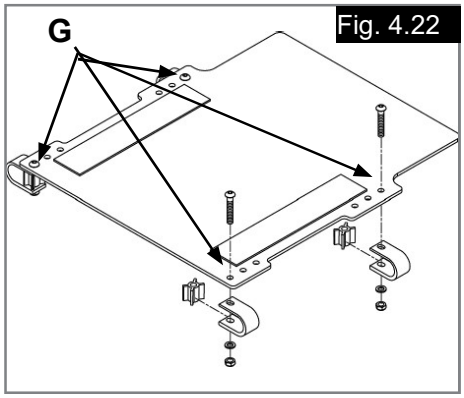

ACHTERAS (FIG. 4.23 - 4.25)
Om de achterwielen te bevestigen en verwijderen

⚠WAARSCHUWING

- Gebruik deze stoel niet TENZIJ u zeker weet dat beide 'quick release'-assen vergrendeld zijn.
- Een niet-vergrendelde as kan tijdens gebruik losraken en een val veroorzaken.
- Een as is pas vergrendeld als de 'quick release'-knop (A) volledig naar buiten komt.

Om het wiel te monteren (Fig. 4.23)
- Druk de 'quick release'-knop (A) volledig in. Hierdoor verdwijnt de spanning van de kogellagers aan de andere kant.
- Steek de as door de naaf van het achterwiel (B).
- Houd druk op knop (A) terwijl u de as (C) in de asbus (D) steekt.
- Laat de knop los om de as in de bus te vergrendelen. Pas de as aan als hij niet vergrendelt.
- Herhaal deze stappen aan de andere kant.

Om het wiel te verwijderen (Fig. 4.23)
- Druk de 'quick release'-knop (A) volledig in.
- Verwijder het wiel door de as (C) uit de asbus (D) te laten glijden.
- Herhaal deze stappen aan de andere kant.

Aanpassing as achterwiel (Fig. 4.24)
- Voor het goed functioneren van de rolstoel moeten de asbussen strak worden gehouden.
- Om de as aan te passen, hebt u een 3/4” sleutel (E) nodig om de buitenste asbouten (G) aan te draaien.
- U hebt ook een 1/2" sleutel nodig om de kogellagers (F) aan de andere kant van de as vast te zetten, en om te voorkomen dat de as gaat draaien.
- Draai de moer aan de buitenzijde van de as met de klok mee om hem vast te draaien.
- Er mag slechts nul tot 0,254mm (.010”) speling zijn.

Gewichtsverdeling
Gewichtsverdeling tussen de voor- en achterwielen wordt voornamelijk aangepast door de achterassen meer naar voren of naar achteren op het frame te verplaatsen.
- Door de assen naar ACHTEREN te verplaatsen, wordt de voorwaartse en achterwaartse stabiliteit wat betreft kantelen verbeterd.
- Door de assen VOORWAARTS te verplaatsen, komt er meer gewicht van de rolstoelgebruiker op de ACHTERWIELEN. Dit biedt de volgende voordelen: de voorkant van de rolstoel wordt lichter, waardoor het draaien gemakkelijker wordt; en de wielbasis wordt korter, waardoor de draaicirkel kleiner wordt.

Aanpassing van de positie van de as (Fig. 4.25)
- Verwijder beide wielen van de rolstoel.
- Verwijder de bouten (G) van de asplaat (H) aan beide zijden van de rolstoel.
- Zet de asplaat in de gewenste positie.
- Steek de bouten (G) er weer in en draai ze aan

⚠WAARSCHUWING!

- De aanpassingen moeten aan beide zijden van de stoel exact gelijk zijn.
- Probeer deze aanpassing niet zelf uit te voeren. Deze aanpassing mag uitsluitend worden uitgevoerd door een erkende leverancier.

⚠OPGELET!

Gebruik een draaikracht van 14Nm (120 in.-lbs) bij het instellen van de asplaat.

Aanpassing hoogte van de as (Fig. 4.25)
- Maak de bouten (H) los en verwijder ze.
- Plaats de as in de gewenste hoogte door middel van de aan beide zijdes aanwezige gaten in de asplaat (I).
- Plaats de bouten terug en draai ze aan.

⚠WAARSCHUWING!

- De aanpassingen moeten aan beide zijdes van de stoel exact gelijk zijn.
- Probeer deze aanpassing niet zelf uit te voeren. Deze aanpassing mag uitsluitend worden uitgevoerd door een erkende leverancier.

⚠OPGELET!

Gebruik een draaikracht van 14Nm (120 in.-lbs) bij het instellen van de asplaat.
Het frame moet horizontaal worden gehouden bij het aanpassen van de hoogte.

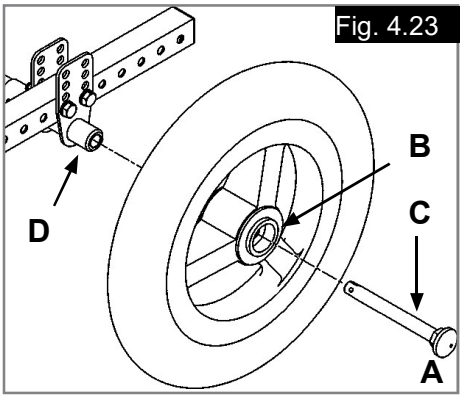

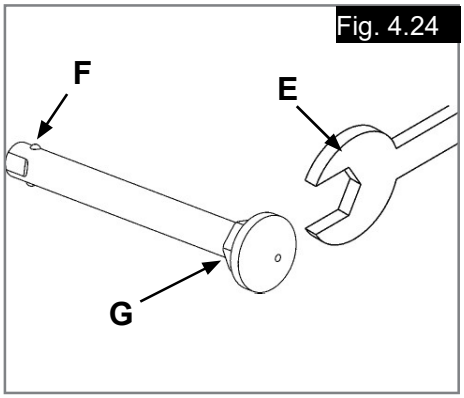

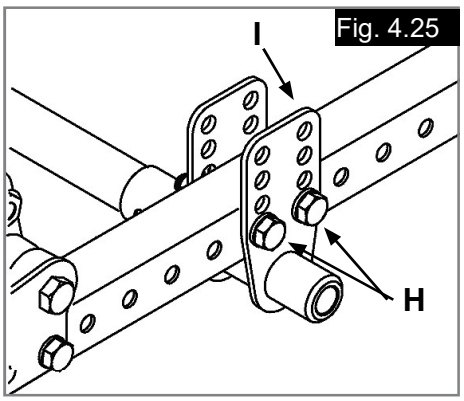

DRAAGCONSTRUCTIE (FIG. 4.26 - 4.28)

⚠ WAARSCHUWING!

Deze aanpassing mag uitsluitend worden uitgevoerd door een erkende leverancier.

Aanpassing locatie (Fig. 4.26).
- Draai de bouten A & B los en verwijder ze.
- Plaats de draagconstructie in de gewenste positie.
- Plaats alle bouten terug en draai ze aan.

⚠ OPGELET!

De aanpassingen moeten aan beide zijdes van de stoel exact gelijk zijn.
Gebruik een draaikracht van 14Nm (120 in.-lbs) bij het instellen van de draagconstructie.

Vervanging spanrollers (Fig. 4.27)

⚠ OPGELET!

- Het wordt dringend aangeraden om beide spanrollers in een assemblage van de draagconstructie tegelijkertijd te vervangen.
- Gebruik nergens smeermiddelen in de assemblage.

Om de spanroller te vervangen:
- Maak de bouten van de beugel van de borgringpen los.
- Maak de beide onderste spanrolmoeren (J), de moer waarmee het chassis is bevestigd (C) en de bouten van de basis gasveer (D) aan beide zijdes los en verwijder ze. Verwijder de onderste gasveer.
- Schuif de binnenste draagconstructie (E) van de bevestigingsmaterialen af, naar het midden van de stoel.
- Maak de schroeven van de spanroller (F) los en verwijder deze.
- Verwijder de oude spanrollers (G) van de bovenste spanrolschachten (H) en vervang ze door nieuwe.
- Plaats de bovenste spanrolschachten (H) terug op de binnenste draagconstructie (E), en plaats de schroefkopschroeven (F).
- Plaats de draagconstructie (E) op de frame-assemblage. Plaats de bouten (J, C) en gasveerbouten (D) terug en draai ze aan.
- Controleer of de borgringpen in het midden zit en vast zit in een gat van het kantelmechanisme en draai de bouten van de beugel van de borgringpen vast.
- Herhaal dit voor zo ver nodig aan de andere kant van de stoel.

Vervanging van de leirol (Fig. 4.27 - 4.28)

⚠ OPGELET!

- Het wordt dringend aangeraden om beide leirollers in een assemblage van de draagconstructie tegelijkertijd te vervangen.
- Gebruik nergens smeermiddelen in de assemblage.
- Gebruik een draaikrachtinstelling van 150 in.-lbs bij het aandraaien van de bouten van de leirollen (J).

Om de leirol te vervangen:
- Maak de bouten van de beugel van de borgringpen los.
- Maak de beide onderste leirolmoeren (J), de moer waarmee het chassis is bevestigd (C) en de bouten van de basis gasveer (D) aan beide zijdes los en verwijder ze.
- Schuif de binnenste draagconstructie (E) van de bevestigingsmaterialen af, naar het midden van de stoel.
- Verwijder de oude leirollen (I) van de leirolmoffen (K) en vervang deze door nieuwe leirollen.
- Plaats de draagconstructie (E) op de frame-assemblage. Plaats de bouten (J, C) en gasveerbouten (D) terug en draai ze aan.
- Controleer of de borgringpen in het midden zit en vast zit in een gat van het kantelmechanisme en draai de bouten van de beugel van de borgringpen vast.
- Herhaal dit voor zo ver nodig aan de andere kant van de stoel.

Wielvergrendelingen

OPMERKING: Quickie rolstoelen worden standaard uitgerust met wielvergrendeling. Wielvergrendelingen worden gemonteerd in de fabriek van Sunrise Medical, tenzij ze bij de oorspronkelijke bestelling worden weggelaten.

Aanpassing (Fig. 4.29)
- Draai de schroeven los (L). Probeer niet één schroef tegelijk te verwijderen.
- Laat de assemblage naar het achterwiel schuiven totdat de klem zich vastklemt op de band om beweging van het wiel te voorkomen wanneer het wiel is vergrendeld.
- Draai schroeven aan.

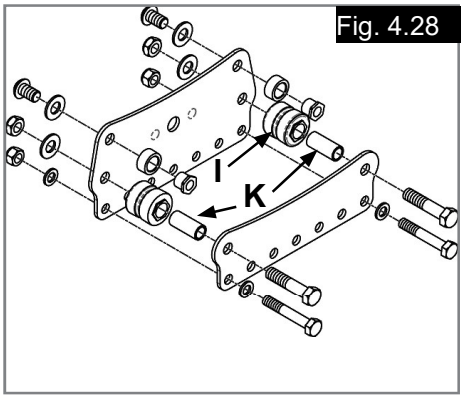

Fig. 4.28

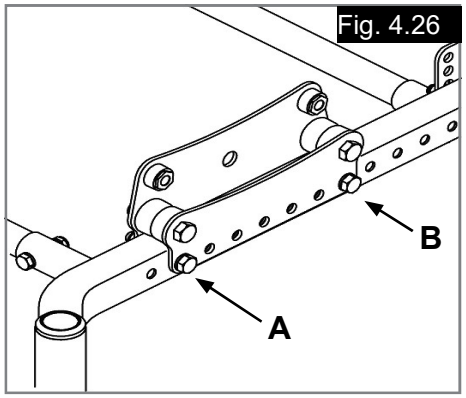

Fig. 4.26

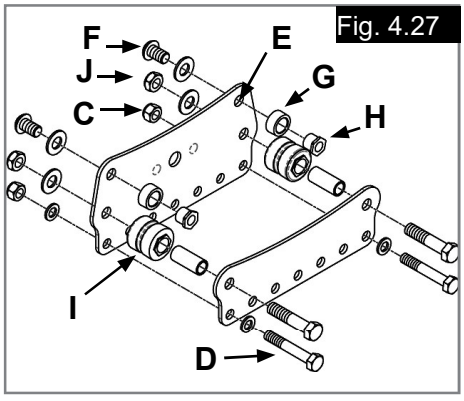

Fig. 4.27

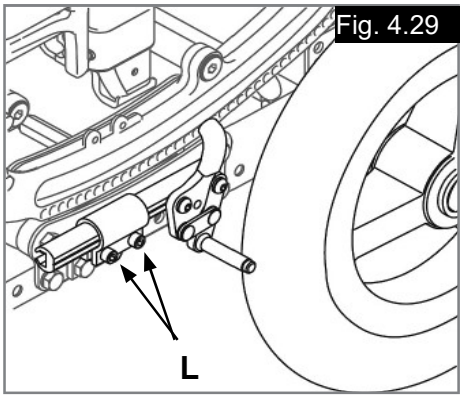

Fig. 4.29

MONTAGE WIELVERGRENDELING BEGELEIDER
(Fig. 4.30 - 4.32)

1. Verwijder de wielen van de stoel.
2. Bevestig de montagebeugel/kabelassemblage aan de buis van de gasveer van de as, met een 1/4“ x 2“ bout (artikel 1), met schroef en sluitringen.
3. Indien er al 'push-to-lock'-wielvergrendelingen zijn gemonteerd, verwijder dan de assemblages door de schroeven van de geleiders en assemblage van de zijwielvergrendeling uit de klem te verwijderen, de klem op zijn plaats te laten en verder te gaan naar stap 5. Indien er nog geen wielvergrendeling is gemonteerd, ga dan verder met stap 4.
4. Bevestig de wielvergrendelingsklemmen (artikel 9) op de spanrol-assemblage in de gewenste positie aan beide zijdes van de rolstoel; gebruik hiervoor zeskantige 5/16" moeren (artikel 2).
5. Bevestig de linker en rechter 'remote lock'-assemblages (artikel 4) aan de geleidestangen met behulp van de pasringblokken van de wielvergrendeling van de begeleider (artikel 3) M6 x 60 schroeven (artikel 6), borgmoeren (artikel 5) en platte pasringen (artikel 7). Bij kleinere wielen moet de glijstang naar voren worden gericht (Fig. 4.30), bij grotere wielen moet de glijstang achterwaarts worden gericht, (Fig. 4.31). Draai de bouten aan en laat de vergrendelingsassemblages in de wielvergrendelingsklemmen schuiven.
6. Plaats de wielen terug en laat de 'remote lock'-assemblages achterwaarts schuiven tot het remblok van de remote lock ongeveer 6 mm van de band af is wanneer deze niet is vergrendeld. Als de vergrendeling niet in deze positie kan worden afgesteld, moet u de positie van de wielvergrendelingsklem aanpassen, totdat de vergrendeling kan worden bereikt zoals vermeld. Wanneer de vergrendelingen op de juiste wijze zijn geplaatst, draait u de klembouten (artikel 8) aan.
7. Bevestig kabels aan de 'remote lock'-assemblages door de schroef aan het eind van de kabel in de gleuf van de 'remote lock'-assemblage te schuiven. Trek de kabelhuls terug en laat het einde van de kabelhuls in de uitsparing van het pasringblok van de wielvergrendeling van de begeleider (artikel 3) schuiven zoals getoond in de afbeelding. Zorg ervoor dat de kabels niet in de buurt van de bewegende delen komen. Bevestig alle kabels op hun plaats op de stoel met de meegeleverde kabelbinders. Er moeten assen met pasringen worden gebruikt op de achterwielen, indien de rolstoel deze nog niet heeft.
8. Stel de kabelstelschroeven (artikel 10) zoals nodig om te verzekeren dat de wielvergrendeling in de meest uitgestrekte stand kan komen wanneer de pedaal wordt ingetrapt. Afhankelijk van het type band, kan het nodig zijn de 'remote-lock'-assemblage nauwkeurig te regelen om de kracht die nodig is om de pedaal in te trappen, te optimaliseren. Wanneer er overmatig veel kracht nodig is om de pedaal in te trappen, kan dit de levensduur van de kabel verkorten. Als eenmaal de juiste instelling is bereikt, wordt de stelschroef van de remkabel in positie gebracht door de contramoeren tegen het montageblok vast te draaien.

Fig. 4.30

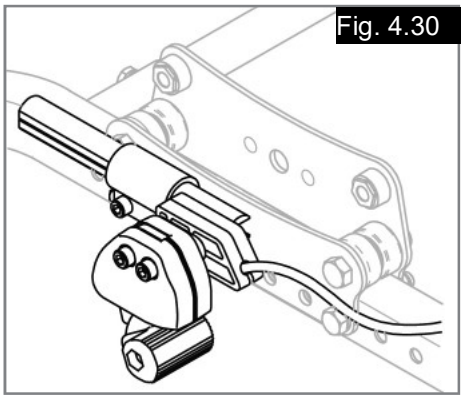

Fig. 4.31

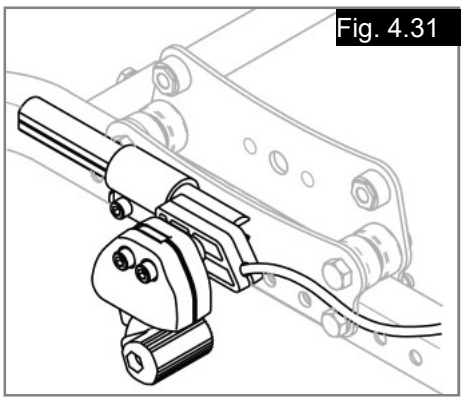

Fig. 4.32

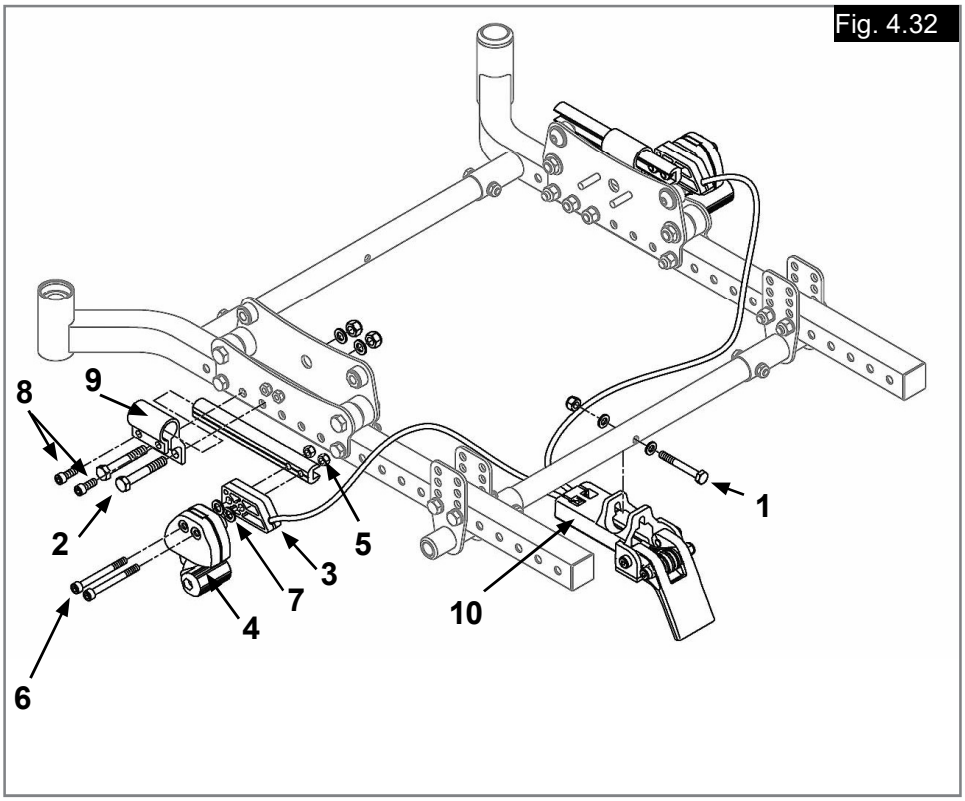

INSTRUCTIES POSITIONERINGSGORDELS

⚠GEVAAR

- Positioneringsgordels zijn bedoeld als hulpmiddelen om de juiste positie te behouden; ze zijn niet bedoeld als veiligheidsgordels tijdens transport.
- De positioneringsgordel mag NOOIT te strak zitten.
- Controleer voor gebruik altijd of de heupgordel op de juiste wijze is bevestigd en op maat is gemaakt. Wanneer een gordel te los bevestigd is, kan de gebruiker naar beneden wegzakken. Hierdoor ontstaat een risico op verstikking of ernstig letsel.
- De positioneringsgordel mag uitsluitend worden geplaatst door een erkende leverancier/verkoper van Sunrise Medical.
- De positioneringsgordel mag uitsluitend op maat worden gemaakt door een professionele zorgverlener of een door Sunrise Medical erkende leverancier/verkoper.
- De positioneringsgordel moet dagelijks worden gecontroleerd of hij op de juiste wijze is bevestigd (zie stap 6) en of hij nergens vastloopt of versleten is.
- Sunrise Medical raadt dringend om tijdens het transport van een persoon in een voertuig deze positioneringsgordel als veiligheidsgordel te gebruiken.

Kit voor positioneringsgordel (Fig. 4.33 - 4.37).
De kit voor positioneringsgordel bevat:

Een positioneringsgordel (A)
Drie verstelbare gespen (B)
Twee kabelbinders (C)

1. Om de positioneringsgordel te monteren, neemt u de band van de positioneringsgordel en leidt deze door de verstelbare gesp. Doe dit aan beide kanten van de positioneringsgordel.
2. Om de positioneringsgordel aan de stoel te bevestigen, neemt u de band van de positioneringsgordel en slaat deze rond de achterstang.
3. Leid de positioneringsgordel terug door de verstelbare gesp om een lus te vormen rond de achterstang. Leid de band van de positioneringsgordel zoals getoond door de verstelbare gesp.
4. Om de positioneringsgordel vast te maken aan de stoel: Neem een van de meegeleverde kabelbinders en leid deze door de band van de positioneringsgordel. Sla hem vervolgens om het frame en bindt de band samen. De positioneringsgordel mag NOOIT te strak zitten. Herhaal stappen 2-4 voor beide uiteinden van de positioneringsgordel.
5. Om de positioneringsgordel te verstellen, gebruikt u de verstelbare gespen en de gesp waarmee u de beide delen verbindt.
6. De positioneringsgordel moet zodanig worden bevestigd dat de gesp om hem vast te maken op het midden van de buik van de rolstoelgebruiker ligt, waarbij beide gordeldelen in een hoek van 45 **graden** liggen.
7. De positioneringsgordel moet zodanig worden aangemeten dat men een hand tussen de rolstoelgebruiker en de gordel kan steken.

Zie hoofdstuk 5 voor verder advies betreffende transport.

⚠WAARSCHUWING!

- Controleer de gordel en de bevestigingsmaterialen geregeld op slijtage of beschadiging.
- Vervang de gordel indien noodzakelijk.
- De heupgordel dient aangepast te worden aan de uiteindelijke rolstoelgebruiker zoals hiernaast is omschreven.
- Sunrise Medical adviseert de lengte en bevestiging van de gordel regelmatig te controleren om te voorkomen dat de gordel onbedoeld te lang wordt.

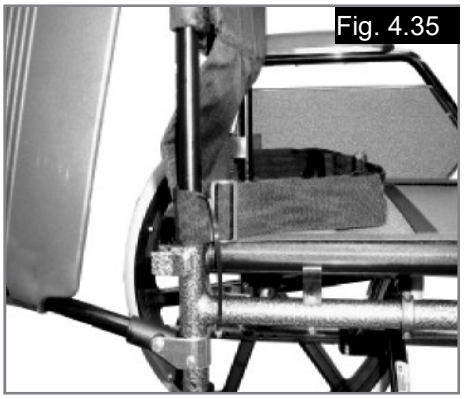
Fig. 4.35

Fig. 4.36

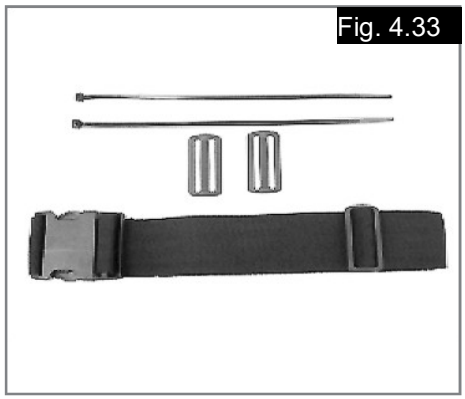
Fig. 4.33

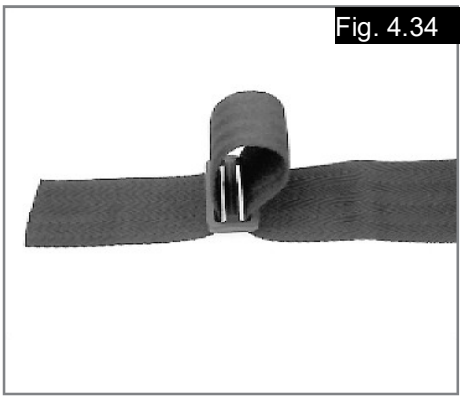
Fig. 4.34

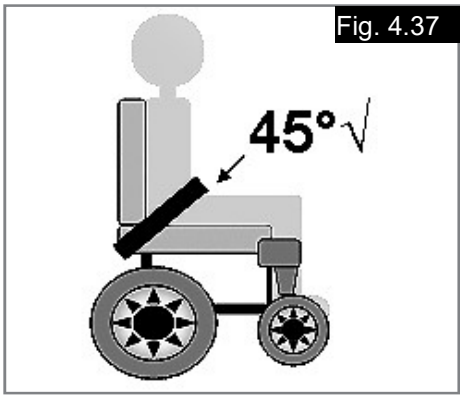

Fig. 4.37

5.0 TRANSPORT

⚠GEVAAR!

Indien dit advies wordt genegeerd ontstaat het risico op ernstig letsel of overlijden.

Het vervoer van uw rolstoel in een voertuig:

Een in een voertuig vastgezette rolstoel biedt niet dezelfde veiligheid als een normale stoel en veiligheidssysteem in dat voertuig. Sunrise adviseert altijd om de rolstoelgebruiker over te brengen naar een stoel van het voertuig. Sunrise Medical erkent dat het niet altijd praktisch is om een rolstoelgebruiker over te brengen naar een gewone stoel in het voertuig. Wanneer de gebruiker vervoerd moet worden in de rolstoel, moet onderstaand advies worden opgevolgd:

1. Controleer of het voertuig over de juiste hulpmiddelen beschikt om een passagier in een rolstoel te vervoeren. Controleer tevens of de methode om in en uit het voertuig te komen, geschikt zijn voor uw type rolstoel. De vloer van het voertuig moet sterk genoeg zijn om het totale gewicht van de rolstoelgebruiker, de rolstoel en de accessoires te dragen.

2. Rondom de rolstoel dient voldoende ruimte te zijn om de spanbanden en veiligheidsgordels te bevestigen en de rolstoel goed en gemakkelijk vast te zetten en los te maken.

3. De stoel met daarin de gebruiker moet in de rijrichting worden geplaatst. De rolstoel dient te worden vastgezet met spanbanden en voor de gebruiker dienen veiligheidsgordels gebruikt te worden, waarbij wordt voldaan aan de normen ISO 10542 of SAE J2249 en aan de WTORS instructies van de fabrikant.

4. De rolstoel is niet getest in andere posities binnen een voertuig. De rolstoel met daarin de gebruiker mag nooit in zijwaartse richting worden vervoerd (Fig. A).

5. De rolstoel moet worden vastgezet met een bevestigingssysteem dat voldoet aan ISO 10542 of SAE J2249, met niet-verstelbare banden aan de voorzijde en verstelbare banden aan de achterzijde, die worden bevestigd door middel van karabijnhaken/S-haken en gesp en gordel bevestigingen. De bevestigingen bestaan doorgaans uit vier aparte banden die vastgemaakt worden aan iedere hoek van de rolstoel.

6. De verankeringsbanden moeten aan het frame van de rolstoel worden bevestigd zoals aangegeven in de tekening op de volgende pagina. Ze mogen niet worden bevestigd aan accessoires, wielen, remmen, voetsteunen en dergelijke.

7. De verankeringsbanden dienen in een hoek van 45 graden zo dicht mogelijk bij de stoel bevestigd te worden; de banden moeten strak vastgezet worden in overeenstemming met de instructies van de fabrikant.

8. De verankeringspunten, frame en structurele onderdelen van de rolstoel mogen niet zonder overleg met de fabrikant worden gewijzigd of vervangen. Dergelijke wijzigingen kunnen de rolstoel van Sunrise Medical ongeschikt maken voor transport in een voertuig.

9. Zowel de heupgordel als de veiligheidsgordel voor het bovenlichaam moet worden gebruikt om de rolstoelgebruiker goed in de rolstoel te laten zitten. Hierdoor wordt het risico verkleind dat hoofd en borst in botsing komen met onderdelen van het voertuig. Tevens wordt risico verkleind dat de rolstoelgebruiker of de andere inzittenden van het voertuig geblesseerd raken. (Fig. B) De bovenlichaamgordel dient bevestigd te worden aan de "B" stang van het voertuig. Indien dit wordt nagelaten, wordt het risico van ernstig (onder) buikletsel van de gebruiker vergroot.

10. Tijdens het transport dient men gebruik te maken van een hoofdsteun die geschikt is voor transport (zie etiket van de hoofdsteun). Deze moet gedurende het hele transport op de juiste wijze zijn aangebracht.

11. Lichaamsondersteunende gordels (zoals heupgordels) mogen niet worden gebruikt als veiligheidsgordel voor een rolstoelgebruiker, tenzij deze voldoen aan de normen zoals gespecificeerd in ISO 7176-19 of SAE J2249.

12. De veiligheid van de rolstoelgebruiker tijdens het transport hangt af van de nauwkeurigheid waarmee de verankeringsbanden worden bevestigd. De persoon/ personen die de verankering tot stand brengt/brengen, moet(en) op juiste wijze zijn geïnstrueerd en getraind.

13. Verwijder waar mogelijk hulpmiddelen en accessoires en berg deze veilig op. Hierbij kunt u denken aan: Krukken, losse kussens en werkbladen.

14. Een scharnierende/opgetilde beensteun mag zich niet in opgetilde positie bevinden tijdens transport van de rolstoel en gebruiker wanneer de rolstoel is verankerd met verankeringsbanden en veiligheidsgordels.

15. Een gekantelde rugleuning moet in rechte positie worden gezet.

16. De handremmen moeten goed worden vastgezet.

17. Veiligheidsgordels moeten worden bevestigd aan de "B" stang van het voertuig en mogen niet van het lichaam afgehouden worden door bijvoorbeeld armsteunen of wielen.

Transport, vervolg

Instructies voor veiligheidsgordels:

1. De heupgordel moet laag worden bevestigd over de voorzijde van de heup, zodanig dat de hoek van de heupgordel zich binnen de horizontale voorkeurszone van 30 tot 75 graden bevindt.
Hoe groter de hoek binnen deze begrenzing, hoe beter, maar de hoek mag nooit groter zijn dan 75 graden. (Fig. C)

2. De bovenlichaamgordel moet over de schouder en diagonaal over de borst worden gedragen, zoals op de afbeelding weergegeven. Fig. D en E
De gordels moeten zo strak mogelijk worden gebruikt, maar moeten altijd comfortabel zijn voor de gebruiker
Veiligheidsnetten mogen niet gedraaid zitten tijdens gebruik.
De gordel voor het bovenlichaam moet dwars over de schouder worden bevestigd, zoals getoond in afbeeldingen D en E.

3. De bevestigingspunten van de stoel bevinden zich aan de buitenzijde aan de voorkant van het frame vlak boven het zwenkwiel en aan het frame aan de achterzijde. De banden worden bevestigd aan de verankeringsbeugels, (Zie Fig. G - H)

4. Op het frame van de rolstoel wordt door middel van het symbool voor het verankeringspunt (Fig. F) aangegeven waar de verankeringsbanden geplaatst moeten worden. De banden worden strak getrokken nadat de banden aan de voorzijde zijn aangebracht om de rolstoel te borgen.

Fig. A

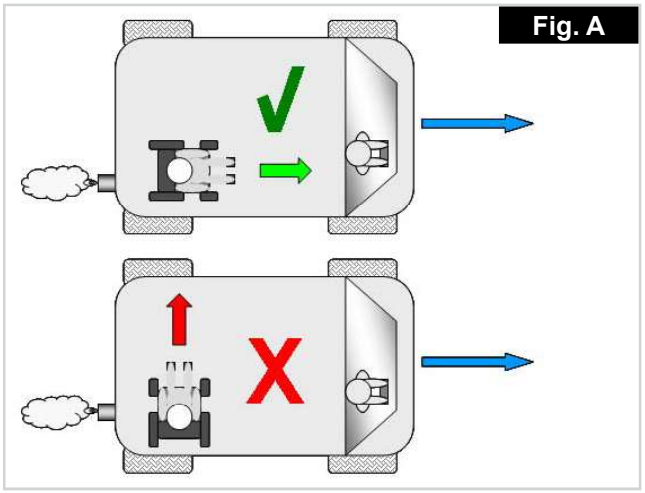

Fig. B

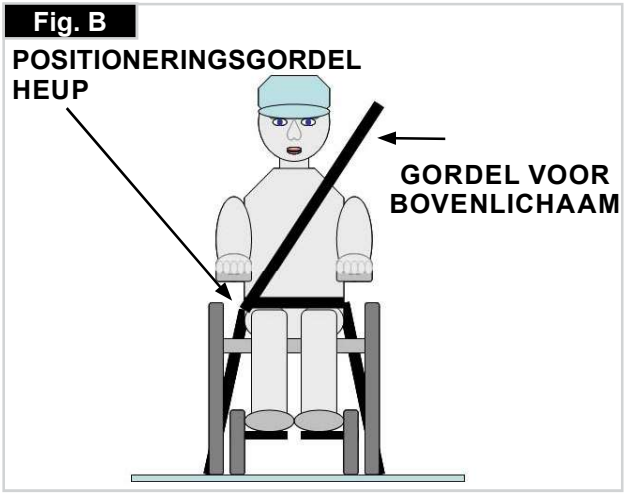

Fig. C

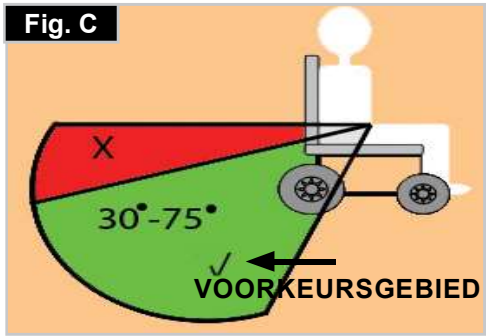

Fig. E

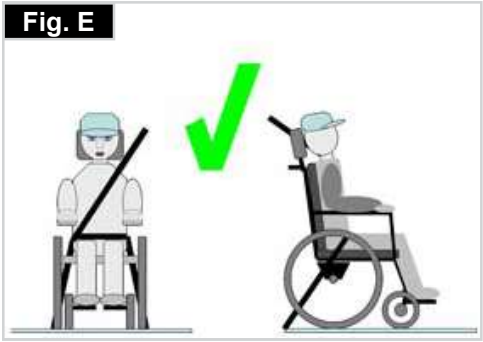

Fig. G

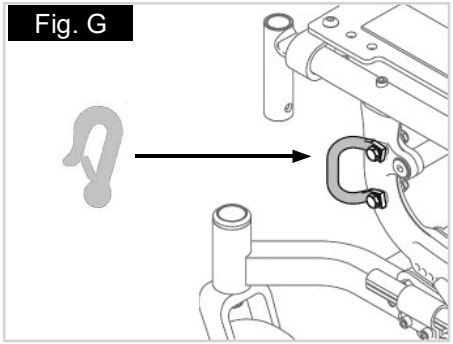

Fig. D

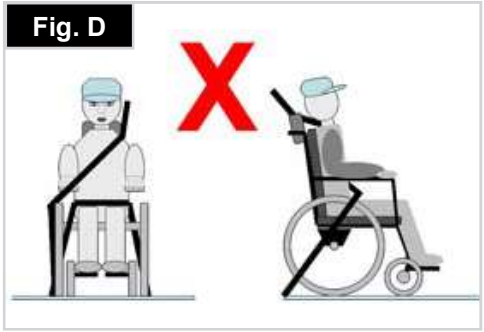

Fig. F

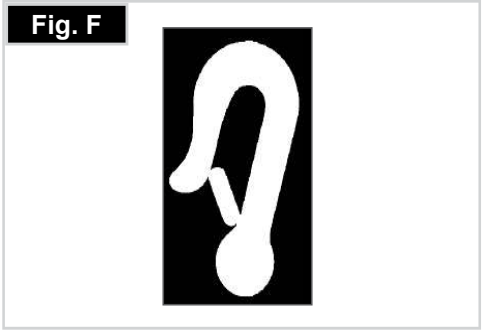

Fig. H

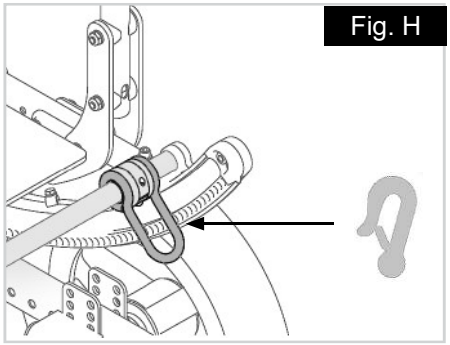

6.0 OPLOSSEN VAN PROBLEMEN

CONTROLE VAN FUNCTIONALITEIT

Wanneer de rolstoel is gemonteerd en aangepast, moet hij gemakkelijk en soepel rollen. Ook moeten alle accessoires correct functioneren.

Als u problemen hebt, volg dan de onderstaande procedures:

- Lees de hoofdstukken over montage en aanpassingen door om te controleren of de stoel op de juiste wijze werd klaargemaakt.
- Bekijk de hwandleiding om problemen op te lossen.

Voor optimale prestaties zult u uw rolstoel van tijd tot tijd moeten aanpassen, vooral als u de originele instellingen hebt gewijzigd. In het onderstaande schema vindt u de eerste oplossingen.
Werk van links naar rechts door het schema. Soms is het nodig om verder te zoeken om de beste oplossing voor een specifiek probleem te vinden.

- Om bij te houden wat u hebt gedaan, dient u slechts EEN wijziging per keer door te voeren.
- Als het probleem blijft bestaan, neem dan contact op met de erkende leverancier. Als u nog steeds een probleem hebt nadat u contact hebt gehad met uw erkende leverancier, neem dan contact op met de klantenservice van Sunrise Medical.
- Op de introductiepagina vindt u de gegevens om contact op te nemen met uw erkende verkoper of de klantenservice van Sunrise Medical.

BANDEN EN MONTAGE

Met luchtbanden zorg er altijd voor dat de druk van de banden correct blijft want dat is nodig om de rolstoel goed te laten presteren. Als er niet genoeg druk op de banden staat, zal de rolweerstand toenemen waardoor u een grotere inspanning moet leveren om de rolstoel voort te bewegen; bovendien maakt een lage bandendruk de rolstoel minder wendbaar. Als de bandendruk te groot is, kan de band springen. De juiste druk voor een bepaalde band staat vermeld op het oppervlak van de band zelf.

De banden zijn op dezelfde manier op de velg aan te brengen als gewone fietsbanden. Alvorens u een nieuwe binnenband oplegt, moet u altijd controleren of er zich geen vreemde voorwerpen bevinden op de basis van de velg en de binnenzijde van de band. Controleer de druk nadat u een band opgelegd of hersteld hebt. Het is voor uw veiligheid en voor de goede werking van uw rolstoel van erg groot belang dat de voorgeschreven luchtdruk altijd gehandhaafd blijft en dat de banden in goede conditie zijn.

	CONTROLEER DE BANDENSPANNING VAN ALLE BANDEN	CONTROLEER OF DE BANDENSPANNING IN DE RECHTER- EN LINKERBANDEN GELIJK IS	CONTROLEER OF ALLE BEVESTI-GINGSMATERIALEN GOED VAST ZITTEN	GEBRUIK EEN DROOG SMEERMID-DEL TUSSEN ALLE FRAMEVERBINDIN-GEN EN ONDERDE-LEN.	CONTROLEER DE INSTELLINGEN VAN DE ROLSTOEL SAMEN MET UW LEVERANCIER
WIJKT UIT NAAR LINKS	☼	☼			☼
WIJKT UIT NAAR RECHTS	☼	☼			☼
STOEL VOELT SLAP	☼	☼	☼		☼
STOEL IS MOEILIJK TE DRAAIEN	☼	☼	☼		☼
ZWENKWIELEN WIEBELEN	☼	☼	☼		☼
PIEPT EN RATELT			☼	☼	☼
STOEL KANTELT SNEL MAAR IS MOEILIJK IN POSITIE TERUG TE KRIJGEN					☼
STOEL KEERT SNEL TERUG IN POSITIE MAAR IS MOEILIJK TE KANTELEN					☼

7.0 ALGEMEEN ONDERHOUD

VEILIGHEIDSCONTROLE:
Als gebruiker bent u de eerste die mogelijke defecten opmerkt. Daarom adviseren we voor ieder gebruik het volgende te controleren:

- of de bandenspanning correct is;
- of de remmen correct werken;
- of alle verwijderbare onderdelen stevig vastzitten (zoals de armsteunen, hangers van de voetsteunen, quick release-assen, etc.).

Als er beschadigingen/storingen zijn, neem dan contact op met uw erkende dealer.

ONDERHOUD:
- Controleer wekelijks de bandenspanning.
- Controleer alle banden geregeld op slijtage (minstens ieder kwartaal). Verwissel de banden zodra er slijtage zichtbaar is.
- Controleer ieder half jaar of de assen en asbussen strak zitten. Losse asbussen beschadigen de asplaat en hebben invloed op de prestaties.
- Controleer de zit en rugbekleding geregeld op slijtage. (Minstens één maal per jaar.) Verwissel deze onderdelen zodra er slijtage zichtbaar is.
- Controleer geregeld, maar minstens ieder kwartaal, alle onderdelen, inclusief bevestigingsmaterialen van het frame en de rugleuning, op slijtage. Verwissel deze onderdelen zodra er slijtage zichtbaar is.
- Controleer geregeld, maar minstens één keer per week, de remmen op slijtage. Controleer of de remmen naar behoren functioneren en gemakkelijk gebruikt kunnen worden. Verwissel de remmen zodra er slijtage zichtbaar is.
- Controleer geregeld, minstens éénmaal per kwartaal, of alle schroeven en bouten goed vast zitten (zie het hoofdstuk over draaikracht). Alle schroeven die een groot belang hebben in verband met de veiligheid van de rolstoel, hebben veiligheidsbouten. U mag borgmoeren maar één keer monteren en u moet ze vervangen na een bepaalde gebruiksperiode.

OPMERKING: Als er instellingen voor de draaikracht worden opgegeven, adviseren we een meetapparaat te gebruiken om te controleren of u schroeven met de juiste draaikracht heeft vastgemaakt.
Gebruik alleen zachte (niet agressieve) schoonmaakproducten om uw rolstoel schoon te maken. Gebruik alleen water en zeep wanneer u de bekleding van de stoel en de heupgordel reinigt.
Afhankelijk van de frequentie en de wijze waarop u uw rolstoel gebruikt, adviseren wij dat u uw rolstoel geregeld, maar minstens één maal per jaar, bij uw erkende dealer laat nakijken door opgeleid personeel.

⚠ OPGELET!

Zand en zeewater (of zout in de winter) kan de rollagers van de voor- en achterwielen beschadigen. Als uw rolstoel hieraan werd blootgesteld, maak hem dan zorgvuldig schoon en droog.

⚠ WAARSCHUWING!

- Als u deze waarschuwingen niet in acht neemt, zou uw rolstoel kunnen falen en hierdoor kan ernstig letsel veroorzaakt worden bij de rolstoelgebruiker of anderen.
- Inspecteer en onderhoud deze rolstoel strikt volgens het onderhoudsschema.
- Indien u een probleem ontdekt, zorg er dan voor dat de rolstoel is gecontroleerd en gerepareerd voordat hij weer wordt gebruikt.
- Laat de rolstoel minstens één keer per jaar door een erkende leverancier volledig controleren op functioneren en veiligheid.

TE CONTROLEREN ONDERDELEN	WEKELIJKS	ELKKWARTAAL	HALFJAARLIJKS	JAARLIJKS
BANDENSPANNING	☼			
WIELVERGRENDELINGEN	☼			
ALLE BEVESTIGINGSMATERIALEN		☼		
ARMSTEUNEN			☼	
ASSEN EN MOFFEN			☼	
QUICK RELEASE-ASSEN		☼		
WIELEN - SPAKEN - BANDEN		☼		
VOORWIELEN		☼		
ANTI-TIP WIELEN		☼		
FRAME			☼	
SPANROLLERS	☼			
KANTELKABEL EN BORGRING	☼			
SCHOMMELARM	☼			
VOLLEDIGE DEALERSERVICE				☼

NORMALE REINIGING EN CONTROLE

Door de rolstoel op de juiste wijze te onderhouden, zullen de prestaties verbeteren en zal de levensduur worden verlengd.

- Reinig uw rolstoel regelmatig. Hierdoor ontdekt u loszittende of versleten onderdelen, maar het zorgt er ook voor dat uw rolstoel gemakkelijker te gebruiken is.
- Vervang of repareer loszittende, versleten, verbogen of beschadigde onderdelen
- voordat u deze rolstoel gebruikt.
- Laat al het grote onderhoud en reparatiewerk door uw erkende leverancier uitvoeren. Zo wordt uw investering het beste beschermd.
- Reinig de geschilderde oppervlaktes minstens éénmaal per maand met een mild reinigingsmiddel.
- Bescherm de verflaag iedere drie maanden met een niet-schurende autowas.
- Maak de gebieden rond de assen en bewegende delen WEKELIJKS met een vochtig (niet nat!) doekje schoon.
- Veeg of blaas stof, haren of vuil weg van assen en bewegende delen.
- Het is niet nodig de rolstoel in te vetten of met olie te behandelen.
- Veeg het onderste oppervlak van het schommelsysteem WEKELIJKS met een vochtig (niet nat!) doekje schoon.
- Controleer wekelijks de borgring aan beide kanten, en haal ze, indien nodig, uit elkaar om schoon te maken.

HYGIËNEMAATREGELEN BIJ HERGEBRUIK

Voordat de rolstoel door een nieuwe gebruiker in gebruik genomen wordt, moet de stoel zorgvuldig worden voorbereid. Alle oppervlaktes waarmee de gebruiker in aanraking komt, moeten behandeld worden met een desinfecterende spray.

Hiertoe moet u een desinfectiemiddel gebruiken dat in uw land is toegestaan/wordt geadviseerd voor snelle, op alcohol gebaseerde ontsmetting van medische producten en medische hulpmiddelen die snel gedesinfecteerd moeten worden.

Wees u bewust van en volg de instructies van de fabrikant van het desinfecterende middel dat u gebruikt.

Over het algemeen kan op de naden van de rolstoel geen volledige ontsmetting worden gegarandeerd. We adviseren zitting- en rugbanden (slings) te verwijderen volgens de voor u geldende wetgeving inzake infectiebescherming om microbacteriële bestemming met actieve agentia te voorkomen.

TIPS VOOR OPSLAG

- Berg uw rolstoel op in een droge, schone omgeving. In een vochtige omgeving kunnen onderdelen roesten of corroderen.
- Controleer voor u uw stoel weer gebruikt of alles goed werkt. Controleer alle onderdelen en voer onderhoud uit zoals beschreven in hoofdstuk 6 en 7.
- Als uw rolstoel langer dan drie maanden werd opgeslagen, laat hem dan voor gebruik controleren door een erkende leverancier.

8.0 STICKER

STICKER

De sticker bevindt zich of op het kruisframe, of op de dwarsstang van het frame. Ook vindt u een sticker met gegevens in de gebruikershandleiding. Op de sticker met het serienummer staat ook de precieze naam van het model en andere technische gegevens. Wanneer u vervangingsonderdelen bestelt of een schadeclaim indient, moet u de volgende gegevens vermelden:

- Serienummer
- Bestellingsnummer
- Maand jaar

ISO 7010-M002
Gebruikershandleiding/
.brochure moet worden gelezen!
(Blauw icoon)

VOORBEELD

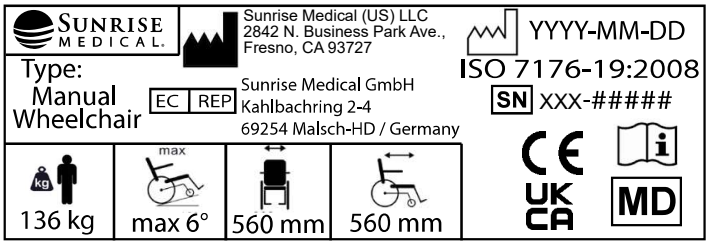

TYPE:	Naam product, SKU nummer
max X°	De maximale veiligheidsmarge bij hellingen met anti-tip wielen hangt onder andere af van de instellingen, postuur en fysieke capaciteiten van de gebruiker.
XXX mm	Breedte zitsysteem.
XXX mm	Diepte (max.)
XXX kg	Maximale belasting.
UK CA	UKCA-keurmerk.
CE	CE-keurmerk.
	Raadpleeg de gebruiksaanwijzing
XXXX-XX-XX	Productiedatum.
SN	Serienummer.
MD	Dit symbool betekent Medisch apparaat.
	Adres fabrikant.
ISO 7176-19:2008	Crashtest met goed gevolg doorstaan in overeenstemming met: ISO 7176-19:2008.
	Adres van de importeur
EC REP	Europese gevolmachtigde
UK RP	Verantwoordelijke persoon VK
CH REP	Het adres van de vertegenwoordiger in Zwitserland

9.0 GARANTIE

DIT HEEFT OP GEEN ENKELE WIJZE INVLOED OP UW WETTELIJKE RECHTEN

Garantievoorwaarden:

1) Reparaties en vervanging mogen uitsluitend worden uitgevoerd door een erkende Sunrise Medical dealer/ onderhoudsmonteur.

2) Om van de garantie gebruik te maken in het geval dat uw product op grond van deze overeenkomst gerepareerd moet worden, dient u onmiddellijk contact met de aangewezen Sunrise Medical dealer op te nemen, met volledige informatie over de aard van het probleem. Indien u de product niet in de omgeving van een aangewezen Sunrise Medical dealer gebruikt, worden reparaties op grond van de “Garantievoorschriften” door een andere dealer uitgevoerd die door de fabrikant wordt aangewezen.

3) Indien een onderdeel van de rolstoel gerepareerd of vervangen moet worden, als gevolg van een specifiek gebrek van fabricage of materiaal, binnen 24 maanden, (5 jaar voor het frame en het kruisframe) vanaf de datum waarop het eigendom van het product werd overgedragen naar de oorspronkelijke koper, en op voorwaarde dat deze koper nog steeds de eigenaar is, wordt het onderdeel of worden de onderdelen zonder kosten vervangen of gerepareerd, op voorwaarde dat de rolstoel wordt teruggebracht naar de erkende dealer.

OPMERKING: Deze garantie is niet overdraagbaar.

4) Eventuele gerepareerde of vervangen onderdelen vallen onder deze regeling voor het resterende van de garantieperiode die op de rolstoel van toepassing is.

5) Voor onderdelen die na het verlopen van de oorspronkelijke garantie vervangen zijn, geldt een garantie van 12 maanden.

6) Verslijtbare onderdelen vallen over het algemeen niet onder de normale garantie, tenzij deze duidelijk overmatige slijtage hebben ondergaan als een rechtstreeks gevolg van een oorspronkelijke fabricagefout. Deze onderdelen zijn o.a. bekleding, banden, binnenbanden en vergelijkbare onderdelen.

7) Bovenstaande garantievoorwaarden gelden voor alle productonderdelen, voor modellen die voor de volle handelsprijs gekocht zijn.

8) Onder normale omstandigheden wordt geen verantwoordelijkheid geaccepteerd voor reparatie of vervanging van de product als een rechtstreeks gevolg van:

a) Het niet onderhouden of service verlenen in overeenstemming met de aanbevelingen van de fabrikant, zoals vermeld in de handleiding voor eigenaren (gebruikershandleiding) en / servicehandleiding; Het niet gebruiken van de gespecificeerde originele onderdelen;
b) Wanneer het product of onderdeel is beschadigd door verwaarlozing, een ongeluk of oneigenlijk gebruik;
c) Verandering van de product of het onderdeel in afwijking van de specificaties van de fabrikant, of reparaties die getracht zijn voordat de dealer op de hoogte werd gesteld.
d) Indien het product leidt aan corrosie door onjuist onderhoud.

10.0 AFVALVERWERKING / RECYCLING VAN MATERIALEN

OPMERKING: Wanneer u de rolstoel gratis heeft ontvangen, is deze mogelijk niet uw eigendom. Wanneer u de rolstoel niet langer nodig hebt, volg dan de instructies op van de organisatie van wie u de rolstoel hebt ontvangen. De organisatie wil de rolstoel vermoedelijk terug hebben.

De onderstaande informatie heeft betrekking op de in de rolstoel en verpakking gebruikte materialen, voor wat betreft de afvalverwerking of recycling van de rolstoel en het verpakkingsmateriaal.
Er kan specifieke wetgeving bestaan in uw land of woonplaats; neem deze wet- of regelgeving in overweging, wanneer u de rolstoel naar de afvalverwerking wilt brengen. (Dit kan inhouden dat u de stoel voor verwijdering naar de afvalverwerking moet schoonmaken en ontsmetten).
Aluminium: Vorken van zwenkwielen, wielen, frame zijkant, armsteunen, frame, beensteunen, duwhendels.
Staal: Bevestigingen, quick release as
Plastic: Handgrepen, dopjes van buizen, zwenkwielen, voetplaten, armsteunen en 12" wiel/band
Verpakking: Lage densiteit polytheen zak, kartonnen doos.
Bekleding: Geweven polyester met PVC coating en geëxpandeerd gevormd schuim.
Afvalverwerking of recycling dient plaats te vinden via een erkende agent, afvalverwerking met vergunningen. Als alternatief kunt u uw rolstoel ook terugbrengen naar uw dealer voor verdere afvalverwerking.

INTRODUCCIÓN

Estimado cliente,

Nos alegra que se haya decidido por una silla de ruedas de SUNRISE MEDICAL.

Este manual de instrucciones le proporcionará soluciones e ideas para que pueda obtener el mejor rendimiento de su nueva silla de ruedas.

Mantener lazos de unión con nuestros clientes significa mucho para SUNRISE MEDICAL. Por eso queremos mantenerle informado de nuestros nuevos productos. Un contacto cercano con nuestros clientes es sinónimo de: servicio rápido, papeleo simplificado y comunicación permanente. Cuando necesite repuestos o accesorios, o simplemente si tiene una duda con respecto a su silla de ruedas, estamos aquí para ayudarle.

Queremos que se sienta satisfecho con nuestros productos y nuestro servicio. En Sunrise Medical estamos trabajando permanentemente para desarrollar nuestros productos más aún. Por esta razón pueden producirse cambios en la forma, tecnología o equipamientos de nuestros productos. Por consiguiente, no se aceptarán reclamaciones por la información o las imágenes recogidas en este manual.

El sistema de gestión de SUNRISE MEDICAL cuenta con las certificaciones ISO 13485 e ISO 14001.

CE Como fabricante, SUNRISE MEDICAL, declara que sus sillas de ruedas ligeras se ajustan al Reglamento de Dispositivos Médicos (2017/745).

NOTA:
Información general para el usuario.
No seguir estas instrucciones puede resultar en daños físicos, daños al producto o daños para el medio ambiente.

Aviso al usuario y/o paciente: cualquier incidente grave que haya ocurrido en relación con el producto debe comunicarse al fabricante y a la autoridad competente del Estado Miembro en el que esté establecido el usuario y/o el paciente.

B4Me - Adaptaciones especiales
Sunrise Medical recomienda encarecidamente que para garantizar que su producto fabricado a través del servicio de sillas personalizadas B4Me funcione según lo previsto por el fabricante; toda la información proporcionada con su producto B4Me se lee y se comprende antes de utilizarlo por primera vez. Sunrise Medical también recomienda que dicha información no se deseche después de leerla, sino que se guarde de forma segura para futuras referencias.

Combinaciones de dispositivos médicos
Es posible combinar este dispositivo médico con uno o más dispositivos médicos u otros productos. La información sobre qué combinaciones son posibles se encuentra en www.SunriseMedical.es. Todas las combinaciones enumeradas se han validado para cumplir con los Requisitos Generales de Seguridad y Rendimiento, sección 14.1 de la Regulación de Dispositivos Médicos 2017/745.

Puede encontrar asesoramiento sobre las combinaciones, y el montaje en www.SunriseMedical.es.

Comuníquese con su distribuidor local autorizado de SUNRISE MEDICAL si tiene alguna pregunta acerca del uso, mantenimiento o seguridad de su silla de ruedas.

IMPORTANTE:
NO UTILICE ESTA SILLA DE RUEDAS HASTA HABER LEÍDO Y COMPRENDIDO ESTE MANUAL.

En caso de que no hubiese un distribuidor autorizado en su región, o si tuviese alguna pregunta, puede comunicarse con Sunrise Medical por escrito o por teléfono:

Sunrise Medical S.L.
Polígono Bakiola, 41
48498 Arrankudiaga – Vizcaya
España
Tel.: +34 (0) 902 14 24 34; Fax: +34 (0) 94 648 15 75
www.SunriseMedical.es

USO

Las sillas de ruedas están diseñadas exclusivamente para la utilización de un usuario que es incapaz de caminar o tiene movilidad reducida, al autopropulsarse o los traslada un tercero (asistente que empuja la silla) en interiores o exteriores.

El límite de peso máximo (que incluye el peso del usuario más el peso de cualquier otro accesorio instalado en la silla de ruedas) está indicado en la etiqueta con el número de serie, ubicada en el tubo de la cruceta o barra estabilizadora, debajo del asiento.

El producto debe ser utilizado bajo las condiciones especificadas y con los fines indicados; de lo contrario, la garantía quedará anulada.

La vida útil estimada de una silla de ruedas es de 5 años.

NO SE DEBEN INSTALAR piezas que no sean las estándar para cada producto y oficialmente aprobadas por Sunrise Medical.

ÁREA DE APLICACIÓN.

Sunrise Medical cuenta con la certificación ISO-13485, que acredita la calidad de nuestros productos en cada uno de sus procesos, desde el diseño a la fabricación y distribución. Este producto cumple las normas establecidas en las normativa de la UE y del Reino Unido.

La variedad de opciones disponibles, así como el diseño modular de la silla, permiten que ésta pueda ser usada por personas que no pueden caminar o con movilidad reducida debido a:
- Parálisis
- Pérdida de extremidades (amputación)
- Defecto o deformidad en extremidades
- Contracturas o lesiones en articulaciones
- Enfermedades como deficiencias cardíacas y circulatorias, alteraciones del equilibrio o caquexia, cuadros de enfermedades neurológicas, distrofia muscular, hemiplejia, así como para personas mayores que todavía tienen fuerza en la parte superior del cuerpo.

La silla de ruedas no se utilizará sin acompañante en caso de:
- Trastorno de la percepción
- Desequilibrio
- Pérdida de ambos brazos, si no cuenta con un cuidador
- Contracción o daño articular en ambos brazos
- Discapacidad para sentarse

Al solicitar una silla de ruedas, tenga en cuenta el tamaño corporal, peso, constitución física y fisiológica, edad, condiciones de vida y entorno del usuario.

NOTA:
Tenga en cuenta que la conducción de una silla de ruedas requiere suficientes habilidades cognitivas, físicas y visuales. El usuario debe ser capaz de evaluar los efectos de las acciones durante el funcionamiento de la silla de ruedas y, en caso necesario, de corregirlas. Sunrise Medical, como fabricante, no puede evaluar estas capacidades ni el uso seguro de los componentes adicionales. No podemos aceptar ninguna responsabilidad por los daños resultantes.

Consulte las instrucciones de uso de la silla de ruedas y de los componentes adicionales montados. Instruya al usuario en el uso seguro de la silla de ruedas y de los componentes adicionales montados. Informe al usuario de las advertencias específicas que debe leer, comprender y respetar.

ÍNDICE

COMPONENTES DE LA SILLA 4
INTRODUCCIÓN 127
USO 128
ÁREA DE APLICACIÓN. 128
ÍNDICE 129
DEFINICIONES 129
1.0 INSTRUCCIONES GENERALES DE SEGURIDAD Y RESTRICCIONES DE CONDUCCIÓN 130
2.0 ADVERTENCIAS DE ESTABILIDAD PARA EL USUARIO Y EL ASISTENTE 134
3.0 ADVERTENCIAS SOBRE COMPONENTES Y OPCIONES 138
4.0 CONFIGURACIÓN Y AJUSTES 141
Reposapiés Y Soportes Abatibles Hacia Ambos Lados A 70º, 80° (Fig. 4.0 - 4.1) 141
Reposapiés Elevables (Opcional) 141
Conjunto De Ruedas Delanteras / Horquillas 142
Reposabrazos Con Anclaje De Doble Tubo 142
Reposabrazos Regulables En Altura (Opcional) 142
Tubos Antivuelco Traseros (Fig. 4.7) 143
Mecanismo De Basculación 143
Respaldo Y Asa De Empuje Para El Acompañante 144
Extensión Del Asa De Empuje (Opcional) 144
Respaldo Reclinable (Opcional) 144
ProFundidad Del Armazón 145
Anchura Del Armazón 145
Base De Asiento (Fig. 4.22) 145
Instalación Del Cojín 145
Eje Trasero (Fig. 4.23 - 4.25) 146
Carril De Basculación (Fig. 4.26 - 4.28) 147
Frenos 147
Mecanismo De Freno De Acompañante 148
Instrucciones Para El Cinturón De Posicionamiento 149
5.0 TRANSPORTE 150
6.0 SOLUCIÓN DE POSIBLES PROBLEMAS 152
Verificación De Funcionamiento 152
Cubiertas Y Montaje 152
7.0 MANTENIMIENTO Y CUIDADO 153
Inspección De Seguridad: 153
Mantenimiento: 153
Limpieza Y Verificación Normales 154
Medidas de higiene al reutilizar la silla 154
Consejos De Almacenaje 154
8.0 PLACA DE IDENTIFICACIÓN 155
Placa de Identificación 155
9.0 GARANTÍA 156
10.0 DESHECHO / RECICLAJE DE LOS MATERIALES 156

DEFINICIONES

Definiciones de términos utilizados en este manual

Palabra	Definición
⚠ **¡PELIGRO!**	Advierte al usuario acerca de un riesgo potencial de padecer lesiones severas o hasta la muerte si no se siguen las instrucciones de uso.
⚠ **¡ADVERTENCIA!**	Advierte al usuario acerca de un riesgo potencial si no se siguen las instrucciones de uso.
⚠ **¡PRECAUCION!**	Advierte al usuario acerca de la posibilidad de producirse un daño eventual en el equipo de no seguir esta precaución
NOTA:	Consejos generales sobre el buen uso.
	Referencia a documentación adicional

NOTA:

Anote la dirección y el teléfono del servicio de asistencia local en el recuadro que aparece a continuación.

En caso de avería, contacte con el agente local e intente proporcionarle toda la información pertinente de forma que le puedan ayudar lo antes posible.

NOTA:

Es posible que las sillas de ruedas mostradas y descritas en este manual no sean exactamente iguales al modelo que usted posee. No obstante, todas las instrucciones aquí proporcionadas pueden aplicarse perfectamente más allá de las diferencias en los detalles.

El fabricante se reserva el derecho de modificar, sin previo aviso, los pesos, medidas y otros datos técnicos descritos en este manual. Todas las figuras, medidas y capacidades aquí mostradas son aproximadas y no constituyen especificaciones.

Firma y sello del distribuidor

ESPAÑOL

1.0 INSTRUCCIONES GENERALES DE SEGURIDAD Y RESTRICCIONES DE CONDUCCIÓN

El diseño y construcción de esta silla de ruedas han sido realizados de forma que se garantice la máxima seguridad. Se ha cumplido con las normativas internacionales de seguridad actualmente en vigor. Sin embargo, los usuarios pueden ponerse a sí mismos en peligro si las sillas de ruedas son utilizadas de forma inapropiada. Por su propia seguridad, siga estrictamente las siguientes recomendaciones:
La adaptación o ajuste no profesional o inapropiado puede aumentar el riesgo de accidente. Como usuario de silla de ruedas, usted forma parte del tránsito diario en las calles y aceras, igual que cualquier otra persona. Por lo que le recordamos que usted debe también cumplir con las normas de tránsito.
Tenga cuidado cuando utilice la silla de ruedas por primera vez. Conozca todos sus mandos y funciones.
Antes de cada uso, debe comprobar lo siguiente:
• Ejes fijos o ejes de desmontaje rápido para ruedas traseras.
• Velcro de asientos y respaldos
• Cubiertas, presión de las cubiertas y frenos de las ruedas.
Antes de cambiar cualquiera de los ajustes de esta silla de ruedas, es importante que lea la sección correspondiente del manual del usuario.
Es posible que si existen baches, o el suelo no es uniforme la silla vuelque, especialmente cuando se desplaza cuesta arriba o cuesta abajo.

⚠ ¡PELIGRO!

NUNCA exceda la carga máxima de 120 kg; esto incluye el peso del usuario más cualquier otro objeto que se lleve en la silla de ruedas. Si se excede la carga máxima, el rendimiento de la silla de ruedas se verá afectado, o bien podría provocarse una caída, vuelco o pérdida del control y ocasionar lesiones severas en el usuario u otra persona.

- Si conduce en la oscuridad, utilice ropa de colores claros o que contenga reflectores, para ser visto más fácilmente. Compruebe que los reflectores laterales y traseros de la silla de ruedas se vean claramente.

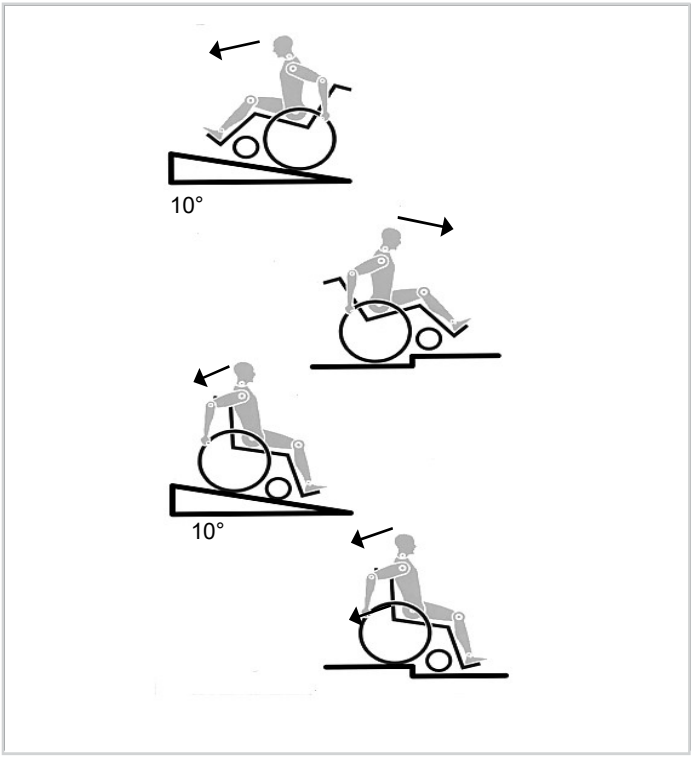

- Recomendamos también que haga instalar una luz activa.
- A fin de evitar caídas y situaciones peligrosas, se aconseja comenzar a utilizar su nueva silla de ruedas en una superficie llana con condiciones de buena visibilidad.
- Al subir o bajar de la silla de ruedas, no utilice las plataformas reposapiés.
- Antes deben girarse hacia arriba y abrirse hacia afuera al máximo ángulo posible. Siempre ubíquese en el lugar más cercano posible al que desea trasladarse.
- Solo utilice su silla de ruedas con precaución. Por ejemplo, evite sortear un obstáculo sin antes frenar (escalones, bordillos) o pasar por encima de un bache.
- Los sistemas de bloqueo de las ruedas no tienen como fin ser utilizados como freno de su silla de ruedas en movimiento. Solamente han sido instalados para asegurar que su silla de ruedas no empiece a rodar de forma imprevista. Cuando se para sobre una superficie no uniforme, debe utilizar siempre los frenos de las ruedas para evitar movimientos involuntarios. Accione siempre los dos frenos, ya que de lo contrario su silla podría volcar.
- Explore los efectos del cambio del centro de gravedad en el comportamiento de la silla de ruedas; por ejemplo, en pendientes, cuestas, todo tipo de gradientes o al sortear obstáculos. Realice estas pruebas si cuenta con la seguridad de un asistente.
- Si se utilizan los puntos extremos de fijación (por ejemplo, las ruedas traseras en la posición más adelantada) y la postura no es la adecuada, la silla de ruedas podría volcar, incluso hasta sobre una superficie llana.
- Incline la parte superior de su cuerpo hacia delante al subir pendientes y escalones.
- Incline la parte superior de su cuerpo hacia atrás al bajar pendientes y escalones. Nunca intente subir o bajar una pendiente si usted se encuentra ubicado de manera diagonal.
- Evite el uso de escaleras mecánicas, ya que podrían producir graves lesiones en caso de que el usuario se caiga de la silla o scooter.
- No utilice la silla de ruedas en pendientes superiores a 10°. El tomar una pendiente de forma dinámica y segura depende de la configuración de la silla, de la habilidad de conducción del usuario y del estilo de montaje. Debido a que la habilidad de conducción y el estilo de montaje del usuario no son factores predeterminados, la pendiente segura máxima no puede determinarse tampoco. Por lo tanto, el usuario y un asistente deberán determinar estos factores a fin de evitar vuelcos inadvertidos. Recomendamos encarecidamente la instalación de ruedas anti-vuelco en sillas de usuarios con poca experiencia.
- Es posible que si existen baches, o el suelo no es uniforme la silla vuelque, especialmente cuando se desplaza cuesta arriba o cuesta abajo.
- No utilice la silla de ruedas en terrenos cubiertos de barro o de hielo.
- No utilice la silla de ruedas en sitios donde no están permitidos los peatones.
- Nunca use esta silla para entrenamiento de pesas si el peso total (el usuario más las pesas adicionales) excede los 120 kg. Si sobrepasa este límite pueden producirse daños en la silla, caídas, vuelcos o pérdida de control, pudiendo así causar graves lesiones al usuario o a otras personas.

- Para evitar lesiones en las manos, no sujete por entre los radios o entre la rueda trasera y el sistema de bloqueo cuando conduce la silla.
- Cuando utilice aros de empuje de metal ligero, tenga en cuenta que la temperatura de los dedos puede subir al frenar de una velocidad alta o en pendientes largas.
- Asegure la silla utilizando los frenos cuando conduzca por una superficie irregular o cuando realice transferencias (por ejemplo, hacia un auto). Solo intente subir o bajar escaleras con la ayuda de un asistente. Si hay equipamiento disponible para tales fines; por ejemplo, rampas o ascensores, por favor úselos. Si, en cambio, no cuenta con tal equipamiento, se precisarán dos asistentes para inclinar y empujar la silla, que nunca debe ser cargada. Recomendamos no trasladar de este modo a usuarios con peso superior a 100 Kg. En general, los tubos antivuelco deben acomodarse de antemano para evitar el contacto con los escalones; de lo contrario, podría ocasionarse una caída grave. Inmediatamente después, los tubos de las ruedas antivuelco deben volver a colocarse en su posición correcta.
- Asegúrese de que el asistente solo sostiene la silla de ruedas por piezas montadas de manera segura. No de las piezas desmontables, como los reposapiés o los protectores laterales).
- Al hacer uso de la rampa de elevación, compruebe que las ruedas antivuelco instaladas estén en una posición alejada del área de peligro.
- Asegure la silla cuando conduzca por una superficie irregular o cuando realice transferencias (por ejemplo, hacia un coche) utilizando los frenos.
- Los usuarios con amputación a nivel de los muslos deben utilizar ruedas antivuelco.
- Antes de conducir su silla, compruebe que la presión de los neumáticos sea la correcta. Para las ruedas traseras, debe ser de 3,5 bar (350 kPa), como mínimo. La presión máxima está indicada en el neumático.
- Los frenos de empuje a nivel de la rodilla solo funcionarán si hay suficiente presión en los neumáticos y si se ha establecido la configuración correcta (consulte la sección sobre "Frenos").
- Los sistemas de bloqueo de las ruedas no tienen como fin ser utilizados como freno de su silla de ruedas. Solamente han sido instalados para asegurar que su silla de ruedas no empiece a rodar de forma imprevista. Cuando se detenga sobre una superficie irregular, debe accionar siempre los frenos para impedir que la silla de desplace de forma imprevista. Accione siempre los dos frenos, ya que de lo contrario su silla podría volcar.
- Los frenos no han sido diseñados para detener de golpe o reducir la velocidad de la silla.
- Utilice siempre los ascensores y rampas. De no estar disponibles, deberá solicitar la ayuda de un tercero, que sólo deberá sujetar la silla de ruedas por los componentes fijos de la misma. Si dispone de ruedas antivuelco instaladas, tendrán que abatirse. Nunca levante una silla de ruedas cuando hay un ocupante en ella; en ese caso, solo empújela.
- Si las tapicerías del respaldo y el asiento presentan daños, debe reemplazarlas de inmediato.
- No levante la silla de ruedas por los tubos posteriores ni por las empuñaduras.
- No instale ningún dispositivo electrónico ni de movilidad, automático o manual, bicicleta de mano ni cualquier otro aparato no autorizado que pudiese alterar el uso indicado o la estructura de la silla de ruedas.
- Cualquier combinación con otro dispositivo médico requiere la aprobación de Sunrise Medical.
- Evite el contacto con el fuego, en especial con cigarrillos encendidos. Las tapicerías del asiento y respaldo podrían prenderse fuego.
- Si se realiza un trayecto en un vehículo adaptado, los ocupantes del vehículo deben utilizar, en la medida de lo posible, los asientos del vehículo y el sistema de sujeción apropiado. Esta es la única manera de garantizar la máxima protección de los usuarios en caso de accidente. Si se utilizan el equipamiento de seguridad que brinda SUNRISE MEDICAL y se cuenta con un sistema de seguridad especialmente diseñado. Las sillas de ruedas de peso ligero pueden usarse como asiento cuando se las transporta en un vehículo especialmente preparado para este fin. (Consulte la sección de "Transporte").
- Siempre compruebe que los ejes de desmontaje rápido de las ruedas traseras estén correctamente instalados y fijos en posición. Si el botón del eje de desmontaje rápido no está pulsado, la rueda trasera no podrá extraerse.
- Cuando utilice aros de empuje de metal ligero, tenga en cuenta que la temperatura de los dedos puede subir al frenar de una velocidad alta o en pendientes largas.
- Si se somete a la silla a una fuente directa de luz solar durante un periodo largo de tiempo, las piezas de la silla de ruedas (armazón, reposapiés, frenos y protectores laterales) pueden subir de temperatura (>41°C).
- Para evitar lesiones en las manos, no sujete por entre los radios o entre la rueda trasera y el sistema de bloqueo cuando conduce la silla.
- Al utilizar la silla al aire libre, siempre use guantes de cuero. Así se incrementa el agarre y se protegen los dedos de la suciedad y el sobrecalentamiento.
- No utilice la silla de ruedas en pendientes superiores a 10°.
- El tomar una pendiente de forma dinámica y segura depende de la configuración de la silla, de la habilidad de conducción del usuario y del estilo de montaje. Debido a que la habilidad de conducción y el estilo de montaje del usuario no son factores predeterminados, la pendiente segura máxima no puede determinarse tampoco. Por lo tanto, el usuario y un asistente deberán determinar estos factores a fin de evitar vuelcos inadvertidos. Por lo tanto, el usuario y un asistente deberán determinar estos factores a fin de evitar vuelcos inadvertidos.
- No utilice la silla de ruedas en terrenos cubiertos de barro o de hielo.
- No utilice la silla de ruedas en sitios donde no están permitidos los peatones.
- Todas las piezas movibles acarrean el riesgo natural de atrapamiento de los dedos. Manéjense con especial cuidado.
- No se recomienda el uso de la silla de ruedas bajo lluvia, ni en superficies cubiertas de nieve, resbaladizas o inseguras.
- No utilice la silla de ruedas en entornos peligrosos.

Instrucciones generales de seguridad y restricciones de conducción

⚠¡ADVERTENCIA!

- ANTES de empezar a utilizar la silla, debe recibir de su asesor médico formación sobre el uso seguro de la misma.
- Practique inclinando su cuerpo, estirándolo y realizando transferencias para conocer cuales son sus limitaciones.
- Haga que alguien le ayude hasta saber qué es lo que puede producir una caída o vuelco y cómo evitarlo.
- Sea consciente de que usted debe desarrollar sus propios métodos para el uso seguro de la silla según su grado de habilidad y capacidad funcional.
- NUNCA intente realizar una nueva maniobra por usted mismo hasta estar seguro que puede efectuarla sin peligro alguno.
- Conozca las zonas en las que va a utilizar la silla.
- Observe los obstáculos y peligros y aprenda cómo evitarlos.
- Utilice tubos antivuelco a no ser que sea un usuario experimentado de esta silla y esté seguro de que no va a volcar.

NOTA:

- Cuando sea pertinente, también encontrará Notas de Advertencia en otras secciones del manual.
- Tenga en cuenta todas las notas de advertencia,
- ya que de lo contrario podría sufrir caídas, vuelcos o pérdida de control que pudieran causarle graves lesiones a usted o a otras personas.
- El rendimiento de los frenos de rodilla y las características generales de conducción dependen esencialmente de la presión de los neumáticos. La silla de ruedas resulta mucho más ligera y fácil de maniobrar cuando las ruedas traseras están hinchadas correctamente y ambas ruedas tienen la misma presión.
- Compruebe que las cubiertas de las ruedas tengan suficiente profundidad en los ribetes.
- Tenga en cuenta que, como usuario de la silla de ruedas, está sujeto a todas y cada una de las leyes de tránsito cuando conduce en lugares públicos.
- Si conduce en la oscuridad, utilice ropa de colores claros o que contenga reflectores, para ser visto más fácilmente. Compruebe que los reflectores laterales y traseros de la silla de ruedas se vean claramente. Recomendamos también que haga instalar una luz activa.
- Siempre procure no atraparse los dedos cuando trabaja o hace ajustes en la silla de ruedas.
- Es posible que los productos mostrados y descritos en este manual no sean exactamente iguales, hasta el último detalle, al modelo que usted posee. No obstante, todas las instrucciones aquí proporcionadas pueden aplicarse perfectamente más allá de las diferencias en los detalles.
- El fabricante se reserva el derecho de modificar, sin previo aviso, los pesos, medidas y otros datos técnicos descritos en este manual. Todas las figuras, medidas y capacidades aquí mostradas son aproximadas y no constituyen especificaciones.

Vida útil

La vida útil estimada de este producto es de 5 años.

Escoger la silla y las opciones de seguridad correctas

Sunrise Medical dispone de una completa gama de sillas de ruedas que responden a las diferentes necesidades de los usuarios. Sin embargo, la selección del tipo de silla, de las opciones y de los ajustes más idóneos es sólo responsabilidad de usted y de su médico o asesor sanitario. La selección de la mejor silla y de su configuración para su seguridad, depende de cuestiones tales como:

1. Su grado de discapacidad, su fuerza, equilibrio y coordinación.
2. Los tipos de obstáculos que usted debe superar durante el uso diario de la silla (según lugar en el que vive y trabaja y otros lugares a los que pueda desplazarse con la silla).
3. La necesidad de opciones/accesorios para su seguridad y confort (tales como tubos antivuelco, cinturones de posicionamiento o sistemas de asiento especiales).

Consulte frecuentemente este manual

Antes de utilizar la silla, usted y todas las personas que vayan a ayudarle, deben leer este manual, asegurándose de que se siguen las instrucciones descritas.
Lea frecuentemente las notas de advertencia hasta que esté totalmente familiarizado con ellas.

⚠¡ADVERTENCIA!

Lista de comprobaciones de seguridad

Antes de cada uso:

- Asegúrese de que la silla rueda con facilidad y que todos los componentes funcionan correctamente. Compruebe si se producen ruidos, vibraciones o cambios que dificulten el uso. (Pueden ser indicativos de que las ruedas están desinfladas, las fijaciones están flojas o existen daños en la silla).
- Solucione cualquier problema. Nuestro distribuidor autorizado le ayudará a encontrar y solucionar los problemas.
- Compruebe que los dos ejes de desmontaje rápido están enclavados. Cuando estén enclavados el botón del eje “saltará” hacia fuera. Si no están correctamente enclavados la rueda puede salirse provocando una caída.
- Si su silla tiene tubos antivuelco, fíjelos en la posición correcta.

NOTA: – Ver la sección sobre “Tubos Antivuelco” para saber cómo proceder cuando NO tenga que utilizarlos.
Si no obedece estas advertencias, puede provocar daño a su silla, una caída, vuelco o pérdida del control, y provocar lesiones severas al usuario o a terceros.

Instrucciones generales de seguridad y restricciones de conducción

⚠ADVERTENCIA

Cambios y ajustes

- Si modifica o realiza algún ajuste en esta silla puede aumentar el riesgo de vuelco A NO SER que también haga otros cambios.
- Consulte a nuestro distribuidor autorizado ANTES de proceder a modificar o ajustar la silla.
- Recomendamos la utilización de tubos antivuelco hasta que se adapte a los cambios y esté seguro de que no corre el peligro de volcar.
- Las modificaciones no autorizadas o el uso de piezas no suministradas o aprobadas por Sunrise Medical pueden cambiar la estructura de la silla. Esto anulará la garantía y puede afectar a su seguridad.

⚠¡ADVERTENCIA!

Condiciones ambientales

- Tenga especial cuidado si va a utilizar la silla sobre superficies húmedas o deslizantes. Si tiene alguna duda pida ayuda.
- El contacto con el agua o con una humedad excesiva puede hacer que la silla se oxide o sufra corrosión. Esto puede hacer que la silla falle.
- No utilice la silla en la ducha, piscina o lugares en los que haya mucha agua. Los tubos y las piezas de la silla no son estancos al agua y pueden oxidarse o sufrir corrosión en su interior.
- Evite el exceso de humedad (por ejemplo, no deje la silla en el cuarto de baño cuando está tomando una ducha).
- Seque la silla en cuanto pueda si se ha mojado o si utiliza agua para limpiarla.

⚠¡ADVERTENCIA!

Terreno

- Su silla ha sido diseñada para ser utilizada sobre superficies firmes y uniformes tales como hormigón, asfalto y suelos de interiores y moquetas.
- No utilizar la silla en terrenos de arena, suelos levantados o terrenos abruptos. Esto puede dañar las ruedas y ejes o aflojar las fijaciones de la silla.

⚠¡ADVERTENCIA!

Uso en la calle

En la mayor parte de países no se permite el uso de sillas de ruedas en las carreteras públicas. Permanezca alerta a los vehículos en las carreteras públicas y zonas de aparcamiento.

Por la noche o cuando haya poca luz use cinta reflectante en su ropa y en la silla.

Debido a que está en una posición baja puede ser difícil que los conductores le vean. Haga que los conductores le vean antes de seguir adelante. Si tiene alguna duda, ceda el paso hasta comprobar que está seguro.

Si no obedece estas advertencias, puede provocar daño a su silla, una caída, vuelco o pérdida del control, y provocar lesiones severas al usuario o a terceros.

Seguridad durante el transporte en vehículos

Tal como se indica en la portada de este manual, debe identificar si la silla viene equipada con la opción de anclajes para el transporte en vehículos.

⚠¡ADVERTENCIA!

- Si su silla no está equipada con la opción de anclajes para el transporte en vehículos, no cumple las condiciones necesarias para ser utilizada como asiento en vehículos de transporte.
- NUNCA permita que alguien se siente en la silla mientras el vehículo está en movimiento.
- Asegure SIEMPRE al usuario de la silla con los elementos de fijación propios del vehículo. En el caso de accidente o frenada brusca el usuario puede salir expulsado de la silla. Los cinturones de seguridad de la silla no impedirán esto, pudiendo provocar dichos cinturones lesiones adicionales.
- NUNCA transporte esta silla en el asiento delantero de un vehículo. Podría moverse e interferir con el conductor.
- SIEMPRE asegure esta silla de forma que no pueda rodar o desplazarse.
- No utilice una silla que haya resultado implicada en un accidente de vehículos.

NOTA: Si su silla está equipada con opción de tránsito: Consulte la sección sobre Transporte.

2.0 ADVERTENCIAS DE ESTABILIDAD PARA EL USUARIO Y EL ASISTENTE

⚠ ¡ADVERTENCIA!

Si necesita ayuda

Para el usuario de la silla:
Asegúrese de que todas las personas que vayan a ayudarle leen y siguen las notas de advertencia e instrucciones pertinentes.

Para los acompañantes:
- Trabaje con el médico, enfermera o terapeuta para aprender los métodos más seguros y apropiados para su capacidad y la del usuario de la silla.
- Diga al usuario de la silla lo que va a hacer y explíquele qué es lo que espera que él haga. Esto facilitará la relajación del usuario y reducirá los riesgos de accidente.
- Compruebe que la silla dispone de empuñaduras. Las empuñaduras le proporcionan unos puntos seguros para agarrar la silla por detrás impidiendo una caída o vuelco. Compruebe que los puños no giran ni resbalan.
- Para evitar lesiones en la espalda, utilice una buena postura y una mecánica corporal apropiada. Cuando levante o incline la silla o cuando sostenga al usuario, flexione ligeramente sus rodillas y mantenga la espalda lo más levantada y recta posible.
- Recuerde al usuario de la silla que se recline contra el respaldo cuando incline la silla hacia atrás.
- Cuando baje una acera o un escalón, baje la silla lentamente con un movimiento suave. No deje caer la silla hasta tocar el suelo. Esto podría causar daños en la silla o lesionar al usuario.
- Para evitar tropezar, desbloquee y gire los tubos antivuelco hacia arriba con el fin de retirarlos. Bloquee SIEMPRE las ruedas traseras y ponga los tubos antivuelco si va a dejar solo al usuario de la silla, incluso cuando sólo sea un momento. Esto reducirá el riesgo de vuelco o de pérdida de control de la silla.

⚠ ¡ADVERTENCIA!

Centro de Gravedad
El punto en el que la silla oscila hacia delante, hacia atrás y hacia los lados depende de su centro de gravedad y de su estabilidad. La forma en la que está configurada su silla, las opciones que ha seleccionado y los cambios que haya efectuado pueden influir en los riesgos de caída o vuelco.

Los ajustes más importantes son:
- La posición de las ruedas traseras. Cuando más se desplacen las ruedas traseras hacia delante más probabilidad habrá de que la silla vuelque hacia atrás.
- La posición del carril.

El Centro de Gravedad también resulta afectado por:
- El cambio de la configuración de su silla.
- Altura y ángulo del asiento.
- Ángulo del respaldo.
- Un cambio en la posición de su cuerpo, postura o distribución del peso.
- Pasar con su silla por una rampa o pendiente.
- La utilización de mochilas u otras opciones, y la cantidad de peso añadido.

Para Reducir el Riesgo de Accidentes:
- Consulte al médico, enfermera o terapeuta para encontrar cuál es la mejor posición de los ejes para usted.
- Consulte a nuestro distribuidor autorizado ANTES de modificar o realizar ajustes en la silla. Sepa que puede que sea necesario hacer otros cambios para corregir el centro de gravedad.
- Pida a alguien que le ayude hasta conocer los puntos de equilibrio de su silla y cómo impedir que vuelque.

⚠ ¡ADVERTENCIA!

- Utilice tubos antivuelco.
- No permita nunca que otra persona se suba a alguno de los componentes de la silla.
- Si no obedece estas advertencias, puede provocar daño a su silla, una caída, vuelco o pérdida del control, y provocar lesiones severas al usuario o a terceros.

⚠ ¡ADVERTENCIA!

Caballitos
Debido a la posibilidad de ajustar y realizar cambios en el centro de gravedad de la silla, no realice caballitos cuando utilice la silla de ruedas.
Un “caballito” significa apoyarse en las ruedas traseras de la silla a la vez que levanta en el aire las delanteras. Es peligroso ya que puede producirse una caída o vuelco.

Obstáculos
Los obstáculos y desperfectos de las carreteras (tales como baches y pavimento roto) pueden producir daños en la silla y pueden ser causa de caída, vuelco o pérdida de control.
Para evitar estos riesgos:
- Manténgase atento a los posibles peligros – observe el camino frente a usted mientras conduce la silla.
- Asegúrese de que las zonas en donde vive y trabaja están bien niveladas y libres de obstáculos.
- Retire o tape los listones entre habitaciones.
- Instale una rampa en las puertas de entrada y de salida.
- Compruebe que no hay ningún desnivel en la parte inferior de la rampa.

Para Ayudarle a Corregir el Centro de Equilibrio:
- Incline ligeramente el tronco hacia ADELANTE al subir un obstáculo.
- Lleve el tronco hacia ATRÁS al bajar un obstáculo.
- Si su silla tiene tubos antivuelco, colóquelos en la posición correcta antes de subir un obstáculo.
- Mantenga ambas manos sobre los aros de propulsión al subir un obstáculo.
- No haga palanca en un objeto (por ejemplo mobiliario o la jamba de una puerta) para impulsar la silla.

Advertencias de estabilidad para el usuario y el asistente...

⚠ ¡ADVERTENCIA!

Estirar o inclinar el cuerpo
Si usted estira o inclina su cuerpo, esto afectará al centro de gravedad de la silla. Esto puede provocar una caída o vuelco. Si tiene alguna duda, pida ayuda o utilice un dispositivo para ampliar su capacidad de alcance.

- NUNCA estire o incline su cuerpo si esto supone que debe desplazar su peso hacia un lado o levantarse del asiento.
- NUNCA estire o incline su cuerpo si debe desplazarse hacia delante en el asiento para conseguirlo. Mantenga siempre sus nalgas en contacto con el respaldo.
- NUNCA estire su cuerpo para alcanzar cosas con ambas manos (ya que de esta forma no podrá impedir la caída si la silla vuelca).
- NUNCA estire o incline su cuerpo hacia atrás a no ser que su silla tenga colocados los tubos antivuelco en la posición correcta.
- NO intente alcanzar cosas por encima del respaldo, ya que esto puede dañar uno o los dos tubos del respaldo y provocar una caída.

Si debe estirar o inclinar su cuerpo:

- No bloquee las ruedas traseras. Esto produce un punto de vuelco, aumentando la probabilidad de caída o vuelco.
- No haga presión sobre los reposapiés.
- Al inclinarse hacia delante se hace presión sobre los reposapiés pudiendo hacer que la silla vuelque si se inclina demasiado.
- Lleve su silla lo más cerca posible del objeto que se desea alcanzar.
- No intente coger un objeto del suelo estirando sus brazos entre las rodillas. Es menos probable que la silla vuelque si lo coge por uno de los lados de la silla.
- Gire las ruedas delanteras hasta que estén en la posición más adelantada posible. Esto hace que la silla sea más estable.

NOTA: Para ello, lleve su silla un poco por delante de donde se encuentra el objeto y luego recule hasta ponerse a su lado. Al retroceder las ruedas delanteras quedarán en la posición más adelantada.
Agarre firmemente una de las ruedas traseras o un reposabrazos con una mano. Esto ayudará a evitar una caída si la silla se inclina.

Si no obedece estas advertencias, puede provocar daño a su silla, una caída, vuelco o pérdida del control, y provocar lesiones severas al usuario o a terceros.

⚠ ¡ADVERTENCIA!

Desplazarse hacia atrás
Tenga especial cuidado si se desplaza hacia atrás con la silla. Ésta es más estable cuando se desplaza hacia delante.

- Puede perder el control o volcar si una de las ruedas traseras colisiona con un objeto y deja de rodar.
- Accione la silla lenta y suavemente.
- Si la silla tiene tubos antivuelco verifique que están colocados en la posición correcta.
- Pare frecuentemente y compruebe que el camino está despejado.

⚠ ¡ADVERTENCIA!

Ascender o atravesar rampas y pendientes
Al subir o recorrer una pendiente, incluidas las rampas, cambiará el centro de equilibrio de la silla.

- Su silla será menos estable, ya que está en un ángulo.
- Los tubos antivuelco pueden evitar una caída o vuelco.
- No utilice la silla en pendientes superiores al 10%. (Una pendiente del 10% significa lo siguiente: un metro de elevación por cada diez metros de longitud de pendiente).
- Vaya siempre lo más recto posible tanto al bajar como al subir la pendiente. (No intente “atajar” en una pendiente o rampa).
- No gire o cambie de dirección en una pendiente.
- Permanezca siempre en el CENTRO de la rampa. Verifique que la rampa es lo suficientemente ancha para que no haya peligro de que una de las ruedas se salga por uno de los lados.
- No se pare en una pendiente inclinada. Si se para puede perder el control de la silla.
- No bloquee NUNCA las ruedas traseras para intentar ralentizar o parar la silla. Lo más probable es que de esta forma pierda el control de la silla.

Tenga especial cuidado con:

- Las superficies húmedas o deslizantes.
- Los cambios de inclinación de la pendiente (o relieves, baches u hondonadas). Estos pueden producir una caída o vuelco de silla.
- La caída al final de la pendiente. Una caída de sólo 2 cm puede hacer que una de las ruedas delanteras se atasque haciendo que la silla vuelque hacia delante.

Para Reducir el Riesgo de caída o vuelco:

- Incline o presione su cuerpo hacia delante cuando se desplace CUESTA ARRIBA y hacia atrás cuando vaya CUESTA ABAJO. Esto ayudará a ajustar los cambios del centro de gravedad producidos por la pendiente.
- Haga presión sobre los aros de impulso para controlar la velocidad en un pendiente descendente. Si va demasiado deprisa puede perder el control.
- Pida ayuda siempre que tenga una duda.
- Rampas en casa y en el trabajo – Por seguridad, las rampas en su casa y en el trabajo deben cumplir todos los requisitos legales de su país.

Recomendamos lo siguiente:

- Anchura: Como mínimo 122 cm de anchura.
- Barandillas: Para reducir el riesgo de caída, los laterales de la rampa deben disponer de barandillas (o bordes elevados de al menos 7,5 cm de altura)
- Pendiente: No superior al 10%.
- Superficie: Plana y uniforme, con una moqueta fina u otro material no deslizante (Asegure que no hay baches ni socavones).
- Refuerzos: Las rampas deben ser ROBUSTAS. Puede que sea necesario un refuerzo para que las rampas no se arqueen cuando pasa sobre ellas.
- Evite toda caída: Tanto en la parte superior como en la inferior debería de haber una transición que evite la caída.

Advertencias de estabilidad para el usuario y el asistente...

⚠ADVERTENCIA

Transferencias
Es peligroso subirse o bajarse de la silla sin ayuda. Esto requiere buen equilibrio y agilidad.
Recuerde que existe un momento al subirse o al bajarse de la silla en el que el asiento no está debajo de usted.

Para evitar caídas:
- Trabaje con su asesor sanitario para aprender a seguir los métodos más seguros.
- Aprenda cómo posicionar su cuerpo y como sostenerse al subirse o bajarse de la silla.
- Pida que alguien le ayude hasta saber cómo hacerlo por usted mismo.
- Bloquee las ruedas traseras antes de proceder a realizar la transferencia. Esto impedirá que dichas ruedas giren. Pero no olvide que esto no necesariamente impedirá que la silla se separe de usted o vuelque.
- Asegúrese de que las ruedas están correctamente hinchadas. Si las ruedas tienen baja presión los frenos pueden resbalar.
- Lleve la silla lo más cerca posible del asiento en el que se encuentra o al que va a desplazarse. Si fuera posible, utilice una tabla de traslado.
- Gire las ruedas delanteras hasta que estén en la posición más adelantada posible.
- Si es posible, retire los reposapiés hacia un lado.
- Verifique que sus pies no quedan atrapados en el espacio entre reposapiés.
- Evite aplicar todo el peso sobre los reposapiés ya que podría hacer que la silla vuelque.
- Compruebe que los reposabrazos han sido retirados y que no suponen ningún obstáculo.
- Siéntese lo más atrás que pueda del asiento. Esto reducirá el riesgo de que la silla vuelque o se aleje de usted.

⚠¡PELIGRO!

Escaleras
- No utilice NUNCA esta silla para subir o bajar escaleras A NO SER que alguien le ayude. De lo contrario puede producirse una caída o vuelco.
- Las personas que vayan a ayudarle deben leer y seguir las instrucciones descritas en este Manual de instrucciones para el usuario.

⚠¡PELIGRO!

Escaleras mecánicas
No utilice NUNCA esta silla en escaleras mecánicas, incluso con un acompañante. De lo contrario puede producirse caídas o vuelcos.

⚠¡ADVERTENCIA!

Bordillos y escalones
- Las personas que vayan a ayudarle deben leer y seguir las instrucciones descritas en este Manual de instrucciones para el usuario.
- No intente subir o bajar solo un bordillo o escalón.
- Desbloquee y retire los tubos antivuelco de forma que no supongan interferencia alguna.
- No intente subir un bordillo o escalón alto A NO SER que reciba ayuda. Si lo hace puede ser que la silla pierda el equilibrio y vuelque.
- Suba y baje los bordillos y escalones de forma perpendicular (en ángulo recto). Si lo hace en otro ángulo puede producirse una caída o vuelco.
- Sepa que el impacto producido al caer de un bordillo o escalón puede dañar la silla o aflojar las fijaciones.
- Si no obedece estas advertencias, puede provocar daño a su silla, una caída, vuelco o pérdida del control, y provocar lesiones severas al usuario o a terceros.

⚠¡ADVERTENCIA!

- Antes de prestar ayuda al usuario de la silla lea las notas de advertencia descritas en este Manual y siga las instrucciones correspondientes.
- Sepa que debe conocer los métodos más idóneos de acorde a su capacidad.

⚠¡PELIGRO!

Uso del mecanismo de basculación

Antes de bascular la silla:
- Compruebe siempre que los brazos del usuario permanecen estables sobre o los reposabrazos, o en la parte interior de éstos.
- Compruebe siempre que las piernas del usuario se encuentran estables sobre los reposapiés.
- No coloque nunca las manos, pies u otros objetos sobre el mecanismo de basculación.
- No empuje o mueva nunca la silla con el asiento basculado hacia delante.
- No añada nunca accesorios que no hayan sido específicamente diseñados para la silla de ruedas.
- No sobrepase nunca la posición de basculación que deja el respaldo paralelo al suelo.

Advertencias de estabilidad para el usuario y el asistente...

⚠ **¡ADVERTENCIA!**

Descender un bordillo o un solo escalón
Siga los siguientes pasos para ayudar al usuario de la silla a descender un bordillo o un escalón **DE ESPALDAS**:

- Permanezca detrás de la silla.
- Antes de llegar al borde del bordillo o escalón gire la silla y póngala de espaldas.
- Mirando por encima de su hombro, camine hacia atrás y baje al nivel inferior.
- Tire de la silla hacia usted hasta que las ruedas traseras lleguen al borde del bordillo o escalón. Seguidamente deje que las ruedas traseras rueden lentamente hasta llegar al nivel inferior.
- Cuando las ruedas traseras se encuentren seguras sobre el nivel inferior, oscile la silla hacia atrás hasta que alcance su punto de equilibrio. Esto hará que las ruedas delanteras se separen del bordillo o escalón.
- Mantenga la silla equilibrada y de un pequeño paso hacia atrás. Gire la silla y baje suavemente las ruedas delanteras hasta apoyarlas sobre el suelo.

⚠ **¡PELIGRO!**

Si no obedece estas advertencias, puede provocar daño a su silla, una caída, vuelco o pérdida del control, y provocar lesiones severas al usuario o a terceros.

⚠ **¡ADVERTENCIA!**

Subir un bordillo o un solo escalón
Siga los siguientes pasos para ayudar al usuario de la silla a subir un bordillo o un escalón **DE FRENTE**:

- Permanezca detrás de la silla.
- Mire de frente al bordillo y oscile la silla sobre la ruedas traseras de forma que las ruedas delanteras pasen por encima del bordillo o escalón.
- Avance, y cuando esté seguro de que las ruedas delanteras han superado el borde del escalón, apóyelas sobre el nivel superior.
- Siga avanzando hasta que las ruedas traseras entren en contacto con la cara del bordillo o escalón. Levante y haga rodar las ruedas traseras hasta situarlas sobre el nivel superior.

⚠ **¡PELIGRO!**

Si no obedece estas advertencias, puede provocar daño a su silla, una caída, vuelco o pérdida del control, y provocar lesiones severas al usuario o a terceros.

⚠ **¡ADVERTENCIA!**

Subir escaleras

- Utilice como mínimo dos acompañantes para subir la silla y a su usuario por unas escaleras.
- Coloque la silla DE ESPALDAS a las escaleras.
- El acompañante que está detrás es el que dirige la operación. Es él el que debe oscilar la silla hasta encontrar su punto de equilibrio.
- Un segundo acompañante, situado en la parte delantera, debe agarrar firmemente la silla por la guía del asiento y levantarla sobre un escalón cada vez.
- Los acompañantes se desplazan al siguiente escalón, repitiendo el mismo procedimiento para cada escalón hasta llegar al descansillo.

Bajar escaleras

- Utilice como mínimo dos acompañantes para bajar la silla y a su usuario por unas escaleras.
- Coloque la silla DE FRENTE a las escaleras.
- El acompañante que está detrás es el que dirige la operación. Es ella la que hace oscilar la silla hasta el punto de equilibrio de las ruedas traseras y hace que éstas rueden hasta el borde del escalón.
- El segundo acompañante permanece sobre el tercer escalón y agarra la silla por la parte delantera de la guía del asiento. Baje la silla un escalón cada vez dejando rodar las ruedas sobre el borde del escalón.
- Los acompañantes se desplazan al siguiente escalón. repitiendo el mismo procedimiento para cada escalón hasta llegar al descansillo.

Mantenimiento

- Inspeccione y mantenga esta silla de forma estricta según la tabla de la sección XI. Mantenimiento.
- Si detecta algún problema, asegúrese de que dicho problema es eliminado o la silla reparada antes de volver a utilizarla.
- Pida a nuestro distribuidor autorizado que realice como mínimo una vez al año una inspección, comprobación de seguridad y mantenimiento de la silla.

⚠ **¡PELIGRO!**

Si no obedece estas advertencias, puede provocar daño a su silla, una caída, vuelco o pérdida del control, y provocar lesiones severas al usuario o a terceros.

NOTA: Para más información sobre mantenimiento, consulte la Sección 7.0: Mantenimiento.

Advertencias de estabilidad para el usuario y el asistente...

Uso en vehículos de transporte

Consulte también la sección 5.0 sobre Transporte para más detalles sobre la opción de anclajes para el transporte en vehículos y las advertencias sobre vehículos de transporte.

- Si fuera posible y viable, el usuario de la silla debe ser transferido al asiento propio del vehículo y utilizar los elementos de fijación del mismo vehículo.
- Si la silla de ruedas se utiliza para transporte, debe ser ubicada mirando hacia delante.
- El ocupante de la silla no debe pesar más de 120 kg.
- Las figuras de abajo muestran la posición de los puntos de fijación de la silla, en la parte delantera (Fig. 2.0-A) y trasera (Fig. 2.1-B).
- Utilizar sólo sistemas de retención y sistemas de sujeción de ocupantes que hayan sido instalados de acuerdo con las instrucciones del fabricante y las normas ISO 7176-19 -SAE J2249.
- Fijar los sistemas de sujeción de ocupantes a los puntos de anclaje de acuerdo con las instrucciones del fabricante y las normas ISO 7176-19 -SAE J2249.
- Instale los sistemas de sujeción del ocupante conforme a las instrucciones del fabricante y a las normas ISO 7176-19 -SAE J2249.

⚠ PELIGRO

Si no obedece estas advertencias, puede provocar daño a su silla, una caída, vuelco o pérdida del control, y provocar lesiones severas al usuario o a terceros.

Fig. 2.0

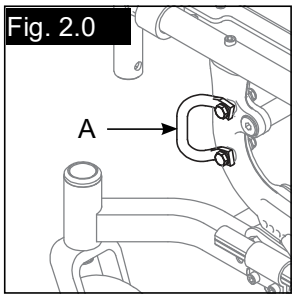

Fig. 2.1

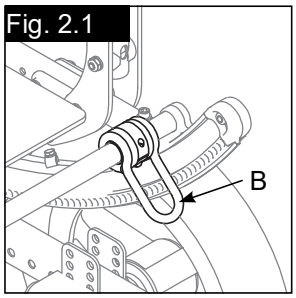

3.0 ADVERTENCIAS SOBRE COMPONENTES Y OPCIONES

⚠ ¡ADVERTENCIA!

Ruedas anti-vuelco

- Los tubos antivuelco pueden ayudarle a evitar que la silla vuelque hacia atrás en condiciones normales.
- Sunrise Medical recomienda utilizar tubos antivuelco:
- A NO SER que usted sea un usuario experimentado de sillas de ruedas y esté seguro de que no va a volcar.
- Cada vez que usted modifique o ajuste la silla. Los cambios efectuados pueden facilitar el vuelco hacia atrás. Utilice tubos antivuelco hasta estar seguro de haberse adaptado a los cambios y de que no existe peligro de volcar.
- Cuando frene la silla y permanezca quieto, los tubos antivuelco deberían estar ENTRE 38 mm y 51 mm levantados del suelo.
- Si están demasiado ALTOS, puede que no eviten el vuelco.
- Si están demasiado BAJOS, pueden engancharse a obstáculos que no serían problema alguno durante el uso normal. Si esto ocurriese puede caer o hacer volcar la silla.
- Mantenga los tubos antivuelco fijos en la posición correcta A NO SER QUE:
- Disponga de un acompañante, o
- Vaya a subir o bajar un bordillo, o superar un obstáculo, y esté seguro de que puede hacerlo de manera segura sin antivuelcos. En esos momentos asegúrese de que los tubos antivuelco están subidos, totalmente retirados.

⚠ ¡PELIGRO!

Reposabrazos

- Los reposabrazos no pueden soportar el peso de la silla.
- No levante NUNCA la silla sujetándola por los reposabrazos. Pueden aflojarse o romperse.
- Levante la silla sólo por los componentes del armazón no desmontables
- Si no obedece estas advertencias, puede provocar daño a su silla, una caída, vuelco o pérdida del control, y provocar lesiones severas al usuario o a terceros.

⚠ ¡ADVERTENCIA!

Asa de empuje para el acompañante

- Mantenga siempre las manos alejadas del mecanismo de bloqueo situado en la parte inferior de los tubos del respaldo al plegar y desplegar el respaldo.
- Mantenga siempre los dedos alejados del interior de la bisagra al reajustar el asa de empuje para el acompañante.

⚠ ¡ADVERTENCIA!

Anclajes
Muchos de los tornillos, y tuercas de esta silla son de alta resistencia. La utilización de elementos de fijación inapropiados puede ser causa de rotura de la silla.

- Use SÓLO elementos de fijación suministrados por un distribuidor autorizado (u otros del mismo tipo y resistencia, tal como indican las marcas en la cabeza).
- Los elementos de fijación demasiado apretados o demasiado poco apretados pueden romperse y ser causa de rotura de la silla.
- Si los tornillos se aflojan, apriételos lo antes posible.

⚠ ¡ADVERTENCIA!

Reposapiés
- Los reposapiés no pueden soportar el peso de la silla.
- Cuando están en su posición más baja los reposapiés deberían estar COMO MÍNIMO a 51 mm del suelo. Si están demasiado bajos pueden tropezar con obstáculos que no serían problema alguno en condiciones normales.
- Esto puede hacer que la silla se pare repentinamente y vuelque.

⚠ ¡PELIGRO!

Para evitar tropezar o caer al subirse o bajarse de la silla:
- Compruebe que sus pies no quedan atrapados en el espacio entre los reposapiés.
- Evite hacer peso sobre los reposapiés ya que la silla puede volcar hacia delante.
- No levante NUNCA la silla por los reposapiés. Los reposapiés se desprenderán y no soportarán el peso de la silla. Levante la silla sólo por los componentes del armazón no desmontables

⚠ ¡ADVERTENCIA!

Cubiertas neumáticas
- Un inflado adecuado alargará la vida útil de las cubiertas neumáticas y hará que su silla sea más fácil de utilizar.
- No utilice la silla si alguna de las cubiertas neumáticas está poco o demasiado inflada. Compruebe semanalmente la presión, indicada en el lateral de los neumáticos.
- Una presión baja en la rueda trasera puede hacer que el freno se resbale, permitiendo que la rueda gire inesperadamente.
- Una presión baja en cualquiera de las ruedas puede hacer que la silla vire hacia uno de los lados y se pierda el control.
- Las ruedas demasiado infladas pueden reventar.

⚠ ¡PELIGRO!

Cinturones de posicionamiento
- Utilice los cinturones de posicionamiento SÓLO para ayudar a mantener la postura del usuario.
- Un uso inapropiado de estos cinturones puede causar graves lesiones o la muerte al usuario.
- Asegúrese de que el ocupante no resbala hacia abajo en el asiento. Si ocurriese esto el ocupante puede sufrir compresión pulmonar o asfixia debido a la presión de los cinturones.
- Los cinturones deben estar bien ceñidos, pero no demasiado apretados para que no dificulten la respiración del usuario. Debe poder introducir la palma de la mano abierta entre el cinturón y el usuario.
- Una cuña pélvica o un dispositivo similar puede ayudar a impedir que el usuario resbale hacia abajo en el asiento. Consulte al médico, enfermera o terapeuta para ver si el usuario necesita algún tipo de dispositivo.
- Utilizar cinturones de posicionamiento sólo con usuarios que puedan cooperar.
- Asegúrese de que el usuario puede soltar fácilmente el cinturón en caso de emergencia.

⚠ ¡PELIGRO!

No utilizar NUNCA Cinturones de posicionamiento:
- Como cinturón de seguridad del usuario. Un cinturón de seguridad tiene que ser prescrito por el médico.
- En usuarios en estado de coma o agitados.
- Como sistema de sujeción en un vehículo de transporte. En el caso de accidente o frenada brusca el usuario puede salir expulsado de la silla. Los cinturones de seguridad de la silla no impedirán esto, pudiendo provocar dichos cinturones lesiones adicionales.

⚠ ADVERTENCIA

Motor de accionamiento
- No instale ningún motor eléctrico o servoasistido no autorizado en ninguna de las sillas Quickie.
- Esto podría afectar el centro de equilibrio de la silla pudiendo causar caídas o vuelcos.
- También podría modificar el armazón y la garantía quedará anulada.

⚠ ¡PELIGRO!

Si no obedece estas advertencias, puede provocar daño a su silla, una caída, vuelco o pérdida del control, y provocar lesiones severas al usuario o a terceros.

Advertencias sobre componentes y opciones.....

⚠ ¡ADVERTENCIA!

Empuñaduras

- Si usted cuenta con la ayuda de un acompañante asegúrese de que la silla disponga de empuñaduras.
- Las empuñaduras son un punto seguro para que el acompañante agarre la silla por detrás, evitando cualquier caída o vuelco. Asegúrese de que se usan dichas empuñaduras cuando la silla es propulsada por un acompañante.
- Compruebe que los puños no giran ni resbalan.

⚠ ¡ADVERTENCIA!

Ejes de desmontaje rápido

- No utilice esta silla A NO SER que esté seguro de que ambos ejes de desmontaje rápido están firmemente enclavados. Un eje mal enclavado puede salirse y producir una caída.
- Los ejes no quedan bien enclavados hasta que el botón de desmontaje rápido salta totalmente. Un eje mal enclavado puede salirse y producir una caída, vuelco o pérdida de control y producir graves lesiones al usuario o a otras personas.

⚠ ¡ADVERTENCIA!

Ejes traseros

- Un cambio en la configuración de las ruedas traseras afectará al centro de equilibrio de la silla.
- Cuanto más desplaza los ejes traseros hacia delante, mayor será la posibilidad de que la silla vuelque hacia atrás.
- Consulte al médico, enfermera o terapeuta para encontrar la mejor posición de los ejes traseros para su silla. No cambie la posición A NO SER que esté seguro que no hay peligro de volcar.
- Ajuste los frenos de las ruedas traseras después de hacer un cambio en los ejes traseros.
- Si no lo hiciese, los frenos podrían fallar.
- Compruebe que frenos se introducen 1/8 de pulgada en las cubiertas cuando están activados.

⚠ ¡ADVERTENCIA!

Frenos

- Los frenos NO han sido diseñados para ralentizar o detener el movimiento de la silla.
- Utilícelos sólo para impedir que las ruedas traseras rueden cuando la silla esté totalmente parada.
- No utilice NUNCA los frenos para reducir la velocidad o detener la silla cuando ésta se está moviendo, ya que de lo contrario puede perder su control.
- Para impedir que las ruedas traseras rueden cuando vaya a bajarse o a subirse de la silla, bloquee siempre ambas ruedas.
- Una rueda trasera poco inflada puede hacer que el freno de ese lado resbale provocando que la rueda gire inesperadamente.
- Compruebe que frenos se introducen 1/8 de pulgada en las cubiertas cuando están activados. Si no lo hiciese, los frenos podrían fallar.

⚠ PELIGRO

Sistemas de asiento modificados

- La utilización de un sistema de asiento no aprobado por Sunrise Medical puede cambiar el centro de equilibrio de la silla, pudiendo ser causa de que la silla vuelque.
- No cambie el sistema de asiento de la silla A NO SER que haya consultado antes a un distribuidor autorizado.
- La utilización de un sistema no aprobado (base y asiento de la silla) como asiento en un vehículo de transporte puede elevar el riesgo de sufrir graves lesiones o muerte en caso de accidente.
- Sólo un sistema completo (base y asiento de la silla) puede validarse como asiento seguro en un vehículo de transporte.
- El asiento proporcionado podría ser o no apropiado para el uso como asiento en un vehículo de transporte en combinación con este chasis de silla de ruedas.
- Antes de utilizar este sistema como asiento en un vehículo de transporte, debe comprobar que el fabricante del asiento lo haya validado en combinación con este chasis de silla de ruedas.
- Antes de utilizar este sistema como asiento en un vehículo de motor, debe leer y acatar todas las instrucciones de uso proporcionadas, tanto por Sunrise Medical como por el fabricante del asiento, además de las instrucciones de uso de cualquier otro componente o accesorio provisto por dicho fabricante.

⚠ ¡ADVERTENCIA!

Opción de tránsito

Utilice solamente los sistemas de sujeción del ocupante de la silla de ruedas, (WTORS, por su sigla en inglés) que cumplen con las normas ISO 7176-19 - SAE J2249.
Práctica recomendada: sistemas de amarre y sujeción del ocupante de la silla de ruedas en vehículos de motor.
No utilice los WTORS diseñados para utilizar con la estructura de la silla de ruedas si desea trasladar al ocupante hacia el vehículo.
La silla de ruedas ha sido probada en movimiento hacia delante para ejecutar una prueba de impacto frontal a 48 km/h (30 mph). La silla de ruedas debe ser ubicada mirando hacia delante durante el transporte.
Para reducir el riesgo de lesiones potenciales en los ocupantes del vehículo, los accesorios opcionales que se montan en la silla de ruedas, tales como bandejas o equipamiento respiratorios, deben extraerse y guardarse en un sitio seguro para el transporte.
No deben utilizarse los soportes posturales ni los dispositivos de posicionamiento de la silla como medida de seguridad y sujeción del ocupante durante el transporte.
No altere ni sustituya las piezas del armazón, demás componentes ni el asiento.
Las paradas imprevistas o accidentes pueden afectar la estructura de la silla. Una silla que ha estado involucrada en un accidente debe ser reemplazada.

⚠ ¡PELIGRO!

Si no obedece estas advertencias, puede provocar daño a su silla, una caída, vuelco o pérdida del control, y provocar lesiones severas al usuario o a terceros.

4.0 CONFIGURACIÓN Y AJUSTES

NOTA: Si coloca la silla sobre una mesa o una superficie plana, le resultará más fácil realizar los siguientes ajustes

Torsión de ajuste

La torsión indicada es la adecuada para cada elemento de fijación. Al ajustar los elementos de fijación de las sillas Quickie debe utilizar una llave dinamométrica con una escala en Nm. A no ser que se indique lo contrario, utilice una torsión de ajuste de 6,8 Nm. al montar la silla.

REPOSAPIÉS Y SOPORTES ABATIBLES HACIA AMBOS LADOS A 70º, 80°
(FIG. 4.0 - 4.1)

Instalación

- Coloque el pivote en el receptor del tubo delantero del armazón con el reposapiés apuntando hacia dentro o fuera del armazón.
- Gire el reposapiés hacia dentro hasta que quede bloqueado en la posición correcta sobre el tornillo de fijación.

Extracción

- Para desmontar el reposapiés tire hacia arriba o hacia abajo de la palanca para liberarlo.
- Rote el reposapiés hacia dentro o fuera y levántelo.

Ajuste de la altura

NOTA: Se recomienda que mantenga un mínimo de 51 mm entre el punto más bajo del reposapiés y el suelo.

- Afloje el tornillo (C) utilizando una llave hex de 3/16".
- Deslice el tubo de extensión del reposapiés hacia arriba o abajo, dentro del tubo del soporte hasta lograr la altura deseada.
- Ajuste el tornillo. Aplique una torsión de ajuste de 16,27 Nm.

REPOSAPIÉS ELEVABLES (OPCIONAL)

(Fig. 4.2).

Instalación o Desmontaje

- Para instalar o desmontar los reposapiés elevables ver las instrucciones de arriba sobre la instalación de los Reposapiés
  abatibles.

Ajuste de la elevación

- Para subir el reposapiés, levántelo hasta la posición deseada. El reposapiés quedará automáticamente bloqueado en esta posición.
- Para bajar el reposapiés, cuando está sentado en la silla, lleve la palanca de liberación (G) hacia abajo y baje el reposapiés hasta la posición deseada. El reposapiés quedará automáticamente bloqueado en esta posición.

Ajuste de la altura del soporte para la pantorrilla

- Afloje el tornillo de retención (H) situado en la parte trasera del conjunto para el soporte de la pantorrilla.
- Deslice el conjunto para el soporte de la pantorrilla hacia arriba o hacia abajo.
- Apriételo en la posición deseada.

Ajuste de la altura del tubo de extensión

NOTA: Se recomienda que mantenga un mínimo de 51 mm entre el punto más bajo del reposapiés y el suelo.

- Afloje el tornillo (I) utilizando una llave hex de 3/16".
- Deslice el tubo de extensión del reposapiés hacia arriba o abajo, dentro del tubo del soporte hasta lograr la altura deseada.
- Ajuste el tornillo. Aplique una torsión de ajuste de 16,27 Nm.

Fig. 4.0

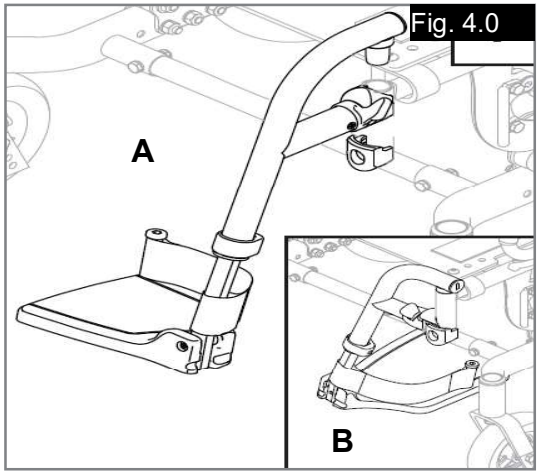

Fig. 4.1

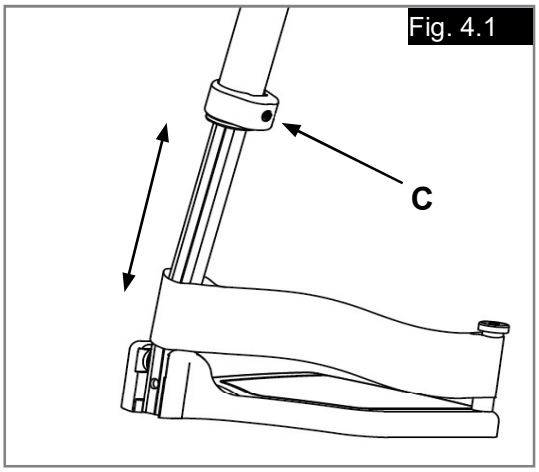

Fig. 4.2

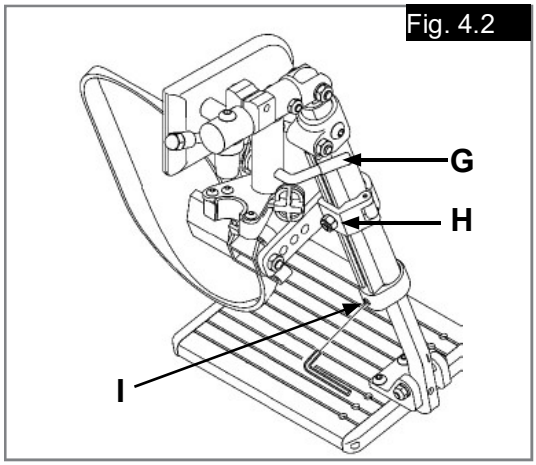

CONJUNTO DE RUEDAS DELANTERAS / HORQUILLAS (FIG. 4.3)

Instalación
- Quitar la tapa (A) de la parte superior de la horquilla. Quite la tapa moviéndola hacia atrás y hacia delante.
- El conjunto de la rueda tiene una tuerca (B) y una arandela (justo debajo de la tuerca). Quite la tuerca y la arandela.
- Introduzca el eje de la horquilla (C) en el alojamiento (D) y ponga la arandela sobre el vástago.
- Vuelva a colocar la tuerca (B) y apriétela hasta que quede perfectamente fijada. Seguidamente aflójela aproximadamente 1/8 de vuelta, para permitir que gire libremente.
- Vuelva a colocar la tapa sobre la horquilla.

Ajuste de la altura
- Afloje y quite el tornillo (E).
- Sitúe el eje a la altura deseada utilizando los agujeros de la horquilla.
- Vuelva a colocar y a apretar el tornillo.
- Repetir en el otro lado.

NOTA: El armazón debe permanecer horizontal cuando se regula la altura. Consulte la página 26 para el ajuste en altura del eje trasero.

REPOSABRAZOS CON ANCLAJE DE DOBLE TUBO (FIG. 4.4 - 4.5)

Instalación y extracción
- El reposabrazos está firmemente sujeto cuando la palanca de fijación (F) apunta hacia atrás.
- Baje la palanca de fijación delantera (F) para liberar el tubo o eleve la palanca del asa de transferencia (G) según el modelo.
- Presione la palanca hacia dentro (H) hasta el tope en el tubo posterior.
- Levante y extraiga el reposabrazos del receptor.

Ajuste de la altura
- Soltar la palanca superior de fijación (I).
- Coloque el reposabrazos a la altura deseada.
- Vuelva a poner la palanca en posición de bloqueo.
- Mueva el reposabrazos hacia arriba y hacia abajo para que quede enclavado en la posición correcta.

Abatibles (opcional)
- Libere la palanca de fijación delantera (F) o eleve la palanca del asa de transferencia (G) según el modelo.
- Lleve el reposabrazos hacia atrás, éste quedará aún unido por la parte trasera.
- Para desmontar completamente el reposabrazos, presione la palanca (H) hacia dentro sobre el tubo posterior y levante.
- Para volver a colocarlo, baje el reposabrazos y ubíquelo en su lugar.
- Vuelva a colocar la palanca de fijación (F) en posición de bloqueo (si corresponde).

REPOSABRAZOS REGULABLES EN ALTURA (OPCIONAL) (Fig. 4.6)

Instalación
- Deslice el tubo exterior dentro del receptor instalado en el armazón de la silla.
- El reposabrazos quedará fijado automáticamente en posición.

Ajuste de la altura
- Rote la palanca de desenclavamiento hasta el segundo tope.
- Deslice el almohadillado del reposabrazos hacia arriba o hacia abajo hasta conseguir la altura deseada.
- Vuelva la palanca a la posición fija con el tubo del reposabrazos.
- Presione sobre la almohadilla del reposabrazos hasta que éste quede firmemente enclavado.

Desmontaje del reposabrazos
- Rote la palanca de desenclavamiento hasta el primer tope y extraiga el reposabrazos.

Montaje del Reposabrazos
- Introduzca el reposabrazos en el receptor.
- Vuelva la palanca de desenclavamiento a la posición fija con el tubo del reposabrazos.

Ajuste del receptor del reposabrazos
Para apretar o aflojar el tubo exterior en el receptor del reposabrazos:
- Afloje los tornillos ubicados a ambos lados del receptor (9).
- Con el reposabrazos dentro el receptor, haga presión en el receptor hasta conseguir el ajuste deseado.
- Apriete los cuatro tornillos.

Fig. 4.4

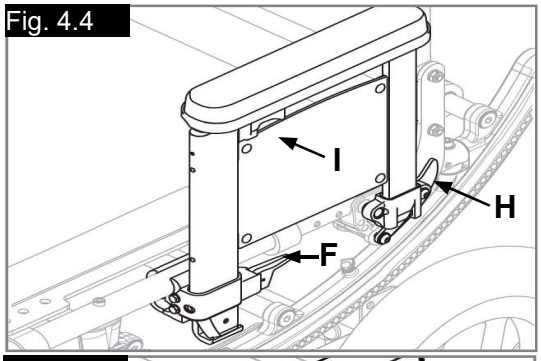

Fig. 4.5

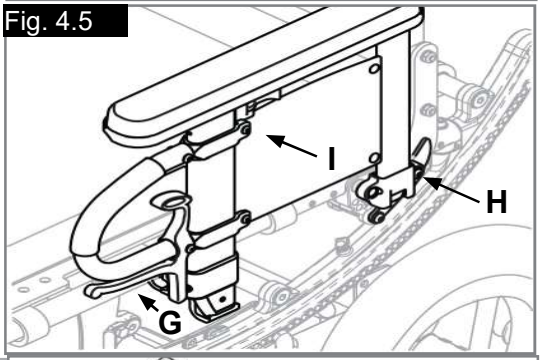

Fig. 4.3

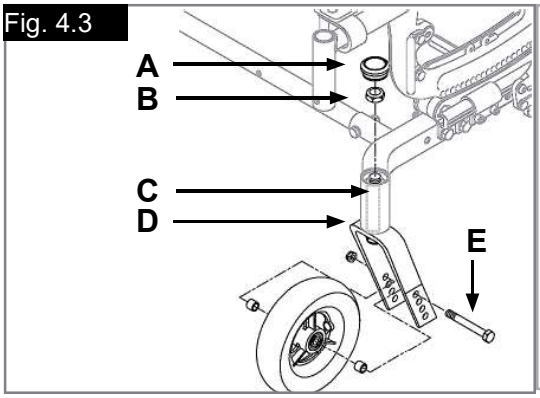

Fig. 4.6

1. Tubo del reposabrazos
2. Palanca de desenclavamiento de altura
3. Palanca de liberación
4. Almohadillado del reposabrazos
5. Barra de transferencia
6. Panel lateral
7. Receptor
8. Abrazadera
9. Tornillos de ajuste del receptor

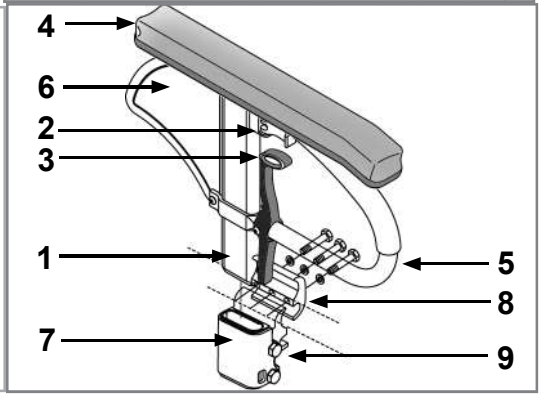

TUBOS ANTIVUELCO TRASEROS (FIG. 4.7)

⚠ **¡ADVERTENCIA!**

Se recomienda utilizar tubos antivuelco en todas las sillas de ruedas.

NOTE: Aplique una torsión de ajuste de 14 Nm para ajustar los tubos antivuelco.

Instalación de los Tubos Antivuelco

- Presione hacia dentro lel pin de liberación del tubo antivuelco (A) de manera que ambos pines queden
- en la parte interior del tubo.
- Introducir el tubo antivuelco en el receptor (B).
- Girar el tubo antivuelco hacia abajo hasta que el pin de liberación salga por el
- agujero del receptor.
- Introducir el segundo tubo antivuelco de la misma forma.

Girar los tubos antivuelco hacia arriba

NOTA: Gire los tubos antivuelco hacia arriba cuando sea propulsado por un acompañante o cuando vaya a superar obstáculos o subir bordillos.

- Presionar el pin de liberación (A).
- Mantener el pin introducido y girar el tubo antivuelco hacia arriba (C).
- Soltar el pin.
- Repetir lo mismo con el otro tubo.
- Recuerde volver a bajar los tubos antivuelco después de terminar la maniobra.

Ajuste de la rueda del tubo antivuelco

Las ruedas de los tubos antivuelco pueden ser subidas o bajadas para conseguir una separación apropiada con respecto al suelo (de 38 a 51 mm).
(1-1/2” a 2”).

- Presionar el pin de liberación de la rueda (D) hasta que ésta quede dentro del tubo.
- Subir o bajar la rueda hasta uno de los orificios existentes del tubo.
- Soltar la clavija (D).
- Ajustar la rueda del otro tubo antivuelco de la misma forma. Ambas ruedas deben estar exactamente a
- la misma altura.

MECANISMO DE BASCULACIÓN

El carril de basculación es instalado por Sunrise Medical.
El carril de basculación fija la silla en una posición que varía entre 0º y 45º.

Accionamiento del mecanismo de basculación

Presionando ambos gatillos (C) al mismo tiempo se desenclava el mecanismo de bloqueo,
y el asiento y respaldo se basculan.
Al soltar los gatillos los carriles de basculación quedan bloqueados.
El ángulo aproximado de inclinación del asiento puede verse en el indicador de ángulo (D).
Para bloquear la función de basculación introduzca la clavija (E) en el soporte del gatillo.

Basculación mediante pedal

Al presionar el pedal (F) se libera el mecanismo de bloqueo, permitiendo que el asiento y
el respaldo basculen. Al soltar el pedal, el carril de basculación queda bloqueado.
El ángulo aproximado de inclinación del asiento puede verse en el indicador de ángulo (D).

Ajuste de los bloqueos de basculación

Pueden realizarse ajustes para limitar el ángulo de basculación (rotación) que la silla permite mediante las
piezas de bloqueo de la basculación (G).

- Afloje y retire el tornillo de retención (H).
- Situar las piezas de bloqueo en la posición deseada.
- Cada mitad de la pieza de bloqueo debe situarse en el agujero del carril de basculación opuesto a la otra mitad (I). Seguidamente fijar apretando el tornillo (H).

Fig. 4.7

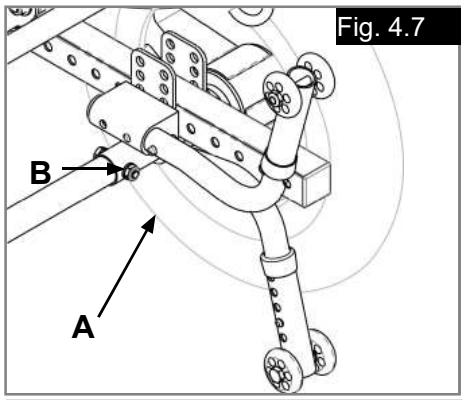

Fig. 4.10

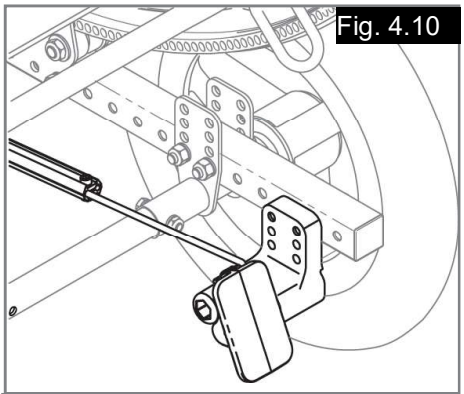

Fig. 4.8

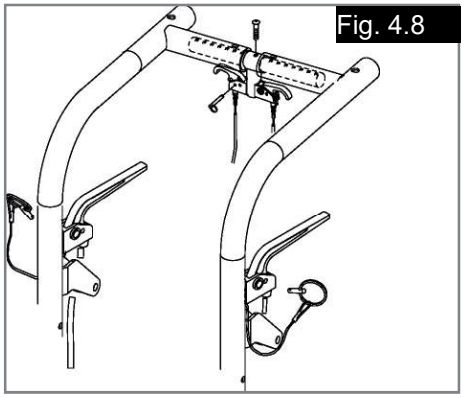

Fig. 4.9

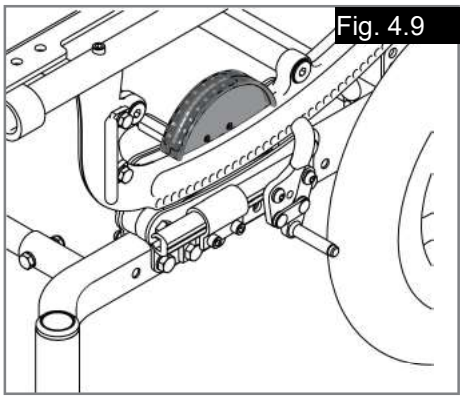

Fig. 4.11

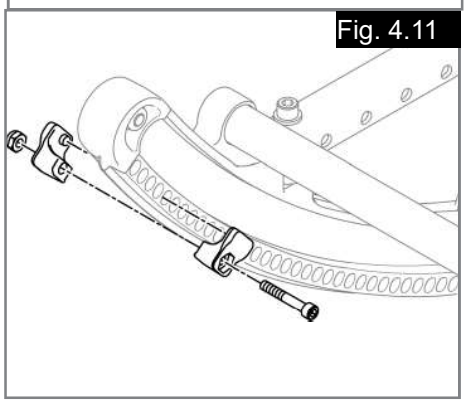

Ajuste del cable (Fig. 4.12)

NOTA*:* No aplicar lubricantes ni en los componentes ni en el conjunto.

- Aflojar la tuerca (A).
- Girar el regulador del cable (B) hasta que éste quede bien fijado, sin holguras. Asegúrese de que el vástago siga pudiéndose extender y retraer después de los ajustes, y de que las clavijas engranan al carril al liberar los accionadores.
- Apriete la tuerca (A).

RESPALDO Y ASA DE EMPUJE PARA EL ACOMPAÑANTE

Ajuste de ángulo (Fig. 4.13)

- Aflojar el tornillo trasero (C).
- Aflojar y quitar el tornillo de ajuste del ángulo (D).
- Colocar el respaldo en el ángulo deseado utilizando los agujeros pretaladrados.
- Volver a colocar y apretar el tornillo de ajuste de ángulo (D).
- Apretar el tornillo trasero (C).
- Repetir en el otro lado.

⚠ ¡PRECAUCIÓN!

- El ajuste de cada lado de la silla debe ser exactamente igual.
- Aplique una torsión de ajuste de 14 Nm. Al ajustar el ángulo del asa de empuje para el acompañante.
- Puede que también necesite reajustar la posición del respaldo para mantener la estabilidad y la alineación óptima del CG.

Ajuste del ángulo del asa de empuje para el acompañante (opcional) (Fig. 4.14)

- Presionar ambos botones negros (E) al mismo tiempo. Esto hace que se desenclave la barra del acompañante permitiendo girarla libremente. Al soltar los botones la barra queda enclavada en la posición deseada.

Ajuste de la altura (Fig. 4.14) (opcional)

- Retire los 2 tornillos (F) del tubo del respaldo (uno a cada lado).
- Regule la altura del respaldo.
- Vuelva a apretar los tornillos (F) en la posición deseada.

⚠ PRECAUCIÓN

- Ambos lados deberán estar a la misma altura.
- No se recomienda alinear el orificio superior en el tubo inferior con el orificio inferior en el tubo superior, ya que esta acción podría ocasionar demasiado juego.

Función de plegado del respaldo (FIG. 4.15) (opcional)

- Para plegar el respaldo tire de las clavijas (G) y recline el respaldo hacia delante.
- Para volverlo a poner en la posición correcta levante el respaldo firmemente hasta que quede bloqueado en la posición original.

EXTENSIÓN DEL ASA DE EMPUJE (OPCIONAL)

Instalación (Fig. 4.16)

- Pulse el botón (H) a la vez en ambos lados del asa de empuje, de forma que las clavijas de liberación queden dentro del tubo.
- Introduzca el tubo dentro del tubo del respaldo (I) hasta que la clavija sobresalga.

RESPALDO RECLINABLE (OPCIONAL)

NOTA: El mecanismo de reclinado de doble gatillo es instalado por Sunrise Medical.

Reclinar o levantar el respaldo (Fig. 4.17):

- Pulsar ambos gatillos (J) al mismo tiempo. Al soltar los gatillos, el respaldo queda ubicado firme en su lugar.
- Para bloquear el sistema de ajuste, introduzca la clavija (K) en el soporte del gatillo. Siempre bloquee el mecanismo de reclinado después de ubicar el respaldo en la posición deseada.

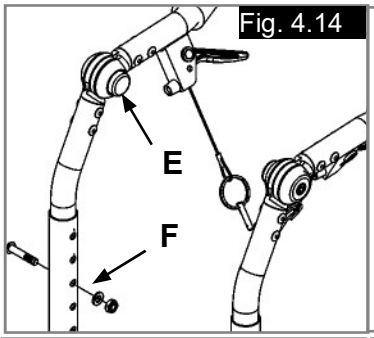

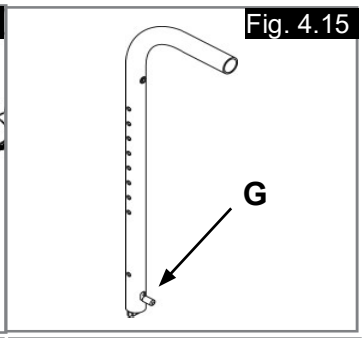

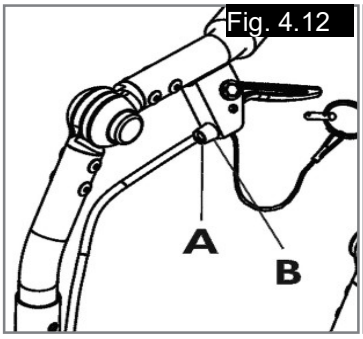

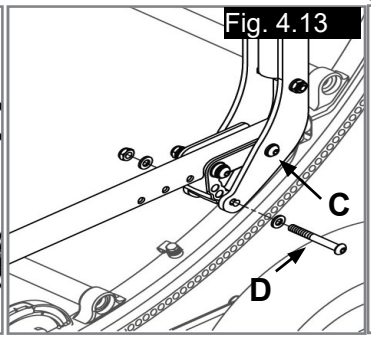

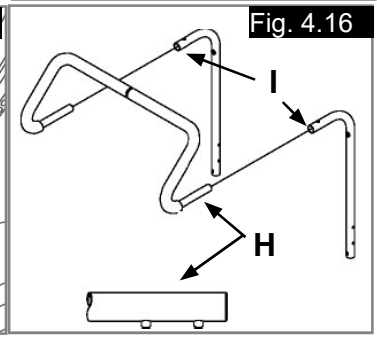

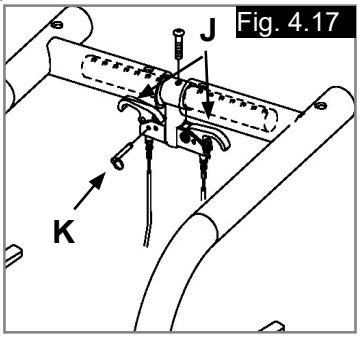

PROFUNDIDAD DEL ARMAZÓN

Ajuste del respaldo (Fig. 4.18)

- Afloje y retire los tornillos (A y B) situados en la pletina de montaje del respaldo a ambos lados de la silla
- Deslice el respaldo a lo largo de la guía del asiento hasta la posición deseada.
- Vuelva a colocar y ajuste los tornillos (A y B) en la posición deseada a ambos lados de la silla.

⚠ ¡PRECAUCIÓN!

- El ajuste de cada lado de la silla debe ser exactamente igual.
- Aplique una torsión de ajuste de 14 Nm. Al realizar el ajuste de la profundidad de la parte posterior.

Ajuste del hanger (Fig. 4.19)

- Afloje y retire el tornillo de cabeza hueca (C) de la guía del asiento.
- Deslice el hanger (D) dentro de la guía del asiento hasta la posición deseada.
- Vuelva a colocar los tornillos y apriételos.
- Repita lo mismo en el otro lado.

⚠ ¡PRECAUCION!

Puede que estos ajustes también necesiten que vuelva a ubicar el carril de basculación sobre el armazón base. Procure realizar un ajuste equivalente para ambos lados. Aplique una torsión de ajuste de 14 Nm. Al realizar el ajuste del receptor del hanger.

ANCHURA DEL ARMAZÓN

El armazón permite un aumento de la anchura utilizando los kits de crecimiento.

Ajuste del Ancho (Fig. 4.20 - 4.21)

- Retire los 2 tornillos (E) que fijan cada uno de los tubos de anchura (F).
- Sustituya los tubos por otros que tengan la longitud apropiada para conseguir la anchura que busca
- Volver a colocar y apretar los tornillos (E) en todos los tubos.
- Repetir lo mismo en el otro lado.

⚠ ¡PRECAUCIÓN!

- Aplique una torsión de ajuste de 23 Nm. Al ajustar la anchura del armazón.
  Aplique una torsión de ajuste de 14 Nm. al ajustar la base del armazón.

BASE DE ASIENTO (FIG. 4.22)

La base del asiento ha sido diseñada para permitir el ajuste de la profundidad. Hay dos longitudes diferentes de asiento para satisfacer los distintos rangos de profundidad del asiento.
Afloje los cuatro tornillos del asiento (G) y deslice la base del asiento hacia delante o hacia atrás, para que la parte delantera quede a unos 12 mm detrás del tubo vertical del receptor del hanger.
Vuelva a ajustar los cuatro tornillos y compruebe que las abrazaderas estén sujetas de manera segura a los tubos del asiento.

⚠ ¡PRECAUCIÓN!

Si esta acción produce que las abrazaderas de la base del asiento queden colgando del borde del tubo del asiento, o si la abrazadera de la base del asiento interfiere con el balancín, extraiga los tornillos de las abrazaderas de la parte delantera del asiento y vuelva a alinear los tubos con los orificios correspondientes de la base del asiento.

INSTALACIÓN DEL COJÍN

- Colocar el cojín sobre la base del asiento con el material de fijación hacia abajo. El borde biselado del cojín debería quedar hacia delante.
- Presionar para que quede perfectamente sujeto.

Fig. 4.18

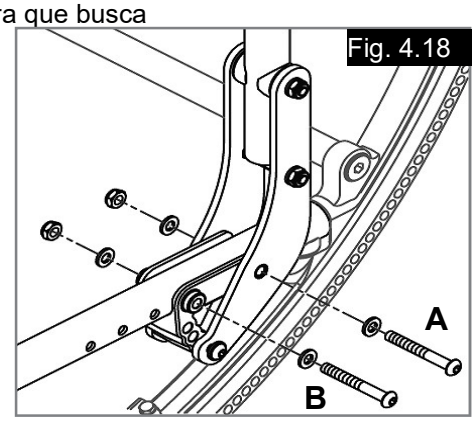

Fig. 4.21

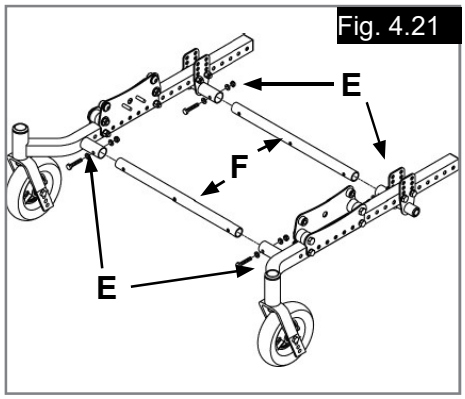

Fig. 4.19

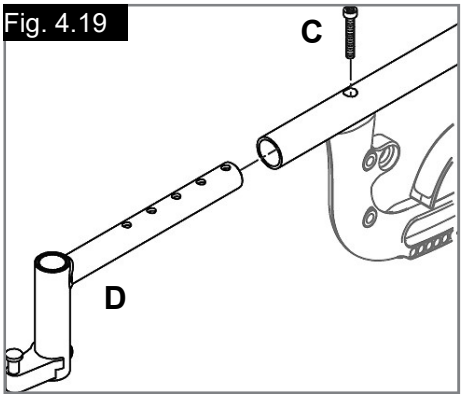

Fig. 4.20

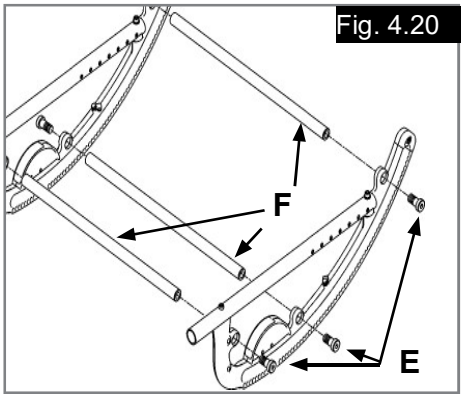

Fig. 4.22

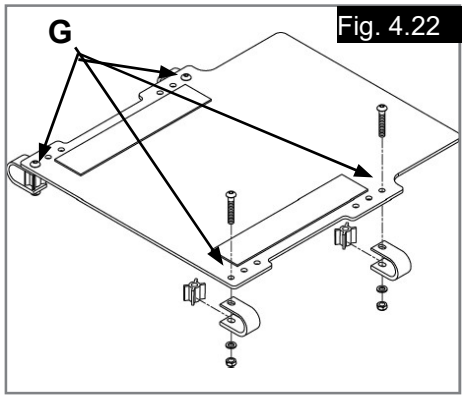

EJE TRASERO (FIG. 4.23 - 4.25)
Montar y desmontar las ruedas traseras

⚠ ADVERTENCIA

- No utilizar la silla a no ser que esté seguro de que ambos ejes de desmontaje rápido están enclavados.
- Un eje mal enclavado puede salirse y producir una caída.
- Los ejes no quedan bien enclavados hasta que el botón de desmontaje rápido (A) salta totalmente.

Instalar la rueda (Fig. 4.23)
- Presionar el botón de desmontaje rápido (A). Esto eliminará la tensión aplicada a los rodamientos en el otro extremo.
- Introducir el eje por el cubo de la rueda trasera (B).
- Mantener el botón (A) pulsado al introducir el eje (C) en el casquillo (D).
- Soltar el botón para enclavar el eje en el casquillo. Ajustar el eje si no queda enclavado.
- Repetir los mismos pasos en el otro lado.

Desmontar la rueda (Fig. 4.23)
- Presionar el botón de desmontaje rápido (A).
- Desmontar la rueda deslizando el eje (C) fuera del casquillo (D).
- Repetir los mismos pasos en el otro lado.

Ajuste del eje de la rueda trasera (Fig. 4.24)
- Los casquillos deben mantenerse en buen estado para un funcionamiento correcto de la silla de ruedas.
- Para ajustar el eje necesitará una llave de ¾" (E) para girar las tuercas exteriores del eje (G).
- También necesitará una llave de ½" para fijar el cojinete de bolas (F), situado en el extremo opuesto al eje, e impedir que el eje gire.
- Gire la tuerca exterior del eje en el sentido de las agujas del reloj para ajustar.
- Procure solo permitir entre cero y 0,254 mm de juego.

Distribución del Peso
La distribución del peso entre las ruedas delanteras y traseras se realiza principalmente moviendo los ejes traseros hacia delante o hacia atrás en el armazón.
- Si se llevan los ejes hacia ATRÁS se obtiene una mejor estabilidad ante el vuelco hacia delante o hacia atrás.
- Si se llevan los ejes hacia DELANTE se desplaza gran parte del peso del usuario hacia las ruedas TRASERAS, dando lugar a las siguientes ventajas: el extremo delantero de la silla será más ligero, reduciendo el esfuerzo de giro, y con una base más corta se reduce el radio de giro.

Ajuste de la posición del eje (Fig. 4.25)
- Retirar ambas ruedas de la silla.
- Quitar los tornillos (G) de la pletina del eje (H) a ambos lados de la silla.
- Colocar de nuevo la pletina del eje en la posición deseada.
- Colocar y apretar los tornillos (G).

⚠ ¡ADVERTENCIA!

- El ajuste de cada lado de la silla debe ser exactamente igual.
- No intente realizar este ajuste. Este ajuste sólo debe ser efectuado por un distribuidor autorizado.

⚠ ¡PRECAUCIÓN!

Aplique una torsión de ajuste de 14 Nm. Al montar la pletina del eje.

Ajuste de la altura del eje (Fig. 4.25)
- Aflojar y quitar los tornillos (H).
- Situar el eje a la altura deseada utilizando los agujeros de la pletina del eje a ambos lados (I).
- Volver a colocar y apretar los tornillos.

⚠ ¡ADVERTENCIA!

- El ajuste de cada lado de la silla debe ser exactamente igual.
- No intente realizar este ajuste. Este ajuste sólo debe ser efectuado por un distribuidor autorizado.

⚠ ¡PRECAUCIÓN!

Aplique una torsión de ajuste de 14 Nm. Al montar la pletina del eje.
El armazón debe mantenerse horizontal al realizar los ajustes de altura.

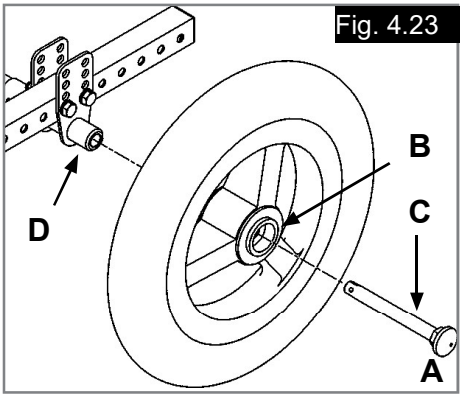

Fig. 4.23

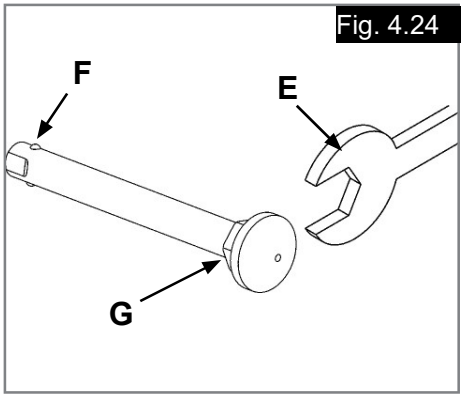

Fig. 4.24

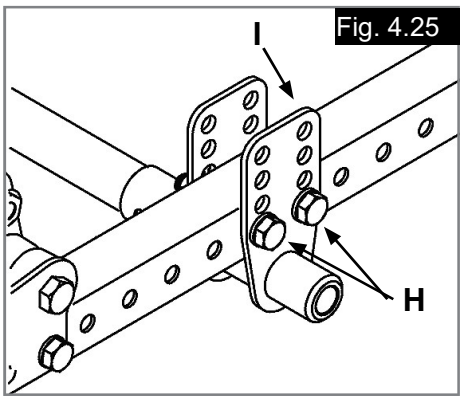

Fig. 4.25

CARRIL DE BASCULACIÓN (FIG. 4.26 - 4.28)

⚠ ¡ADVERTENCIA!

Este ajuste sólo debe ser efectuado por un distribuidor autorizado.

Ajuste de la Ubicación (Fig. 4.26).
- Afloje y retire los tornillos (A y B).
- Desplace el carril de basculación hasta la posición deseada.
- Volver a poner y apretar los tornillos.

⚠ ¡PRECAUCIÓN!

El ajuste de cada lado de la silla debe ser exactamente igual.
Aplique una torsión de ajuste de 14 Nm. Para ajustar el carril de basculación.

Sustitución del rodillo superior (Fig. 4.27)

⚠ ¡PRECAUCIÓN!

- Se recomienda sustituir los 2 rodillos superiores del carril de basculación al mismo tiempo.
- No aplicar lubricante en el conjunto.

Para sustituir el rodillo superior:
- Aflojar las dos tuercas del soporte del vástago.
- Aflojar y quitar las tuercas de los rodillos inferiores (J), la tuerca de fijación del chasis (C) y los tornillos de apoyo de la base (D) en ambos lados. Retirar el apoyo de la base.
- Retirar la pletina interior (E) de las fijaciones, hacia el centro de la silla.
- Aflojar y retirar ambos tornillos (F).
- Retirar los viejos rodillos superiores (G) del eje (H) y colocar unos nuevos.
- Volver a instalar los ejes del rodillo superior (H) en la pletina interior (E), instalando las tuercas (F).
- Volver a instalar la pletina (E) en el conjunto del armazón. Colocar y apretar las tuercas (J, C) y los tornillos de fijación (D).
- Compruebe que el vástago está centrado e introducido en el agujero del carril y apretar las tuercas.
- Repita la operación en en el otro lado de la silla si fuera necesario.

Sustitución del rodillo Inferior (Fig. 4.27 - 4.28)

⚠ ¡PRECAUCIÓN!

- Se recomienda sustituir los 2 rodillos inferiores del carril de basculación al mismo tiempo.
- No aplicar lubricante en el conjunto.
- Aplique una torsión de ajuste de 150 libras/pulgada al ajustar las tuercas del rodillo inferior (j).

Para sustituir el rodillo inferior:
- Aflojar las dos tuercas del soporte del vástago.
- Aflojar y quitar las tuercas de los rodillos inferiores (J), la tuerca de fijación del chasis (C) y los tornillos de apoyo de la base (D).
- Retirar la pletina interior (E) de las fijaciones, hacia el centro de la silla.
- Desmontar los antiguos rodillos inferiores (I) de los casquillos (K) y colocar unos nuevos.
- Volver a instalar la pletina (E) en el conjunto del armazón. Colocar y apretar las tuercas (J, C) y los tornillos de fijación (D).
- Compruebe que el vástago está centrado e introducido en el agujero del carril y apretar las tuercas.
- Repita la operación en el otro lado de la silla si fuera necesario.

FRENOS

NOTA: Las sillas de ruedas Quickie se suministran con frenos de serie. Los frenos se instalan en Sunrise Medical, a menos que no estén incluidos en el pedido original.

Ajuste (Fig. 4.29)
- Aflojar los tornillos (L). No intente quitar los tornillos uno a uno
- Deslizar el conjunto hacia la rueda trasera hasta que la pieza se introduzca en el neumático para impedir el movimiento de la rueda, cuando esté en posición de frenado.
- Apretar los tornillos.

Fig. 4.28

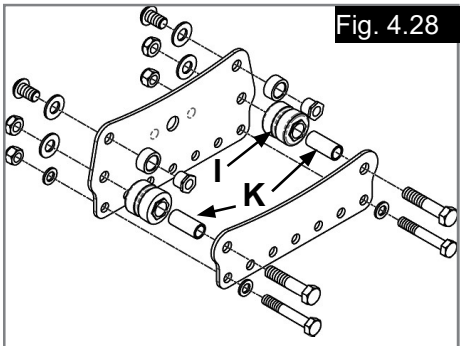

Fig. 4.26

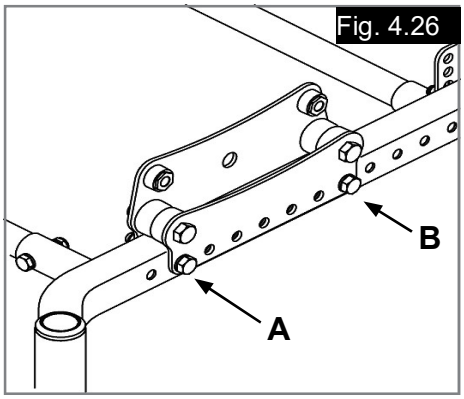

Fig. 4.27

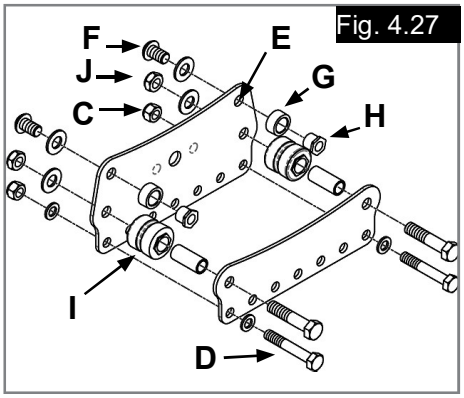

Fig. 4.29

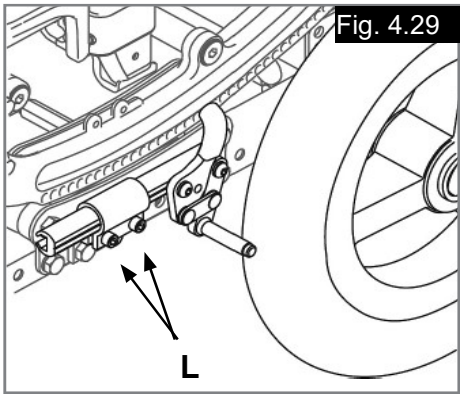

MECANISMO DE FRENO DE ACOMPAÑANTE
(Fig. 4.30 - 4.32)

1. Extraiga las ruedas de la silla.

2. Monte el conjunto de soporte de montaje y cable al puntal del eje del tubo con un tornillo de 1/4 x 2 pulg. (punto 1) con tuerca y arandelas.

3. Si tiene instalados frenos de empuje, extraiga las piezas del freno mediante presión aflojando los tornillos de ajuste de la corredera, y el conjunto de piezas del freno lateral, para separarlos de la abrazadera; deje la abrazadera en su lugar y, a continuación, vaya al paso 5. Si no tiene frenos instalados, proceda con el paso 4.

4. Acople las abrazaderas del freno (punto 9) al rodillo en la ubicación deseada a cada lado de la silla utilizando un tornillo hexagonal de 5/16 pulg (2).

5. Acople las piezas del freno remoto izquierdo y derecho (punto 4) a las correderas utilizando los bloques espaciadores del freno para asistente (punto 3), tornillos M6 x 60 (punto 6), las tuercas de sujeción (punto 5) y las arandelas planas (punto 7). Las ruedas de menor tamaño tendrá que llevar las correderas orientadas hacia adelante (Fig. 4.30); en cambio, las ruedas grandes llevan las correderas orientadas hacia atrás (Fig. 4.31). Ajuste los tornillos y deslice las piezas de bloqueo para insertarlas en las abrazaderas del freno.

6. Vuelva a instalar las ruedas y deslice las piezas del freno remoto hacia atrás, hasta que el bloque de fricción del freno remoto quede a unos 6 mm del neumático cuando esté desbloqueado. Si no puede ajustar el freno en esa posición, tendrá que modificar la posición de la abrazadera del freno hasta que pueda ajustarla según lo descrito. Una vez que los frenos están correctamente colocados, ajuste los tornillos de la abrazadera (punto 8).

7. Conecte los cables al conjunto de piezas del freno remoto pasando el vástago del extremo del cable por ranura del conjunto piezas del freno remoto. Tire el revestimiento del cable hacia atrás y pase el final del revestimiento del cable por la caseta del bloque separador del freno del acompañante (punto 3) como se muestra en la figura. Compruebe que los cables pasen lejos de todas partes móviles. Acople los cables en posición en las sillas con los amarres proporcionados. Si no cuenta con ellos, tendrá que colocar ejes con espaciadores en las ruedas traseras.

8. Apriete los tornillos de ajuste de los cables (punto 10) para comprobar que los frenos pueden extenderse completamente al engranar el pedal. Puede que necesite ajustar la posición de las piezas del freno remoto para optimizar la fuerza necesaria para engranar el pedal, en función del tipo de cubierta. Si es preciso ejercer demasiada fuerza para engranar el pedal, disminuirá la vida útil del cable. Una vez conseguido el ajuste apropiado, bloquee el tornillo de ajuste de los cables apretando las tuercas contra bloque de montaje.

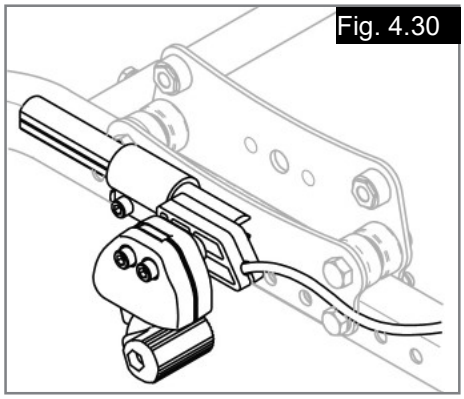
Fig. 4.30

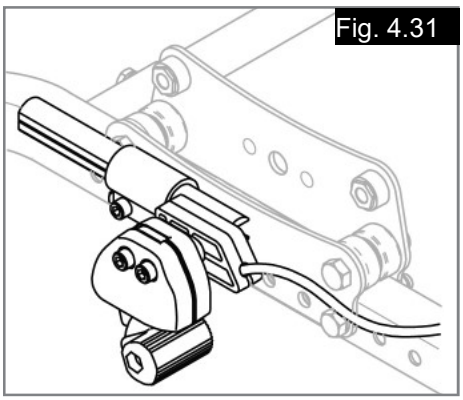
Fig. 4.31

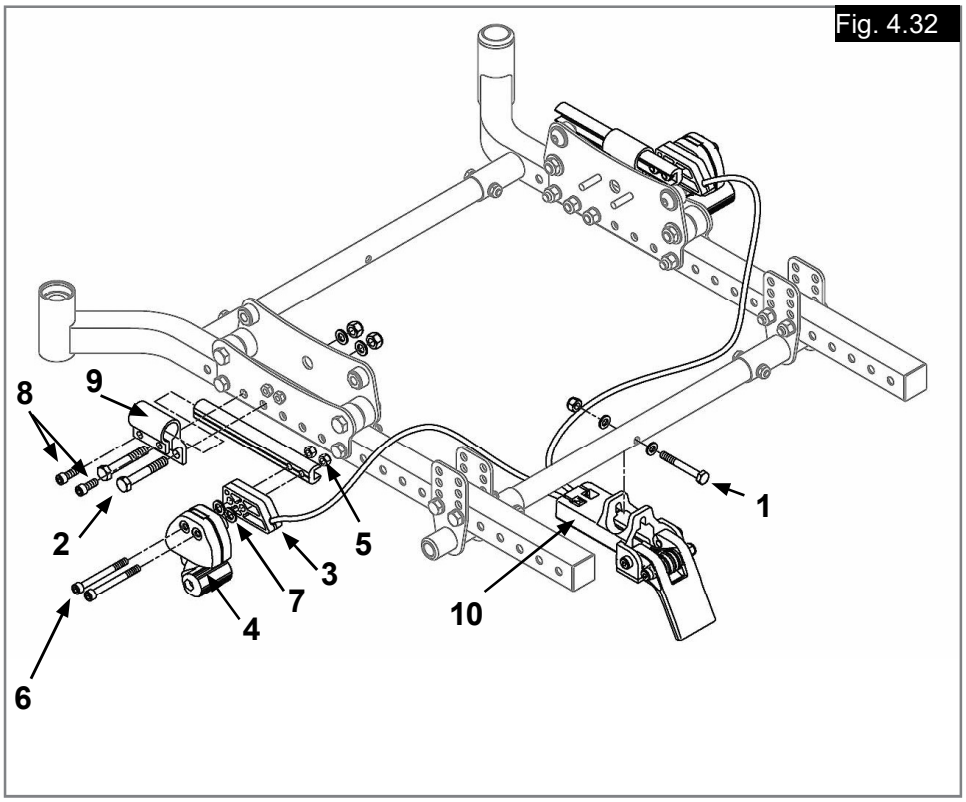

Fig. 4.32

INSTRUCCIONES PARA EL CINTURÓN DE POSICIONAMIENTO

⚠PELIGRO

- Los cinturones de posicionamiento se instalan para colaborar en el correcto posicionamiento del usuario, pero no son herramientas de anclaje y seguridad adecuadas para el transporte.
- NO apriete el cinturón de posicionamiento en exceso.
- Compruebe siempre que el cinturón de seguridad está instalado de manera segura y ajustado correctamente antes de utilizarlo. Si la correa está demasiado floja, el usuario podría resbalar por el asiento y eventualmente sufrir asfixia o una lesión severa.
- El cinturón de posicionamiento debe ser instalado solamente por un distribuidor o representante autorizado de Sunrise Medical.
- El cinturón de posicionamiento debe ser ajustado solamente por un profesional, o bien por un distribuidor o representante autorizado de Sunrise Medical.
- El cinturón de posicionamiento debe revisarse a diario para comprobar que esté correctamente ajustado (ver paso 6) y no presente signos de desgaste ni obstrucciones.
- Sunrise Medical no promueve el transporte de personas en vehículos utilizando este cinturón de posicionamiento como método de sujeción.

Kit de cinturón de posicionamiento (Fig. 4.33 - 4.37).
El kit de cinturón de posicionamiento contiene:

Un cinturón de posicionamiento (A)
Tres hebillas triples (B)
Dos anclajes de cable (C)

1. Para montar el cinturón de posicionamiento, tome la correa y pásela a través de la hebilla triple. Repita esta acción en ambos extremos del cinturón.
2. Para colocar la correa de posicionamiento a la silla, tome la correa del cinturón y pásela alrededor del tubo posterior.
3. Enhebre el cinturón de falda por la hebilla triple formando un lazo alrededor del poste del respaldo. Enhebre el cinturón a través de la hebilla triple, como se muestra.
4. Para asegurar la posición del cinturón a la silla. Tome uno de los precintos de cable suministrado y páselo por la correa del cinturón de posicionamiento. A continuación, páselo por el armazón y sujete ambas piezas juntas. NO apriete el cinturón en exceso. Repita los pasos 2 a 4 con ambos extremos del cinturón.
5. Para ajustar el cinturón, utilice las hebillas triples y la hebilla de fijación.
6. El cinturón debe quedar ajustado de manera que la hebilla de fijación esté situada en el centro del estómago, con las correas en un ángulo de aproximadamente 45**SDgr**.
7. El cinturón deberá ser ajustado de manera que se pueda colocar una mano entre el usuario y el cinturón.

Para obtener más información sobre el transporte, consulte la sección 5.

Mantenimiento

⚠¡ADVERTENCIA!

- Revise el cinturón de seguridad y los componentes de sujeción regularmente para identificar signos de desgaste o daños.
- Cámbielo si es necesario.
- El cinturón debe ajustarse según las necesidades del usuario final, tal como se detalla contiguamente.
- Sunrise Medical recomienda verificar la extensión y ajuste del cinturón de manera regular a fin de evitar que se haya alargado demasiado inconscientemente durante su uso continuado.

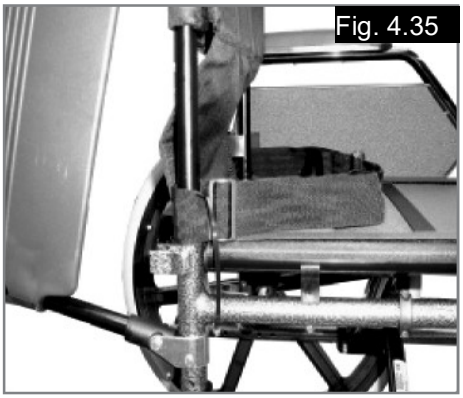
Fig. 4.35

Fig. 4.36

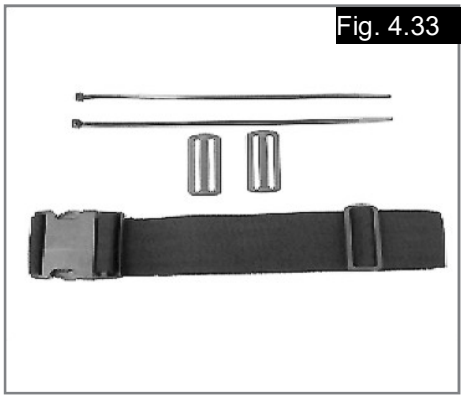
Fig. 4.33

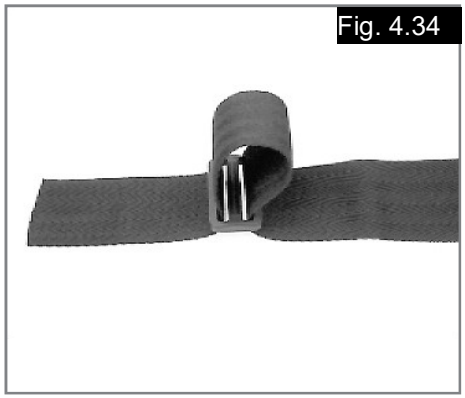
Fig. 4.34

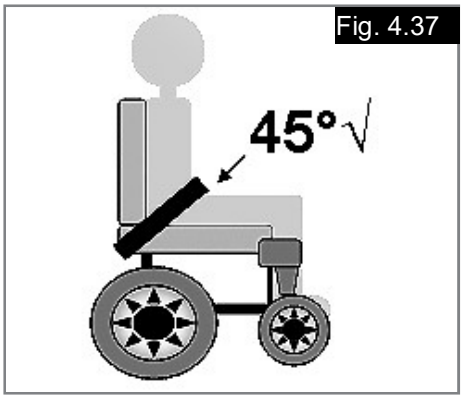

Fig. 4.37

5.0 TRANSPORTE

⚠ ¡PELIGRO!

Existe un alto riesgo de producirse lesiones graves e incluso la muerte si no se toman en cuenta estos consejos.

Transporte de la silla de ruedas en un vehículo:

Una silla de ruedas sujetada en un vehículo nunca proporciona el mismo nivel de seguridad que el sistema de asiento propio del vehículo. Siempre es recomendable que, en la medida de lo posible, el usuario se transfiera al asiento del vehículo. Reconocemos, en cambio, que no siempre es práctico para el usuario ser transferido y, en esas circunstancias en las que el usuario debe ser transportado en la propia silla de ruedas, se deberían seguir los siguientes consejos:

1. Confirme que el vehículo esté correctamente equipado para transportar un pasajero en silla de ruedas y verifique que tenga el método de acceso/egreso adecuado para su modelo de silla. El vehículo debe tener la resistencia suficiente en el piso como para mantener el peso combinado del usuario, la silla y los accesorios.

2. Se debe contar con suficiente espacio disponible alrededor de la silla de ruedas para poder amarrar, ajustar y soltar las correas de sujeción y los cinturones de seguridad de la silla y del ocupante.

3. La silla de ruedas ocupada debe acomodarse en posición hacia el frente y debe asegurarse mediante los puntos de sujeción de la misma más los cinturones de seguridad del ocupante (sistema de sujeción de seguridad en vehículos de transporte, WTORS, que cumpla con las normas ISO 10542 o SAE J2249) según las instrucciones sobre WTORS del fabricante.

4. El uso de la silla de ruedas en otras posiciones dentro del vehículo no ha sido evaluado; por lo tanto, no debe transportarse la silla con la parte frontal mirando de lado bajo ninguna circunstancia (Fig. A).

5. La silla de ruedas deberá estar sujeta por un sistema de Retención, conforme a las normas ISO 10542 o SAE J2249, con correas anteriores no ajustables y correas posteriores ajustables, que utilicen generalmente mosquetones, ganchos en S y sistema de acoplamiento de lengüeta y hebilla. Estos anclajes generalmente constan de cuatro correas individuales acopladas a cada esquina de la silla.

6. Los cinturones de seguridad deberán estar instalados en el armazón principal de la silla de ruedas, tal como se indica en el diagrama de la página siguiente, y no en los accesorios, como los rayos de las ruedas, frenos o reposapiés.

7. Las correas de sujeción de seguridad deberán estar sujetadas lo más cerca posible a un ángulo de 45° y estar firmemente ajustadas de acuerdo con las instrucciones del fabricante del sistema de sujeción.

8. No se deben llevar a cabo alteraciones ni sustituciones en los puntos de sujeción de la silla de ruedas ni en el armazón, estructura o demás componentes sin antes consultar con el fabricante. De lo contrario, la silla de ruedas Sunrise Medical no podrá ser transportada en un vehículo.

9. Los cinturones de sujeción pélvico y troncal deben utilizarse para sujetar al ocupante, reducir la posibilidad de impacto en el pecho y la cabeza con los componentes del vehículo y evitar lesiones severas en el usuario u otro ocupante del vehículo. (Fig. B) El cinturón de seguridad troncal debe ir montado al pilar "B" del vehículo; de lo contrario, aumenta el riesgo de producirse lesiones abdominales severas al usuario.

10. Se debe contar con un sistema de sujeción de cabeza apropiado para el transporte (ver etiqueta del reposacabezas) instalado y colocado correctamente en todo momento durante el traslado.

11. No se deben utilizar los soportes posturales (cinturones de posicionamiento, cinturones pélvicos) para la sujeción del ocupante en un vehículo en movimiento, a menos que lleven la etiqueta de conformidad con los requisitos especificados en las normas ISO 7176-19 o SAE J2249.

12. La seguridad del usuario durante el transporte depende del cuidado de la persona que ajuste los cinturones de seguridad, quien deberá haber recibido instrucciones o entrenamiento pertinentes para el uso de los mismos.

13. En la medida de lo posible, aleje de la silla de ruedas de todo el equipamiento auxiliar que lleve, por ejemplo: Bastones, Cojines sueltos y Mesas.

14. Los reposapiés elevables no deben usarse en posición elevada cuando la silla de ruedas y el usuario están siendo transportados y la silla de ruedas está amarrada con el sistema de sujeción de seguridad en vehículos de transporte.

15. Los respaldos reclinables deben colocarse en posición vertical.

16. Los frenos de mano deberán estar firmemente accionados.

17. El cinturón de sujeción debe ir montada en el pilar “B” del vehículo y no debe quedar alejada del cuerpo debido a los componentes de la silla de ruedas, tales como reposabrazos o ruedas.

Transporte continuación

Instrucciones para utilizar el sistema de sujeción:

1. El cinturón de seguridad pélvico debe usarse por delante de la pelvis, de manera que el ángulo del cinturón quede dentro de la zona de preferencia (entre 30 y 75 grados respecto del suelo).
Siempre es mejor un ángulo más pronunciado (o mayor) dentro de la zona de preferencia, o sea, más cercano a los 75°, pero nunca excediéndolos. (Fig. C)

2. El cinturón de seguridad troncal debe colocarse por encima del hombro y debe atravesar el pecho, tal como se muestra en la ilustración Fig. D y E.
Los cinturones de sujeción deben quedar ajustados en su punto más ceñido, siempre que resulte cómodo para el usuario.
Los cinturones de sujeción no deben estar retorcidos cuando se los utiliza.
El cinturón de seguridad troncal debe colocarse por encima del hombro y debe cruzar por el hombro y el pecho, tal como se muestra en la ilustración Fig. D y Fig. E.

3. Los puntos de anclaje a la silla son: la parte delantera del armazón (justo arriba de la rueda delantera) y la parte trasera del armazón. Las correas se colocan en los soportes de fijación
(Vea Fig. G - H)

4. El símbolo del cinturón de seguridad en el armazón (Fig. F) de la silla de ruedas indica la posición de la correa de sujeción de la silla. Las correas se tensionan después de que las correas delanteras se han fijado para asegurar la silla.

Fig. A

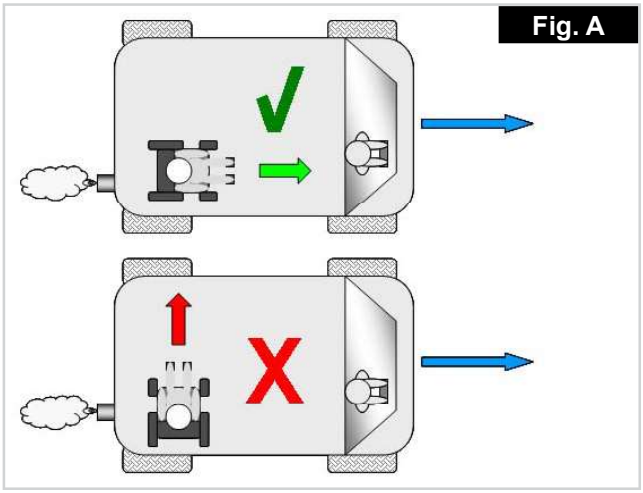

Fig. B

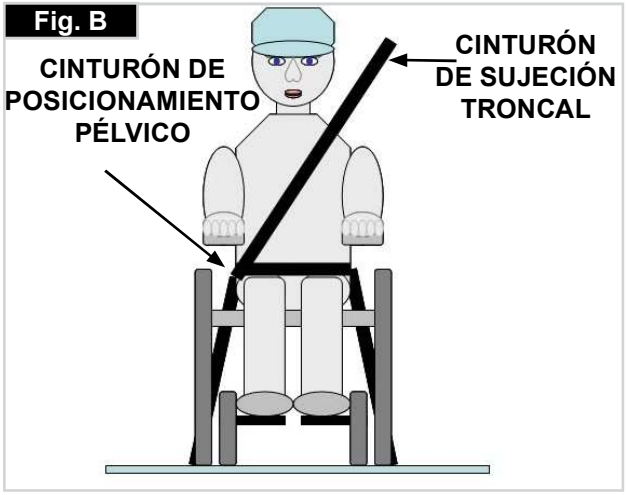

Fig. C

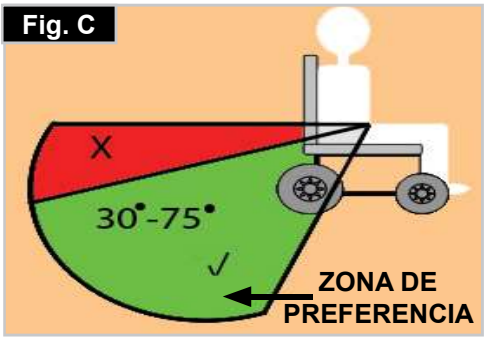

Fig. E

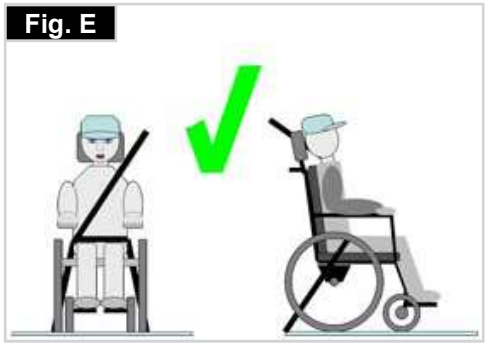

Fig. G

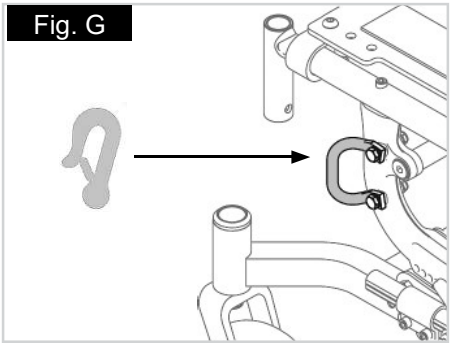

Fig. D

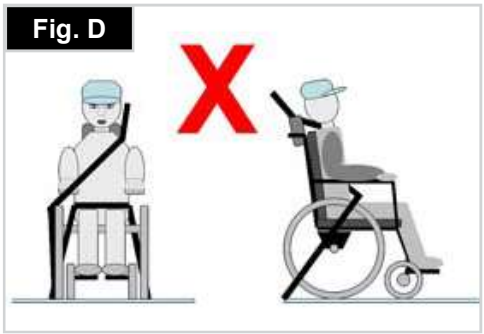

Fig. F

Fig. H

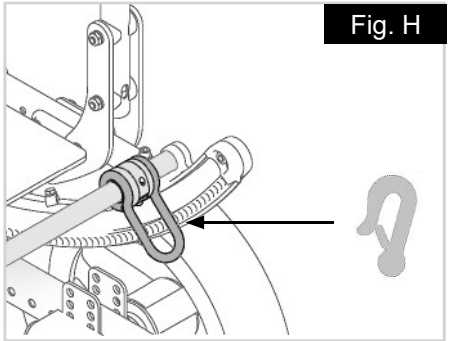

6.0 SOLUCIÓN DE POSIBLES PROBLEMAS

VERIFICACIÓN DE FUNCIONAMIENTO

Después de haber montado y ajustado la silla, ésta debe rodar con facilidad y suavidad. Todos los accesorios deben funcionar correctamente.

Si se produce algún problema siga los siguientes procedimientos:

- Revise las secciones de montaje y ajuste con el fin de asegurar que la silla ha sido correctamente preparada.
- Estudie la guía de localización de averías.

Va a necesitar realizar ajustes en la silla de vez en cuando para garantizar su máximo rendimiento (especialmente si modifica los ajustes originales). El gráfico siguiente proporciona soluciones iniciales. Trabaje desde la izquierda del gráfico de la derecha; si es necesario, puede que tenga que profundizar la búsqueda para encontrar la mejor solución para un problema específico.

- Para poder realizar un seguimiento de sus avances haga sólo UN cambio cada vez.
- Si el problema persiste, póngase en contacto con su proveedor.
- Ver la página Introducción para ponerse en contacto con nuestro distribuidor autorizado o con Sunrise Medical.

CUBIERTAS Y MONTAJE

Con los neumáticos, asegúrese siempre de que las cubiertas tengan la presión adecuada, ya que esto puede influir en la utilización correcta de la silla. Si la presión de las cubiertas es muy baja, aumentará la resistencia al rodar, por lo que se necesitará de mayor esfuerzo para impulsar la silla hacia delante. También perjudica la maniobrabilidad. Si la presión es muy alta, la cubierta podría estallar. La presión correcta aparece impresa en la misma superficie de la cubierta.

Las cubiertas se montan igual que las cubiertas de una bicicleta. Antes de instalar la cámara, debe asegurarse siempre de que la base de la llanta y el interior de la cubierta están libres de objetos extraños. Compruebe la presión después de instalar o reparar la cubierta. Es vital para su seguridad y para la correcta utilización de la silla mantener la presión adecuada y las cubiertas en buen estado.

	COMPRUEBE LA PRESIÓN DE LAS CUBIERTAS	COMPRUEBE QUE LAS PRESIONES DE LA CUBIERTA IZQUIERDA Y DERECHA SEAN IGUALES	COMPRUEBE EL CORRECTO AJUSTE DE TODOS LOS PUNTOS DE FIJACIÓN	UTILICE UN LUBRICANTE EN SECO ENTRE TODAS LAS CONEXIONES Y PIEZAS QUE COMPONEN EL ARMAZÓN.	VERIFIQUE LA CONFIGURACIÓN DE LA SILLA CON SU AGENTE
VIRA A LA IZQUIERDA	☼	☼			☼
VIRA A LA DERECHA	☼	☼			☼
LA SILLA NO SE SIENTE LO SUFICIENTEMENTE TENSA	☼	☼	☼		☼
CUESTA HACER GIRAR LA SILLA	☼	☼	☼		☼
LA RUEDA DELANTERA TIENE JUEGO	☼	☼	☼		☼
RUIDOS Y CHIRRIDOS			☼	☼	☼
LA SILLA SE BASCULA RÁPIDO, PERO TARDA EN VOLVER A SU POSICIÓN INICIAL					☼
LA SILLA VUELVE A SU POSICIÓN INICIAL RÁPIDO, PERO TARDA EN BASCULARSE					☼

7.0 MANTENIMIENTO Y CUIDADO

INSPECCIÓN DE SEGURIDAD:
El usuario será el primero en notar cualquier posible defecto. Por lo tanto, recomendamos llevar a cabo las verificaciones siguientes cada vez que vaya a usar el producto:

- Que la presión de los neumáticos sea la correcta.
- Que los frenos funcionen correctamente.
- Que todos los componentes extraíbles estén correctamente instalados (p. ej., reposabrazos, hangers, ejes de desmontaje rápido, etc).

En caso de detectar daños o defectos, tenga a bien contactar con su representante autorizado.

MANTENIMIENTO:
- Verifique la presión de las cubiertas una vez a la semana.
- Verifique con regularidad (al menos una vez cada tres meses) si las cubiertas están desgastadas o dañadas. Cambie los neumáticos no bien detecte signos de desgaste o daño.
- Comprobar los ejes y los casquillos de los ejes cada seis meses para asegurar que están bien apretados. Unos casquillos flojos dañarán la pletina del eje y afectarán al rendimiento.
- Verifique con regularidad (al menos una vez al año) si las tapicerías del respaldo y asiento presentan daños o desgaste. Cambie estas piezas no bien detecte signos de desgaste o daño.
- Verifique con regularidad (al menos una vez al año) si los componentes del armazón general y del respaldo, incluyendo los anclajes, presentan daños o desgaste. Cambie estas piezas no bien detecte signos de desgaste o daño.
- Verifique con regularidad (al menos una vez a la semana) si los frenos están desgastados o dañados. Compruebe que funcionen correctamente y puedan usarse con facilidad. Cambie los frenos no bien detecte signos de desgaste o daño.
- Compruebe con regularidad (al menos una vez cada tres meses) que todos los tornillos están seguros (ver sección sobre Presión). Todos los tornillos que son fundamentales para un uso seguro de la silla de ruedas llevan tuercas de seguridad. Las tuercas de seguridad deberían ser utilizadas solamente una vez, y ser reemplazadas después de muchos usos.

NOTA: Si cuenta con las medidas de torsión, recomendamos encarecidamente que utilice un dispositivo medidor para comprobar que el ajuste a la medida de torsión sea correcto.
Use únicamente detergentes suaves para limpiar su silla. Utilice solo jabón y agua para limpiar la tapicería del asiento y el cinturón de falda.
Teniendo en cuenta la frecuencia y el tipo de uso de la silla, es recomendable que lleve la silla de ruedas a un distribuidor autorizado con regularidad (al menos una vez al año) para que personal autorizado lleve a cabo una inspección general y las tareas de mantenimiento necesarias.

⚠ ¡PRECAUCION!

La arena, la sal y el agua del mar pueden afectar los cojinetes delanteros de las ruedas delanteras y traseras. Limpie y seque la silla de ruedas con cuidado tras haberla expuesto a estos elementos.

⚠ ¡ADVERTENCIA!

- Si no cumpliese estas notas de advertencia, la silla puede fallar causando graves lesiones al usuario o a otros.
- Inspeccione y mantenga esta silla estrictamente según la tabla de mantenimiento.
- Si detecta algún problema, asegúrese de que dicho problema es eliminado o la silla reparada antes de volver a utilizarla.
- Pida a nuestro distribuidor autorizado que realice como mínimo una vez al año una inspección, comprobación de seguridad y mantenimiento de la silla.

ELEMENTOS A VERIFICAR	SEMANALMENTE	TRIMESTRALMENTE	SEMESTRALMENTE	ANUALMENTE
PRESIÓN DE LOS NEUMÁTICOS	☼			
FRENOS	☼			
TODAS LAS ABRAZADERAS		☼		
REPOSABRAZOS			☼	
EJES Y CASQUILLOS DE EJES			☼	
EJES DE DESMONTAJE RÁPIDO		☼		
RUEDAS-RADIOS-CUBIERTAS		☼		
RUEDAS DELANTERAS		☼		
RUEDAS ANTIVUELCO		☼		
ARMAZÓN			☼	
RODILLOS	☼			
PISTÓN Y CABLES DE BASCULACIÓN	☼			
CARRIL DE BASCULACIÓN	☼			
MANTENIMIENTO COMPLETO POR EL DISTRIBUIDOR AUTORIZADO				☼

LIMPIEZA Y VERIFICACIÓN NORMALES

Un mantenimiento correcto mejorará las prestaciones de la silla y alargará su vida útil.

- Limpie la silla periódicamente. Esto le ayudará a encontrar piezas flojas o desgastadas.
- Repare o sustituya las piezas flojas, desgastadas, dobladas o dañadas
- antes de proceder a utilizar la silla.
- Le recomendamos que las principales operaciones de mantenimiento las haga nuestro distribuidor autorizado.
- Limpie las superficies pintadas con un jabón suave como mínimo una vez al mes.
- Proteja la pintura con una capa de cera no abrasiva cada tres meses.
- Limpie alrededor de los ejes y las partes móviles UNA VEZ A LA SEMANA con un paño ligeramente humedecido (no húmedo).
- Limpie o sople la pelusa, polvo o suciedad de los ejes y partes móviles.
- No necesita aplicar aceite o grasa a la silla.
- Limpie la superficie inferior del carril de basculación UNA VEZ A LA SEMANA con un paño ligeramente humedecido (no húmedo).
- Compruebe el vástago en cada uno de los lados semanalmente, desmontar y limpiar si fuera necesario.

MEDIDAS DE HIGIENE AL REUTILIZAR LA SILLA

Antes de volver a dar uso a la silla, debe prepararla con cuidado. Todas las superficies que entran en contacto con el usuario deben ser tratadas con un espray desinfectante.

Para ello, debe utilizar un desinfectante autorizado/ recomendado en su país, a base de alcohol, para una desinfección rápida de productos y dispositivos médicos que deben desinfectarse rápidamente.

Tenga en cuenta las instrucciones del fabricante del desinfectante que usa.

Por lo general, no se puede garantizar una desinfección completa en las costuras o juntas. Por lo tanto, le recomendamos que deseche los arneses de asiento y respaldo para evitar la contaminación microbacteriana con agentes activos, de acuerdo con la ley local de protección contra infecciones.

CONSEJOS DE ALMACENAJE

- Guarde la silla en un lugar limpio y seco, ya que de lo contrario sus componentes pueden oxidarse o corroerse.
- Antes de utilizar la silla compruebe que funciona correctamente. Inspeccione y mantenga todos los elementos tal como se indica en las secciones 6 y 7.
- Si la silla va a ser guardada durante más de tres meses, antes de utilizarla haga que la inspeccione un distribuidor autorizado.

8.0 PLACA DE IDENTIFICACIÓN

PLACA DE IDENTIFICACIÓN

La placa de identificación del modelo está situada en la parte superior de la cruceta, y también en una etiqueta en el manual del usuario. La placa de identificación indica la designación exacta del modelo, además de otros datos técnicos. Al solicitar repuestos, o en caso de reclamos, indique los siguientes datos:

- Número de serie
- Número de orden
- Mes año

EJEMPLO

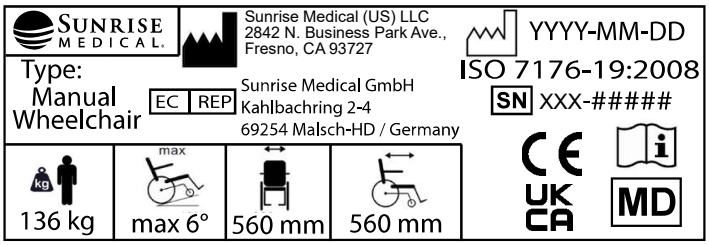

TYPE:	Nombre del producto, número de referencia (SKU)
	La pendiente máxima segura con ruedas antivuelco depende de la configuración de la silla de ruedas, la postura y las capacidades físicas del usuario.
	Ancho del asiento
	Profundidad del asiento
	Carga máxima.
UK CA	Marca UKCA.
CE	Marca CE.
	Consulte las instrucciones de uso
XXXX-XX-XX	Fecha de fabricación.
SN	Número de serie.
MD	Este símbolo significa Dispositivos Médicos.
	Dirección del fabricante.
ISO 7176-19:2008	Crashtested de conformidad con: ISO 7176-19:2008.
	Dirección del importador
EC REP	Representante autorizado en Europa
UK RP	Persona responsable en el Reino Unido
CH REP	Dirección del representante en Suiza

ISO 7010-M002
Debe leerse el manual/libro de instrucciones. (Icono azul)

9.0 GARANTÍA

ESTO NO AFECTARÁ DE FORMA ALGUNA SUS DERECHOS LEGALES.

Condiciones de la garantía:

1) La reparación o sustitución será efectuada por un Distribuidor o Servicio de Mantenimiento de Sunrise Medical.

2) Para aplicar las condiciones de garantía en el caso de que su producto exija atención según este procedimiento, notifíquelo inmediatamente al Distribuidor de Sunrise Medical proporcionándole información completa sobre la naturaleza de la dificultad. Si está utilizando su scooter fuera de la localidad en la que se encuentra el Distribuidor designado por Sunrise Medical, los trabajos a realizar bajo las “Condiciones de Garantía” serán efectuados por otro servicio de mantenimiento designado por el fabricante.

3) Si algún componente de este producto necesita ser reparado o reemplazado a consecuencia de un determinado defecto de fabricación o en los materiales que se observe dentro de los primeros 24 meses (5 años para el armazón y la cruceta) a contar a partir de la fecha en la que el comprador original adquirió la silla de ruedas, y siempre que la misma siga siendo propiedad de dicho comprador original, el componente o componentes serán reparados o reemplazados, sin coste alguno para el propietario, por el agente de mantenimiento/reparación autorizado por Sunrise Medical.

NOTA: esta garantía no es transferible

4) Cualquier parte reparada o reemplazada se beneficiará con este acuerdo por el período restante de la garantía correspondiente a la silla de ruedas.

5) Las piezas sustituidas después de haber expirado el plazo de garantía original tendrán una garantía de 12 meses.

6) Los elementos de naturaleza fungible no estarán generalmente cubiertos por esta garantía a no ser que dichos elementos hayan sufrido un desgaste indebido debido directamente a un defecto de fabricación original. Entre estos elementos se cuentan la tapicería, los neumáticos, los tubos interiores y piezas similares

7) Las condiciones de garantía anteriores se aplican a todas las piezas del producto, para modelos comprados al precio de venta al público.

8) En circunstancias normales, no se aceptará responsabilidad alguna cuando el producto haya sido reparado o haya sido necesario sustituir piezas debido a:

a) Que el producto o pieza no han sido mantenidos o reparados de acuerdo con las recomendaciones del fabricante, según lo estipulado en el Manual del usuario y/o el Manual de mantenimiento. Cuando no se han utilizado sólo piezas originales específicas.
b) Que el producto o sus partes han sido dañadas por negligencia, accidente o uso inapropiado.
c) Que se ha alterado el producto o alguno de sus componentes respecto a las especificaciones del fabricante, o se han efectuado o intentado efectuar reparaciones antes de notificar del problema o problemas al distribuidor autorizado.
d) Que el producto presenta corrosión a causa de un mantenimiento incorrecto

10.0 DESHECHO / RECICLAJE DE LOS MATERIALES

NOTA: Si esta silla le fue entregada libre de coste, es posible que no le pertenezca. Si ya no la necesita, siga las instrucciones de la institución que le proporcionara la silla de ruedas para devolvérsela.

La información que sigue describe los materiales utilizados en la silla de ruedas con relación al deshecho o reciclaje de la silla y su embalaje.
Es posible que en el área que usted se encuentra rijan leyes específicas sobre materiales de desecho y reciclaje, las cuales deben tomarse en cuenta al momento de organizar la disposición de la silla. (Quizá esto incluya la limpieza o descontaminación de la silla de ruedas antes de deshacerse de ella).
Aluminio: Horquillas de ruedas delanteras, ruedas, armazón lateral, armazón de reposabrazos, reposapiés, empuñaduras
Acero: Anclajes, abrazaderas, eje QR
Plástico: Cubiertas de empuñaduras, tapones de tubos, ruedas pivotantes, plataformas de reposapiés, almohadillas para brazos y rueda/neumático de 12”
Embalaje: Bolsa de polietileno de baja densidad, caja de cartón
Tapicería: Trama de poliéster con cobertura de PVC y espuma expandida de combustión modificada.
El descarte o reciclaje debe ser llevado a cabo por un agente o sitio autorizado de desechos. Otra posibilidad es devolver la silla a su representante autorizado para que disponga de ella.

PŘEDMLUVA

Vážený zákazníku,

velmi nás těší, že jste se rozhodl(a) pro vysoce kvalitní výrobek SUNRISE MEDICAL.

V této uživatelské příručce naleznete mnoho tipů a nápadů, které Vám poslouží k tomu, aby se invalidní vozík stal Vaším věrným a spolehlivým partnerem v životě.

Udržování těsných vazeb s našimi zákazníky je pro nás v Sunrise Medical velmi důležité. Proto bychom Vás chtěli průběžně informovat a novinkách a aktuálních vývojových trendech v naší společnosti. Být blízko našim zákazníkům znamená rychlý servis, co nejméně byrokracie a úzká spolupráce se zákazníky. Pokud potřebujete náhradní díly nebo příslušenství nebo pokud se jen chcete zeptat na něco ohledně Vašeho invalidního vozíku - jsme zde pro vás.

Chceme, abyste byl(a) s našimi výrobky a servisem spokojen(a). V Sunrise Medical stále pracujeme na dalším vývoji našich výrobků. Z tohoto důvodu může dojít ke změnám ve škále našich výrobků v oblasti podoby, technologie a vybavení. Proto nelze uplatňovat reklamace na základě údajů nebo obrázků v této uživatelské příručce.

Systém řízení SUNRISE MEDICAL má certifikaci ISO 13485 a ISO 14001.

CE SUNRISE MEDICAL jakožto výrobce prohlašuje, že lehké invalidní vozíky splňují požadavky nařízení o zdravotnických prostředcích (2017/745).

UPOZORNĚNÍ:

Všeobecné uživatelské informace.

Následkem nedodržení těchto pokynů může dojít k fyzickému zranění, poškození výrobku nebo poškození okolního prostředí.

Upozorňujeme uživatele nebo pacienty, že jakákoli závažná nehoda, ke které dojde v souvislosti s tímto zařízením, by se měla oznámit výrobci a kompetentnímu orgánu členského státu, ve kterém se uživatel nebo pacient nachází.

Zvláštní úpravy výrobku B4Me

Společnost Sunrise Medical důrazně doporučuje, abyste si před prvním použitím výrobku přečetli všechny informace pro uživatele dodané s výrobkem B4Me a porozuměli jim. Jedině tak lze zajistit funkčnost výrobku B4Me tak, jak je určeno jeho výrobcem. Společnost Sunrise Medical dále doporučuje, abyste informace pro uživatele nevyhazovali, ale uschovali je na bezpečném místě pro budoucí potřebu.

Kombinace zdravotnických zařízení

Toto zdravotnické zařízení může být možné zkombinovat s jedním nebo více jinými zdravotnickými zařízeními či jiným produktem. Informace o možných kombinacích naleznete na stránce www.medicco.cz. Všechny uvedené kombinace byly ověřeny a splňují všeobecné požadavky na bezpečnost a výkonnost uvedené v oddílu 14.1 nařízení pro zdravotnická zařízení 2017/745.

Příslušné pokyny ke kombinaci, např. k montáži, naleznete na stránce www.medicco.cz.

Pokud máte nějaké dotazy k používání, údržbě nebo bezpečnosti Vašeho invalidního vozíku, obraťte se na místního autorizovaného prodejce SUNRISE MEDICAL.

Pokud ve Vašem regionu není žádný autorizovaný prodejce nebo pokud máte nějaké dotazy, obraťte se na Sunrise Medical buď písemně nebo telefonicky.

DŮLEŽITÉ UPOZORNĚNÍ:
NEPOUŽÍVEJTE TENTO INVALIDNÍ VOZÍK DOKUD SI NEPŘEČTETE TUTO PŘÍRUČKU A NEPOROZUMÍTE JÍ.

Sunrise Medical GmbH
Kahlbachring 2-4
69254 Malsch/Heidelberg
Deutschland
Tel.: +49 (0) 7253/980-0
Fax: +49 (0) 7253/980-222
kundenservice@sunrisemedical.de
www.SunriseMedical.de

POUŽITÍ

Invalidní vozíky jsou výhradně pro uživatele, kteří nemohou chodit nebo mají omezenou mobilitu, k jejich osobnímu použití, pro samostatný pohyb nebo přesun třetí osobou (tlačen doprovodem) doma i venku.

Maximální hmotnostní limit (zahrnuje hmotnost uživatele a hmotnosti veškerého příslušenství, umístěného na invalidním vozíku) je vyznačen na štítku s výrobním číslem, který je nalepen k příčníku nebo stabilizační tyči pod sedadlem.

Záruka platí pouze tehdy, pokud je výrobek používán za specifikovaných podmínek a k účelům, ke kterým je určen.
Předpokládaná životnost invalidního vozíku je 5 let.
NEMONTUJTE NA VOZÍK ŽÁDNÉ NESTANDARDNÍ SOUČÁSTI, neschválené ze strany Sunrise Medical.

OBLAST POUŽITÍ.

Naše společnost SUNRISE MEDICAL je držitelem certifikátu ISO-13485, který potvrzuje kvalitu našich produktů v každé fázi, od výzkumu a vývoje až po výrobu. Tento výrobek vyhovuje normám stanovených ve nařízení EU Spojeného království.

Díky různým variantám přizpůsobení a modulární konstrukci jej mohou používat lidé, kteří nemohou chodit nebo mají omezenou mobilitu kvůli následujícím stavům:
- paralýza
- ztráta končetiny (amputace nohy)
- vada končetiny/deformita
- kontraktury kloubu/zranění kloubu
- choroby jako jsou srdeční a oběhové poruchy, poruchy rovnováhy nebo katechie, neurologická onemocnění, svalová dystrofie, hemiplegie a také pro starší lidi, kteří dosud mají sílu v horní části těla.

Invalidní vozík se nesmí používat bez dozoru v případě těchto onemocnění:
- porucha vnímání
- ztráta rovnováhy
- ztráta obou paží, pokud není zajištěna podpora pečovatele
- kontraktura kloubů nebo poškození kloubů na obou pažích
- neschopnost samostatného sedu

Při zvažování pořízení invalidního vozíku berte v úvahu také tělesnou velikost, hmotnost, fyzickou a psychickou konstituci, věk osoby, životní podmínky a prostředí.

UPOZORNĚNÍ:
Pamatujte prosím, že jízda na invalidním vozíku vyžaduje dostatečné kognitivní, fyzické a vjemové schopnosti. Uživatel musí být schopen posoudit dopady činností v důsledku používání invalidního vozíku a v případě potřeby zajistit jejich nápravu. Tyto schopnosti a bezpečné používání dodatečně instalovaných komponentů nemůže posoudit společnost Sunrise Medical jakožto výrobce. Nemůžeme přijmout žádnou odpovědnost za jakékoli škody vzniklé v důsledku této skutečnosti.

Přečtěte si návod k obsluze invalidního vozíku a dodatečně instalovaných komponentů. Seznamte uživatele s bezpečným používáním invalidního vozíku a dodatečně instalovaných komponentů. Informujte uživatele o příslušných varováních, která je zapotřebí si přečíst, porozumět jim a řídit se jimi.

OBSAH

SOUČÁSTI INVALIDNÍHO VOZÍKU 4
PŘEDMLUVA 157
POUŽITÍ 158
OBLAST POUŽITÍ. 158
OBSAH 159
DEFINICE 159
1.0 OBECNÉ BEZPEČNOSTNÍ POZNÁMKY A OMEZENÍ PRO JÍZDU 160
2.0 VAROVÁNÍ TÝKAJÍCÍ SE STABILITY UŽIVATELE / DOPROVODU 164
3.0 VAROVÁNÍ TÝKAJÍCÍ SE SOUČÁSTÍ A VOLITELNÉHO PŘÍSLUŠENSTVÍ 168
4.0 NASTAVENÍ A ÚPRAVY 171
70º, 80° Vyklápěcí Závěsy A Opěrky Nohou 171
Zdvihací Stupátka (Volitelné Příslušenství) 171
Sestavení Předních Koleček/Vidlic (Obr. 4.3) 172
Područky Se Dvěma Sloupky (Obr. 4.4 - 4.5) 172
Výškově Nastavitelné Područky 172
Kolečka Proti Převrácení - Zadní (Obr. 4.7) 173
Mechanismus Náklonu Sedačky 173
Opěrka Zad A Rukojeť Vozíku 174
Nástavec Rukojeti Vozíku (Volitelné Příslušenství) 174
Polohovací Opěrka Zad (Volitelné Příslušenství) 174
Hloubka Rámu 175
Šířka Rámu 175
Skořepina Sedadla (Obr. 4.22) 175
Nasazení Polštáře 175
Zadní Oska (Obr. 4.23 - 4.25) 176
Nosný Díl (Obr. 4.26 - 4.28) 177
Brzdy Kol 177
Instalace Brzdy Kola Pro Doprovod 178
Polohovací Pás - Pokyny 179
5.0 PŘEPRAVA 180
6.0 ZJIŠŤOVÁNÍ A ODSTRAŇOVÁNÍ ZÁVAD 182
Kontrola Funkčnosti 182
Pneumatiky A Montáž 182
7.0 ÚDRŽBA A PÉČE 183
Bezpečnostní Kontrola: 183
Údržba: 183
Běžné Čištění A Kontrola 184
Hygienická Opatření Pro Použitý Vozík 184
Tipy Na Uskladnění 184
8.0 TYPOVÝ ŠTÍTEK 185
Typový štítek 185
9.0 ZÁRUKA 186
10.0 LIKVIDACE / RECYKLACE MATERIÁLŮ 186

DEFINICE

Definice slov použitých v této příručce

Slovo	Definice
⚠ **NEBEZPEČÍ!**	Doporučení pro uživatele, při jehož nedodržení existuje potenciální riziko vážného úrazu
⚠ **VAROVÁNÍ!**	Doporučení pro uživatele, při jehož nedodržení existuje potenciální riziko úrazu
⚠ **POZOR!**	Doporučení pro uživatele, při jehož nedodržení existuje potenciální riziko poškození zařízení
UPOZORNĚNÍ:	Obecné doporučení nebo nejlepší postup
	Odkaz na dodatečnou dokumentaci

UPOZORNĚNÍ:
Poznamenejte si adresu a telefonní číslo Vašeho místního servisního technika v políčku dole.
V případě poruchy se na něj obraťte a snažte se mu sdělit všechny důležité podrobnosti, aby Vám mohl rychle pomoci.

UPOZORNĚNÍ:
Vozíky, jejichž obrázky a popis naleznete v této příručce, nemusí být v každém detailu naprosto stejné jako Váš model. Avšak veškeré pokyny platí v plném rozsahu bez ohledu na rozdíly v detailech.
Výrobce si vyhrazuje právo měnit hmotnosti, rozměry a další technické parametry uvedené v této příručce bez předchozího upozornění. Veškeré hodnoty, rozměry a výkony uvedené v této příručce jsou orientační a nepředstavují specifikace.

Podpis a razítko dodavatele

1.0 OBECNÉ BEZPEČNOSTNÍ POZNÁMKY A OMEZENÍ PRO JÍZDU

Řízení a konstrukce tohoto invalidního vozíku byly navrženy s důrazem na poskytnutí maximální bezpečnosti. Jednotlivé součásti splňují, či svými vlastnostmi převyšují aktuálně platné mezinárodní bezpečnostní normy.
Přesto však se mohou uživatelé vystavovat riziku při nesprávném používání invalidních vozíků. Pro Vaši vlastní bezpečnost je nutno důsledně dodržovat následující pravidla.
Nepovolené změny nebo nastavení zvyšují riziko nehody.
Jakožto uživatel invalidního vozíku jste také účastníkem každodenního provozu na silnicích a chodnících jako kdokoli jiný. Chtěli bychom Vám připomenout, že v důsledku toho pro vás platí všechny dopravní předpisy.
Buďte opatrný(á) při první jízdě na tomto invalidním vozíku. Poznejte svůj invalidní vozík.
Před každým použitím je třeba zkontrolovat následující:
• Pevné osky nebo rychloupínací osky na zadním kole.
• Suché zipy na sedadle a opěradle
• Pneumatiky, tlak v pneumatikách a brzdy.
Před změnou kteréhokoli z nastavení tohoto invalidního vozíku je třeba si přečíst příslušný odstavec v uživatelské příručce.
Výmoly a terénní nerovnosti mohou způsobit převržení vozíku, zejména při jízdě do kopce nebo z kopce.

⚠ NEBEZPEČÍ!

NIKDY nepřekračujte maximální zatížení 120 kg na uživatele včetně veškerých předmětů převážených na invalidním vozíku. Pokud překročíte maximální zatížení, může to vést k poškození vozíku, můžete spadnout nebo se překlopit, či ztratit nad vozíkem kontrolu a to může vést k vážnému zranění uživatele a dalších lidí.

- Když je tma, noste světlé oděvy nebo oděvy s odrazkami, abyste byl(a) lépe vidět. Přesvědčte se, že jsou odrazky po stranách a vzadu na invalidním vozíku jasně viditelné.

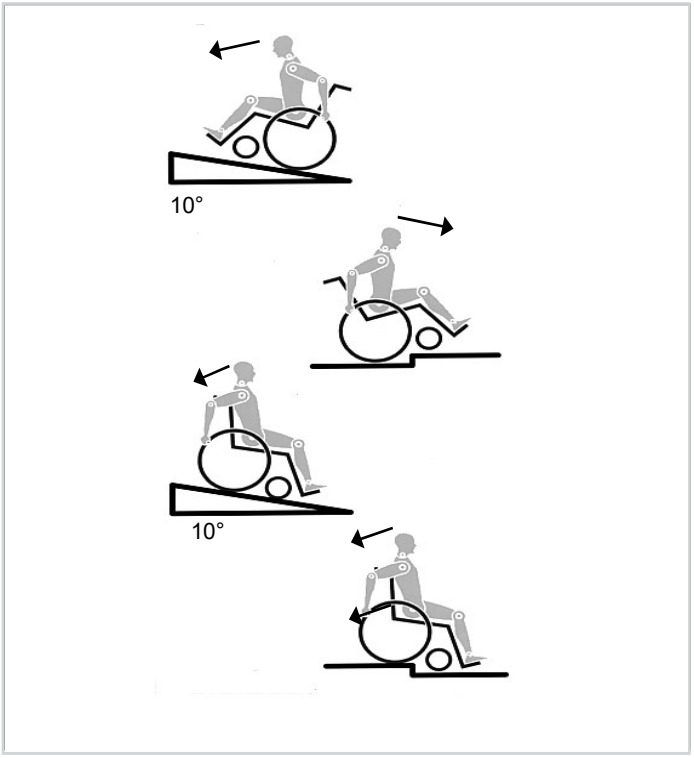

- Rovněž doporučujeme opatřit invalidní vozík aktivním světlem.
- Pro zamezení překlopení a vzniku nebezpečných situací byste se měl(a) nejprve naučit vozík ovládat na pevné zemi s dobrou viditelností.
- K nastupování na vozík a sestupování z vozíku nepoužívejte stupátka.
- Stupátka by měly být předem sklopeny nahoru a odklopeny co nejvíce směrem ven. Vždy umístěte svůj invalidní vozík jak nejblíže je to možné k místu, kam se chcete přesunout.
- Invalidní vozík používejte vždy opatrně. Například nenajíždějte do překážek bez brzdění (schody, okraje obrubníků) a nesjíždějte do otvorů.
- Brzdy kol nejsou určeny pro zastavení invalidního vozíku v pohybu. Jsou zde jen proto, aby bylo zajištěno, že se invalidní vozík neúmyslně nerozjede. Zastavíte-li na nerovné zemi, měli byste vždy použít brzdy kol, abyste předešli neúmyslnému pohybu. Vždy použijte obě brzdy, jinak by se mohl invalidní vozík převrhnout.
- Zjistěte, jak se změna těžiště projeví na chování invalidního vozíku, zejména na kopci, svazích a všech stupních při překonávání překážek. Provádějte to s bezpečnou pomocí asistující osoby.
- Při extrémních nastaveních (např. zadní kola v poloze maximálně vpředu) a při pozici těla, které není optimální, se může invalidní vozík převrhnout i na rovném terénu.
- Při překonávání spádů nebo stupínků nakloňte tělo více dopředu.
- Nakloňte horní část těla více dozadu, pokud překonáváte sklony a schody směrem dolů. Nikdy se nepokoušejte překonávat sklon směrem nahoru a dolů diagonálně.
- Nepoužívejte eskalátor, který může v případě pádu způsobit vážné zranění.
- Nepoužívejte invalidní vozík na sklonech > 10°. Bezpečný dynamický sklon závisí na konfiguraci vozíku, na schopnostech uživatele a na stylu jízdy. Vzhledem k tomu, že schopnosti uživatelů a styl jízdy nelze předem určit, nelze určit maximální bezpečný sklon. Proto jej musí určit uživatel s asistencí doprovázející osoby, aby nedošlo k převrácení. Důrazně doporučujeme, aby nezkušení uživatelé používali stabilizační prvky proti převrácení.
- Výmoly a terénní nerovnosti mohou způsobit převržení vozíku, zejména při jízdě do kopce nebo z kopce.
- Nepoužívejte invalidní vozík na blátivé a zmrzlé zemi.
- Nepoužívejte invalidní vozík tam, kde je zakázán vstup chodcům.
- Nikdy vozík nepoužívejte při posilování, jestliže celková váha (uživatel plus vybavení) překročí 120 kg. Jestliže překročíte váhový limit, může dojít k poškození vozíku, pádu, převrhnutí nebo ztrátě kontroly, a to může způsobit vážné zranění uživatele nebo jiných osob.

- Nesahejte za jízdy na invalidním vozíku mezi paprsky kola či mezi zadní kolo a blokování kola, aby nedošlo k poranění ruky.
- Zejména při používání lehkých kovových obručí se mohou prsty zahřát na vysokou teplotu při brzdění z vysokých rychlostí nebo na dlouhých svazích.
- Zajistěte invalidní vozík s použitím brzd, pokud je na nerovném podkladu nebo při přemisťování, např. do auta. Nesnažte se překonávat schody bez asistence jiné osoby. Pokud jsou k dispozici zařízení, která Vám mohou pomoci, např. schodolezy či výtahy, použijte je. Pokud takové zařízení není k dispozici, je nutno invalidní vozík naklonit a tlačit po schodech a nikdy nést (2 pomocníci). Doporučujeme, aby uživatel vážící více než 100 kg nebyl tímto způsobem přenášen. Obecně je třeba veškeré jistící kolečka předem nastavit tak, aby se nedotýkaly schodů, jinak by mohlo dojít k těžkému pádu. Pak je nutno jistící kolečka nastavit zpět do správné polohy.
- Zajistěte, aby doprovod držel invalidní vozík pouze za pevně a bezpečně namontované součásti. Nepoužívejte odstranitelné části (např. opěrky nohou a bočnice).
- Při používání zdvižné rampy zajistěte, aby byly namontované jistící kolečka umístěny mimo nebezpečnou oblast.
- Zajistěte invalidní vozík s použitím brzd, pokud je na nerovném podkladu nebo při přemisťování, např. do auta.
- Pro uživatele s vysokou amputací je nutno použít kolečka proti překlopení.
- Než se vydáte na cestu, zkontrolujte, zda máte správný tlak v pneumatikách. Pro zadní kola by měl být nejméně 3,5 bar (350 kPa). Maximální tlak je vyznačen na pneumatice.
- Brzdy s krátkým chodem budou fungovat pouze tehdy, pokud bude v pneumatikách dostatečný tlak a pokud bylo správně provedeno nastavení (viz kapitola „Brzdy“).
- Brzdy nejsou určeny k zabrzdění invalidního vozíku. Jsou zde jen proto, aby bylo zajištěno, že se invalidní vozík neúmyslně nerozjede. Při zastavení na nerovném povrchu vždy použijte brzdy, aby se vozík neúmyslně nerozjel. Vždy použijte obě brzdy, jinak by se mohl invalidní vozík převrhnout.
- Prvky pro blokování kol nejsou určeny k použití jako brzdy pro pohybující se vozík.
- Vždy použijte výtahy nebo rampy. Pokud nejsou k dispozici, požádejte o pomoc doprovázející osobu. Měla by uchopit invalidní vozík pouze za pevně přimontované součásti. Jistící kolečka je nutno odklopit. Invalidní vozík by nikdy neměl zdvihat uživatel, může jej pouze tlačit.
- Pokud je poškozený potah sedadla a opěradla, je nutné je okamžitě vyměnit.
- Nezdvihejte a nepřenášejte invalidní vozík za zadní trubky ani za rukojeti pro tlačení.
- Neupevňujte jakékoliv nepovolené elektronické vybavení, napájenou nebo mechanicky obsluhovanou pohonnou jednotku, ruční kolo nebo kterákoliv jiná zařízení, která mění určené použití nebo strukturu invalidního vozíku.
- Jakákoliv kombinace s dalšími medicínskými zařízeními vyžaduje povolení od společnosti Sunrise Medical.
- S ohněm manipulujte opatrně, zejména při zapalování cigaret. Závěsy sedadla a opěradla mohou vzplanout.
- Při jízdě speciálně upraveným automobilem pro invalidy je třeba, aby cestující používali sedadla ve vozidle a vhodný zádržný systém kdykoli je to možné. Pouze tak lze zajistit maximální ochranu cestujících v případě dopravní nehody. Při používání bezpečnostních prvků dodaných SUNRISE MEDICAL a používání speciálně navrženého bezpečnostního systému lze lehké invalidní vozíky používat jako sedadlo při přepravě ve speciálně vybaveném vozidle. (viz kapitolu "Přeprava").
- Vždy se ujistěte, že jsou rychloupínací osy na zadních kolech správně nasazené a zapadlé. Pokud není tlačítko na rychloupínací ose stisknuté, zadní kolo nelze sejmout.
- Zejména při používání lehkých kovových obručí se mohou prsty zahřát na vysokou teplotu při brzdění z vysokých rychlostí nebo na dlouhých svazích.
- Pokud je invalidní vozík vystaven dlouhou dobu působení přímého slunečního záření, mohou se součásti invalidního vozíku (např. rám, stupačky, brzdy a bočnice) zahřát na vysokou teplotu (>41°C).
- Nesahejte za jízdy na invalidním vozíku mezi paprsky kola či mezi zadní kolo a blokování kola, aby nedošlo k poranění ruky.
- Při používání invalidního vozíku venku používejte vždy kožené rukavice, které zvýší sílu stisku ruky a chrání prsty před nečistotami a přehřátím.
- Nepoužívejte invalidní vozík na svazích se sklonem > 10°.
- Bezpečný dynamický sklon závisí na konfiguraci vozíku, na schopnostech uživatele a na stylu jízdy. Vzhledem k tomu, že schopnosti uživatelů a styl jízdy nelze předem určit, nelze určit maximální bezpečný sklon. Proto jej musí určit uživatel s asistencí doprovázející osoby, aby nedošlo k převrácení. Důrazně doporučujeme, aby nezkušení uživatelé používali stabilizační prvky proti převrácení.
- Nepoužívejte invalidní vozík na blátivé a zmrzlé zemi.
- Nepoužívejte invalidní vozík tam, kde je zakázán vstup chodcům.
- U všech pohyblivých částí existuje přirozené riziko zachycení prstů. Zacházejte s nimi, prosím opatrně.
- Invalidní vozík by neměl být používán za silného deště, sněžení, když je kluzko nebo na nepevném povrchu.
- Nepoužívejte invalidní vozík v nebezpečných prostředích.

Obecné bezpečnostní poznámky a omezení pro jízdu.....

⚠ VAROVÁNÍ!

- PŘED jízdou musíte být poradcem pro zdraví seznámeni s bezpečným používáním tohoto invalidního vozíku.
- Vyzkoušejte si zatáčení, nasedání a přemisťování, tak abyste znali limit svých schopností.
- Mějte u sebe někoho, kdo Vám bude pomáhat do té doby, než budete vědět co může způsobit pád nebo převržení a jak tomu zabránit.
- Buďte si vědomi toho, že musíte vytvořit své vlastní metody bezpečného pohybu, který je vhodný pro Vaši úroveň činnosti a schopností.
- NIKDY nezkoušejte sami nový manévr, dokud si nebudete jisti, že jej můžete bezpečně zvládnout.
- Poznejte oblasti, kde plánujete Váš invalidní vozík používat.
- Najděte nebezpečí a naučte se, jak se mu vyhnout.
- Pokud ještě nejste zkušený uživatel tohoto vozíku, používejte kolečka proti převrácení a mějte tak jistotu, že nejste v nebezpečí, že se vozík převrátí.

UPOZORNĚNÍ:

- Kde jsou uplatněny, naleznete také "Varování" v jiných kapitolách tohoto návodu.
- Dbejte všech varování v této kapitole.
- Jestliže tak neučiníte, může dojít k pádu, převrhnutí nebo ztrátě kontroly, což může způsobit vážné zranění uživatele nebo jiných osob.
- Účinek brzdy s krátkým chodem a obecné jízdní vlastnosti závisí na tlaku v pneumatikách. Invalidní vozík je podstatně snáze ovladatelný, když jsou zadní kola správně nahuštěná a v obou kolech je stejný tlak.
- Přesvědčte se, zda mají pneumatiky dostatečně vysoký vzorek!
- Mějte na paměti, že při jízdě v silničním provozu pro Vás platí všechny dopravní předpisy.
- Když je tma, noste světlé oděvy nebo oděvy s odrazkami, abyste byl(a) lépe vidět. Přesvědčte se, že jsou odrazky po stranách a vzadu na invalidním vozíku jasně viditelné. Rovněž doporučujeme opatřit invalidní vozík aktivním světlem.
- Při práci s invalidním vozíkem či jeho nastavování vždy dávejte pozor na prsty!
- Výrobky vyobrazené a popsané v této příručce nemusí být v každém detailu přesně stejné jako Váš vlastní model. Veškeré zde uvedené pokyny však v plném rozsahu platí, bez ohledu na drobné rozdíly.
- Výrobce si vyhrazuje právo měnit hmotnosti, rozměry a další technické parametry uvedené v této příručce bez předchozího upozornění. Veškeré hodnoty, rozměry a výkony uvedené v této příručce jsou orientační a nepředstavují specifikace.

Životnost

Předpokládaná životnost tohoto výrobku je 5 let.

Zvolte ten správný vozík a doplňkové bezpečnostní příslušenství

Společnost Sunrise Medical poskytuje výběr mnoha stylů invalidních vozíků, aby splnila požadavky jejich uživatelů. Nicméně konečný výběr typu invalidního vozíku, doplňkové příslušenství a úprav je pouze na Vás a Vašem poradci pro zdraví. Volba nejlepšího invalidního vozíku a nastavení pro Vaši bezpečnost závisí na takových věcech, jako je:

1. Stupeň Vašeho postižení, Vaše síla, rovnováha a koordinace.
2. Typy nebezpečí, které musíte překonávat při každodenním použití (v místě, kde
žijete a pracujete a na jiných místech, kde budete svůj vozík
pravděpodobně používat).
3. Potřeba volitelného příslušenství pro Vaši bezpečnost a Vaše pohodlí (jako jsou
kolečka proti převrácení,
polohovací pásy nebo speciální systémy na sezení).

Návod si často opakujte

Před použitím tohoto invalidního vozíku si musíte Vy i všechny osoby, které by Vám mohli asistovat přečíst celý tento návod a řídit se všemi pokyny. Často si opakujte tato varování, dokud pro Vás nebudou přirozená.

⚠ VAROVÁNÍ!

Kontrolní seznam pro bezpečnost

Před každým použitím vozíku:

- Přesvědčte se, že vozík snadno jede a všechny části pracují plynule. Kontrolujte hlučnost, vibrace nebo změny v jednoduchosti použití. (To může naznačovat nízký tlak v pneumatikách, povolení upevňovacích prvků nebo poškození vozíku).
- Jakýkoliv problém opravte. Váš autorizovaný dodavatel Vám může pomoci problém nalézt a opravit.
- Zkontrolujte, zda jsou uzavřeny rychloupínací osky na zadních kolech. Jsou-li zavřeny, knoflík osky úplně "vyskočí". Nejsou-li uzavřeny, mohou se uvolnit a způsobit Váš pád.
- Má-li Váš vozík kolečka proti převrácení, zaklesněte je na místo.

POZNÁMKA: Kdy byste je neměli používat, viz kapitola “Kolečka proti převrácení".
Jestliže nebudete dbát těchto varování, může dojít k poškození vozíku, pádu, převrhnutí nebo ztrátě kontroly, a to může způsobit vážné zranění uživatele nebo jiných osob.

Obecné bezpečnostní poznámky a omezení pro jízdu.....

⚠ VAROVÁNÍ

Změny a úpravy

- Provedete-li na tomto křesle změny neb úpravy, může být zvýšeno riziko převrhnutí, jestliže jste neprovedli také jiné změny.
- Promluvte si se svým autorizovaným dodavatelem, PŘEDTÍM než upravíte nebo seřídíte vozík nebo kontaktujte společnost Sunrise Medical.
- Doporučujeme použití koleček proti převrácení, dokud si na změny nezvyknete a dokud si nebudete jisti, že neexistuje riziko převrhnutí.
- Neautorizované úpravy nebo použití součástí nedodávaných nebo neschválených společností Sunrise Medical mohou změnit strukturu vozíku. To zruší platnost záruky a může způsobit bezpečnostní riziko.

⚠ VAROVÁNÍ!

Podmínky prostředí

- Použijte extra péči, budete-li muset se svým vozíkem jezdit na mokrém nebo klouzavém povrchu. Máte-li pochybnosti, požádejte o pomoc.
- Styk s vodou nebo přílišná vlhkost mohou způsobit korodování vozíku. To může vést k selhání vozíku.
- Nepoužívejte svůj vozík ve sprše, v bazénu ani v jiném tělese s vodou. Trubky vozíku a jeho části nejsou voděodolné a mohou zevnitř zkorodovat.
- Zabraňte nadměrné vlhkosti (nenechávejte například vozík ve vlhké koupelně, zatímco se sprchujete).
- Jestliže je vozík mokrý nebo používáte vodu pro jeho vyčištění, ihned jej osušte.

⚠ VAROVÁNÍ!

Terén

- Váš vozík je určen k použití na pevném rovném povrchu, jak je beton, asfalt a vnitřní podlahy a koberce.
- Nepoužívejte svůj vozík v písku, sypké půdě nebo na nerovném terénu. To může způsobit poškození kol nebo osek nebo upevňovacích prvků Vašeho vozíku.

⚠ VAROVÁNÍ!

Použití na ulici

Ve většině států není zákonem dovolené používat invalidní vozík na veřejných cestách. Buďte si vědomi nebezpečí motorových vozidel na silnicích a parkovištích. V noci a při špatném osvětlení používejte na Vašem vozíku oblečení s reflexními pásky.
Vzhledem k nízké poloze může být pro řidiče těžké Vás vidět. Předtím než se rozjedete mějte s řidiči oční kontakt. Máte-li pochybnosti, dejte jim přednost, dokud si nebudete jisti, že je to bezpečné.
Jestliže nebudete dbát těchto varování, může dojít k poškození vozíku, pádu, převrhnutí nebo ztrátě kontroly, a to může způsobit vážné zranění uživatele nebo jiných osob.

Bezpečnost v motorovém vozidle

Jak je označeno vepředu na obalu tohoto návodu, zjistěte, jestli byl Váš invalidní vozík vyroben s doplňkovým příslušenstvím pro přepravu.

⚠ VAROVÁNÍ!

- Jestliže Váš vozík není vybaven doplňkovým příslušenstvím pro přepravu, nesplňuje standardy pro použití jako sedadlo v motorovém vozidle.
- NIKDY nikoho nenechte ve vozidle sedět, zatímco se vozidlo pohybuje.
- VŽDY uživatele zajistěte řádnými bezpečnostními pásy motorového vozidla. Při nehodě nebo náhlém zastavení by mohl být uživatel shozen z vozíku. Pásy sedadla invalidního vozíku tomu nezabrání a může dojít k dalšímu zranění způsobeného pásem.
- NIKDY vozík nepřevážejte na předním sedadle vozidla. Může se přesunout k řidiči a narážet do něj.
- VŽDY vozík zajistěte, aby nepojížděl a neposouval se.
- Nepoužívejte vozík, který byl zapleten v nehodě motorového vozidla.

POZNÁMKA: Je-li Váš vozík vybaven doplňkovým příslušenstvím pro přepravu:
Viz kapitola Přeprava.

2.0 VAROVÁNÍ TÝKAJÍCÍ SE STABILITY UŽIVATELE / DOPROVODU

⚠ VAROVÁNÍ!

Když potřebujete pomoc

Pro uživatele:
Ujistěte se, že si každá osoba, která Vám pomáhá, přečte uplatňovaná varování a pokyny a bude se jimi řídit.

Pro doprovázející osobu:
- Promluvte si s lékařem, zdravotní sestrou nebo terapeutem uživatele vozíku a zjistěte bezpečné metody, které se nejlépe hodí k Vašim schopnostem a schopnostem uživatele.
- Řekněte uživateli, co plánujete udělat a vysvětlete uživateli, co od něj očekáváte. To uživatele uklidní a sníží riziko nehody.
- Ujistěte se, zda má vozík rukojeti pro tlačení. Poskytují bezpečné body, na kterých můžete přidržovat zadní část vozíku a zabránit tak spadnutí nebo převržení. Proveďte kontrolu, abyste se ujistili, že se rukojeti pro tlačení neotáčí nebo nesklouzávají.
- Abyste předešli zranění Vašich zad, používejte kvalitní polstrování a správnou mechaniku těla. Když zvedáte uživatele, děláte mu oporu nebo nakláníte vozík, ohněte mírně klena a držte svá záda v maximálně vzpřímené a rovné poloze.
- Když budete naklápět vozík dozadu, připomeňte uživateli, aby se vzadu opřel.
- Když sjíždíte z kraje chodníku nebo jednoho schodu, vozík pomalu spouštějte jedním pozvolným pohybem. Nenechejte vozík spadnout z posledních několika centimetrů na zem. To může vozík poškodit nebo způsobit zranění uživatele.
- Abyste zabránili překlopení, odblokujte kolečka proti překlopení a otočte je směrem nahoru, aby nepřekážely. VŽDY, když musíte uživatele opustit, i když je to jen na malou chvíli, zablokujte zadní kola a kolečka proti překlopení na místě. To sníží riziko převrácení nebo ztráty kontroly nad vozíkem.

⚠ VAROVÁNÍ!

Těžiště
Bod, ve kterém se tento vozík překlopí dopředu, dozadu nebo na stranu, závisí na těžišti a na stabilitě. To, jak je Váš vozík sestaven, doplňkové příslušenství, které jste zvolili a provedené změny, mohou ovlivňovat riziko pádu nebo překlopení.

Nejdůležitější úpravy jsou:
- Poloha zadních kol. Čím více posunete zadní kola dopředu, tím pravděpodobněji se vozík překlopí dozadu.
- Poloha nosného dílu.

Těžiště je také ovlivněno:
- Změnami v nastavení Vašeho vozíku.
- Výškou sedadla a úhlem sedadla.
- Úhel zádové opěrky.
- Změna polohy Vašeho těla, držení těla nebo rozložení váhy.
- Ježdění na vozíku na rampě nebo po svahu.
- Použití batohu nebo jiného volitelného příslušenství a celková přidaná hmotnost.

Abyste snížili riziko nehody:
- Poraďte se se svým lékařem, zdravotní sestrou nebo terapeutem, abyste zjistili, jaká je pro Vás nejlepší pozice předních kleček a zadní nápravy.
- PŘEDTÍM, než vozík upravíte nebo nastavíte, se poraďte se svým autorizovaným dodavatelem. Buďte si vědomi toho, že možná budete potřebovat provést další změny, abyste upravili těžiště.
- Mějte někoho, kdo Vám pomůže, dokud nebudete znát rovnovážné body Vašeho vozíku a způsob, jak zabránit převrácení.

⚠ VAROVÁNÍ!

- Používejte kolečka proti převrácení.
- Nikdy nedovolte přítomnost někoho druhého, kdo lozí na součásti vozíku nebo na nich stojí.
- Jestliže nebudete dbát těchto varování, může dojít k poškození vozíku, pádu, převrhnutí nebo ztrátě kontroly, a to může způsobit vážné zranění uživatele nebo jiných osob.

⚠ VAROVÁNÍ!

Jízda na zadních kolech
Kvůli schopnosti nastavit těžiště a změnám těžiště, které nastanou při vyklopení prvků vozíku do prostoru, například uživatele, neprovozujte na invalidním vozíku jízdu na zadních kolech.
“Jízda na zadních kolech” znamená: balancování na zadních kolech Vašeho vozíku, zatímco jsou přední kolečka ve vzduchu. Je nebezpečné provádět “jízdu na zadních kolech”, protože může dojít k pádu nebo překlopení.

Překážky
Překážky a nebezpečí na silnici (jako jsou výmoly a poškozená dlažba) mohou poškodit Váš vozík a může způsobit pád, překlopení nebo ztrátu kontroly.
Jak zabránit těmto rizikům:
- Stále hledejte, kde se nachází nebezpečí – při jízdě na vozíku pozorně prohlížejte prostor před Vámi.
- Ujistěte se, že jsou podlahy v místě kde žijete a pracujete rovné a bez překážek.
- Odstraňte nebo překryjte prahy mezi místnostmi.
- U vstupních dveří a východů nainstalujte rampu.
- Ujistěte se, že na spodku rampy není schod.

Pomoc při úpravě těžiště:
- Při najíždění NAHORU na překážku vykloňte horní část Vašeho těla mírně DOPŘEDU.
- Při sjíždění DOLŮ z vyšší na nižší úroveň natlačte vrchní část Vašeho těla DOZADU.
- Má-li Váš vozík kolečka proti převrácení, zaklesněte je před najížděním NAHORU na překážku na jejich místo.
- Při jízdě přes překážku ponechejte obě svoje ruce na obručích.
- Nikdy se neodrážejte ani se nepřitahujte k objektům, jako je nábytek nebo zárubně dveří.

Varování týkající se stability uživatele / doprovodu.....

⚠VAROVÁNÍ!

Natahování se nebo naklánění
Natahujete-li se nebo se nakláníte, ovlivní to polohu těžiště Vašeho vozíku. To může způsobit Váš pád nebo převrhnutí vozíku. Máte-li pochybnosti, požádejte o pomoc nebo použijte prostředek, kterým prodloužíte svůj dosah.

- NIKDY se nenatahujte ani nenaklánějte, musíte-li posunout svou váhu stranou nebo se zvednout ze sedadla.
- NIKDY se nenatahujte ani nenaklánějte, musíte-li se na svém sedadle posunout dopředu. Vždy udržujte své hýždě v kontaktu s opěrkou zad.
- NIKDY se nenatahujte oběma rukama (nebudete schopni se přidržet, abyste zabránili v pádu, když se Váš vozík zvrhne).
- NIKDY se nenatahujte ani nenaklánějte dozadu, nemá-li Váš vozík kolečka proti převrácení zaklesnutá na místě.
- NIKDY se nenatahujte ani nevyklánějte přes vrchní část opěrky zad. Můžete tak poškodit jednu nebo obě trubky opěrky zad a způsobit Váš pád.

Musíte-li se natahovat nebo vyklánět:

- Neblokujte zadní kola. Tím se vytvoří bod překlopení a zvýší se pravděpodobnost pádu nebo vyklopení.
- Netlačte na opěrky nohou.
- Naklánění dopředu vyvíjí tlak na opěrky nohou a může způsobit překlopení vozíku, jestliže se nakloníte příliš daleko.
- Přijeďte se svým vozíkem co nejblíže to jde k objektu, na který chcete dosáhnou.
- Nesnažte se zvedat předmět z podlahy tak, že se budete natahovat dolů mezi Vašimi koleny. Pravděpodobnost převrhnutí bude nižší, natáhnete-li se na stranu Vašeho vozíku.
- Otáčejte s předními kolečky, až budou tak dopředu, jak to jen půjde. Tím bude vozík stabilnější.

POZNÁMKA:
Abyste tak učinili: Najeďte svým vozíkem kolem objektu, na který chcete dosáhnout, a poté podél něj zpět. Couvání stočí přední kolečka dopředu.
Jednou rukou se pevně přidržte zadního kola nebo područky. To Vám pomůže předejít pádu nebo převrhnutí vozíku.

Jestliže nebudete dbát těchto varování, může dojít k poškození vozíku, pádu, převrhnutí nebo ztrátě kontroly, a to může způsobit vážné zranění uživatele nebo jiných osob.

⚠VAROVÁNÍ!

Pohyb zpět
Při pohybu vozíku dozadu dbejte zvýšené opatrnosti. Váš vozík je stabilnější, když se posunujete dopředu.

- Můžete ztratit kontrolu nebo se převrhnut přes jedno ze zadních kol, když narazí do předmětu a přestane se otáčet.
- Posunujte svůj vozík pomalu a plynule.
- Má-li Váš vozík kolečka proti převrácení, zaklesněte je na místo.
- Často zastavujte a kontrolujte, jestli je Vaše cesta čistá.

⚠VAROVÁNÍ!

Vyjíždění/traverzování na rampy a svahy
Vyjíždění nebo traverzování svahů, včetně ramp, změní těžiště Vašeho vozíku.

- Váš vozík je méně stabilní, je-li pod úhlem.
- Kolečka proti převrácení nemusí zabránit pádu nebo převrácení.
- Nikdy svůj vozík nepoužívejte ve svahu prudším než 10 %.
  (Svah 10 % znamená: jeden metr výšky na každých deset metrů délky svahu).
- Vždy jeďte tak přímo nahoru a tak přímo dolů, jak je to jen možné. (Nikdy si na svahu nebo rampě nezkracujte cestu).
- Ve svahu se neotáčejte, ani neměňte směr jízdy.
- Vždy se držte UPROSTŘED rampy. Ujistěte se, že je rampa dostatečně široká, abyste nebyli v nebezpečí toho, že Vám kolo sjede z hrany.
- Nezastavujte na prudkém svahu. Zastavíte-li, můžete ztratit kontrolu nad svým vozíkem.
- NIKDY nepoužívejte brzdy zadních kol k zastavení Vašeho vozíku. To by pravděpodobně způsobilo stočení vozíku a ztrátu kontroly nad ním.

Zvláště si dejte pozor na:

- Mokré nebo kluzké povrchy.
- Změny ve sklonu svahu (nebo okraj, hrbol nebo prohlubeň). Ty mohou způsobit pád nebo převrhnutí.
- Pokles ve spodní části svahu. Pokles o pouhé 2 centimetry může zastavit přední kolečka a způsobit převrhnutí vozíku dopředu.

Snížení rizika pádu nebo převrhnutí:

- Při jízdě DO KOPCE se nakloňte nebo natlačte dopředu a při jízdě Z KOPCE se nakloňte nebo natlačte dozadu. To pomůže přizpůsobit se změně těžiště způsobené svahem.
- Stále tlačte na obruče, abyste kontrolovali rychlost ve svahu dolů. Jedete-li příliš rychle, můžete ztratit kontrolu.
- Kdykoliv budete mít pochybnosti, požádejte o pomoc.
- Rampy doma a v zaměstnání - Pro Vaši vlastní bezpečnost musejí rampy ve Vašem domově i v zaměstnání splňovat veškeré právní požadavky, dané pro Vaši oblast.

Doporučujeme:

- Šířka: Alespoň 120 centimetrů.
- Ochranné zábradlí: Pro snížení rizika pádu musí být na bočních stranách rampy ochranné zábradlí (nebo zvýšené obruby o výšce alespoň 8 centimetrů).
- Svah: Ne více než 10 % sklonu.
- Povrch: Plochý a rovný, s tenkým kobercem nebo jiným neklouzavým materiálem. (Ujistěte se, že na něm není okraj, hrbol nebo prohlubeň.)
- Výztuhy: Rampa musí být BYTELNÁ. Možná budete potřebovat výztuhy, aby se rampa neprohýbala, když po ní pojedete.
- Zabraňte poklesu: Možná budete na spodní a vrchní straně rampy potřebovat díl, který srovná přechod.

Varování týkající se stability uživatele / doprovodu.....

⚠ VAROVÁNÍ

Přemisťování
Je nebezpečné se z vozíku přemisťovat sám. Vyžaduje to dobrou rovnováhu a pohyblivost.
Uvědomte si, že se během každého přemisťování dostanete do místa, kdy pod Vámi není sedadlo invalidního vozíku.

Abyste předešli pádu:
- Požádejte svého poradce pro zdraví, aby Vás naučil bezpečné způsoby.
- Naučte se, jak umístit své tělo a jak se během přesunu podepírat.
- Mějte někoho na pomoc, dokud nebudete vědět, jak se sami bezpečně přesunete z/do vozíku.
- Před přesunem zablokujte zadní kola. To zabrání, aby se zadní kola otáčela. NEMUSÍ to zabránit svezení vozíku pryč nebo převrhnutí.
- Vždy udržujte řádně nahuštěné pneumatiky kol. Nízký tlak v pneumatice může způsobit proklouznutí brzd zadního kola.
- Přijeďte se svým vozíkem co nejblíže, to jde k sedadlu, na které se chcete přesunout. Je-li to možné, použijte desku pro přesun.
- Otáčejte s předními kolečky, až budou tak dopředu, jak to jen půjde.
- Můžete-li, odstraňte opěrky nohou nebo je otočte ven.
- Dávejte pozor, aby se Vám nohy nezachytily v prostoru mezi opěrkami nohou.
- Zabraňte zatěžování opěrek nohou, protože by mohlo dojít k převrácení vozíku.
- Ujistěte se, že jsou područky pryč, a že Vám nebudou zavazet.
- Přesuňte se na povrch sedadla tak daleko, jak jen to bude možné. To sníží nebezpečí, že se vozík(židle) převrhne nebo posune směrem od Vás.

⚠ NEBEZPEČÍ!

Schody
- NIKDY tento vozík nepoužívejte na schodech, POKUD nemáte někoho, kdo Vám pomůže. Jestliže tak učiníte, způsobí to pravděpodobně pád nebo převrhnutí vozíku.
- Osoby, které Vám mohou pomoci, by si měly přečíst pokyny poskytnuté v tomto uživatelském návodu a řídit se jimi.

⚠ NEBEZPEČÍ!

Eskalátory
NIKDY tento vozík nepoužívejte na eskalátoru, dokonce ani s doprovodem. Učiníte-li tak, je pravděpodobný pád nebo převrhnutí vozíku.

⚠ VAROVÁNÍ!

Obrubníky a schody
- Osoby, které Vám mohou pomoci, by si měly přečíst pokyny poskytnuté v tomto uživatelském návodu a řídit se jimi.
- Nesnažte se vyjet nebo sjet obrubník nebo schod sám.
- Odblokujte a otočte nástavec s kolečky proti převrácení pryč, aby nepřekážely.
- Nepokoušejte se vyjet na vysoký obrubník nebo schod, POKUD nemáte někoho na pomoc. Učiníte-li tak, mohlo by dojít k překročení rovnovážného bodu a převržení vozíku.
- Na nebo z obrubníku nebo schodu jeďte přímo. Najíždíte-li nebo sjíždíte pod úhlem, je pravděpodobný pád nebo převržení vozíku.
- Uvědomte si, že spadnutí z obrubníku nebo schodu může poškodit vozík nebo povolit upevňovací prvky.
- Jestliže nebudete dbát těchto varování, může dojít k poškození vozíku, pádu, převrhnutí nebo ztrátě kontroly, a to může způsobit vážné zranění uživatele nebo jiných osob.

⚠ VAROVÁNÍ!

- Předtím, než budete uživateli pomáhat, přečtěte si v uživatelském návodu veškerá varování a řiďte se všemi vztahujícími se pokyny.
- Uvědomte si, že se budete muset naučit bezpečné metody, které nejlépe vyhovují Vašim schopnostem.

⚠ NEBEZPEČÍ!

Použití při sklopení

Příprava na použití při sklopení:
- Vždy ověřte, že jsou ruce uživatele stabilně umístěny na opěrkách rukou nebo na vnitřní straně opěrek rukou.
- Vždy ověřte, že jsou nohy uživatele stabilně umístěny na opěrkách nohou.
- Nikdy nevkládejte ruce, nohy nebo cizí předměty do sklápěcího mechanismu.
- Nikdy netlačte nebo neposouvejte se sedadlem sklopeným v poloze dopředu.
- Nikdy nepřidávejte příslušenství vozíku, které není pro tento vozík speciálně určeno.
- Při sklopení nikdy nepřekračujte polohu, kdy bude opěrka zad paralelně se zemí.

⚠ VAROVÁNÍ!

Sjíždění z obrubníku nebo schodu
Řiďte se těmito kroky, abyste uživateli pomohli sjet z obrubníku nebo
schodu ve směru jízdy **DOZADU:**

- Postavte se v zadní části vozíku.
- Asi metr před tím, než dosáhnete hrany obrubníku nebo schodu vozík otočte a táhněte jej ve směru dozadu.
- Dívejte se přes rameno a ustupujte, dokud nesejdete z obrubníku nebo schodu na nižší úroveň.
- Přitáhněte vozík k sobě, dokud zadní kola nedosáhnou hrany obrubníku nebo schodu. Poté nechte zadní kola pomalu sjíždět dolů na nižší úroveň.
- Když jsou zadní kola bezpečně na nižší úrovni, sklopte vozík dozadu, do jeho rovnovážného bodu. To zvedne přední kolečka z obrubníku nebo schodu.
- Držte vozík v rovnováze a udělejte malý krok dozadu. Otočte vozík dokola a lehce položte přední kolečka na zem.

⚠ NEBEZPEČÍ!

Jestliže nebudete dbát těchto varování, může dojít k poškození vozíku, pádu, převrhnutí nebo ztrátě kontroly, a to může způsobit vážné zranění uživatele nebo jiných osob.

⚠ VAROVÁNÍ!

Najíždění na obrubník nebo schod
Řiďte se těmito kroky, abyste uživateli pomohli vyjet na obrubník nebo schod ve směru jízdy **DOPŘEDU:**

- **Postavte se za vozík.**
- **Stůjte čelem k obrubníku a nakloňte vozík na zadních kolech, aby přední kolečka obrubník překonala.**
- **Posuňte se dopředu a jakmile si budete jistí, že kolečka minula hranu, položte je na vrchní úroveň.**
- **Pokračujte dopředu, až se zadní kola dotknou přední strany obrubníku nebo schodu. Zvedněte zadní kola a najíždějte s nimi na vrchní úroveň.**

⚠ NEBEZPEČÍ!

Jestliže nebudete dbát těchto varování, může dojít k poškození vozíku, pádu, převrhnutí nebo ztrátě kontroly, a to může způsobit vážné zranění uživatele nebo jiných osob.

⚠ VAROVÁNÍ!

Stoupání do schodů

- Při pohybu s uživatelem a vozíkem do schodů použijte alespoň dva pomocníky.
- Pohybujte s vozíkem s uživatelem do schodů ve směru DOZADU.
- Osoba vzadu vozík ovládá. Nakloní vozík do jeho rovnovážné polohy.
- Druhý pomocník vepředu by měl pevně uchopit držák závěsu nebo nejpřednější část příčky sedadla a současně zvedat vozík nahoru a přes schod.
- Pomocníci se přesunou o další schod nahoru. Tento postup opakujte na každém schodu, dokud nedosáhnete podesty schodiště.

Klesání ze schodů

- Při pohybu s uživatelem a vozíkem ze schodů použijte alespoň dva pomocníky.
- Pohybujte s vozíkem s uživatelem ze schodů ve směru DOPŘEDU.
- Osoba vzadu vozík ovládá. Nakloní vozík do jeho rovnovážné polohy zadních kol a najede s nimi na hranu horního schodu.
- Druhý pomocník stojí na třetím schodu odshora a uchopí držák závěsu nebo nejpřednější část příčky sedadla. Sjede s vozíkem o jeden schod dolů a současně nechává zadní kola přejet přes hranu schodu.
- Pomocníci se přesunou o další schod dolů. Tento postup opakujte na každém schodu, dokud nedosáhnete podesty schodiště.

Údržba

- Prohlídku a údržbu tohoto vozíku provádějte přesně podle tabulky v kapitole XI. Údržba.
- Zjistíte-li problém, zajistěte před použitím vozíku jeho opravení.
- Minimálně jednou za rok nechte provést autorizovaným dodavatelem kompletní prohlídku, bezpečnostní kontrolu a servis.

⚠ NEBEZPEČÍ!

Jestliže nebudete dbát těchto varování, může dojít k poškození vozíku, pádu, převrhnutí nebo ztrátě kontroly, a to může způsobit vážné zranění uživatele nebo jiných osob.

POZNÁMKA: Další informace týkající se údržby viz kapitola 7.0: Údržba.

Varování týkající se stability uživatele / doprovodu.....

Použití při převozu
Další volitelné příslušenství pro převoz a varování týkající se motorových vozidel viz také kapitola 5.0 Převoz.

- Je-li to možné a uskutečnitelné, měl by být uživatel přesunut do sedadla vozidla vyrobeného originálním výrobcem příslušenství a použít bezpečnostní pás ve vozidle.
- Je-li vozík určen pro převoz, musí být použit v poloze sezení ve směru dopředu.
- Uživatel nesmí vážit více než 120 kg.
- Na obrázcích níže jsou zobrazena místa, kde se nachází upevňovací body vozíku, vepředu (obr. 2.0-A) a vzadu (obr. 2.1-B).
- Použijte pouze se zádržnými systémy pro invalidy (WTORS), které byly nainstalovány v souladu s pokyny výrobce a normami ISO 7176-19 - SAE J2249.
- V souladu s pokyny výrobce a normami ISO 7176-19, SAE J2249 upevněte WTORS k upevňovacím bodům.
- V souladu s pokyny výrobce a normami ISO 7176-19 - SAE J2249 upevněte bezpečnostní pásy.

⚠ NEBEZPEČÍ

Jestliže nebudete dbát těchto varování, může dojít k poškození vozíku, pádu, převrhnutí nebo ztrátě kontroly, a to může způsobit vážné zranění uživatele nebo jiných osob.

Obr. 2.0

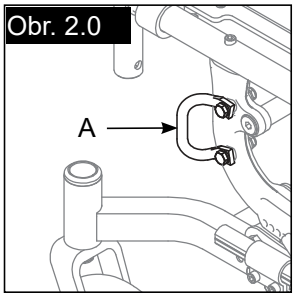

Obr. 2.1

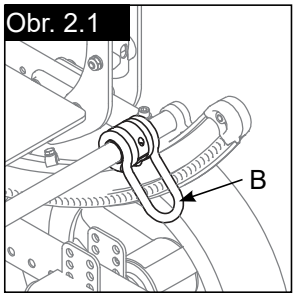

3.0 VAROVÁNÍ TÝKAJÍCÍ SE SOUČÁSTÍ A VOLITELNÉHO PŘÍSLUŠENSTVÍ

⚠ VAROVÁNÍ!

Kolečka proti převrácení
- Kolečka proti převrácení mohou ve většině normálních podmínek zabránit překlopení vozíku dozadu.
- Společnost Sunrise Medical doporučuje použití koleček proti překlopení:
- POKUD ještě nejste zkušeným uživatelem tohoto vozíku, který si je jistý, že není v nebezpečí, že se vozík převrátí.
- Pokaždé, když vozík upravujete nebo seřizujete. Změny mohou ulehčit překlopení dozadu. Použijte kolečka proti převrácení, dokud si na změny nezvyknete a dokud si nebudete jisti, že neexistuje riziko převrhnutí.
- Když jsou zaklesnuty na svém místě (v poloze “dolů”) měly by být kolečka proti převrácení MEZI 38 mm a 51 mm nad zemí.
- Jsou-li nastaveny příliš VYSOKO, nemusí zabránit překlopení.
- Jsou-li nastaveny příliš NÍZKO, mohou se zaseknout na překážkách, které můžete v normálním provozu očekávat. Jestliže k tomu dojde, můžete spadnout nebo se může vozík převrhnout.
- Nechte kolečka proti převrácení zaklesnuta na místě POKUD:
- Sebou nemáte doprovod nebo
- Musíte najet na obrubník nebo z něj sjet nebo překonat překážku a nemůžete tak bezpečně učinit s nimi. V takovém případě se ujistěte, že jsou kolečka proti překlopení nahoru a nepřekážejí.

⚠ NEBEZPEČÍ!

Područky
- Opěrky rukou neunesou váhu tohoto vozíku.
- NIKDY nezdvihejte vozík za tyto opěrky rukou. Mohou se uvolnit nebo zlomit.
- Zvedejte tento vozík pouze za neodnímatelné součásti hlavního rámu.
- Jestliže nebudete dbát těchto varování, může dojít k poškození vozíku, pádu, převrhnutí nebo ztrátě kontroly, a to může způsobit vážné zranění uživatele nebo jiných osob.

⚠ VAROVÁNÍ!

Rukojeť vozíku
- Když sklápíte zadní opěrku dolů nebo ji vyklápíte zpět nahoru, nikdy nepřibližujte ruce k zavíracímu mechanismu umístěnému na spodu zadních trubek.
- Při znovunastavování nastavitelné rukojeti vozíku vždy držte prsty mimo vnitřní část kloubu.

Varování týkající se součástí a volitelného příslušenství.....

⚠ VAROVÁNÍ!

Upevňovací prvky
Mnoho ze šroubků, šroubů a matic na tomto vozíku jsou speciální vysoce pevné upevňovací prvky. Použití nesprávných upevňovacích prvků může způsobit porušení vozíku.

- Používejte POUZE upevňovací prvky poskytované autorizovaným dodavatelem (nebo takové, které jsou stejného typu a pevnosti, podle označení na hlavách).
- Přetažené nebo nedotažené upínací prvky mohou selhat nebo způsobit poškození částí vozíku.
- Dojde li k povolení matek nebo šroubů, okamžitě je dotáhněte.

⚠ VAROVÁNÍ!

Stupátka
- Opěrky nohou neunesou váhu tohoto vozíku
- V nejnižším bodě by měly opěrky nohou být MINIMÁLNĚ 51 mm nad zemí. Jsou-li nastaveny příliš NÍZKO, mohou se zaseknout na překážkách, které můžete podle očekávání nalézt v normálním provozu.
- To může způsobit náhlé zastavení a překlopení dopředu.

⚠ NEBEZPEČÍ!

Pro zabránění vysmeknutí nebo pádu při přesunu:
- Ujistěte se, že vaše nohy neuvázly nebo nebyly zachyceny v prostoru mezi opěrkami nohou.
- Zabraňte zatížení opěrek nohou, protože by se mohl vozík překlopit dopředu.
- NIKDY tento vozík nezvedejte za opěrky nohou. Opěrky nohou se uvolní a neunesou váhu tohoto vozíku. Zvedejte tento vozík pouze za neodnímatelné součásti hlavního rámu.

⚠ VAROVÁNÍ!

Pneumatiky
- Správné nahuštění prodlouží životnost pneumatik a usnadní použití Vašeho vozíku.
- Vozík nepoužívejte, jestliže je kterákoliv z jeho pneumatik podhuštěna nebo přehuštěna. Každý týden kontrolujte správnou úroveň nahuštění, která je uvedena na boční straně pneumatiky.
- Nízký tlak v zadních pneumatikách může způsobit proklouznutí brzdy na její straně a umožnit protočení kola, když to nebudete čekat.
- Nízký tlak ve kterékoliv pneumatice může způsobit natočení vozíku na jednu stranu a mít za následek ztrátu kontroly.
- Přehuštěné pneumatiky mhou prasknout.

⚠ NEBEZPEČÍ!

Polohovací pásy
- Polohovací pásy používejte POUZE jako podporu pozice těla uživatele.
- Nesprávné použití těchto pásů může způsobit vážné zranění nebo smrt uživatele.
- Zajistěte, aby uživatel nemohl sklouznout ze sedadla invalidního vozíku dolů. Dojde-li k tomu, může dojít ke stlačení hrudníku uživatele nebo se může dusit kvůli tlaku pásů.
- Pásy musí být těsné, ale nesmí být utažené natolik, aby bránili při dýchání. Měli byste být schopni vsunout otevřenou ruku na plocho mezi pás a uživatele.
- Pánevní pás nebo podobný prostředek může pomoci zabránit klouzání uživatele dolů ze sedadla. Poraďte se o tom s uživatelovým lékařem, zdravotní sestrou nebo terapeutem a zjistěte, zda takovýto prostředek potřebuje.
- Polohovací pásy používejte pouze u uživatele, který může spolupracovat.
- Ujistěte se, že v případě nebezpečí může uživatel pás snadno odstranit.

⚠ NEBEZPEČÍ!

Polohovací pásy nikdy nepoužívejte:
- Pro bránění pacientovi v pohybu. Bránění pacientovi v pohybu vyžaduje nařízení lékaře.
- U uživatele, který je komatózní nebo rozrušený.
- Jako bezpečnostní pás motorového vozidla. Při nehodě nebo náhlém zastavení by mohl být uživatel shozen z vozíku. Pásy sedadla invalidního vozíku tomu nezabrání a může dojít k dalšímu zranění způsobeného pásem.

⚠ VAROVÁNÍ!

Motorový pohon
- Na žádný invalidní vozík Quickie neinstalujte nepovolený motorový pohon nebo posilovač.
- Mohou mít vliv na těžiště vozíku a způsobit pád nebo převrácení.
- Mohou upravit rám a zrušit tak platnost záruky.

⚠ NEBEZPEČÍ!

Jestliže nebudete dbát těchto varování, může dojít k poškození vozíku, pádu, převrhnutí nebo ztrátě kontroly, a to může způsobit vážné zranění uživatele nebo jiných osob.

Varování týkající se součástí a volitelného příslušenství.....

⚠ VAROVÁNÍ!

Rukojeti pro tlačení

- Máte-li doprovod, zajistěte, aby měl vozík rukojeti pro tlačení.
- Rukojeti pro tlačení poskytují doprovodu bezpečné body, za které může držet zadní část vozíku a zabránit tak pádu nebo převrhnutí. Máte-li doprovod, ujistěte se, že rukojeti pro tlačení používá.
- Proveďte kontrolu, abyste se ujistili, že se rukojeti pro tlačení neotáčí nebo nesklouzávají.

⚠ VAROVÁNÍ!

Rychloupínací osky

- Vozík nepoužívejte, DOKUD si nejste jisti, že jsou obě rychloupínací osky zadních kol uzavřené. Nezavřená oska se může během použití vyvléknout a způsobit pád.
- Oska není uzavřena, dokud knoflík rychloupínání nevyskočí úplně ven. Nezavřená oska se může během použití vyvléknout, což může mít za následek pád, překlopení vozíku nebo ztrátu kontroly a způsobit vážné zranění uživatele nebo jiných osob.

⚠ VAROVÁNÍ!

Zadní osky

- Změna v natavení zadních kol bude mít vliv na těžiště vozíku.
- Čím více posunete zadní osky DOPŘEDU, tím pravděpodobnější bude překlopení Vašeho vozíku dozadu.
- Poraďte se se svým lékařem, zdravotní sestrou nebo terapeutem jak nejlépe nastavit osky na vašem vozíku. Neměňte nastavené, POKUD si nebudete jistí tím, že nehrozí riziko převrácení.
- Po provedení změn na oskách zadních kol seřiďte jejich brzdy.
- Pokud tak neučiníte, nemusí brdy fungovat.
- Ujistěte se, že se ramena brzd při zaklesnutí zarývají alespoň 0,3 cm do pneumatiky.

⚠ VAROVÁNÍ!

Brzdy zadních kol

- Brzdy zadních kol NEJSOU určeny ke zpomalení nebo zastavení pohybu vozíku.
- Používejte je pouze, abyste zabránili otáčení zadních kol, když je Váš vozík úplně zastaven.
- NIKDY nepoužívejte brzdy zadních kol ke zpomalení nebo zastavení Vašeho vozíku během pohybu. Učiníte-li tak, může dojít ke ztrátě kontroly.
- Abyste zabránili otáčení zadních kol, nastavte zadní brzdy vždy, když se přesouváte z nebo do vozíku.
- Nízký tlak v zadních pneumatikách může způsobit proklouznutí brzdy na její straně a může umožnit protočení kola, když to nebudete čekat.
- Ujistěte se, že se ramena brzd při zaklesnutí zarývají alespoň 0,3 cm do pneumatiky. Pokud tak neučiníte, nemusí brdy fungovat.

⚠ NEBEZPEČÍ

Upravené sedadlové systémy

- Použití sedadlového systému neschváleného společností Sunrise Medical může způsobit změnu těžiště vozíku. To může zapříčinit převrhnutí vozíku.
- Neměňte sedadlový systém svého vozíku, POKUD se o tom nejdříve neporadíte s autorizovaným dodavatelem.
- Použití neschváleného systému (základny vozíku a sedadla) jako sedadla v motorovém vozidle může mít za následek zvýšení rizika vážného zranění nebo smrti při dopravní nehodě.
- Pouze kompletní systém (základna vozíku a sedadlo) může být schválen k použití jako sedadlo v motorovém vozidle.
- Poskytovaná sedadla mohou a nemusí být v kombinaci s touto základnou vozíku vhodná k použití jako sedadlo v motorovém vozidle.
- Před použitím systému jako sedadla v motorovém vozidle byste si měli ověřit, že výrobce sedadla povolil použití sedadla v kombinaci s touto základnou vozíku.
- Před použitím systému jako sedadla v motorovém vozidle byste si měli přečíst veškeré pokyny k použití poskytované společností Sunrise Medical a výrobcem sedadla a jednat v souladu s nimi, a to stejné byste měli učinit s pokyny výrobců veškerých dalších součástí a příslušenství.

⚠ VAROVÁNÍ!

Volitelné příslušenství pro převoz

Použijte pouze zádržné systémy pro invalidy (WTORS), které splňují požadavky norem ISO 7176-19 - SAE J2249 doporučená praxe - zádržné systémy pro invalidy pro použití v motorových vozidlech. Nepoužívejte WTORS navržené tak, aby byly závislé na struktuře vozíku a přenášely zátěž zadržení pasažéra na vozidlo.
Invalidní vozík byl dynamicky testován testem předního nárazu rychlostí 48 km/h, při nastavení ve směru dopředu. Tento vozík musí být během převozu nastaven ve směru dopředu.
Aby bylo sníženo riziko zranění pasažérů vozidla, musí být příslušenství přimontované na vozík, jako jsou koše a respirační vybavení, odstraněno a bezpečně uloženo odděleně.
Zadržení pasažéra by nemělo být závislé na oporách držení těla a polohovacích prvcích.
Neměňte ani nenahrazujte části rámu vozíku, součástky nebo sedadlo.
Náhlé zastavení nebo náraz mohou poškodit konstrukci Vašeho vozíku. Vozíky, které byly přítomny při takových nehodách by měly být vyměněny.

⚠ NEBEZPEČÍ!

Jestliže nebudete dbát těchto varování, může dojít k poškození vozíku, pádu, převrhnutí nebo ztrátě kontroly, a to může způsobit vážné zranění uživatele nebo jiných osob.

4.0 NASTAVENÍ A ÚPRAVY

POZNÁMKA: Nastavování vozíku na stole nebo plochém povrchu může pomoci tyto procedury zjednodušit.

Nastavení krouticího momentu

Nastavení kroutícího momentu je optimální utažení, které by mělo být na daném upínacím prvku provedeno. Při dotahování upínacích prvků invalidních vozíků Quickie by měl být použit momentový klíč s měřením momentu síly (Nm). Není-li uvedeno jinak, použijte nastavení kroutícího momentu 6,8 Nm. Při nastavování tohoto invalidního vozíku.

70º, 80° VYKLÁPĚCÍ ZÁVĚSY A OPĚRKY NOHOU (OBR. 4.0 - 4.1)

Instalace

- Umístěte vyklápěcí sedlo čepu do držáku na přední trubce rámu, při poloze opěrky nohy dovnitř nebo ven z rámu.
- Otočte opěrkou nohy ve směru dovnitř, dokud nezapadne do závěrného svorníku.

ODSTRANĚNÍ

- Pro odstranění opěrky nohou vytáhněte západku nahoru nebo ji stlačte dolů.
- S opěrkou nohy otočte dovnitř nebo ven a zvedněte ji.

Nastavení výšky

POZNÁMKA: Doporučuje se, abyste udržovali vzdálenost mezi nejnižším bodem opěrky nohou a zemí minimálně 51 mm.

- Pomocí šestihranného klíče o rozměru 3/16 palce uvolněte seřizovací šroub (C).
- Posouvejte nástavcem opěrky nohou uvnitř trubky dolů nebo nahoru do požadované výšky.
- Utáhněte šroub. Použijte nastavení kroutícího momentu 16,27 Nm.

ZDVIHACÍ STUPÁTKA (VOLITELNÉ PŘÍSLUŠENSTVÍ) (Obr. 4.2).

Instalace nebo odstranění

- Instalace neb odstranění zdvihacích stupátek (ELR) viz pokyny pro instalaci vyklápěcí opěrky nohou výše.

Nastavení výšky

- Pro zvýšení zvedněte stupátka do požadované pozice. Stupátka na místě automaticky zapadnou.
- Pro snížení stiskněte uvolňovací páčku (G) zatímco sedíte ve vozíku a nechte je sjet do požadované polohy. Stupátka na místě automaticky zapadnou.

Úprava výšky podušek pro lýtkovou oblast

- Povolte přídržnou matici (H) umístěnou na zadní straně konzole podušky.
- Posouvejte s konzolou podušky nahoru nebo dolů.
- Utáhněte v požadované poloze.

Úprava výšky s prodlužovací trubkou

POZNÁMKA: Doporučuje se, abyste udržovali vzdálenost mezi nejnižším bodem opěrky nohou a zemí minimálně 51 mm.

- Pomocí šestihranného klíče o rozměru 3/16 palce uvolněte seřizovací šroub (I).
- Posouvejte nástavcem opěrky nohou uvnitř trubky dolů nebo nahoru do požadované výšky.
- Utáhněte šroub. Použijte nastavení kroutícího momentu 16,27 Nm.

Obr. 4.0

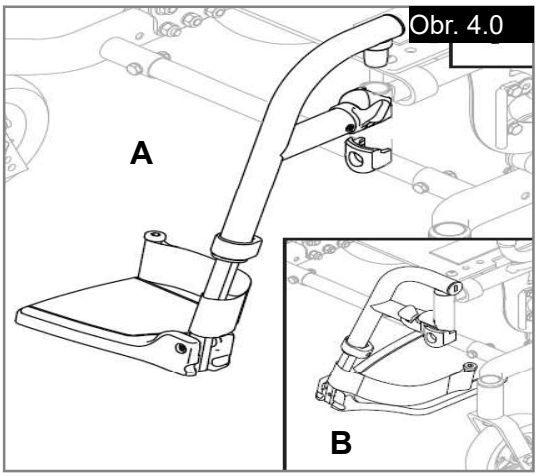

Obr. 4.1

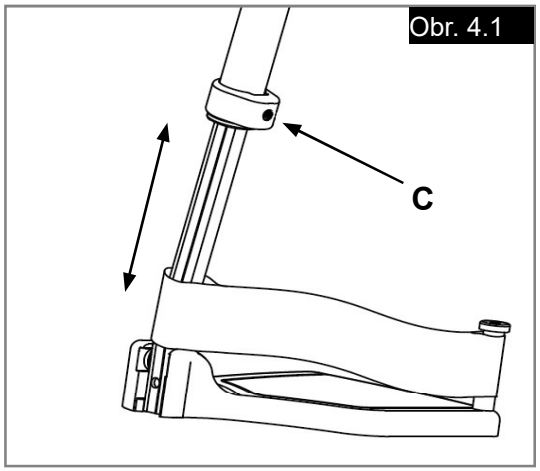

Obr. 4.2

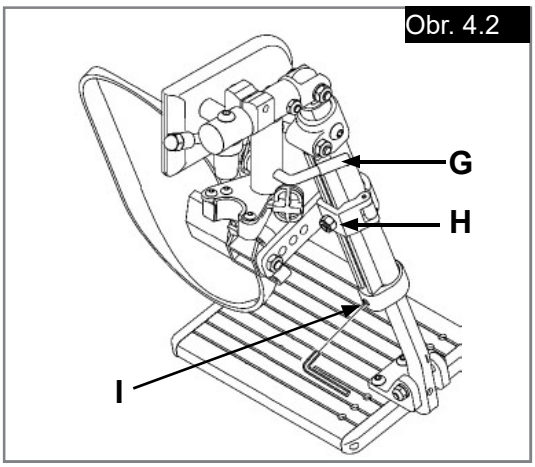

SESTAVENÍ PŘEDNÍCH KOLEČEK/VIDLIC (OBR. 4.3)

Instalace
- Z uložení předních koleček sejměte kryt proti prachu (A). Kryt vypáčte pohybem zpět a ven.
- Sestavu předních koleček drží jedna matice (B) a jedna podložka (přímo pod maticí). Odstraňte matici a podložku.
- Do uložení předních koleček (D) vložte nástavec (C) a na něj umístěte podložku.
- Matici (B) umístěte na nástavec a dotahujte, až je odstraněna vůle; poté matici uvolněte asi o 1/8 otáčky, aby byla umožněna volná rotace.
- Na uložení předních koleček opět nasaďte kryt proti prachu.

Nastavení výšky
- Povolte a sejměte matici (E).
- S pomocí předvrtaných otvorů nasaďte osku do požadované výšky.
- Matici vraťte zpět a utáhněte ji.
- To stejné opakujte na druhé straně.

POZNÁMKA:
Při nastavování výšky musí být rám v horizontální poloze. Výškové nastavení osy zadních kol viz strana 26.

PODRUČKY SE DVĚMA SLOUPKY (OBR. 4.4 - 4.5)

Instalace a odstranění
- Míří-li upevňovací páčka (F) dozadu, je sestava upevněna na místě.
- Pro uvolnění zatlačte přední upevňovací páku (F) dolů nebo zatáhněte páku madla pro přesun (G) nahoru, podle toho, co je přítomno.
- Páku (H) úplně zamáčkněte dovnitř na zadní sloupek.
- Zvedněte područku z držáků.

Nastavení výšky
- Uvolněte horní upevňovací páku (I).
- Nastavte područku do požadované výšky.
- Vraťte upevňovací páku do uzavřené pozice.
- Posuňte područku nahoru nebo dolů, aby se zachytila na místě.

Překlopení dozadu (volitelné)
- Uvolněte přední upevňovací páku (F) nebo zatáhněte páku madla pro přesun (G) nahoru, podle toho, co je přítomno.
- Překlopte područku dozadu, zůstane připevněna k jednomu sloupku.
- Pro úplné oddělení područky stiskněte páku (H) dovnitř na zadní sloupek a područku zvedněte.
- Pro opětné uchycení pohněte s područkou dolů, zpět na místo.
- Vraťte upevňovací páku (F) do uzavřené pozice (uplatňuje-li se).

VÝŠKOVĚ NASTAVITELNÉ PODRUČKY (VOLITELNÉ PŘÍSLUŠENSTVÍ) (Obr. 4.6)

Instalace
- Nasuňte vnější sloupek područky do držáku na rámu invalidního vozíku.
- Područka se automaticky zablokuje na svém místě.

Nastavení výšky
- Otočte uvolněnu pákou do druhé pozice zastavení.
- Posuňte podušku područky nahoru nebo dolů do požadované výšky.
- Vraťte páku do zablokované polohy proti sloupku područky.
- Zatlačte podušku područky tak, aby horní část sloupku područky pevně zapadla na své místo.

Odstranění područky
- Otočte uvolněnu pákou do první pozice zastavení a područku odstraňte.

Opětovné nasazení područky
- Vsuňte područku zpět do držáku.
- Vraťte uvolněnou páku do zablokované polohy proti sloupku područky.

Nastavení umístění držáku područky
Postup dotažení a povolení upnutí vnějšího sloupku područky v držáku:
- Uvolněte matice na boční straně držáku (9).
- S područkou uvnitř držadlo sevřete, abyste dosáhli požadovaného zapadnutí.
- Dotáhněte čtyři šrouby.

Obr. 4.4

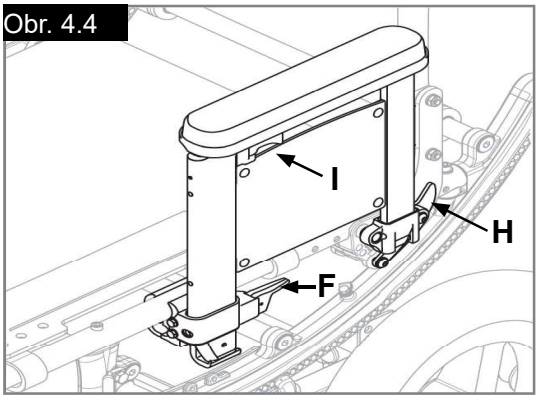

Obr. 4.5

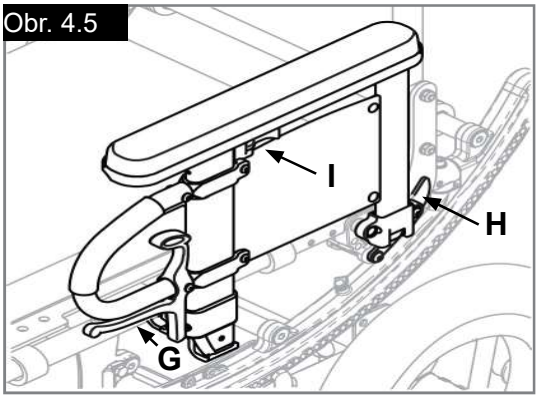

Obr. 4.3

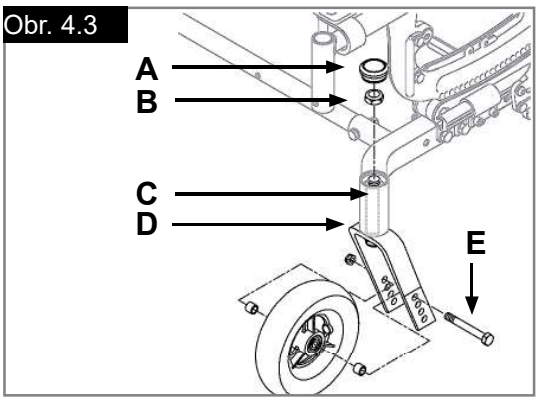

Obr. 4.6

1. Vnější sloupek područky
2. Výšková uvolňovací páka
3. Uvolňovací páka
4. Poduška područky
5. Madlo pro přesun
6. Boční panel
7. Držák
8. Svorka
9. Matice nastavení držáku

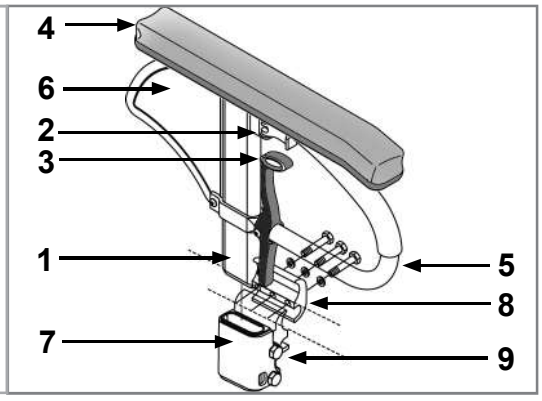

KOLEČKA PROTI PŘEVRÁCENÍ - ZADNÍ (OBR. 4.7)

⚠VAROVÁNÍ!

Kolečka proti převrácení jsou doporučena pro všechny invalidní vozíky.

POZNÁMKA: Při nastavování koleček proti překlopení použijte nastavení kroutícího momentu 14 Nm.

Nasazení trubky s kolečky proti převrácení do držáků

- Zmáčkněte uvolňovací knoflík (A) na trubce s kolečky proti převrácení tak, aby byly oba uvolňovací knoflíky
- vtaženy dovnitř trubky.
- Nasaďte trubku s kolečky proti převrácení na držák (B).
- Otočte trubkou s kolečky proti převrácení dolů, až přední uvolňovací knoflík vystoupí z otvoru
- zadního držáku.
- Stejným způsobem nasaďte druhou trubku.

Otočení trubek s kolečky proti překlopení nahoru

POZNÁMKA: Trubku s kolečky proti překlopené otočte nahoru, jste-li tlačeni doprovodem, překonáváte-li překážku nebo vyjíždíte na obrubník.

- Stiskněte uvolňovací knoflík (A) zadní trubky s kolečky proti převrácení.
- Držte knoflík uvnitř a otočte trubkou nahoru (C).
- Knoflík uvolněte.
- To stejné opakujte i se druhou trubkou s kolečky proti převrácení.
- Po dokončení manévru nezapomeňte vrátit trubku do polohy dolů.

Nastavení kolečka trubky proti převrácení

Poloha koleček na trubce proti převrácení může být zvýšena nebo snížena, aby bylo dosaženo správné světlé výšky 38-51 mm.

- Zmáčkněte uvolňovací knoflík kolečka proti překlopení (D) tak, aby byl zatažen dovnitř.
- Zasuňte jej nebo vysuňte do jedné z předvrtaných otvorů.
- Knoflík (D) uvolněte.
- Stejným způsobem nastavte kolečko druhé trubky proti převrácení. Obě kolečka musejí být přesně ve
- stejné výšce.

MECHANISMUS NÁKLONU SEDAČKY

Mechanismus náklonu sedačky je nainstalován společností Sunrise Medical.
Mechanismus náklonu zajistí vozík pod úhlem 0º až 45º.

Náklon pomocí použití západek

Stisknutím obou západek (C) ve stejnou chvíli uvolní zajišťovací mechanismus a
a umožní otáčení se sedadlem a opěrkou zad v prostoru.
Uvolnění západek zajistí kolébkový rám
na místě.
Přibližný stupeň naklopení sedadla je možné vidět na ukazateli naklonění (D).
Pro zablokování funkce naklonění vložte do držáku západky blokovací kolík (E).

Uvolnění nohou

Zatlačení nožního pedálu (F) uvolní zajišťovací mechanismus a umožní otáčení se
sedadlem a opěrkou zad. Uvolnění nožního pedálu zajistí kolébkový rám na místě.
Přibližný stupeň naklopení sedadla je možné vidět na ukazateli naklonění (D).

Nastavení zarážek naklonění

Pomocí zarážek naklonění (G) je možné nastavit limit úhlu naklonění (rotace)
vozíku.

- Uvolněte a odstraňte pojistný šroub (H).
- Umístěte zarážky naklonění do požadovaného limitu, a to buď vepředu neb vzadu.
- Obě poloviny sestavy zarážky naklonění by měly být zasunuty do protilehlých otvorů v kolébkovém rámu (I) a poté upevněny na místě dotažením šroubu (H).

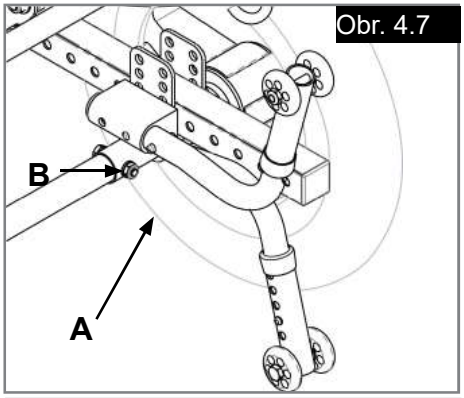

Obr. 4.7

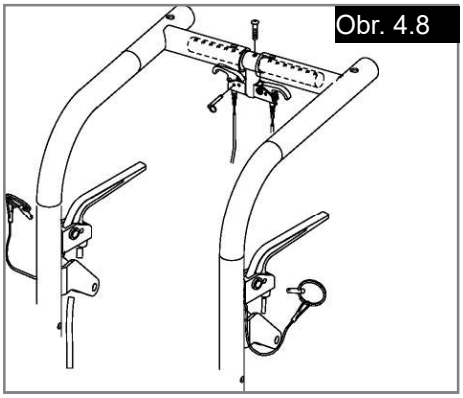
Obr. 4.8

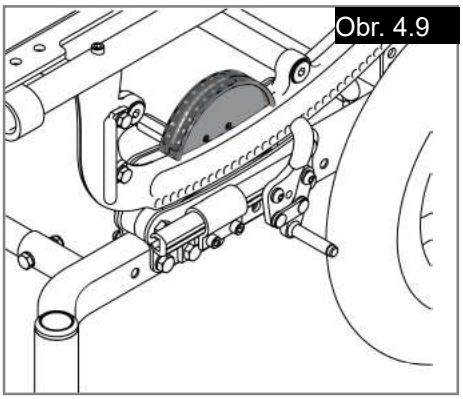
Obr. 4.9

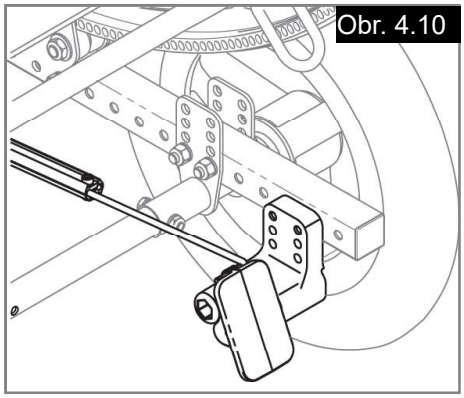
Obr. 4.10

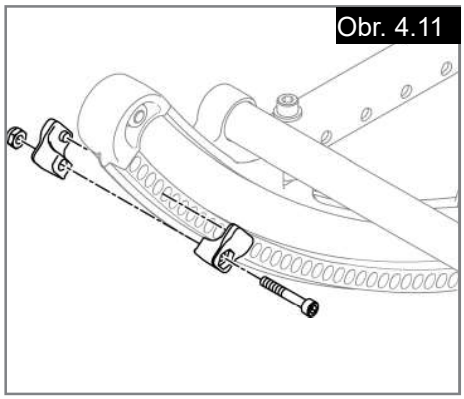
Obr. 4.11

Nastavení lanka (Obr. 4.12)

POZNÁMKA: Na jednotlivé součásti ani celou sestavu nepoužívejte lubrikanty.

- Uvolněte pojistnou matici (A).
- Otáčejte seřizovacím prvkem (B) dokud neodstraníte prověšení lanka. Zajistěte, aby bylo možné západkový kolík po nastavení úplně vytáhnout a vrátit, a že kolíky zapadnou do kolébkového rámu, když jsou uvolněny západky.
- Utáhněte pojistnou matici (A).

OPĚRKA ZAD A RUKOJEŤ VOZÍKU

Nastavení úhlu (Obr. 4.13)

- Povolte zadní šroub (C).
- Povolte a odstraňte šroub pro nastavení úhlu (D).
- Pomocí předvrtaných otvorů nastavte opěrku zad do požadované polohy.
- Vraťte šroub pro nastavení úhlu (D) zpět a utáhněte jej.
- Utáhněte zadní šroub (C).
- To stejné opakujte na druhé straně.

⚠ POZOR!

- Nastavení musí být na obou stranách vozíku přesně stejné.
- Při nastavování úhlu rukojeti vozíku použijte nastavení kroutícího momentu 14 Nm.
- Pro udržení optimální polohy těžiště a stability bude možná nutné upravit polohu opěrky zad.

Nastavení úhlu rukojeti vozíku (volitelné příslušenství) (Obr. 4.14)

- Ve stejnou chvíli zmáčkněte oba černé knoflíky (E). To uvolní rukojeť vozíku a umožní volné otáčení. Uvolnění stisknutých knoflíků zajistí nastavitelnou rukojeť vozíku v požadované poloze.

Nastavení výšky (Obr. 4.14) (volitelné příslušenství)

- Odstraňte oba šrouby (F) z trubky opěrky zad (jeden na každé straně).
- Znovu nastavte výšku opěrky zad.
- Utáhněte oba šrouby (F) v požadované poloze.

⚠ POZOR

- Obě strany musí být ve stejné výšce.
- Není doporučeno spojit horní otvor spodní trubky se spodním otvorem horní trubky, protože může dojít k nadměrné vůli.

Funkce sklopení opěrky zad (OBR. 4.15) (volitelné)

- Pro sklopení opěrky zad dolů vytáhněte všechny uvolňovací knoflíky opěrky zad (G) a zatlačte ji dopředu.
- Pro zachycení zpět na místo opěrku zad pevně zvedněte, až se zaklesne ve své původní poloze.

NÁSTAVEC RUKOJETI VOZÍKU (VOLITELNÉ PŘÍSLUŠENSTVÍ)

Instalace (Obr. 4.16)

- Na obou stranách rukojeti vozíku současně zmáčkněte knoflík (H) tak, aby byly uvolňovací knoflíky vtaženy dovnitř trubky.
- Nasouvejte trubku do držáku trubky na opěrce zad (I), dokud uvolňovací knoflíky nevystoupí skrz předvrtaný otvor v držáku.

POLOHOVACÍ OPĚRKA ZAD (VOLITELNÉ PŘÍSLUŠENSTVÍ)

POZNÁMKA: Dvojitá západka polohovacího mechanismu je instalována společností Sunrise Medical.

Polohování neb zvýšení opěrky zad (Obr. 4.17):

- Ve stejnou chvíli stiskněte obě západky (J). Uvolnění západek zajistí opěrku zad na místě.
- Pro zablokování nastavovacího systému vložte do držáku západky blokovací kolík (K). Po nastavení polohy opěrky zad vždy bezpečně zablokujte dvojitou západku polohovacího mechanismu.

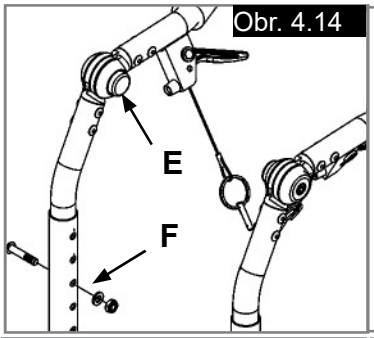

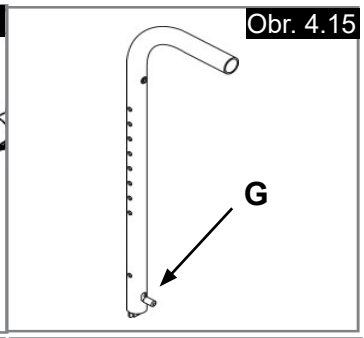

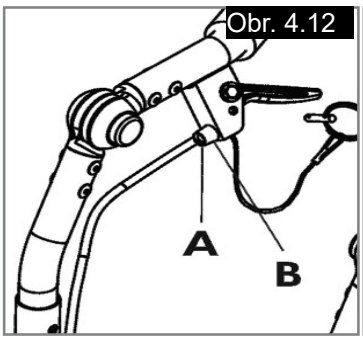

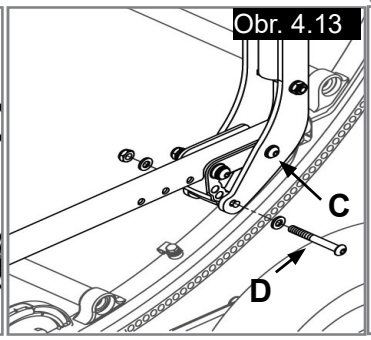

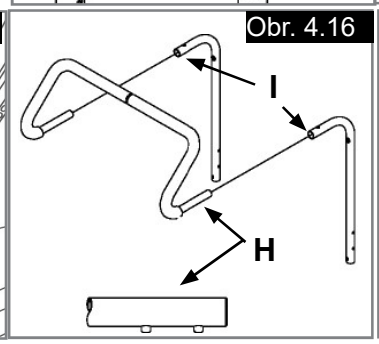

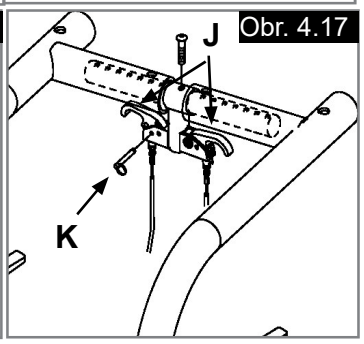

HLOUBKA RÁMU

Nastavení opěrky zad (Obr. 4.18)

- Uvolněte a odstraňte šrouby (A a B) umístěné na přední straně upínací podložky na obou stranách vozíku.
- Posouvejte s opěrkou zad podél příčky sedadla do požadované pozice.
- Vraťte šrouby zpět (A a B) a na obou stranách vozíku je utáhněte v požadované poloze.

⚠ POZOR!

- Nastavení musí být na obou stranách vozíku přesně stejné.
- Při nastavování hloubky opěrky zad použijte nastavení kroutícího momentu 14 Nm.

Nastavení držadla závěsu (Obr. 4.19)

- Povolte a odstraňte šroub s vnitřním šestihranem (C) z příčky sedadla.
- Posouvejte s držadlem závěsu (D) v příčce sedadla do požadované pozice.
- Vraťte šrouby s vnitřním šestihranem zpět a utáhněte jej.
- To stejné opakujte na druhé straně.

⚠ POZOR!

Tato nastavení mohou také vyžadovat změnu polohy nosného dílu na základním rámu.
Nastavení musí být na obou stranách přesně stejné.
Při nastavování držadla závěsu použijte nastavení kroutícího momentu 14 Nm.

ŠÍŘKA RÁMU

Rám je postaven tak, aby se přizpůsobil růstu, a to za použití sady zvětšovacích komponent.

Nastavení šířky (Obr. 4.20 - 4.21)

- U všech příčných trubek (F) odstraňte z obou konců šrouby (E).
- Nahraďte je příčnými trubkami vhodné délky.
- Na obou koncích utáhněte šrouby (E).
- Toto opakujte u všech příčných trubek.

⚠ POZOR!

- Při nastavování šířky kolébkového rámu použijte nastavení kroutícího momentu 23 Nm.
  Při nastavování základního rámu použijte nastavení kroutícího momentu 14 Nm.

SKOŘEPINA SEDADLA (OBR. 4.22)

Skořepina sedadla je navržena tak, aby vyhověla nastavení hloubky. Existují dvě různé délky skořepiny sedadla, vyhovující různým rozsahům hloubky.
Uvolněte všechny čtyři šrouby skořepiny sedadla (G) a posuňte skořepinu dopředu nebo dozadu, aby byla její přední část přibližně 12mm za vertikální trubkou držadla závěsu.
Znovu utáhněte všechny čtyři šrouby a zajistěte, aby svorky úplně zapadly do trubek sedadla.

⚠ POZOR!

Jestliže dojde k tomu, že budou přední svorky skořepiny sedadla vyčnívat z konce trubky sedadla nebo jestliže bude svorka skořepiny sedadla zasahovat do kolébkového rámu, úplně odstraňte šrouby z předních svorek skořepiny sedla a znovu je připevněte přes vhodné otvory skořepiny sedadla.

NASAZENÍ POLŠTÁŘE

- Uložte polštář na skořepinu sedadla, stranou s háčky dolů. Zešikmená hrana polštáře má být vepředu.
- Pěvně přitiskněte na místo.

Obr. 4.18

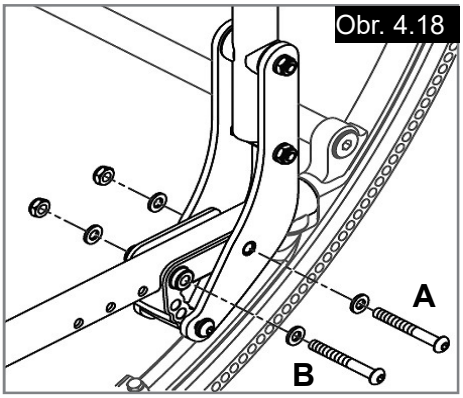

Obr. 4.21

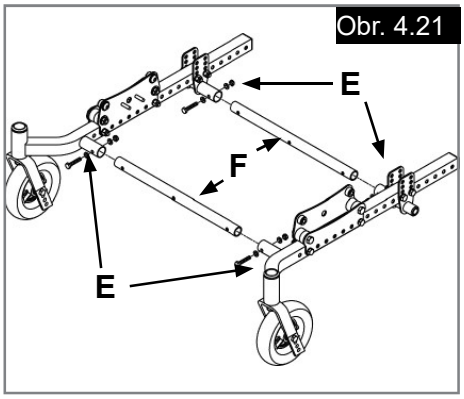

Obr. 4.19

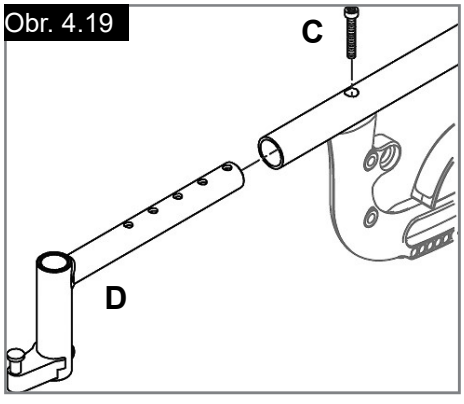

Obr. 4.20

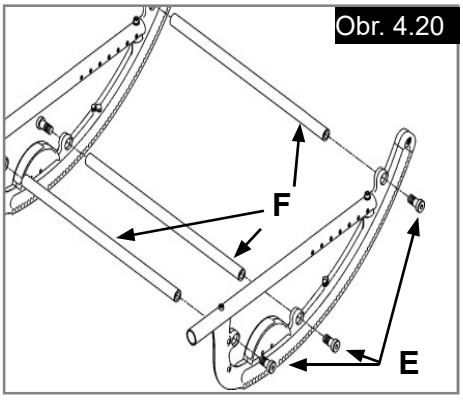

Obr. 4.22

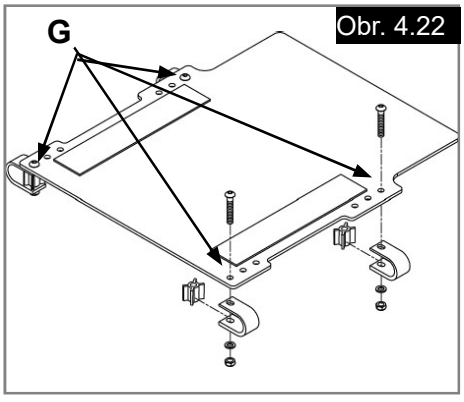

ZADNÍ OSKA (OBR. 4.23 - 4.25)
Montáž a demontáž zadních kol

⚠ VAROVÁNÍ

- Vozík nepoužívejte, DOKUD si nejste jisti, že jsou obě rychloupínací osky zadních kol uzavřené.
- Nezavřená oska se může během použití vyvléknout a způsobit pád.
- Oska není uzavřena, dokud knoflík rychloupínání (A) nevyskočí úplně ven.

Nasazení kola (Obr. 4.23)
- Zmáčkněte knoflík rychloupínaní (A) nadoraz. To uvolní tlak na kuličkovém ložisku na druhé straně.
- Nasuňte osku skrz náboj zadního kola (B).
- Při nasazování osky (C) do objímky osky (D) stále tlačte na knoflík (A).
- Uvolněte knoflík a tím osku zajistíte v objímce osky. Nedojde-li k zaklesnutí osky, seřiďte ji.
- Stejné kroky opakujte na druhé straně.

Sejmutí kola (Obr. 4.23)
- Zmáčkněte knoflík rychloupínaní (A) nadoraz.
- Vysunutím osky (C) z objímky osky (D) kolo sejměte.
- Stejné kroky opakujte na druhé straně.

Seřízení osky zadního kola (Obr. 4.24)
- Pro správné fungování invalidního vozíku je nutné udržovat dotažené objímky osky.
- Pro seřízení osky budete potřebovat klíč o rozměru 20 mm (E), kterým otočíte vnější matku osky (G).
- Budete také potřebovat klíč o rozměru 13 mm pro přidržení kuličkových ložisek (F) na opačném konci osky, abyste zabránili protáčení osky.
- Pro utažení otočte vnější matku osky ve směru hodinových ručiček.
- Vůle by měla být pouze nula až 0,25 mm.

Rozložení váhy
Rozložení váhy mezi předními kolečky a zadními koly se primárně nastavuje posunutím zadních osek na rámu dopředu nebo dozadu.
- Posunutí sek DOZADU poskytne lepší předozadní stabilitu proti překlopení.
- Posunutí osek DOPŘEDU přesune více váhy uživatele na ZADNÍ kola, což poskytuje následující výhody: přední část vozíku bude lehčí, což sníží námahu při zatáčení a při nižší vzdálenosti náprav se sníží rádius otáčení.

Nastavení pozice osky (Obr. 4.25)
- Sejměte obě kola z vozíku.
- Na obou stranách vozíku odstraňte šrouby (G) z plátu osky (H).
- Přemístěte plát osky do požadované pozice.
- Vložte a utáhněte šrouby (G).

⚠ VAROVÁNÍ!

- Nastavení musí být na obou stranách vozíku přesně stejné.
- Nepokoušejte se provádět tuto úpravu. Tuto úpravu smí provádět pouze autorizovaný dodavatel.

⚠ POZOR!

Při nastavování plátu osky použijte nastavení kroutícího momentu 14 Nm.

Nastavení výšky uložení osky (Obr. 4.25)
- Povolte a odstraňte šrouby (H).
- Za použití předvrtaných otvorů v plátu osky (I) nastavte na obou stranách požadovanou výšku.
- Nasaďte šrouby zpět a znovu je dotáhněte.

⚠ VAROVÁNÍ!

- Nastavení musí být na obou stranách vozíku přesně stejné.
- Nepokoušejte se provádět tuto úpravu. Tuto úpravu smí provádět pouze autorizovaný dodavatel.

⚠ POZOR!

Při nastavování plátu osky použijte nastavení kroutícího momentu 14 Nm.
Při nastavování výšky musí být rám v horizontální poloze.

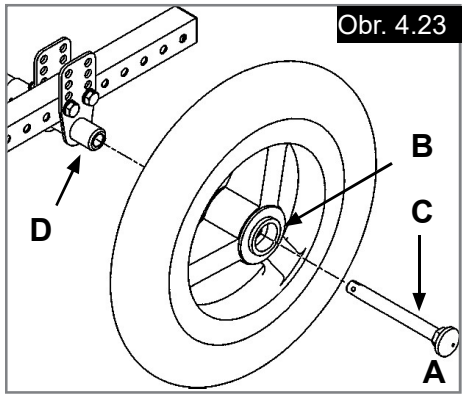

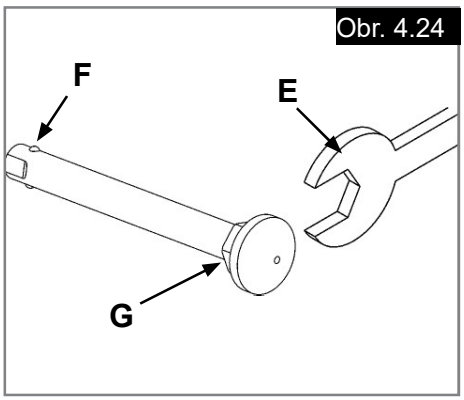

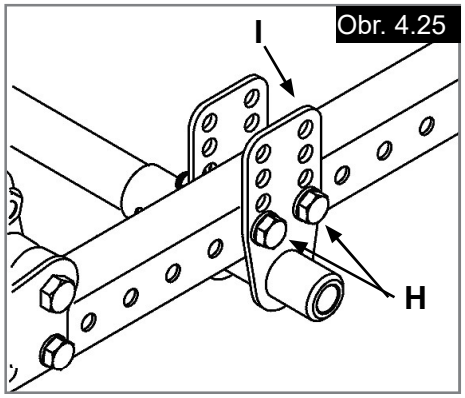

NOSNÝ DÍL (OBR. 4.26 - 4.28)

⚠ VAROVÁNÍ!

Tuto úpravu smí provádět pouze autorizovaný dodavatel.

Úprava umístění (Obr. 4.26).
- Povolte a odstraňte šrouby A a B.
- Posuňte nosný díl do požadovaného umístění.
- Nasaďte všechny šrouby zpět a znovu je dotáhněte.

⚠ POZOR!

Nastavení musí být na obou stranách vozíku přesně stejné.
Při úpravě polohy nosného dílu použijte nastavení kroutícího momentu 14 Nm.

Výměna horního válečku (Obr. 4.27)

⚠ POZOR!

- Velmi se doporučuje vyměnit oba horní válečky současně během každého sestavování nosného dílu.
- Na žádnou část sestavy nepoužívejte lubrikanty.

Výměna horního válečku:
- Povolte přídržné matice čepové západky.
- Na obou stranách povolte a odstraňte obě matky spodních válečků (J), matku upevnění ke kostře (C) a šrouby rozpěry základny (D). Odstraňte rozpěru základny.
- Posuňte vnitřní desku nosného dílu (E) upínacích prvků směrem do středu vozíku.
- Povolte a odstraňte oba šrouby válečků s půlkulovou hlavou (F).
- Odstraňte staré horní válečky (G) z hřídelí válečků (H) a nahraďte je novými.
- Znovu nasaďte hřídele horních válečků (H) na vnitřní desku nosného dílu (E) a utáhněte je šrouby válečků s půlkulovou hlavou (F).
- Desku nosného dílu (E) namontujte zpět na sestavu rámu. Vraťte zpět a dotáhněte matky (J, C) a šrouby rozpěry základny (D).
- Ujistěte se, že je čepová západka vyrovnána a zaklesnuta v otvoru v kolébkovém rámu a dotáhněte přídržné matice čepové západky.
- V případě nutnosti tento postup opakujte na druhé straně vozíku.

Výměna spodního válečku (Obr. 4.27 - 4.28)

⚠ POZOR!

- Velmi se doporučuje vyměnit oba spodní válečky současně během každého sestavování nosného dílu.
- Na žádnou část sestavy nepoužívejte lubrikanty.
- Při dotahování matek spodního válečku (J) použijte nastavení kroutícího momentu 18 Nm.

Výměna spodního válečku:
- Povolte přídržné matice čepové západky.
- Povolte a odstraňte obě matky spodních válečků (J), matku upevnění ke kostře (C) a šrouby rozpěry základny (D).
- Posuňte vnitřní desku nosného dílu (E) upínacích prvků směrem do středu vozíku.
- Odstraňte staré spodní válečky (I) z vložek (K) a nahraďte je novými.
- Desku nosného dílu (E) namontujte zpět na sestavu rámu. Vraťte zpět a dotáhněte matky (J, C) a šrouby rozpěry základny (D).
- Ujistěte se, že je čepová západka vyrovnána a zaklesnuta v otvoru v kolébkovém rámu a dotáhněte přídržné matice čepové západky.
- V případě nutnosti tento postup opakujte na druhé straně vozíku.

BRZDY KOL

POZNÁMKA: Invalidní vozíky Quickie jsou standardně vybaveny brzdami kol. Brzdy kol jsou instalovány společností Sunrise Medical, pokud nejsou v původní objednávce vynechány.

Nastavení (Obr. 4.29)
- Povolte šrouby (L). Nepokoušejte se odstranit pouze jeden šroub.
- Posuňte sestavu směrem k zadnímu kolu, až se v zatažené pozici svěrka zaboří do pneumatiky.
- Utáhněte šrouby.

Obr. 4.28

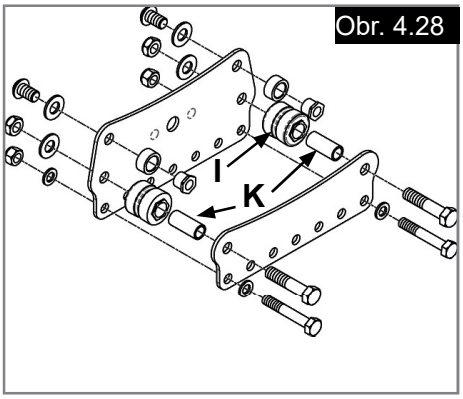

Obr. 4.26

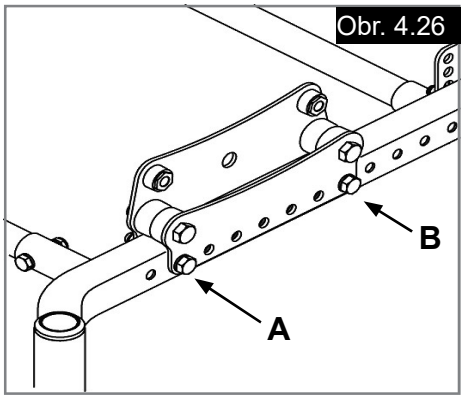

Obr. 4.27

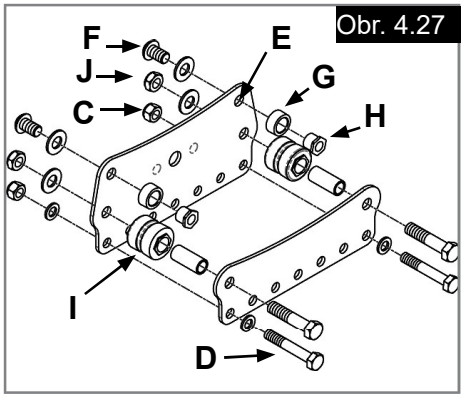

Obr. 4.29

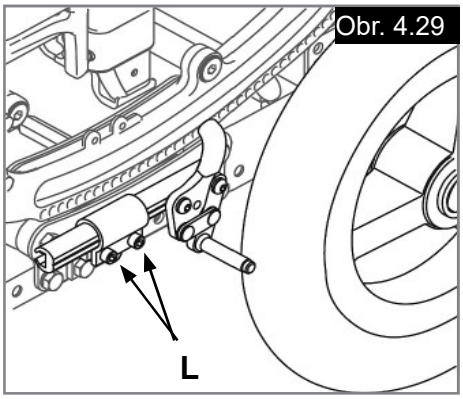

INSTALACE BRZDY KOLA PRO DOPROVOD
(Obr. 4.30 - 4.32)

1. Sejměte kola z vozíku.
2. Pomocí šroubu o rozměrech 6,3 mm x 50 mm (položka 1) s matkou a podložkami připevněte montážní konzolu/sestavu s lankem na příčnou trubku zadní osy.
3. Jsou-li již nainstalovány přítlačné brzdy kol, odstraňte sestavu těchto brzd povolením šroubu pro klouzavé nastavení a vysunutím sestavy brzdy kola ze svorky, kdy svorku necháte na místě, a poté přejděte k bodu 5. Nejsou-li zatím namontovány žádné brzdy, přejděte k bodu 4.
4. Na každé straně připevněte pomocí šestihranného šroubu o rozměru 8 mm (položka 2) svorky brzd (položka 9) do sestavy s válečky v požadované pozici.
5. Pomocí distanční vložky brzdy kola pro doprovod (položka 3), šroubů M6 x 60 (položka 6), matek brzdy (položka 5) a plochých podložek (položka 7) připevněte levou a pravou sestavu brzdy s ovládáním na dálku (položka 4) na vodící tyč. Menší kola budou muset mít vodící tyč orientovanou dopředu (Obr. 4.30) a větší kola budou muset mít vodící tyč orientovanou dozadu (Obr. 4.31). Utáhněte šrouby a nasuňte sestavu brzdy do svorek pro brzdy kol.
6. Znovu nasaďte kola a posunujte sestavou brzd na dálkové ovládání ve směru dozadu, až bude brzdové obložení nezajištěné brzdy asi 6 mm od pneumatiky. Není-li možné nastavit brzdu do této pozice, budete muset upravit polohu svorky brzdy tak, aby bylo možné provést uvedené nastavení. Poté co budou brzdy nastaveny do správné polohy, utáhněte šrouby svorky (položka 8).
7. Nasunutím kolíčku na konci lanka do otvoru v sestavě dálkově ovládaných brzd připojte lanka na brzdy. Zatáhněte za objímku lanka a posuňte konec objímky do drážky distanční vložky brzdy kola pro doprovod (položka 3), jak je ukázáno na obrázku. Ujistěte se, že jsou lanka vedena mimo veškeré pohyblivé části. Uchyťte lanka na vozíku pomocí přiložených pojistných plastových pásků. Není-li již jimi vozík vybaven, bude na zadní kola potřeba použít osky s rozpěrkami.
8. Nastavte šrouby nastavení lanka (položka 10) tak, aby bylo zajištěno, že se mohou brzdy kol při sešlápnutí pedálu dostat do svého plného rozsahu. Pozici sestavy dálkově ovládané brzdy možná bude potřeba doladit, aby se optimalizoval síla potřebná k sešlápnutí pedálu, a to v závislosti na typu pneumatiky. Je-li na sešlápnutí pedálu potřeba příliš velká síla, může být snížena životnost lanka. Poté co je dosaženo správného nastavení, zajistěte šroub nastavení lanka v dané poloze dotažením pojistné matice proti montážní jednotce.

Obr. 4.30

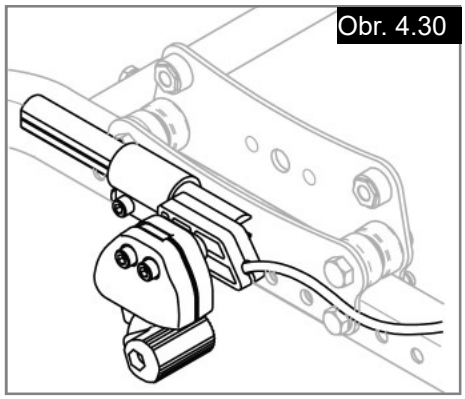

Obr. 4.31

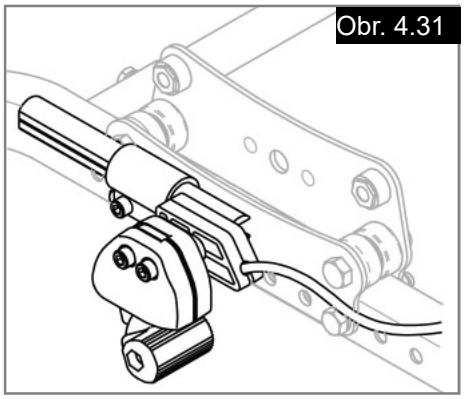

Obr. 4.32

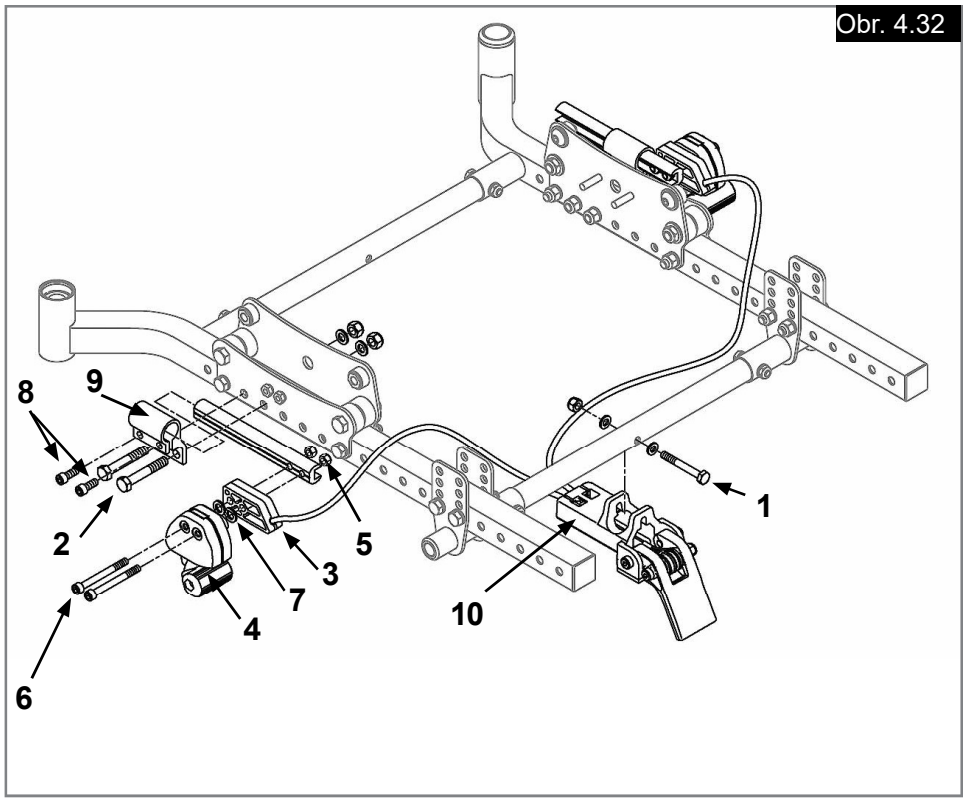

POLOHOVACÍ PÁS - POKYNY

⚠ NEBEZPEČÍ

- Polohovací pásy jsou určeny jako polohovací pomůcky a nejsou vhodné k použití jako přepravní bezpečnostní pásy.
- NEUTAHUJTE polohovací pásy příliš.
- Před použitím se ujistěte, že je pás správně zajištěn a nastaven. Příliš volný pás může způsobit sklouznutí uživatele z vozíku a riziko udušení nebo způsobit závažné zranění.
- Polohovací pás může upevnit pouze kvalifikovaný zástupce společnosti Sunrise Medical.
- Polohovací pás by měl být nastaven pouze profesionálem nebo kvalifikovaným zástupcem společnosti Sunrise Medical.
- Polohovací pás musí být denně kontrolován, aby bylo zajištěno, že je správně nastaven (viz bod 6) a nebrání mu žádná překážka nebo není nežádoucím způsobem opotřebován.
- Společnost Sunrise Medical nedoporučuje přepravu jakýchkoliv osob ve vozidle s použitím polohovacího pásu místo bezpečnostního pásu.

⚠ VAROVÁNÍ!

- Kontrolujte pás sedadla a zajišťovací prvky, zda nejeví známky roztřepení nebo poškození.
- V případě potřeby jej vyměňte.
- Pás sedadla by měl být nastaven tak, aby vyhovoval koncovému uživateli, jak je popsáno na druhé straně.
- Sunrise Medical doporučuje pravidelně kontrolovat délku pásu a zda pás správně sedí pro snížení rizika, že koncový uživatel neúmyslně změní nastavení pásu tak, aby byl příliš dlouhý.

Sada polohovacího pásu (Obr. 4.33 - 4.37).
Sada polohovacího pásu obsahuje:

Jeden polohovací pás (A)
Tři průvlekové spony (B)
Dva pojistné plastové pásky (C)

1. Pro sestavení polohovacího pásu vezměte popruh a provlečte jej průvlekovou sponou. Toto opakujte na obou koncích polohovacího pásu.
2. Pro uchycení polohovacího pásu k vozíku vezměte popruh polohovacího pásu a obtočte jej kolem zadní opěrky.
3. Provlékněte polohovací pás zpět skrz průvlekovou sponu a vytvořte tak smyčku kolem zadní opěrky. Provlečte popruh polohovacího pásu průvlekovou sponou, jak je ukázáno na obrázku.
4. Upevnění polohovacího pásu k vozíku. Vezměte jeden z dodaných pojistných plastových pásků a provlečte jej popruhem polohovacího pásu. Poté jej obtočte kolem rámu a připoutejte jej k němu. NEUTAHUJTE polohovací pásy příliš. Opakujte kroky 2-4 s oběma konci polohovacího pásu.
5. Pro nastavení polohovacího pásu použijte průvlekovou sponu a sponu pásu.
6. Polohovací by měl být nastaven tak, aby byla spona pásu umístěna na prostředku břicha s pásky pod úhlem 45°.
7. Polohovací pás by měl být nastaven tak, aby bylo možné mezi uživatele a pás vložit ruku.

Pro další rady týkající se převozu viz kapitola 5.
Údržba

Obr. 4.35

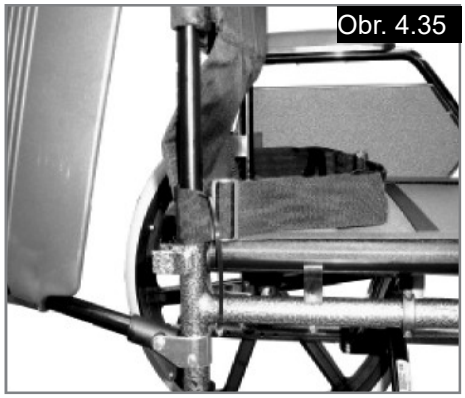

Obr. 4.36

Obr. 4.33

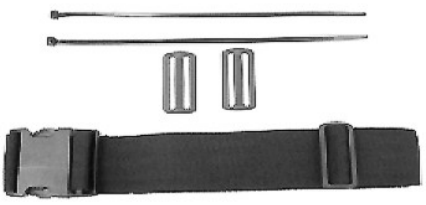

Obr. 4.34

Obr. 4.37

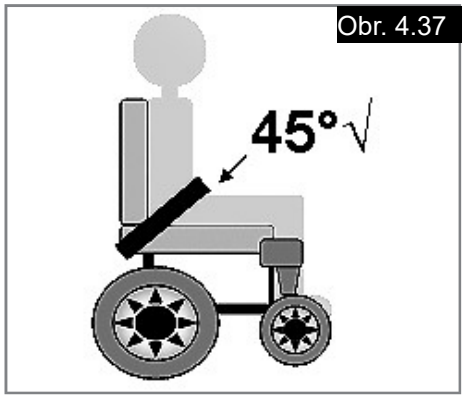

5.0 PŘEPRAVA

⚠NEBEZPEČÍ!

Při nerespektování tohoto pokynu existuje riziko závažného zranění nebo smrti!

Přeprava invalidního vozíku v autě:

Vozík, který je v motorovém vozidle zajištěn, neposkytuje stejnou úroveň bezpečnosti a zabezpečení jako systém sedadla ve vozidle. Vždy se doporučuje, aby uživatel při přepravě seděl na sedadle ve vozidle. Bylo však zjištěno, že není pro uživatele být takto přepravován vždy praktické a za těchto okolností, kdy musí být uživatel přepravován na invalidním vozíku, je nutno dodržet následující pokyny:

1. Zkontrolujte, zda je vozidlo vhodně vybavené pro přepravu cestujících v invalidním vozíku a zajistěte, aby způsob přístupu/vystupování byl vhodný pro Váš typ invalidního vozíku. Vozidlo by mělo mít sílu podlahy, která snese kombinovanou hmotnost uživatele, invalidního vozíku a příslušenství.

2. Okolo invalidního vozíku musí být dostatečný prostor umožňující volný přístup pro připevnění, dotažení a uvolnění upevňovacích pásu invalidního vozíku a bezpečnostních pásů pro jeho uživatele.

3. Vozík, v němž sedí uživatel, musí být umístěn v poloze pohledu ve směru jízdy a zajištěn kurtážními pásy pro upevnění vozíku a uživatel na vozíku musí mít zapnutý bezpečnostní pás (pásy pro upevnění vozíku WTORS splňující požadavky normy ISO 10542 nebo SAE J2249) v souladu s pokyny výrobce WTORS.

4. Používání vozíku ve vozidle v jiných polohách, např. přeprava v poloze pohledu na stranu, nebylo testováno a nesmí se provádět za žádných okolností. (Obr. A).

5. Invalidní vozík je třeba zajistit systémem upevňovacích pásků splňujícím požadavky normy ISO 10542 nebo SAE J2249 s nenastavitelnými předními pásky a nastavitelnými zadními pásky, na nichž jsou obvykle použity karabiny/háčky a spony. Tyto upevňovací pásky obvykle zahrnují 4 jednotlivé pásky upevněné ve všech rozích k invalidnímu vozíku.

6. Upevňovací pásky je třeba nasadit na hlavní rám invalidního vozíku jak je znázorněno na schématu na následující stránce a ne na doplňky nebo příslušenství, jako například okolo paprsků kol, brzd nebo opěrek nohou.

7. Upevňovací pásky je třeba připevnit co nejblíže pod úhlem 45 stupňů a bezpečně dotáhnout podle pokynů výrobce.

8. Úpravy nebo náhrady na zajišťovacích bodech vozíku, na konstrukci a rámu nebo jejich částech se nesmí provádět bez konzultace s výrobcem. Pokud tak neučiníte, nelze invalidní vozík Sunrise Medical přepravovat ve vozidle.

9. Je nutno použít bezpečnostní pásy pro pánevní oblast i bezpečnostní pásy pro horní část trupu k zafixování uživatele na invalidním vozíku, aby se omezila možnost nárazu hlavou nebo hrudníkem do součástí vozidla a závažné riziko úrazu uživatele a ostatních cestujících ve vozidle. (Obr. B) Bezpečnostní pás pro horní část trupu je třeba namontovat na sloupek “B” ve vozidle. Pokud tak neučiníte, zvyšuje se riziko závažného zranění uživatele v břišní oblasti.

10. Po celou dobu přepravy musí být na vozíku nasazen a nastaven do vhodné polohy zádržný prvek pro hlavu (viz štítek na opěrce hlavy).

11. Fixační opory (fixační pásky a pásy) by neměly být použity nebo by se na ně nemělo spoléhat jako na bezpečnostní pomůcku v jedoucím vozidle, pokud není výslovně deklarováno, že splňují požadavky normy ISO 7176-19 nebo SAE J2249.

12. Bezpečnost uživatele při přepravě závisí na péči osoby, která provádí zajištění upevňovacích pásů a je třeba, a tato osoba má být příslušně instruována/ vyškolena v jejich používání.

13. Kdykoli je to možné, odstraňte z vozíku a bezpečně uložte veškerá přídavná zařízení, například:
berle, volné polštáře a stolky.

14. Nastavování/zdvihání stupačky nepoužívejte ve zvýšené poloze a když je invalidní vozík a uživatel přepravován a invalidní vozík je upevněn pomocí upevňovacích prvků pro přepravu vozidla a bezpečnostních pásů pro jeho uživatele.

15. Nakloněné opěrky zad je třeba vrátit do svislé polohy.

16. Ruční brzdy musí být pevně zabrzděny.

17. Upevňovací prvky je třeba namontovat na sloupek “B” vozidla a měly by být odděleny od těla komponentami invalidního vozíku, jako je područka nebo kola.

Přeprava - pokračování

Pokyny pro použití zádržného systému ve vozidle:

1. Bezpečnostní pás pro pánevní oblast musí být umístěn dole napříč pánví tak, aby pokud možno svíral úhel 30 až 75 stupňů s horizontální rovinou.
Strmější (větší) úhel v rámci doporučované oblasti je žádoucí, tzn. velikost úhlu blíže k 75°, avšak nikdy větší. (Obr. C)

2. Bezpečnostní pás pro zadržení horní části trupu musí být nasazen přes rameno a napříč hrudníkem, jak je znázorněno na obrázku d a e
Bezpečnostní pásy je nutno nastavit co nejtěsněji tak, aby se uživatel ještě cítil komfortně
Bezpečnostní pás nesmí být při použití překroucený.
Bezpečnostní pás pro horní část trupu musí dolehnout přes ramena a napříč rameny jak je znázorněno na obrázcích d a e.

3. Upevňovací body k vozíku jsou vnější přední strany rámu, těsně nad předními kolečky, a zadní část rámu. Pásky jsou uchyceny na upevňovací držáky,
(Viz Obr. G - H)

4. Symbol připoutání (Obr. F) na rámu invalidního vozíku označuje polohu upevňovacích pásků invalidního vozíku. Po nasazení předních pásků pro zajištění invalidního vozíku se pásky dotáhnou.

Obr. A

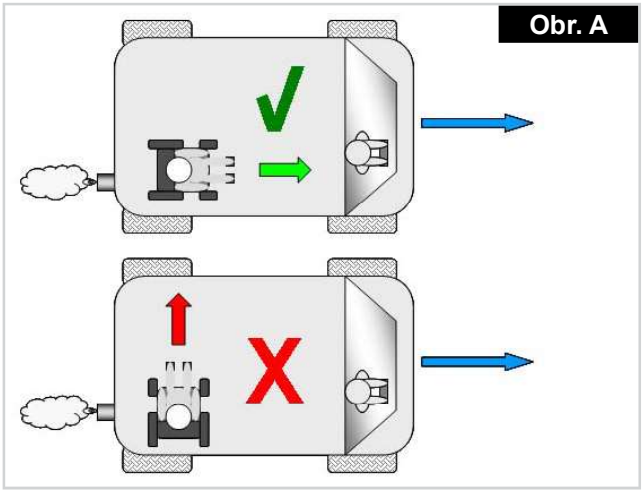

Obr. B

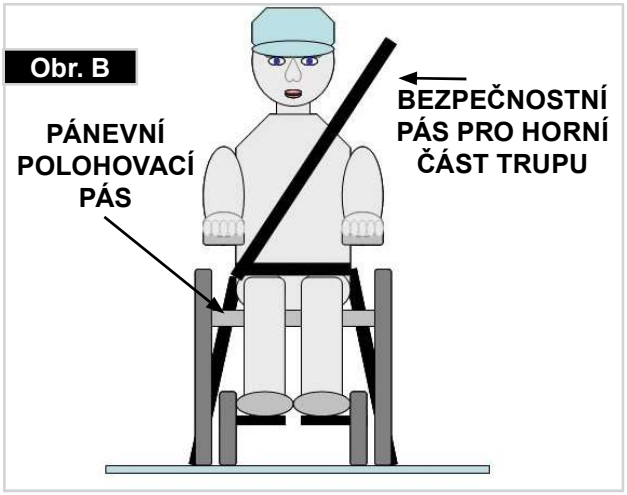

Obr. C

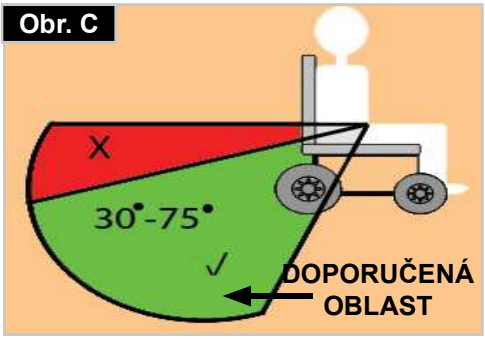

Obr. E

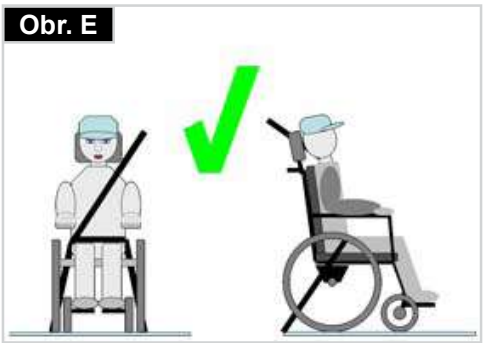

Obr. G

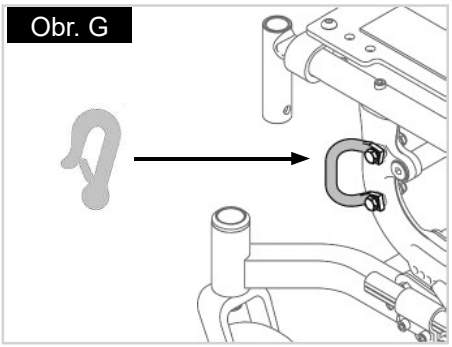

Obr. D

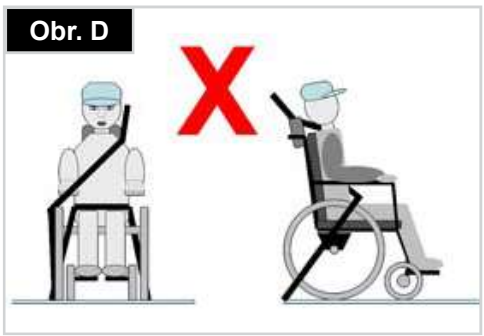

Obr. F

Obr. H

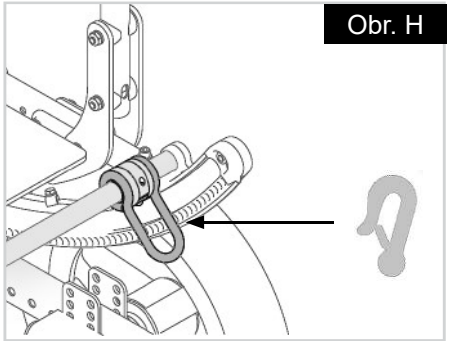

6.0 ZJIŠŤOVÁNÍ A ODSTRAŇOVÁNÍ ZÁVAD

KONTROLA FUNKČNOSTI

Poté, co je invalidní vozík sestaven a seřízen, měl by jezdit snadno a plynule. Veškeré příslušenství by mělo také pracovat správně.

Máte-li nějaké problémy, postupujte podle následujících procedur:

- Zkontrolujte kapitoly týkající se sestavení a seřízení a ujistěte se, že byl vozík řádně připraven.
- Pročtěte si návod k řešení problémů.

Aby vozík fungoval co nejlépe, bude jej potřeba čas od času seřídit, zvláště pokud budete měnit originální nastavení. Tabulka níže Vám poskytne prvotní řešení. Postupujte z levé strany tabulky doprava. Bude-li to potřeba nahlédněte dále a nalezněte nejlepší řešení daného problému.

- Abyste se dobrali zlepšení, provádějte v jednu chvíli pouze JEDNU změnu.
- Jestliže Váš problém přetrvá, obraťte se na svého autorizovaného dodavatele. Přetrvá-li problém i poté, co se obrátíte na autorizovaného dodavatele, kontaktujte zákaznický servis společnosti Sunrise Medical.
- Pro více informací jak kontaktovat autorizovaného dodavatele nebo zákaznický servis společnosti Sunrise Medical nahlédněte na první stranu.

PNEUMATIKY A MONTÁŽ

U pneumatik huštěných vzduchem zajistěte, aby v nich byl správný tlak, protože by to mohlo mít vliv na výkon invalidního vozíku. Pokud je tlak v pneumatikách příliš nízký, zvyšuje se valivý odpor a k jízdě je pak třeba vynaložit větší sílu. Nízký tlak v pneumatikách má také negativní vliv na schopnost manévrování. Pokud je tlak v pneumatikách příliš vysoký, může pneumatika prasknout. Správný tlak pro příslušnou pneumatiku je vytištěn na povrchu (na boku) pneumatiky.

Pneumatiky lze namontovat stejným postupem jako běžné pláště na jízdní kolo. Před instalací nové duše se musíte vždy přesvědčit, že v základně ráfku a ve vnitřku pneumatiky nejsou cizí tělesa. Po montáži nebo opravě pneumatiky zkontrolujte tlak Pro Vaši bezpečnost a lehkou jízdu na vozíku má zásadní důležitost, aby byl v pneumatikách správný tlak a aby byly pneumatiky v dobrém stavu.

	ZKONTROLUJTE TLAK VE VŠECH PNEUMATIKÁCH	ZKONTROLUJTE, ZDA MAJÍ PNEUMATIKY NAPRAVO A NALEVO STEJNÝ TLAK	ZKONTROLUJTE, ZDA JSOU VŠECHNY UPEVŇOVACÍ PRVKY DOTAŽENY	V PROSTORU MEZI VŠEMI PROPOJENÍMI RÁMU A SOUČÁSTMI POUŽIJTE SUCHÝ LUBRIKANT.	SE SVÝM DODAVATELEM ZKONTROLUJTE NASTAVENÍ SEDADLA
ZATÁČÍ DOLEVA	☼	☼			☼
ZATÁČÍ DOPRAVA	☼	☼			☼
VOZÍK SE ZDÁ BÝT POMALÝ	☼	☼	☼		☼
S VOZÍKEM SE ŠPATNĚ ZATÁČÍ	☼	☼	☼		☼
PŘEDNÍ KOLEČKO SE VIKLÁ,	☼	☼	☼		☼
SKŘÍPE A RACHOTÍ			☼	☼	☼
VOZÍK SE SNADNO SKLOPÍ, ALE TĚŽKO JDE NAZPÁTEK					☼
VOZÍK SE RYCHLE VRACÍ DO PŮVODNÍ POLOHY, ALE ŠPATNĚ SE SKLÁPÍ					☼

7.0 ÚDRŽBA A PÉČE

BEZPEČNOSTNÍ KONTROLA:
Jako uživatel jste první osobou, která zaznamená jakékoli možné závady. Přesto doporučujeme zkontrolovat před každou jízdou následující:

- Zda je tlak v pneumatikách v pořádku.
- Zda brzdy fungují správně.
- Zda jsou všechny odnímatelné části bezpečně dotaženy (např. područky, závěsy opěrek nohou, rychloupínací osky atd.).

Objevíte-li nějaké poškození/defekt, kontaktujte prosím autorizovaného dodavatele.

ÚDRŽBA:
- Jednou za týden zkontrolujte tlak v pneumatikách.
- V pravidelných intervalech, alespoň každé 3 měsíce, kontrolujte, zda nejsou pneumatiky opotřebované nebo poškozené. Při jakýchkoliv známkách opotřebení nebo poškození pneumatiky vyměňte.
- Každých šest měsíců kontrolujte osky a objímky osek, abyste se ujistili, že jsou dotažené. Uvolněná objímka poškodí plát osky a bude mít vliv na chod.
- V pravidelných intervalech, alespoň jednou za rok, kontrolujte popruhy sedla a opěrky zad, zda nedošlo k opotřebení a poškození. Při jakýchkoliv známkách opotřebení nebo poškození tyto předměty vyměňte.
- V pravidelných intervalech, alespoň každé 3 měsíce, kontrolujte všechny součásti rámu a opěrky zad, včetně upevňovacích prvků, zda nejsou opotřebené nebo poškozené. Při jakýchkoliv známkách opotřebení nebo poškození tyto předměty vyměňte.
- V pravidelných intervalech, alespoň jednou za týden, kontrolujte možné opotřebení a poškození brzd. Zkontrolujte, jestli fungují správně a jestli se snadno používají. Při jakýchkoliv známkách opotřebení nebo poškození brzdy vyměňte.
- V pravidelných intervalech, alespoň každé 3 měsíce, zkontrolujte a ujistěte se, zda jsou dotaženy všechny šrouby (viz kapitola týkající se kroutícího momentu). Všechny šrouby, které jsou nezbytné pro bezpečné používání invalidního vozíku mají pojistné matice. Pojistné samosvorné matice lze použít pouze jednou a po použití je třeba je vyměnit.

UPOZORNĚNÍ: Jsou-li dány stupně kroutícího momentu, silně doporučujeme použít zařízení na jeho měření, abyste zkontrolovali, že jste šroub dotáhli na správný kroutící moment.
K čištění ušpiněného invalidního vozíku používejte pouze šetrně působící čistící prostředky pro domácnost. K čištění čalounění sedadla a pásu sedadla používejte pouze mýdlo a vodu.
V závislosti na četnosti a typu použití doporučujeme, abyste svůj invalidní vozík brali na pravidelné kontroly v autorizovaném servisu, a to minimálně jednou za rok, abyste jej měli udržovaný školeným personálem.

⚠ POZOR!

Písek, sůl a mořská voda mohou poškodit ložiska předních a zadních kol. Po vystavení těmto podmínkám svůj invalidní vozík pečlivě očistěte a osušte.

⚠ VAROVÁNÍ!
- Nebudete-li dbát těchto varování, může dojít k selhání Vašeho vozíku a k vážnému zranění uživatele nebo jiných osob.
- Kontrolujte a udržujte tento vozík přesně podle tabulky údržby.
- Zjistíte-li problém, zajistěte před použitím vozíku jeho opravení.
- Minimálně jednou za rok nechte provést autorizovaným dodavatelem kompletní prohlídku, bezpečnostní kontrolu a servis.

POLOŽKY KE KONTROLE	TÝDNĚ	JEDNOU ZA 3 MĚSÍCE	JEDNOU ZA 6 MĚSÍCŮ	JEDNOU ZA ROK
TLAK V PNEUMATIKÁCH	☼			
BRZDY	☼			
VŠECHNY UPEVŇOVACÍ PRVKY		☼		
PODRUČKY			☼	
OSKY A OBJÍMKY			☼	
RYCHLOUPÍNACÍ OSKY		☼		
KOLA-PAPRSKY_KOLA-PNEUMATIKY		☼		
KOLEČKA		☼		
KOLEČKA PROTI PŘEVRŽENÍ		☼		
RÁM			☼	
VÁLEČKY	☼			
LANKO A ZÁPADKOVÝ ČEP VYKLOPENÍ	☼			
RAMENO KOLÉBKOVÉHO RÁMU	☼			
PROVEDENÍ KOMPLETNÍHO SERVISU DODAVATELEM				☼

BĚŽNÉ ČIŠTĚNÍ A KONTROLA

Řádná údržba zlepší funkci a prodlouží životnost Vašeho vozíku.

- Čistěte svůj vozík pravidelně. To Vám pomůže nalézt uvolněné a opotřebované části a usnadní použití Vašeho vozíku.
- Před použitím tohoto vozíku opravte nebo nahraďte povolené,
- opotřebované, ohnuté nebo poškozené části.
- Abyste si chránili vaši investici, nechte veškerou hlavní údržbu provést svým autorizovaným dodavatelem.
- Natřené povrchy čistěte jemným mýdlovým roztokem alespoň jednou za měsíc.
- Každé tři měsíce chraňte nátěr nanesením vosku na automobily.
- Místa kolem osek a pohyblivých součástí čistěte KAŽDÝ TÝDEN mírně vlhkým hadříkem (ne mokrým).
- Otřete nebo odfoukněte veškeré chmýří, prach nebo nečistoty z osek nebo pohyblivých součástí.
- Vozík není nutné promazávat nebo olejovat.
- Spodní povrch ramen kolébkového rámu otřete KAZDÝ TÝDEN mírně vlhkým hadříkem (ne mokrým).
- Každý týden kontrolujte západkový čep na obou stranách a v případě potřeby jej sejměte a vyčistěte.

HYGIENICKÁ OPATŘENÍ PRO POUŽITÝ VOZÍK

Dříve než bude invalidní vozík používat jiná osoba než původní majitel, je třeba jej pečlivě připravit. Všechny povrchy, které přicházejí do styku s uživatelem, je nutno ošetřit desinfekčním sprejem.

Musíte k tomu použít desinfekční prostředek schválený nebo doporučený ve vaší zemi, který zajistí rychlou desinfekci na bázi alkoholu pro zdravotnické výrobky a prostředky, které je nutno desinfikovat rychle.

Dbejte pokynů výrobce desinfekčního prostředku, který používáte.

Obecně nelze zajistit úplnou desinfekci ve švech. Proto vám doporučujeme zlikvidovat potah sedadla a zad pro zamezení vzniku mikrobakteriální kontaminace aktivními chemickými látkami podle místního zákona o ochraně proti infekcím.

TIPY NA USKLADNĚNÍ

- Uchovávejte svůj vozík na čistém suchém místě. Neučiníte-li tak, mohlo by dojít ke zkorodování některých částí.
- Před použitím křesla se přesvědčte, že je v provozuschopném stavu. Proveďte kontrolu a servis všech součástí, jak je uvedeno v kapitole 6 a 7.
- Jestliže svůj vozík uskladníte na více než tři měsíce, nechte jej před použitím prohlédnout autorizovaným dodavatelem.

8.0 TYPOVÝ ŠTÍTEK

TYPOVÝ ŠTÍTEK

Typový štítek je umístěn na trubkové konstrukci nebo na příčné trubce rámu a rovněž v uživatelské příručce. Na typovém štítku je vyznačen přesný název modelu a další technické specifikace. Při objednávání náhradních dílů a reklamacích vždy uvádějte následující údaje:

- Výrobní číslo
- Číslo objednávky
- Měsíc rok

VZOR

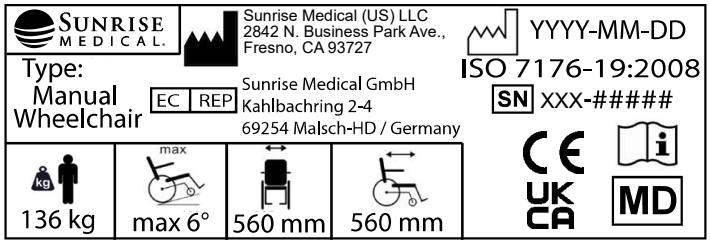

TYPE:	Název výrobku/SKU číslo.
max X°	Maximální bezpečný sklon s nástavcem proti převrácení závisí na nastavení invalidního vozíku, poloze těla a fyzických schopnostech uživatele.
XXX mm	Šířka sedadla.
XXX mm	Hloubka (maximum).
XXX kg	Maximální zatížení
UK CA	UKCA značka.
CE	CE značka.
	Informace najdete v návodu k obsluze
XXXX-XX-XX	Datum výroby.
SN	Výrobní číslo.
MD	Tento symbol znamená zdravotnický prostředek.
	Adresa výrobního místa
ISO 7176-19:2008	S úspěchem podroben crash testu podle: ISO 7176-19:2008.
	Adresa dovozce
EC REP	Evropský autorizovaný zástupce
UK RP	Odpovědná osoba v UK
CH REP	Adresa zástupce ve Švýcarsku

ISO 7010-M002
Musíte si přečíst návod k obsluze / příručku!
(modrá ikona)

9.0 ZÁRUKA

NEJSOU TÍM NIJAK DOTČENA VAŠE ZÁKONNÁ PRÁVA

Záruční podmínky:

1) Opravu nebo výměnu provede autorizovaný dodavatel nebo servisní technik společnosti Sunrise Medical.

2) Pokud chcete uplatnit podmínky záruky v případě, že invalidní vozík vyžaduje na základě těchto podmínek pozornost, informujte ihned určeného servisního technika společnosti Sunrise Medical a poskytněte mu úplné informace o povaze problému. Pokud byste používali invalidní vozík mimo oblast určeného servisního technika společnosti Sunrise Medical, práce na základě “záručních podmínek” provede kterýkoli jiný servisní technik, určený výrobcem.

3) Pokud by kterákoli část invalidního vozíku vyžadovala opravu nebo výměnu v důsledku specifické vady zpracování nebo materiálu do 24 měsíců od data, kdy vlastnictví tohoto výrobku přešlo na původního kupujícího a pokud je i nadále invalidní vozík v jeho vlastnictví, součást či součásti budou opraveny nebo vyměněny zcela bezplatně při dodání zpět autorizovanému servisnímu technikovi.

UPOZORNĚNÍ: Tato záruka je nepřenosná.

4) Na veškeré opravené nebo vyměněné díly se bude vztahovat záruka po zbytek záruční doby invalidního vozíku.

5) Na součásti vyměněné po uplynutí původní záruční doby se poskytuje záruka na dalších 12 měsíců.

6) Na položky povahy spotřebního materiálu se záruka v normální záruční době obvykle nevztahuje, pokud zjevně nedošlo k jejich nepatřičnému opotřebení v důsledku původní výrobní vady. Mezi tyto položky patří mimo jiné čalounění, pneumatiky, duše a podobné součásti.

7) Výše uvedené záruční podmínky platí pro veškeré součásti invalidního vozíku pro modely zakoupené za plnou maloobchodní cenu.

8) Za normálních okolností nepřejímáme žádnou odpovědnost, pokud bude oprava invalidního vozíku požadována v přímém důsledku následujících situací:

a) Na invalidním vozíku nebo jeho součásti se neprováděla údržba nebo servis podle doporučení výrobce, jak je uvedeno v uživatelské příručce nebo v servisní příručce. Použití jiných než specifikovaných originálních součástí.
b) Došlo k poškození invalidního vozíku nebo jeho součásti v důsledku zanedbání, nehody nebo nesprávného používání.
c) Invalidní vozík nebo jeho díl byl pozměněn vzhledem ke specifikacím výrobce nebo byl učiněn pokus o opravu předtím, než byl informován servisní technik.
d) Invalidní vozík zkorodoval v důsledku nesprávné údržby

10.0 LIKVIDACE / RECYKLACE MATERIÁLŮ

UPOZORNĚNÍ: Pokud Vám byl invalidní vozík dodán bezplatně, je možné, že Vám nepatří. Pokud již není vozík potřeba, dodržujte veškeré pokyny organizace, která vozík vydala, aby mohl být vozík této organizace vrácen.

Dále jsou uvedeny informace o materiálech použitých v invalidním vozíku ve vztahu k likvidace či recyklaci invalidního vozíku a jeho obalu.
Je možné, že platí specifické místní předpisy pro likvidaci a recyklaci odpadů a při likvidaci je třeba tyto předpisy respektovat. (Může se mimo jiné jednat o čištění nebo dekontaminaci invalidního vozíku před jeho likvidací).
Hliník: Vidlice koleček, kola, boční rámy, područky, rám, stupačky, rukojeti pro tlačení
Ocel: Upevňovací prvky, rychloupínací osa
Plasty: Rukojeti, zátky trubek, kolečka, podnožky, podušky područek a 12” kolo/pneumatika
Obal: Pytel z nízkotlakého polyethylenu, lepenková krabice.
Čalounění: Polyesterová tkanina s vrstvou PVC a lehčenou pěnou s protipožární úpravou.
Likvidaci či recyklaci je třeba provádět prostřednictvím autorizovaného zástupce či na autorizované místě k likvidaci. Alternativně můžete invalidní vozík vrátit k likvidaci prodejci.

PREDHOVOR

Milý zákazník,

teší nás, že ste sa rozhodli pre náš kvalitný výrobok SUNRISE MEDICAL.

Tento návod na použitie vám poskytne viacero tipov a nápadov, aby sa vám invalidný vozík stal dôverným a spoľahlivým partnerom.

Udržiavanie blízkeho vzťahu s našimi zákazníkmi je pre nás v Sunrise Medical veľmi dôležité. Chceme vás oboznámiť s aktuálnym a najnovším vývojom našej spoločnosti. Čo znamená byť nápomocný našim zákazníkom: rýchle služby, minimálne papierovanie a práca, ktorá spočíva v úzkej spolupráci so zákazníkmi. Ak potrebujete súčiastky na výmenu, alebo doplnky, prípadne ak máte otázky ohľadne vášho invalidného vozíka – sme tu pre vás.

Želáme si, aby ste boli s našimi výrobkami a službami spokojný. My v Sunrise Medical neustále pracujeme na ďalšom vylepšovaní našich výrobkov. A preto môžu nastať zmeny v našej palete výrobkov vzhľadom na formu, technológiu a výbavu. Z toho vyplýva, že žiadne sťažnosti nemôžu byť vyvodené z údajov alebo z obrázkov, ktoré sa nachádzajú v tejto príručke.

Riadiaci systém spoločnosti SUNRISE MEDICAL je certifikovaný normami ISO 13485 a ISO 14001.

CE Kot proizvajalec SUNRISE MEDICAL izjavlja, da so lahki invalidski vozički skladni s Uredba o medicinskih pripomočkih (EU) 2017/745.

OPOMBA:

Splošni nasveti za uporabnike.

Neupoštevanje teh navodil lahko povzroči telesne poškodbe, škodo na izdelku ali škodo okolju!

Obvestilo uporabniku in / ali pacientu, da je treba o vsakem resnem incidentu, ki se je zgodil v zvezi s pripomočkom, prijaviti proizvajalcu in pristojnemu organu države članice, v kateri ima uporabnik in / ali pacient sedež.

Posebne prilagoditve izdelkov B4Me

Družba Sunrise Medical močno priporoča, da preberete in dobro razumete vse informacije za uporabnika, ki so priložene vašemu izdelku B4Me, preden ga prvič uporabite, ter tako zagotovite, da bo njegovo delovanje skladno s predvidevanji proizvajalca. Družba Sunrise Medical tudi priporoča, da informacij za uporabnika po branju ne zavržete, ampak jih shranite na varno mesto za morebitno poznejšo kasnejšo uporabo.

Kombinacije medicinskih pripomočkov

Ta medicinski pripomoček je mogoče kombinirati z enim ali več drugimi medicinskimi pripomočki ali drugimi izdelki. Informacije o možnih kombinacijah so na voljo na spletnem mestu www.Sunrisemedical.eu. Vse naštete kombinacije so bile validirane in izpolnjujejo splošne zahteve glede varnosti in učinkovitosti, oddelek 14.1 uredbe o medicinskih pripomočkih 2017/745.

Smernice o kombinaciji, npr. glede pritrjevanja, so na voljo na spletnem mestu www.SunriseMedical.eu.

Ak máte otázky ohľadne použitia, údržby, alebo bezpečnosti vášho invalidného vozíka, kontaktujte prosím vášho miestneho SUNRISE MEDICAL autorizovaného predajcu.

V prípade, že sa vo vašom okolí nenachádza autorizovaný predajca a vy máte otázku, kontaktujte Sunrise Medical buď písomne, alebo na nižšie uvedenom telefónnom čísle.

DÔLEŽITÉ:
NEPOUŽÍVAJTE TENTO INVALIDNÝ VOZÍK SKÔR AKO SI PREČÍTATE TENTO MANUÁL A KÝM HO NEPOCHOPÍTE.

Sunrise Medical GmbH
Kahlbachring 2-4
69254 Malsch/Heidelberg
Deutschland
Tel.: +49 (0) 7253/980-0
Fax: +49 (0) 7253/980-222
kundenservice@sunrisemedical.de
www.SunriseMedical.eu

POUŽITIE

Invalidný vozík je vyhradený pre používateľa, ktorý nemôže chodiť, alebo má obmedzený pohyb, pre osobnú potrebu, keď sa používateľ posúva sám, alebo ak ho tlačí niekto iný (tlačí ho sprievodca) v obydlí používateľa, alebo von.

Maximálne povolená váha (zahŕňa váhu používateľa a pomôcok namontovaných na invalidný vozík) je uvedená na štítku so sériovým číslom, ktorý je prilepený na ráme alebo na stabilizačnej vzpere pod sedadlom.

Záruka sa vzťahuje iba v prípade, ak sa výrobok používa na základe stanovených podmienok a používa sa na určený účel.
Životnosť vozíka je 5 rokov.
ŽIADNE NEŠTANDARDNÉ ČASTI nesmú byť namontované, okrem častí, ktoré Sunrise Medical odsúhlasilo.

OBLASTI POUŽITIA.

Spoločnosti SUNRISE MEDICAL bol udelený certifikát ISO 13485, ktorý potvrdzuje kvalitu našich produktov v každej fáze, od výskumu a vývoja až po výrobu. Tento výrobok spĺňa normy stanovené v nariadeniam EÚ a Spojeného kráľovstva. Znázornené možnosti a doplnky sú k dispozícii za príplatok.

Rôzne varianty úprav a modulárny dizajn znamenajú, že je určený pre používateľov, ktorí nemôžu chodiť, alebo pre používateľov s mobilitou obmedzenou z nasledujúcich dôvodov:
- paralýza
- strata končatiny (amputácia nohy)
- deformácie končatín
- kontraktúra/poranenia kĺbov
- ochorenia, ako napr. srdcová a obehová nedostatočnosť, poruchy rovnováhy alebo kachexia, neurologické ochorenia, svalová dystrofia, hemiplégia, ako aj pre staršie osoby, ktoré stále majú silu v hornej časti tela.

Invalidný vozík sa nesmie používať bez dozoru v prípade nasledujúcich ochorení:
- porucha vnímania,
- narušenie rovnováhy,
- strata oboch rúk, ak nie je k dispozícii podpora ošetrovateľa,
- kontraktúra alebo poškodenie kĺbov na oboch rukách,
- neschopnosť sedieť.

Pri úvahe o poskytnutí vozíka si prosím uvedomte veľkosť tela, váhu, fyzický a psychologický stav, vek osoby, životné podmienky a okolie.

POZNÁMKA:
Upozorňujeme, že vedenie invalidného vozíka si vyžaduje dostatočné kognitívne, fyzické a zrakové schopnosti. Používateľ musí byť schopný posúdiť účinky pohybov počas prevádzky invalidného vozíka a v prípade potreby ich korigovať. Spoločnosť Sunrise Medical ako výrobca nemôže posúdiť tieto schopnosti a bezpečné používanie dodatočne pripojených komponentov. Za škody z toho vyplývajúce nemôžeme prevziať žiadnu zodpovednosť.

Prečítajte si návod na obsluhu invalidného vozíka a dodatočne namontovaných komponentov. Poučte používateľa o bezpečnom používaní invalidného vozíka a dodatočne namontovaných komponentov. Informujte používateľov o konkrétnych varovaniach, ktoré si musia prečítať, pochopiť a rešpektovať.

OBSAH

KOMPONENTY INVALIDNÉHO VOZÍKA 4
PREDHOVOR 187
POUŽITIE 188
OBLASTI POUŽITIA. 188
OBSAH 189
DEFINÍCIE 189
1.0 VŠEOBECNÉ BEZPEČNOSTNÉ POZNÁMKY A OBMEDZENIA PRI JAZDE 190
2.0 UPOZORNENIA NA STABILITU POUŽÍVATEĽA / SPRIEVODCU 194
3.0 UPOZORNENIA TÝKAJÚCE SA KOMPONENTOV A MOŽNOSTÍ 198
4.0 NASTAVENIE A PRISPÔSOBENIE 201
Odklopné Závesy 70º, 80° A Opierky Nôh 201
Zdvižná Stupačka (Voliteľná) 201
Zostava Predných Kolies/Vidlíc (Obr. 4.3) 202
Lakťové Opierky S Dvoma Stĺpikmi 202
Lakťové Opierky S Nastaviteľnou Výškou (Voliteľné) 202
Kolieska Proti Prevráteniu - Zadné (Obr. 4.7) 203
Mechanizmus Priestorového Náklonu 203
Operadlo A Rúčka Na Tlačenie 204
Predĺženie Rúčky Na Tlačenie (Voliteľné) 204
Sklopenie Dozadu (Voliteľné) 204
Hĺbka Rámu 205
Šírka RámU 205
Sedacia Plocha (Obr. 4.22) 205
Inštalácia Vankúša 205
Zadná Oska (Obr. 4.23 - 4.25) 206
Nosič (Obr. 4.26 - 4.28) 207
Brzdy 207
Inštalácia Brzdy Sprievodcu 208
Pokyny Pre Bezpečnostný Pás 209
5.0 PREPRAVA 210
6.0 RIEŠENIE PROBLÉMOV 212
Funkčná Kontrola 212
Kolesá A Montáž 212
7.0 ÚDRŽBA A OŠETROVANIE 213
Bezpečnostná Kontrola: 213
Údržba: 213
Bežné Čistenie A Kontrola 214
Hygienické Opatrenia Pri Opakovanom Použití 214
Tipy Na Uskladnenie 214
8.0 ŠTÍTKY VÝROBCU 215
Štítky Výrobcu 215
9.0 ZÁRUKA 216
10.0 LIKVIDÁCIA / RECYKLÁCIA MATERIÁLOV 216

DEFINÍCIE

Definície slov používaných v tejto Príručke

Slovo	Definícia
⚠ **POZOR!**	V prípade, ak nebudete postupovať podľa týchto rád, nastáva riziko vážneho zranenia, alebo smrti!
⚠ **POZORNENIE!**	Upozornenie užívateľa o potenciálnom riziku zranenia, pokiaľ sa nedodržiava odporučenie
⚠ **POZOR!**	Rada pre používateľa, že môže dôjsť k poškodeniu zariadenia, ak nebudete postupovať podľa pokynov
POZNÁMKA:	Všeobecné odporučenie alebo osvedčená metóda
	Odkázanie na Dodatočné dokumenty

POZNÁMKA:
Do priestoru nižšie si prosím zaznamenajte adresu a telefónne číslo miestneho autorizovaného predajcu. V prípade poruchy ho kontaktujte a snažte sa uviesť všetky podstatné detaily, aby vám mohol čo najrýchlejšie pomôcť.

POZNÁMKA:
Invalidné vozíky zobrazené a popísané v tomto návode nemusia byť v každej podrobnosti totožné s vaším modelom. Napriek tomu všetky pokyny sú celkom relevantné, bez ohľadu na rozdiely v detailoch. Výrobca si vyhradzuje právo bez upozornenia upravovať všetky hmotnosti, miery alebo iné technické údaje zobrazené v tejto príručke. Všetky čísla, miery a kapacity zobrazené v tejto príručke sú približné a nepredstavujú špecifikácie.

Podpis a pečiatka predajcu

1.0 VŠEOBECNÉ BEZPEČNOSTNÉ POZNÁMKY A OBMEDZENIA PRI JAZDE

Inžinierstvo spolu s výrobou tohto invalidného vozíka boli navrhnuté tak, aby poskytovali maximálnu bezpečnosť. Medzinárodné bezpečnostné štandardy, ktoré sú momentálne ustanovené boli dodržané alebo pri niektorých častiach aj prekročené.
Aj napriek tomu, pri nesprávnom použití invalidného vozíka sa užívatelia môžu vystaviť nebezpečenstvu. Pre vašu bezpečnosť konajte podľa nasledujúcich pravidiel. Neautorizované zmeny a nastavenia zvyšujú riziko úrazu. Ako užívateľ invalidného vozíka ste súčasťou dennej premávky na uliciach alebo na chodníkoch, tak ako ktokoľvek iný. Chceli by sme vám preto pripomenúť, že z tohto dôvodu sa musíte riadiť všetkými cestnými zákonmi. Počas vašej prvej jazdy v invalidnom vozíku buďte opatrný. Oboznámte sa s vaším invalidným vozíkom. Pred každým použitím by ste mali skontrolovať nasledujúce:
• Pevné osky alebo rýchloupínacie osky na zadných kolesách.
• Suché zipsy na sedadlách a opierke chrbta.
• Pneumatiky, tlak v pneumatikách a brzdy kolies.
Predtým ako zmeníte akékoľvek nastavenia na invalidnom vozíku, je dôležité, aby ste si prečítali príslušnú časť príručky pre používateľa.
Je možné, že otvory v povrchu vozovky a nerovný povrch môžu spôsobiť prevrátenie invalidného vozíka, hlavne ak sa jedná o jazdu nahor, alebo nadol.

⚠ POZOR!

NIKDY nepresiahnite maximálnu váhu používateľa 120 kg spolu s akýmikoľvek vecami, ktoré sú prepravované na invalidnom vozíku. Ak maximálnu váhu presiahnete, môžete poškodiť vozík, alebo môžete spadnúť, alebo sa prevrátiť, stratiť kontrolu a používateľovi, alebo iným osobám môžete spôsobiť vážne zranenia.

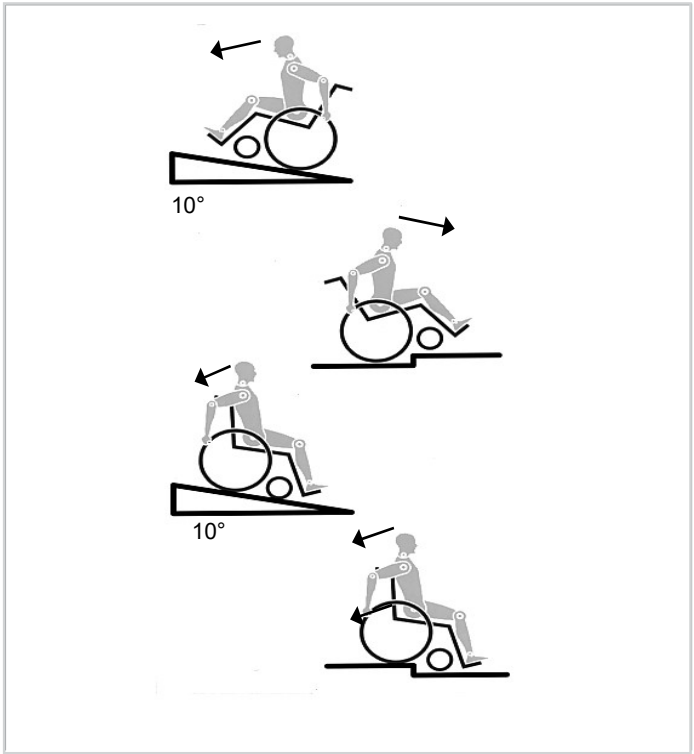

- V tme majte prosím oblečené svetlé alebo svietiace oblečenie, aby vás bolo lepšie vidieť. Uistite sa, že reflektory na stranách a vzadu sú jasne viditeľné.
- Taktiež navrhujeme, aby ste namontovali svetlo.
- Aby ste sa vyhli prevráteniam a nebezpečným situáciám, mali by ste najprv trénovať použitie vášho nového vozíka na rovnom povrchu pri dobrej viditeľnosti.
- Pri nastupovaní a vystupovaní z invalidného vozíka nepoužívajte stupačky.
- Tie by mali byť pred nástupom a výstupom sklopené nahor a mali by byť čo najviac vyklonené do strán. Vždy umiestnite svoj invalidný vozík čo najbližšie k miestu, kam sa chcete presunúť.
- Invalidný vozík používajte vždy opatrne. Napríklad vyhýbajte sa jazde smerom k prekážke bez použitia bŕzd (schodu, hrany obrubníka) alebo pri schádzaniach.
- Brzdy kolies nie sú určené na zastavovanie invalidného vozíka v pohybe. Ich funkciou je zabrániť neúmyselnému pohybu vozíka. Ak zastavíte na nerovnom povrchu, mali by ste vždy použiť brzdy kolies, aby ste predišli neúmyselnému pohybu. Vždy použite obidve brzdy kolies; inak by sa mohol invalidný vozík prevrátiť.
- Zistite, ako sa prejaví zmena ťažiska na správaní invalidného vozíka, hlavne na kopci, svahoch a všetkých stupňoch pri prekonávaní prekážok. Urobte tak s bezpečnou pomocou pomocníka.
- Pri extrémnych nastaveniach (napr. zadné kolesá sú v najprednejšej polohe) a pri nesprávnej polohe tela sa na rovnom povrchu môže invalidný vozík prevrátiť.
- Pri stúpaní a pri schodoch nahnite hornú časť vášho tela viac dopredu.
- Pri klesaní a pri schodoch nahnite hornú časť vášho tela viac dozadu. Nikdy sa nepokúšajte o diagonálne stúpanie ani klesanie.
- Nepoužívajte pohyblivé schody, ktoré by mohli spôsobiť vážne zranenie v prípade pádu.
- Vozík nepoužívajte na povrchu so sklonom > 10°. Bezpečné dynamické klesanie je udané nastavením invalidného vozíka, schopnosťami používateľa a štýlom jazdy. Keďže schopnosti používateľa a štýl jazdy sa nadajú predpokladať, maximálna hodnota bezpečného prednastaveného klesania sa nedá určiť. Tú musí určiť samotný používateľ s pomocou sprievodcu, aby sa zabránilo prevráteniu. Pre neskúsených používateľov doporučujeme, aby mali nainštalované koliesko proti preklopeniu.
- Je možné, že otvory v povrchu vozovky a nerovný povrch môžu spôsobiť prevrátenie invalidného vozíka, hlavne ak sa jedná o jazdu nahor, alebo nadol.
- Vozík nepoužívajte na zablatenom ani zľadovatenom povrchu.
- Vozík nepoužívajte na miestach na ktoré majú chodci zakázaní prístup.
- Nikdy tento vozík nepoužívajte na posilňovanie, ak celková hmotnosť (používateľ plus zariadenie) presahuje 120 kg. Ak presiahnete limit, môže dôjsť k poškodeniu vášho vozíka, pádu, prevráteniu alebo strate kontroly, čo môže spôsobiť závažné zranenie používateľa alebo iných osôb.

- Aby sa zabránilo poraneniu rúk, počas jazdy nesiahajte na výplet, medzi zadné kolesá a ani na brzdovú páku.
- Hlavne pri použití ľahkých kovových obručí, pri brzdení pri vysokej rýchlosti alebo na dlhom zostupe môže dôjsť k popáleniu prstov.
- Na nerovnom povrchu alebo pri presune zaistite invalidný vozík (napr. do auta) použitím bŕzd. Schody zdolávajte iba s pomocou sprievodcu. Existujú zariadenia, ktoré vám pomôžu, napr. rampy na stúpanie alebo výťahy, prosíme vás aby ste ich použili. Ak tieto zariadenie nie sú k dispozícii, potom sa musí invalidný vozík nakloniť a musíte ho cez schody potlačiť, nikdy ho neprenášajte (2 pomocníci). Odporúčame, aby používateľ s hmotnosťou vyššou ako 100 kg nebol týmto spôsobom prenášaný. Vo všeobecnosti akékoľvek namontované kolieska proti preklopeniu musia byť dopredu nastavené tak, aby sa nedotýkali schodu, pretože inak by to mohlo viesť k vážnemu pádu. Potom, kolieska proti preklopeniu musia byť nastavené do správnej polohy.
- Zabezpečte, aby sprievodca držal invalidný vozík iba za pevne a bezpečne namontované súčasti. Nepoužívajte vynímateľné súčasti (napr. opierky nôh a bočnice).
- Pri používaní zdvíhacej rampy sa uistite, že kolieska proti preklopeniu sú nasmerované mimo nebezpečného priestoru.
- Zabezpečte invalidný vozík na nerovnom povrchu alebo pri prenose (napr. do auta) použitím bŕzd kolies.
- Osoby s amputovanými stehnami musia používať kolieska proti preklopeniu.
- Pred jazdou skontrolujte, či je v pneumatikách správny tlak. V zadných kolesách by mal byť tlak minimálne 3.5 barov (350 kPa). Maximálny tlak je uvedený na pneumatike.
- Brzdy s krátkym chodom budú fungovať iba vtedy, ak sú pneumatiky pod dostatočným tlakom a ak došlo k správnemu nastaveniu (pozri kapitolu „Brzdy kolies“).
- Brzdy kolies neboli navrhnuté, aby slúžili ako brzdy invalidného vozíka. Ich funkciou je zabrániť neúmyselnému pohybu vozíka. Ak zastanete na nerovnom povrchu, mali by ste vždy použiť brzdy kolies, aby ste zabránili pohybu vozíka. Vždy použite obidve brzdy kolies; inak by sa mohol invalidný vozík prevrátiť.
- Brzdy neboli navrhnuté, aby slúžili ako brzdy pre vozík v pohybe.
- Pri každej možnej príležitosti využite výťahy a rampy. Ak nie sú k dispozícii, mali by ste požiadať sprievodcu o pomoc. Ten by mal pevne chytiť invalidný vozík za časti, ktoré sú bezpečne namontované. Ak je invalidný vozík vybavený kolieskami proti preklopeniu, mali by ste ich zložiť. Invalidný vozík by sa nemal nikdy dvíhať, ak v ňom niekto sedí; v takom prípade by sa mal iba tlačiť.
- Ak je poškodený poťah sedadla či chrbta, musíte ich okamžite vymeniť.
- Na dvíhanie ani na nosenie invalidného vozík nepoužívajte zadné tyčky ani držadlá na tlačenie.
- Nemontujte žiadne neoprávnené elektronické zariadenie, elektricky alebo mechanicky poháňané pohybové jednotky, ručné bicykle ani žiadne iné zariadenie, ktoré mení zamýšľané použitie, alebo štruktúru invalidného vozíka.
- Každá kombinácia s inými mechanickými zariadeniami si vyžaduje schválenie spoločnosťou Sunrise Medical.
- Buďte opatrný pri ohni, hlavne pri horiacich cigaretách. Poťahy sedadla či chrbta by sa mohli zapáliť.
- Ak je to možné, počas jazdy v aute prispôsobenom pre fyzicky postihnutých, cestujúci by mali použiť sedadlá vo vozidle spolu s vhodným bezpečnostným pásom. Toto je jediný spôsob akým sa dá zaručiť, že v prípade nehody sú cestujúci maximálne zabezpečení. Pri použití bezpečnostných častí, ktoré ponúka SUNRISE MEDICAL a pri použití špeciálne navrhnutého bezpečnostného systému, odľahčený vozík môže byť použitý ako sedadlo pri preprave v špeciálne prispôsobenom vozidle. (pozrite si kapitolu “Doprava”).
- Vždy sa uistite, že rýchloupínacia oska na zadných kolesách je správne nastavená a dobre zapadla. Ak nie je tlačidlo rýchloupínacej osky stlačené, zadné koleso nie je možné odstrániť.
- Hlavne pri použití ľahkých kovových obručí, pri brzdení pri vysokej rýchlosti alebo na dlhom zostupe môže dôjsť k popáleniu prstov.
- Ak je invalidný vozík vystavený priamemu slnečnému svetlu počas dlhej doby, potom sa časti vozíka (napr. rám, stupačky, brzdy a bočnice) môžu zohriať (>41°C).
- Aby sa zabránilo poraneniu rúk, počas jazdy nesiahajte na výplet, medzi zadné kolesá a ani na brzdovú páku.
- Pri použití vozíka von, vždy použite kožené rukavice, ktoré vám umožnia lepší stisk a ochránia vaše prsty pred špinou a prehriatim.
- Vozík nepoužívajte na povrchu zo sklonom > 10°.
- Bezpečné dynamické klesanie je udané nastavením invalidného vozíka, schopnosťami používateľa a štýlom jazdy. Keďže schopnosti používateľa a štýl jazdy sa nadajú predpokladať, maximálna hodnota bezpečného prednastaveného klesania sa nedá určiť. Tú musí určiť samotný používateľ s pomocou sprievodcu, aby sa zabránilo prevráteniu. Pre neskúsených používateľov doporučujeme, aby mali nainštalované koliesko proti preklopeniu.
- Vozík nepoužívajte na zablatenom ani zľadovatenom povrchu.
- Vozík nepoužívajte na miestach na ktoré majú chodci zakázaní prístup.
- U všetkých pohyblivých častí existuje prirodzené riziko zachytenia prstov. Manipulujte s nimi, prosím opatrne.
- Invalidný vozík by sa nemal používať v hustom daždi, snehu, na klzkých a zlých povrchoch.
- Nepoužívajte invalidný vozík v nebezpečných prostrediach.

Všeobecné bezpečnostné poznámky a obmedzenia pri jazde

⚠ UPOZORNENIE!

- PRED jazdou by ste vás mal váš zdravotnícky poradca vyškoliť v bezpečnom používaní vozíka.
- Trénujte nakláňanie sa, dosahovanie na veci a presuny, kým nebudete poznať limit svojich možností.
- Kým budete vedieť, čo môže spôsobiť pád alebo prevrátenie a ako sa tomu vyhnúť, majte pri sebe pomocníka.
- Majte na pamäti, že si musíte vypracovať svoje vlastné metódy na bezpečné používanie, ktoré najviac vyhovujú vašej úrovni fungovania a schopností.
- NIKDY sa nepokúšajte manévrovať sami, kým nemáte istotu, že to dokážete robiť bezpečne.
- Oboznámte sa s oblasťami, kde chcete používať svoj vozík.
- Poznajte nebezpečenstvá a naučte sa, ako sa im vyhýbať.
- Ak nie ste skúseným používateľom tohto vozíka a nemáte istotu, že vám nehrozí riziko prevrátenia, používajte kolieska proti prevráteniu.

POZNÁMKA:

- Kde je to potrebné, aj v iných častiach tejto príručky nájdete „Upozornenia“.
- Všímajte si všetky upozornenia v tejto časti.
- Ak to neurobíte, môže dôjsť k pádu, prevráteniu alebo strate kontroly, čo môže spôsobiť závažné zranenie používateľa alebo iných osôb.
- Účinnosť bŕzd s krátkym chodom tak ako všeobecné jazdné podmienky závisia na tlaku v pneumatikách. Invalidný vozík je pomerne ľahší a jednoduchšie sa s ním manévruje, ak sú zadné kolesá správne napumpované a ak majú obidve kolesá rovnaký tlak.
- Uistite sa, že je na pneumatike dostatočne viditeľný dezén!
- Uvedomte si prosím, že pri jazde vo verejnej premávke sa musíte riadiť podľa platného cestného zákona.
- V tme majte prosím oblečené svetlé alebo svietiace oblečenie, aby vás bolo lepšie vidno. Uistite sa, že reflektory na stranách a vzadu sú jasne viditeľné. Taktiež navrhujeme, aby ste namontovali svetlo.
- Pri každom manipulovaní a nastavení vozíka si dávajte pozor na prsty!
- Výrobky zobrazené a popísané v tejto príručke sa nemusia presne zhodovať vo všetkých detailoch s vaším modelom. Napriek tomu všetky pokyny sú celkom relevantné, bez ohľadu na rozdiely v detailoch.
- Výrobca si vyhradzuje právo bez upozornenia upravovať všetky hmotnosti, miery alebo iné technické údaje zobrazené v tejto príručke. Všetky čísla, miery a kapacity zobrazené v tejto príručke sú približné a nepredstavujú špecifikácie.

Životnosť

Očakávaná životnosť tohto výrobku je 5 rokov.

Vyberte si správny vozík a bezpečnostné možnosti

Spoločnosť Sunrise Medical poskytuje spektrum rôznych štýlov invalidných vozíkov, ktoré môžu plniť potreby ich používateľa. Konečný výber typu invalidného vozíka, jeho možnosti a nastavenia sú však úplne na vás a vašom zdravotníckom poradcovi. Výber najlepšieho vozíka a jeho nastavenie pre vašu bezpečnosť závisí na takých parametroch, ako:

1. Vaše postihnutie, sila, rovnováha a koordinácia.
2. Typy nebezpečenstva, ktoré musíte pri každodennom používaní prekonávať (kde
žijete a pracujete a iné miesta, kde budete pravdepodobne používať
vozík).
3. Potreba možností pre vašu bezpečnosť a pohodlie (ako napríklad
kolieska proti prevráteniu,
bezpečnostné pásy alebo zvláštne systémy sedenia).

Často študujte túto príručku

Pred použitím tohto vozíka si musíte vy a každá osoba, ktorá by vám mohla pomáhať, prečítať celú túto príručku a zabezpečiť, že dodržiavate všetky pokyny.
Často si upozornenia študujte, kým s nimi nebudete úplne oboznámení.

⚠ UPOZORNENIE!

Bezpečnostný kontrolný zoznam

Pred každým použitím vášho vozíka:

- Uistite sa, že sa vozík pohybuje ľahko a všetky súčasti jednoducho pracujú. Preverte rôzne zvuky, vibrácie alebo zmenu v jednoduchosti použitia. (Môžu naznačovať nízky tlak v pneumatikách, uvoľnené spojovacie prvky alebo poškodenie vášho vozíka).
- Akýkoľvek problém napravte. Váš autorizovaný dodávateľ vám môže pomôcť problém nájsť a napraviť.
- Skontrolujte, či sú obe rýchloupínacie osky na zadných kolesách uzamknuté. Ak sú uzamknuté, tlačidlo osky je úplne vystúpené. Ak nie sú uzamknuté, kolesá sa môžu odpojiť a spôsobiť váš pád.
- Ak má váš vozík kolieska proti prevráteniu, uzamknite ich na svojom mieste.

POZNÁMKA: Pozrite si časť „Kolieska proti prevráteniu“ pre obdobia, kedy kolieska nepoužívate.
Ak nebudete sledovať tieto upozornenia, môže dôjsť k poškodeniu vášho vozíka, pádu, prevráteniu alebo strate kontroly, čo môže spôsobiť závažné zranenie používateľa alebo iných osôb.

Všeobecné bezpečnostné poznámky a obmedzenia pri jazde

⚠ UPOZORNENIE

Zmeny a prispôsobenia

- Ak modifikujete alebo prispôsobíte tento vozík, môže sa tým zvýšiť riziko prevrátenia, AK nevykonáte aj ďalšie zmeny.
- PREDTÝM ako modifikujete alebo prispôsobíte svoj vozík, prekonzultujte to s vaším autorizovaným dodávateľom alebo kontaktujte spoločnosť Sunrise Medical.
- Odporúčame vám použitie koliesok proti prevráteniu, kým sa prispôsobíte zmene a budete mať istotu, že vám nehrozí riziko prevrátenia.
- Neoprávnené modifikácie alebo použitie súčastí, ktoré neboli dodané alebo autorizované spoločnosťou Sunrise Medical, môžu zmeniť štruktúru vozíka. To ruší platnosť záruky a môže spôsobiť bezpečnostné riziko.

⚠ UPOZORNENIE!

Podmienky prostredia

- Ak sa s vozíkom musíte pohybovať po mokrom alebo klzkom povrchu, buďte obzvlášť opatrní. Ak si nie ste istí, požiadajte o pomoc.
- Kontakt s vodou alebo nadmernou vlhkosťou môže spôsobiť hrdzu alebo koróziu vášho vozíka. To môže spôsobiť zlyhanie vozíka.
- Nepoužívajte svoj vozík v sprche, bazéne ani inom vodnom prostredí. Rúry a súčasti vozíka nie sú vodotesné a môžu zvnútra hrdzavieť alebo korodovať.
- Vyhýbajte sa nadmernej vlhkosti (napríklad nenechávajte vozík vo vlhkom prostredí kúpeľne, keď sa sprchuje).
- Ak sa vozík namočí alebo ak ho čistíte vodou, ihneď ho vysušte.

⚠ UPOZORNENIE!

Terén

- Váš vozík je navrhnutý pre použitie na pevných, rovných povrchoch, ako sú betónové, asfaltové podlahy, podlahy vnútorných priestorov a kobercové krytiny.
- Nepoužívajte vozík v teréne s pieskom, kyprou zeminou alebo v hrboľatom teréne. Môže to spôsobiť poškodenie kolies alebo osiek alebo uvoľnenie spojovacích prvkov vášho vozíka.

⚠ UPOZORNENIE!

Použitie vonku

Vo väčšine štátov je použitie invalidných vozíkov na verejných komunikáciách nezákonné. Dávajte pozor na ohrozenie zo strany motorových vozidiel na cestách alebo na parkoviskách.
V noci alebo pri slabom osvetlení používajte na vašom vozíku a oblečení reflexnú pásku.
Z dôvodu vašej nízkej polohy môže byť pre vodičov obtiažne zbadať vás. Skôr ako sa pohnete, majte s vodičmi očný kontakt. Ak nemáte istotu, počkajte, kým váš pohyb nebude určite bezpečný.
Ak nebudete sledovať tieto upozornenia, môže dôjsť k poškodeniu vášho vozíka, pádu, prevráteniu alebo strate kontroly, čo môže spôsobiť závažné zranenie používateľa alebo iných osôb.

Bezpečnosť v motorových vozidlách

Ako je označené na obale tejto príručky, zistite, či bol váš vozík vyrobený s nainštalovanou možnosťou tranzitu.

⚠ UPOZORNENIE!

- Ak váš vozík nie je vybavený možnosťou tranzitu, invalidný vozík nespĺňa požiadavky pre sedenie motorovom vozidle.
- NIKDY nedovoľte, aby počas pohybu motorového vozíka niekto sedel v tomto vozíku.
- VŽDY zaistite používateľa príslušnými bezpečnostnými pásmi motorového vozidla. V prípade nehody alebo náhleho zastavenia môže byť používateľ vymrštený z vozíka. Bezpečnostné pásy invalidného vozíka tomu nezabránia a pásy alebo popruhy môžu dokonca spôsobiť ďalšie zranenia.
- NIKDY neprevážajte tento vozík na prednom sedadle motorového vozidla. Môže dôjsť k jeho posunutiu a zasiahnutiu vodiča.
- VŽDY tento vozík zabezpečte ta, aby sa nemohol posúvať alebo otáčať.
- Nepoužívajte žiadny vozík, ktorý bol prítomný pri nehode motorového vozidla.

POZNÁMKA: Ak je váš vozík vybavený možnosťou tranzitu:
Preštudujte si časť Preprava.

2.0 UPOZORNENIA NA STABILITU POUŽÍVATEĽA / SPRIEVODCU

⚠ UPOZORNENIE!

Keď potrebujete pomoc

Pre používateľa:
Uistite sa, že každá osoba, ktorá vám pomáha, si preštuduje všetky príslušné upozornenia a pokyny a dodržiava ich.

Pre sprievodcov:
- Spolupracujte s lekárom, zdravotnou sestrou alebo terapeutom používateľa, aby ste sa naučili bezpečné spôsoby, ktoré sú najvhodnejšie pre vaše schopnosti a schopnosti používateľa vozíka.
- Upozornite používateľa, čo idete urobiť, a vysvetlite mu, čo od neho čakáte. Tak sa bude používateľ cítiť bezpečnejšie a zníži sa tým riziko nehody.
- Uistite sa, že má vozík držadlá. Tie vám poskytujú bezpečnostné body, za ktoré môžete uchopiť zadnú časť vozíka, aby ste predišli pádu alebo prevráteniu. Uistite sa, že sa uchopovacie časti držadiel neotáčajú ani nesklzávajú.
- Aby ste predišli zraneniu vášho chrbta, zachovávajte si správnu polohu a mechaniku tela. Keď dvíhate alebo podporujete používateľa alebo nakláňate vozík, mierne pokrčte kolená a udržujte chrbát v tak zvislej a priamej polohe, ako sa len dá.
- Keď nakláňate vozík smerom vzad, pripomeňte používateľovi, aby sa naklonil dozadu.
- Keď schádzate z obrubníka alebo schodíka, jedným ľahkým pohybom vozík jemne zosuňte. Nedovoľte, aby vozík posledných pár centimetrov k zemi spadol. Mohlo by to poškodiť vozík alebo zraniť používateľa.
- Aby ste sa vyhli prevráteniu, odomknite kolieska proti prevráteniu a pootočte ich smerom nahor tak, aby nezavadzali. VŽDY uzamknite zadné kolesá a kolieska proti prevráteniu na svojom mieste, ak musíte nechať používateľa vo vozíku osamote, aj keď je to iba na chvíľu. To zníži riziko prevrátenia a straty kontroly nad vozíkom.

⚠ UPOZORNENIE!

Ťažisko
Bod, v ktorom sa tento vozík prevráti dopredu, dozadu alebo na strany, závisí od jeho ťažiska a stability. Na riziko pádu alebo prevrátenia môže mať vplyv to, ako je váš vozík nastavený, možnosti, ktoré zvolíte a zmeny, ktoré vykonáte.

Najdôležitejšie nastavenia sú:
- Poloha zadných kolies. Čím viac posuniete zadné kolesá dopredu, tým pravdepodobnejšie sa váš vozík prevráti dozadu.
- Poloha nosiča.

Na ťažisko má tiež vplyv:
- Zmena nastavenia vášho vozíka.
- Výška a uhol sedadla.
- Uhol operadla.
- Zmena polohy a držania vášho tela alebo rozloženia hmotnosti.
- Pohyb vášho vozíka po rampe alebo naklonenej ploche.
- Použitie ruksaku alebo iných možností a veľkosť pridanej hmotnosti.

Pre zníženie rizika nehody:
- Porozprávajte sa so svojím lekárom, zdravotnou sestrou alebo terapeutom, aby ste zistili, aká poloha osiek a predných kolies je pre vás najlepšia.
- PREDTÝM ako modifikujete alebo prispôsobíte svoj vozík, prekonzultujte to s vaším autorizovaným dodávateľom. Upozorňujeme, že možno bude potrebné vykonanie ďalších zmien pre nápravu ťažiska rovnováhy.
- Požiadajte niekoho o pomoc, kým nebudete poznať rovnovážne polohy vášho vozíka a vedieť, ako sa vyhnúť prevráteniu.

⚠ UPOZORNENIE!

- Používajte kolieska proti prevráteniu.
- Nikdy nedovoľte, aby na akúkoľvek súčasť vozíka liezla alebo na nej stála iná osoba.
- Ak nebudete sledovať tieto upozornenia, môže dôjsť k poškodeniu vášho vozíka, pádu, prevráteniu alebo strate kontroly, čo môže spôsobiť závažné zranenie používateľa alebo iných osôb.

⚠ UPOZORNENIE!

Jazda na zadných kolesách
Z dôvodu schopnosti prispôsobenia ťažiska a zmien ťažiska, ku ktorým dôjde v dôsledku vykonávania funkcie náklonu v priestore tohto vozíka, ako používateľ nevykonávajte jazdu na zadných kolesách invalidného vozíka.
Jazda na zadných kolesách znamená: balansovanie na zadných kolesách vášho vozíka, pričom predné kolesá sú vo vzduchu. Jazda na zadných kolesách je nebezpečná, pretože pri nej môže dôjsť k pádu alebo prevráteniu.

Prekážky
Prekážky a ohrozenia na cestách (napríklad jamy a popraskaný chodník) môžu poškodiť váš vozík a spôsobiť pád, prevrátenie alebo stratu kontroly.
Ak sa chcete týmto rizikám vyhnúť:
- Sledujte, či pred vami nie je nejaké riziko – počas jazdy na vozíku sledujte miesto, kde sa pohybujete, dostatočne dopredu.
- Uistite sa, že podlahy na miestach, kde žujete a pracujete, sú rovné a bez prekážok.
- Odstráňte alebo zakryte prahy medzi jednotlivými miestnosťami.
- Pri vstupných alebo výstupných dverách nainštalujte rampu.
- Uistite sa, že v spodnej časti rampy nie je prudký sklz.

Pre pomoc pri náprave vášho ťažiska rovnováhy:
- Keď vychádzate HORE na prekážku, nakloňte hornú časť tela mierne DOPREDU.
- Keď schádzate DOLE z vyššej na nižšiu úroveň, zatlačte hornú časť tela smerom DOZADU.
- Ak má váš vozík kolieska proti prevráteniu, pred výjazdom HORE na prekážku ich uzamknite na svojom mieste.
- Pri prekonávaní prekážky majte obe ruky na obručiach.
- Nikdy netlačte ani neťahajte žiadny predmet (napríklad nábytok alebo zvislú časť zárubne), aby ste sa tak pohybovali s vozíkom.

Upozornenia na stabilitu používateľa / sprievodcu.....

⚠ UPOZORNENIE!

Dosahovanie alebo nakláňanie sa
Ak sa za niečím naťahujete alebo sa nakláňate, má to vplyv na centrum rovnováhy vášho vozíka. Môže to spôsobiť váš pád alebo prevrátenie. Ak nemáte istotu, požiadajte o pomoc alebo používajte zariadenie iba vo svojom dosahu.

- NIKDY sa nenaťahujte ani nenakláňajte, ak musíte prenášať svoju váhu na strany alebo sa zdvihnúť zo sedadla.
- NIKDY sa nenaťahujte ani nenakláňajte, ak sa kvôli tomu musíte predkláňať dopredu. Vždy majte zadok v kontakte s operadlom.
- NIKDY sa nenaťahujte oboma rukami (nebudete sa môcť zachytiť, aby ste zabránili pádu, ak sa vozík prevráti).
- NIKDY sa nenaťahujte ani nenakláňajte smerom dozadu, kým váš vozík nemá kolieska proti prevráteniu uzamknuté na svojom mieste.
- NENAŤAHUJTE ani sa NENAKLÁŇAJTE cez hornú časť sedadla. Môže to poškodiť jednu alebo obe tyčky zadného operadla a spôsobiť váš pád.

Ak sa musíte natiahnuť alebo nakloniť:

- Nezamykajte zadné kolesá. Vzniká tým bod prevrátenia a zvyšuje sa pravdepodobnosť pádu alebo prevrátenia.
- Nevyvíjajte tlak na opierky nôh.
- Nakláňanie sa dopredu vyvíja tlak na opierky nôh a ak sa nakloníte príliš ďaleko, môže spôsobiť prevrátenie vozíka.
- Prisuňte vozík čo najbližšie k predmetu, ktorý chcete dosiahnuť.
- Nepokúšajte sa zodvihnúť predmet zo zeme predklonením sa medzi kolená. Ak sa za predmetom načiahnete zo strany vozíka, prevrátenie je menej pravdepodobné.
- Otáčajte prednými kolieskami dovtedy, kým nie sú nasmerované čo najviac dopredu. Tým sa vozík stane stabilnejším.

POZNÁMKA: Aby ste to urobili: Prejdite vozíkom pozdĺž predmetu, ktorý chcete dosiahnuť, potom k nemu zacúvajte. Cúvanie spôsobí nasmerovanie predných koliesok dopredu.
Jednou rukou pevne uchopte zadné koleso alebo lakťovú opierku. To pomôže zabrániť pádu v prípade, ak by sa vozík prevrátil.

Ak nebudete sledovať tieto upozornenia, môže dôjsť k poškodeniu vášho vozíka, pádu, prevráteniu alebo strate kontroly, čo môže spôsobiť závažné zranenie používateľa alebo iných osôb.

⚠ UPOZORNENIE!

Pohyb dozadu (cúvanie)
Keď s vozíkom cúvate, buďte obzvlášť opatrní. Váš vozík je najstabilnejší, keď sa posúvate smerom dopredu.

- Ak jedno zo zadných kolies narazí do nejakého predmetu a prestane sa otáčať, môžete stratiť kontrolu alebo sa prevrátiť.
- S vozíkom sa posúvajte pomaly a hladko.
- Ak má váš vozík kolieska proti prevráteniu, nezabudnite ich uzamknúť na svojom mieste.
- Často zastavujte a skontrolujte, či je váš prechod voľný.

⚠ UPOZORNENIE!

Vychádzanie na rampy a šikmé plochy a prechádzanie nimi
Prechádzanie šikmou plochou - týka sa to aj rampy - zmení ťažisko vášho vozíka.

- Váš vozík je menej stabilný, ak je naklonený.
- Kolieska proti prevráteniu nemusia predísť pádu alebo prevráteniu.
- Nepoužívajte svoj vozík na šikmej ploche s uhlom väčším ako 10 %.
  (Šikmá plocha s uhlom 10 % znamená: jedne meter zdvihu na každých desať metrov dĺžky plochy).
- Vždy vychádzajte čo najpriamejšie nahor a nadol, ako len môžete. („Nerežte“ zatáčky na šikmej ploche alebo rampe).
- Na šikmej ploche sa neotáčajte ani nemeňte smer.
- Vždy zostaňte v STREDE rampy. Uistite sa, že je rampa dostatočne široká, takže vám nehrozí nebezpečenstvo, že by sa koleso mohlo z nej zošmyknúť.
- Na prudkej šikmej ploche nezastavujte. Ak zastavíte, môžete stratiť kontrolu nad vaším vozíkom.
- NIKDY nepoužívajte uzamknutia zadných kolies na spomalenie alebo zastavenie vášho vozíka. Pravdepodobne to spôsobí, že sa vám vozík vymkne spod kontroly.

Venujte zvláštnu pozornosť:

- vlhkým alebo klzkým povrchom.
- zmene stúpania šikmej plochy (alebo okraju, hrbu alebo preliačeniu). Tieto môžu spôsobiť pád alebo prevrátenie.
- sklzu v spodnej časti šikmej plochy. sklz o veľkosti iba 2 cm môže zastaviť predné kolieska a spôsobiť prevrátenie vozíka dopredu.

Pre zníženie rizika pádu alebo prevrátenia:

- Nakloňte sa alebo zatlačte telom smerom dopredu, keď vychádzate DOHORA, a smerom dozadu, keď schádzate NADOL. To pomôže opraviť zmenu ťažiska, ktorú spôsobila šikmá plocha.
- Vyvíjajte tlak na obruče, aby ste mali pod kontrolou rýchlosť pri jazde dolu po šikmej ploche. Ak pôjdete príliš rýchlo, môžete stratiť kontrolu.
- Ak nemáte istotu, požiadajte kedykoľvek o pomoc.
- Rampy doma a v práci - Pre vašu bezpečnosť, rampy doma a v práci musia spĺňať všetky právne požiadavky vo vašej oblasti.

Odporúčame:

- Šírka: Najmenej 1,2 m široká.
- Zábradlie: Pre zníženie rizika pádu musí byť po stranách rampy zábradlie (alebo zvýšené okraje o výške najmenej 7,5 cm).
- Šikmá plocha: Sklon nie viac ako 10 %.
- Povrch: Plochý a rovný, s tenkým kobercom alebo iným nekĺzavým materiálom. (Uistite sa, že rampa nemá žiadny okraj, hrb ani preliačenie.)
- Vystuženie: Rampy musia byť PEVNÉ. Možno budete potrebovať vystuženie, aby sa rampy neohýbali, keď po nich vozíkom prechádzate.
- Vyhnite sa sklzu: Možno budete potrebovať doplnkovú časť v hornej alebo dolnej časti, aby ste vyrovnali prechod.

Upozornenia na stabilitu používateľa / sprievodcu.....

⚠ UPOZORNENIE

Prechod z/do vozíka
Je nebezpečné presúvať sa sám/sama. Vyžaduje si to dobrú stabilitu a svižnosť.
Uvedomte si, že počas každého presunu do/z vozíka dôjde k okamihu, kedy sedadlo invalidného vozíka nie je pod vami.

Vyhnite sa pádu:
- Spolupracujte so svojím zdravotným poradcom, aby ste sa naučili bezpečné metódy.
- Naučte sa, ako máte počas prepravy polohovať svoje telo a ako sa podporovať.
- Požiadajte niekoho o pomoc, kým sa nedokážete bezpečne presúvať sami.
- Pred presunom uzamknite zadné kolesá. To zabezpečí, aby sa zadné kolesá nepohybovali. NEMUSÍ to zabezpečiť, aby sa od vás vozík neodsunul, ani to nezabráni jeho prevráteniu.
- Uistite sam, že sú pneumatiky vždy správne nafúknuté. Nízky tlak v pneumatikách môže umožniť, že sa zámky zadných kolies uvoľnia.
- Prisuňte vozík čo najbližšie k sedadlu, na ktoré sa chcete presunúť. Ak je to možné, použitie presúvaciu dosku.
- Otáčajte prednými kolieskami dovtedy, kým nie sú nasmerované čo najviac dopredu.
- Ak môžete, odoberte alebo odklopte opierky nôh, aby vám nezavadzali.
- Uistite sa, že sa vaše nohy nezachytia do priestoru medzi opierky nôh.
- Vyhnite sa zaťažovaniu opierok nôh, pretože to môže spôsobiť prevrátenie vozíka.
- Uistite sa, že lakťové opierky nie sú v ceste a nezavadzajú.
- Presuňte sa čo najďalej na povrch sedadla. Zníži to riziko prevrátenia vozíka alebo jeho odsunutia od vás.

⚠ POZOR!

Schody
- NIKDY nepoužívajte tento vozík na schodoch, AK nemáte niekoho, kto bu vám pomohol. Ak to urobíte, je pravdepodobné, že to spôsobí pád alebo prevrátenie.
- Osoby, ktoré vám pomáhajú, si musia preštudovať pokyny v tejto používateľskej príručke a postupovať podľa nich.

⚠ POZOR!

Pohyblivé schody
NIKDY nepoužívajte tento vozík na pohyblivých schodoch, a to ani s pomocou sprievodcu. Ak to urobíte, je pravdepodobné, že to spôsobí pád alebo prevrátenie.

⚠ UPOZORNENIE!

Obrubníky a schodíky
- Osoby, ktoré vám pomáhajú, si musia preštudovať pokyny v tejto používateľskej príručke a postupovať podľa nich.
- Nepokúšajte sa vystúpiť na schod alebo zostúpiť z neho sami.
- Odomknite a otočte kolieska proti prevráteniu mimo dosahu tak, aby nezavadzali.
- Nepokúšajte sa vystupovať na vysoký obrubník alebo schod, AK nemáte pomoc. Môže to spôsobiť, že vozík presiahne svoj rovnovážny bod a prevráti sa.
- Na obrubník alebo schod vystupujte alebo z nich zostupujte priamo. Ak vystupujete alebo zostupujete pod uhlom, je pravdepodobný pád alebo prevrátenie.
- Majte na pamäti, že dopad zostupu z chodníka alebo schodu môže spôsobiť poškodenie vášho vozíka alebo uvoľnenie spojovacích prvkov.
- Ak nebudete sledovať tieto upozornenia, môže dôjsť k poškodeniu vášho vozíka, pádu, prevráteniu alebo strate kontroly, čo môže spôsobiť závažné zranenie používateľa alebo iných osôb.

⚠ UPOZORNENIE!

- Skôr ako budete pomáhať používateľovi, nezabudnite si preštudovať všetky upozornenia v tejto používateľskej príručke a dodržujte príslušné pokyny.
- Nezabudnite, že sa budete musieť naučiť bezpečné metódy, ktoré sú najvhodnejšie pre vaše schopnosti.

⚠ POZOR!

Použitie náklonu

Príprava na náklon
- Vždy sa uistite, že sú ruky používateľa pevne uložené na lakťových opierkach.
- Vždy sa uistite, že sú nohy používateľa pevne uložené na opierkach nôh/stupačkách.
- Nikdy nevkladajte ruky, nohy ani žiadne predmety do mechanizmu nakláňania.
- Nikdy netlačte ani neveďte vozík, keď je sedadlo naklonené smerom dopredu.
- Nikdy k vozíku nepridávajte príslušenstvo, ktoré nie je špecificky určené pre vozík.
- Nikdy nepresahujte polohu náklonu, ktorá zarovnáva operadlo k podlahe.

⚠ UPOZORNENIE!

Schádzanie z obrubníku alebo schodu
Keď pomáhate používateľovi schádzať z obrubníku alebo jedného schodu
CÚVANÍM, postupujte podľa týchto krokov:

- Zostaňte v zadnej časti vozíku.
- V určitej vzdialenosti pred tým, ako sa dostanete k okraju obrubníku alebo schodu, otočte vozík a ťahajte ho smerom dozadu.
- Dívajte sa cez rameno, kam idete, a pozorne cúvajte, kým nie ste dolu z obrubníku alebo schodu a nestojíte na nižšej úrovni.
- Ťahajte vozík smerom k sebe, kým zadné kolesá nedosiahnu okraj obrubníku alebo schodu. Potom nechajte zadné kolesá pomaly zostúpiť na nižšiu úroveň.
- Keď sú zadné kolesá bezpečne na nižšej úrovni, nakloňte vozík dozadu do jeho rovnovážneho bodu. To nadvihne predné kolieska z obrubníka alebo schodu.
- Uchovávajte vozík v rovnovážnej polohe a malými krokmi cúvajte. Otočte vozík a pomaly položte predné kolesá na zem.

⚠ POZOR!

Ak nebudete sledovať tieto upozornenia, môže dôjsť k poškodeniu vášho vozíka, pádu, prevráteniu alebo strate kontroly, čo môže spôsobiť závažné zranenie používateľa alebo iných osôb.

⚠ UPOZORNENIE!

Vychádzanie na obrubník alebo schod
Keď pomáhate používateľovi vychádzať na obrubník alebo jeden schod **POHYBOM DOPREDU**, postupujte podľa týchto krokov:

- Zostaňte za vozíkom.
- Buďte obrátení smerom k obrubníku a nakloňte vozík dohora na jeho zadných kolesách tak, aby sa predné kolesá nedotýkali obrubníku alebo schodu.
- Postupujte smerom dopredu a vyložte predné kolesá na vyššiu úroveň hneď ako máte istotu, že prešli hranou.
- Pokračujte smerom dopredu, kým zadné kolesá neprídu do kontaktu s obrubníkom alebo schodom. Nadvihnite zadné kolesá a vytlačte ich na vyššiu úroveň.

⚠ POZOR!

Ak nebudete sledovať tieto upozornenia, môže dôjsť k poškodeniu vášho vozíka, pádu, prevráteniu alebo strate kontroly, čo môže spôsobiť závažné zranenie používateľa alebo iných osôb.

⚠ UPOZORNENIE!

Vystupovanie na schody

- Pri vystupovaní vozíka a jeho používateľa hore schodmi zapojte aspoň dvoch sprievodcov.
- Vozík s používateľom hore schodmi posúvajte CÚVANÍM.
- Hlavné slovo má osoba v zadnej časti. Táto osoba nakloní vozík dozadu do jeho rovnovážneho bodu.
- Druhý sprievodca v prednej časti vozíka pevne uchopí držiak alebo najprednejšiu časť vodiacej tyče a nadvihne vozík postupne vždy o jeden schod.
- Sprievodcovia sa posunú na nasledujúci schod vyššie. Tieto kroky zopakujte pre každý schod, až kým sa nedostanete na požadovanú úroveň.

Zostupovanie zo schodov

- Pri zostupovaní vozíka a jeho používateľa dolu schodmi zapojte aspoň dvoch sprievodcov.
- Vozík s používateľom dolu schodmi posúvajte smerom DOPREDU.
- Hlavné slovo má osoba v zadnej časti. Táto osoba nakloní vozík do jeho rovnovážneho bodu na zadných kolesách a prejde nimi k okraju horného schodu.
- Druhý sprievodca stojí na treťom schode zhora a uchopí držiak alebo najprednejšiu časť vodiacej tyče. Zloží vozík vždy o jeden schod tak, že nechá zadné kolesá zrolovať sa po hrane schodu.
- Sprievodcovia sa posunú na nasledujúci schod nižšie. Tieto kroky zopakujte pre každý schod, až kým sa nedostanete na požadovanú úroveň.

Údržba

- Tento vozík prezerajte a udržiavajte prísne podľa tabuľky v časti XI. Údržba.
- Ak zistíte problém, pred použitím vozíka zabezpečte jeho servis alebo opravu.
- Aspoň raz do roka zabezpečte, aby autorizovaný dodávateľ vykonal kompletnú prehliadku, bezpečnostnú kontrolu a servis vášho vozíka.

⚠ POZOR!

Ak nebudete sledovať tieto upozornenia, môže dôjsť k poškodeniu vášho vozíka, pádu, prevráteniu alebo strate kontroly, čo môže spôsobiť závažné zranenie používateľa alebo iných osôb.

POZNÁMKA: Ďalšie informácie o údržbe nájdete v časti 7.0: Údržba.

Upozornenia na stabilitu používateľa / sprievodcu.....

Použitie tranzitu

Doplňujúce upozornenia pre možnosť tranzitu a motorové vozidlá nájdete v časti 5.0 Preprava.

- Ak je to možné, užívateľ by si mal presadnúť do originálneho sedadla vo vozidle od jeho výrobcu a používať bezpečnostné pásy vozidla.
- Ak sa vozík používa pre prepravu, musí sa používať v polohe, kde sedadlo smeruje dopredu.
- Používateľ nesmie vážiť viac ako 120 kg.
- Obrázky nižšie zobrazujú polohy prvkov zabezpečenia vozíka vpredu (Obr. 2.0-A) a vzadu (Obr. 2.1-B).
- Používajte iba systémy WTORS (Uväzovací systém invalidného vozíka a popruhy pre používateľa), ktoré sú nainštalované v súlade s pokynmi výrobcu a normou ISO 7176-19 - SAE J2249.
- Pripojte systém WTORS k prvkom zabezpečenia v súlade s pokynmi výrobcu a normou ISO 7176-19 - SAE J2249.
- Pripojte bezpečnostné pásy používateľa v súlade s pokynmi výrobcu a normou ISO 7176-19 - SAE J2249.

⚠ POZOR

Ak nebudete sledovať tieto upozornenia, môže dôjsť k poškodeniu vášho vozíka, pádu, prevráteniu alebo strate kontroly, čo môže spôsobiť závažné zranenie používateľa alebo iných osôb.

Obr. 2.0

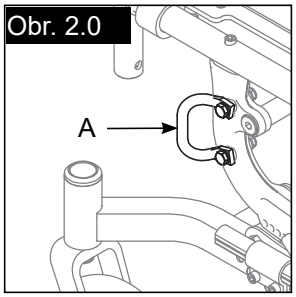

Obr. 2.1

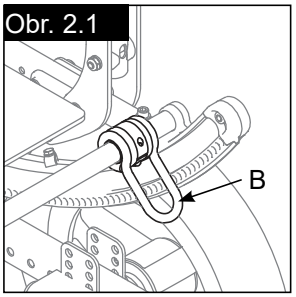

3.0 UPOZORNENIA TÝKAJÚCE SA KOMPONENTOV A MOŽNOSTÍ

⚠ UPOZORNENIE!

Kolieska proti prevráteniu

- Kolieska proti prevráteniu zabraňujú vášmu vozíku prevrátiť sa dozadu vo väčšine bežných situácií.
- Spoločnosť Sunrise Medical odporúča použitie koliesok proti prevráteniu:
- POKIAĽ nie ste skúseným používateľom tohto vozíka a nemáte istotu, že vám nehrozí riziko prevrátenia.
- Vždy, keď modifikujete alebo prispôsobujete svoj vozík. Zmena môže uľahčiť prevrátenie dozadu. Používajte kolieska proti prevráteniu, kým sa prispôsobíte zmene a budete mať istotu, že vám nehrozí riziko prevrátenia.
- Keď sú kolieska proti prevráteniu uzamknuté na svojom mieste (v „dolnej“ polohe), mali by byť vo vzdialenosti MEDZI 38 mm a 51 mm od zeme.
- Ak sú nastavené príliš VYSOKO, je možné, že nedokážu zabrániť prevráteniu.
- Ak sú nastavené príliš NÍZKO, možno sa budú „zachytávať“ o prekážky, ktoré sa očakávajú pri bežnom použití. Ak k tomu dôjde, môžete spadnúť alebo sa váš vozík môže prevrátiť.
- Majte kolieska proti prevráteniu uzamknuté na svojom mieste, POKIAĽ:
- Nemáte sprievodcu, alebo
- Nemusíte vystupovať na obrubník, zostupovať z neho alebo prekonávať prekážku, pričom tieto činnosti viete vykonať bezpečne aj bez ich použitia. V takýchto situáciách sa uistite, že sú kolieska proti prevráteniu hore a nezavadzajú.

⚠ POZOR!

Lakťové opierky

- Lakťové opierky nedokážu uniesť hmotnosť tohto vozíka.
- NIKDY tento vozík nedvíhajte za jeho lakťové opierky. Mohli by sa uvoľniť alebo zlomiť.
- Tento vozík dvíhajte iba za neoddeliteľné súčasti hlavného rámu.
- Ak nebudete sledovať tieto upozornenia, môže dôjsť k poškodeniu vášho vozíka, pádu, prevráteniu alebo strate kontroly, čo môže spôsobiť závažné zranenie používateľa alebo iných osôb.

⚠ UPOZORNENIE!

Rúčka na tlačenie

- Vždy dávajte ruky preč od uzamykacích mechanizmov umiestnených v spodnej časti zadných tyčí, keď skladáte operadlo dolu alebo ho vyťahujete.
- Vždy si dávajte pozor na prsty a nevkladajte ich do vnútorných priestorov pántov pri prispôsobovaní nastaviteľnej rúčky na tlačenie.

Upozornenia týkajúce sa komponentov a možností.....

⚠ UPOZORNENIE!

Upevňovacie prvky
Mnohé zo skrutiek a matíc tohto vozíku sú špeciálne upevňovacie prvky s veľkou silou. Použitie nesprávnych upevňovacích prvkov môže spôsobiť zlyhanie vozíka.

- Používajte IBA upevňovacie prvky poskytnuté autorizovaným dodávateľom (alebo také, ktoré sú rovnakého typu a sily, ako je označení na hlaviciach upevňovacích prvkov).
- Upevňovacie prvky, ktoré sú príliš slabo alebo silno zatiahnuté, môžu nefungovať správne a spôsobiť poškodenie súčastí vozíka.
- Ak sa skrutky uvoľnia, čo najskôr ich dotiahnite.

⚠ UPOZORNENIE!

Opierky nôh
- Opierky nôh nedokážu uniesť hmotnosť tohto vozíka.
- V najnižšom bode by opierky nôh mali byť vo vzdialenosti ASPOŇ 51 mm od zeme. Ak sú nastavené príliš NÍZKO, možno sa budú „zachytávať“ o prekážky, ktoré sa očakávajú pri bežnom použití.
- To môže spôsobiť náhle zastavenie vozíka a prevrátenie dopredu.

⚠ POZOR!

Ako sa vyhnúť prevráteniu alebo pádu pri presune:
- Uistite sa, že sa vaše nohy „nevisia“ alebo sa nezachytia do priestoru medzi opierky nôh.
- Vyhnite sa zaťažovaniu opierok nôh, pretože to môže spôsobiť prevrátenie vozíka dopredu.
- NIKDY tento vozík nedvíhajte za opierky nôh. Opierky nôh sú oddeliteľné a nedokážu uniesť hmotnosť tohto vozíka. Tento vozík dvíhajte iba za neoddeliteľné súčasti hlavného rámu.

⚠ UPOZORNENIE!

Pneumatiky
- Správne nahustenie pneumatík predlžuje ich životnosť a zjednodušuje použitie vášho vozíka.
- Vozík nepoužívajte, ak je niektorá z pneumatík podhustená alebo prehustená. Každý týždeň skontrolujte správne nahustenie, ako je uvedené na bočnici pneumatiky.
- Nízky tlak v zadnej pneumatike môže spôsobiť skĺznutie zámky kolesa na podhustenej strane a otáčanie kolesa vtedy, keď to neočakávate.
- Nízky tlak v ktorejkoľvek z pneumatík môže spôsobiť zmenu smeru vozíka do jednej strany, čo má za následok stratu kontroly.
- Prehustené pneumatiky môžu prasknúť.

⚠ POZOR!

Bezpečnostné pásy
- Bezpečnostné pásy používajte IBA na pomoc pri podpore polohy tela používateľa.
- Nesprávne použitie týchto pásov môže spôsobiť závažné zranenie alebo smrť používateľa.
- Zabezpečte, že používateľ nemôže na sedadle vozíka skĺznuť dolu. Ak k tomu dôjde, používateľ môže z dôvodu tlaku pásov utrpieť kompresiu hrudníka alebo sa zadusiť.
- Pásy musia priliehať, nesmú však byť tesné natoľko, aby bránili v dýchaní. Medzi popruhom a pacientom musí byť priestor ktorým prestrčíte dlaň.
- Na zabránenie toho, aby používateľ skĺzol na sedadle dolu, sa môže použiť panvová klinová podložka alebo iné zariadenie. Porozprávajte sa s lekárom, zdravotnou sestrou alebo terapeutom používateľa, či používateľ potrebuje takéto zariadenie.
- Bezpečnostné pásy používajte iba u používateľa, ktorý môže spolupracovať.
- Uistite sa, že v prípade núdze používateľ dokáže pásy jednoducho odstrániť.

⚠ POZOR!

Nikdy nepoužívajte bezpečnostné pásy:
- Ako popruhy pacienta. Popruh si vyžaduje nariadenie lekára.
- U používateľa, ktorý je komatózny alebo rozrušený.
- Ako bezpečnostný pás v motorovom vozidle. V prípade nehody alebo náhleho zastavenia môže byť používateľ vymrštený z vozíka. Bezpečnostné pásy invalidného vozíka tomu nezabránia a pásy alebo popruhy môžu dokonca spôsobiť ďalšie zranenia.

⚠ UPOZORNENIE

Mechanický pohon
- Neinštalujte neautorizovaný mechanický pohon alebo pomocníka pohonu na žiadny z vozíkov Quickie.
- Môže to ovplyvniť ťažisko vášho vozíka a spôsobiť pád alebo prevrátenie.
- Môže to mať tiež vplyv na rám a zrušiť platnosť záruky.

⚠ POZOR!

Ak nebudete sledovať tieto upozornenia, môže dôjsť k poškodeniu vášho vozíka, pádu, prevráteniu alebo strate kontroly, čo môže spôsobiť závažné zranenie používateľa alebo iných osôb.

Upozornenia týkajúce sa komponentov a možností.....

⚠ UPOZORNENIE!

Ručky na tlačenie vozíka

- Keď máte sprievodcu, uistite sa, že má vozík držadlá na tlačenie.
- Držadlá poskytujú sprievodcovi bezpečnostné body, za ktoré môže uchopiť zadnú časť vozíka, aby sa predišlo pádu alebo prevráteniu. Keď máte sprievodcu, nezabudnite používať držadlá.
- Uistite sa, že sa uchopovacie časti držadiel neotáčajú ani nesklzávajú.

⚠ UPOZORNENIE!

Rýchloupínacie osky

- Tento vozík nepoužívajte, POKIAĽ nemáte istotu, že sú obe rýchloupínacie osky na zadných kolesách uzamknuté. Neuzamknutá oska môže počas používania skĺznuť a spôsobiť pád.
- Oska nie je uzamknutá, pokým tlačidlo rýchleho uvoľnenia nie je úplne vytlačené von. Neuzamknutá oska môže počas použitia skĺznuť a mať za následok pád, prevrátenie alebo stratu kontroly, a tým spôsobiť závažné zranenie používateľa alebo iných osôb.

⚠ UPOZORNENIE!

Zadné osky

- Zmena nastavenia zadných kolies bude mať vplyv na ťažisko rovnováhy vášho vozíka.
- Čím viac posuniete zadné kolesá DOPREDU, tým pravdepodobnejšie sa váš vozík prevráti dozadu.
- O najlepšom nastavení zadnej osky vášho vozíka sa poraďte s vaším lekárom, zdravotnou sestrou alebo terapeutom. Nemeňte nastavenie, POKIAĽ nemáte istotu, že vám nehrozí riziko prevrátenia.
- Po vykonaní zmien zadných osiek nastavte zámky zadných kolies.
- Ak to neurobíte, zámky nemusia fungovať.
- Uistite sa, že sú zámky zapustené do pneumatík v uzamknutom stave aspoň 0,3 cm.

⚠ UPOZORNENIE!

Zámky zadných kolies

- Zámky zadných kolies NIE SÚ určené na spomalenie alebo zastavenie pohybujúceho sa vozíka.
- Používajte ich iba na zabránenie toho, aby sa zadné kolesá otáčali, keď je vozík úplne zastavený.
- NIKDY nepoužívajte zámky zadných kolies na spomalenie alebo zastavenie vášho vozíka, keď sa tento pohybuje. Môže to spôsobiť jeho vymknutie spod kontroly.
- Pre zabránenie otáčania zadných kolies vždy nastavte obe zámky zadných kolies, keď sa presúvate do alebo z vozíka.
- Nízky tlak v zadnej pneumatike môže spôsobiť skĺznutie zámky kolesa na podhustenej strane a otáčanie kolesa vtedy, keď to neočakávate.
- Uistite sa, že sú zámky zapustené do pneumatík v uzamknutom stave aspoň 0,3 cm. Ak to neurobíte, zámky nemusia fungovať.

⚠ POZOR

Modifikované systémy sedenia

- Použitie systému sedenia, ktorý nie je autorizovaný spoločnosťou Sunrise Medical, môže zmeniť ťažisko rovnováhy tohto vozíka. To môže spôsobiť prevrátenie vozíka.
- Nemeňte systém sedenia, POKIAĽ to najskôr neprekonzultujete s autorizovaným dodávateľom.
- Použitie neschváleného systému (základňa a sedenie invalidného vozíka) ako sedenia v motorovom vozidle môže mať za následok zvýšené riziko závažného zranenia alebo smrti v prípade nehody vozidla.
- Pre použitie ako sedenie v motorovom vozidle môže byť schválený iba kompletný systém (základňa a sedenie invalidného vozíka).
- Poskytnuté sedenie môže, ale nemusí byť vhodné pre použitie ako sedenie v motorovom vozidle v kombinácii so základňou tohto invalidného vozíka.
- Pred použitím tohto systému ako sedenia v motorovom vozidle si musíte overiť, či výrobca sedenia schválil sedenie v kombinácii so základňou tohto invalidného vozíka.
- Pred použitím tohto systému ako sedenia v motorovom vozidle si si musíte preštudovať a dodržiavať všetky pokyny na použitie poskytnuté spoločnosťou Sunrise Medical a výrobcom sedenia, ako aj pokyny na použitie výrobcu akéhokoľvek ďalšieho komponentu alebo príslušenstva.

⚠ UPOZORNENIE!

Možnosť tranzitu

Používajte iba systém WTORS (Uväzovací systém invalidného vozíka a bezpečnostné pásy pre používateľa), ktorý spĺňuje požiadavky ISO 7176-19 - SAE J2249 - Odporučený postup - Uväzovací systém invalidného vozíka a bezpečnostné pásy pre používateľa pre použitie v motorovom vozidle. Nepoužívajte systém WTORS navrhnutý na to, aby sa spoliehal na štruktúru invalidného vozíka, pri presune uviazaného používateľa do vozidla.

Invalidný vozík bol dynamicky testovaný v smerovaní sedadla dopredu predným nárazovým testom o rýchlosti 48 km/h. Počas prepravy musí invalidný vozík smerovať dopredu.

Aby sa predišlo prípadnému zraneniu cestujúcich vo vozidle, treba demontovať doplnky namontované na vozíku, napr. podnosy a dýchacie zariadenie a samostatne ich zaistiť.

Pri uviazaní používateľa sa nedá spoliehať na podpory polohy tela a polohovacie zariadenia.

Neupravujte ani nemeňte súčasti, komponenty rámu alebo sedenie invalidného vozíka.

Náhle zastavenia alebo nárazy môžu štrukturálne poškodiť váš vozík. Vozíky, ktoré boli účastníkmi takýchto incidentov, by sa mali vymeniť.

⚠ POZOR!

Ak nebudete sledovať tieto upozornenia, môže dôjsť k poškodeniu vášho vozíka, pádu, prevráteniu alebo strate kontroly, čo môže spôsobiť závažné zranenie používateľa alebo iných osôb.

4.0 NASTAVENIE A PRISPÔSOBENIE

POZNÁMKA: Nastavovanie invalidného vozíka na stole alebo na rovnom povrchu, napríklad na pracovnej doske, zjednodušuje tieto postupy.

Nastavenie krútiaceho momentu

Nastavenie otočného momentu je optimálne utiahnutie, ktoré je potrebné aplikovať na príslušnom upevňovacom prvku. Pri uťahovaní upevňovacích prvkov invalidných vozíkov Quickie by sa mal používať kľúč, ktorý meria Nm. Pokiaľ nie je uvedené inak, aplikujte otočný moment 6,8 Nm. pri nastavovaní tohto invalidného vozíka.

ODKLOPNÉ ZÁVESY 70º, 80° A OPIERKY NÔH (OBR. 4.0 - 4.1)

Inštalácia

- Uložte odklopný otočný dosed do objímky na rúre predného rámu tak, aby opierka nôh smerovala dovnútra alebo mimo rámu.
- Otáčajte opierku nôh dovnútra, kým sa neuzamkne na svojom mieste na uzamykacej skrutke.

Demontáž

- Ak chcete opierku nôh demontovať, uvoľnite západku potiahnutím páčky smerom dohora alebo zatlačením páčky smerom dolu.
- Otočte opierku nôh smerom dovnútra alebo do vonka a nadvihnite.

Nastavenie výšky

POZNÁMKA: Odporúča sa, aby sa medzi najnižším bodom opierky nôh a podlahou udržiavala minimálna vzdialenosť 51 mm.

- Uvoľnite skrutku (C) pomocou 3/16 palcového šesťhranného kľúča.
- Posuňte predĺženie opierky nôh hore alebo dole v rúre rámu do požadovanej výšky.
- Zatiahnite skrutku. Použite otočný moment 16,27 Nm (144 in-lbs).

ZDVIŽNÁ STUPAČKA (VOLITEĽNÁ)

(Obr. 4.2).

Montáž alebo demontáž

- Ak chcete namontovať alebo demontovať zdvižnú stupačku (ELR), preštudujte si pokyny pre inštaláciu odklopnej opierky nôh vyššie.

Nastavenie zdvihu

- Ak chcete stupačku zdvihnúť, nadvihnite ju do požadovanej polohy. Stupačka sa automaticky uzamkne na mieste.
- Ak chcete stupačku znížiť, keď sedíte na vozíku, stlačte uvoľňovaciu páku (G) a spustite stupačku do požadovanej polohy. Stupačka sa automaticky uzamkne na mieste.

Nastavenie výšky opierky lýtka

- Uvoľnite zadržiavaciu skrutku (H) umiestnenú v zadnej časti zostavy konzoly opierky lýtka.
- Posuňte zostavu konzoly opierky lýtka smerom nahor alebo nadol.
- Upevnite ju v požadovanej polohe.

Nastavenie výšky s predlžovacou rúrou

POZNÁMKA: Odporúča sa, aby sa medzi najnižším bodom opierky nôh a podlahou udržiavala minimálna vzdialenosť 5 cm.

- Uvoľnite skrutku (I) pomocou 3/16 palcového šesťhranného kľúča.
- Posuňte predĺženie opierky nôh hore alebo dole v rúre rámu do požadovanej výšky.
- Zatiahnite skrutku. Použite otočný moment 16,27 Nm (144 in-lbs).

Obr. 4.0

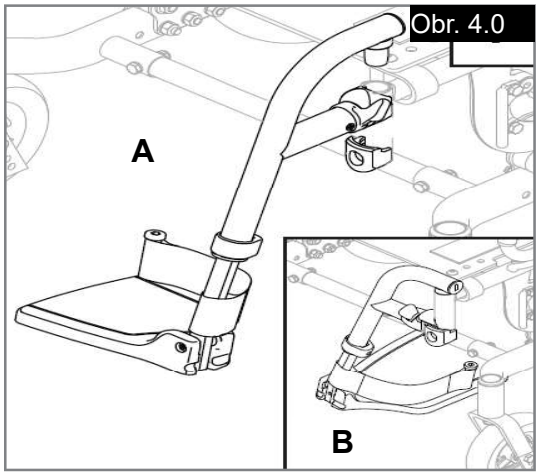

Obr. 4.1

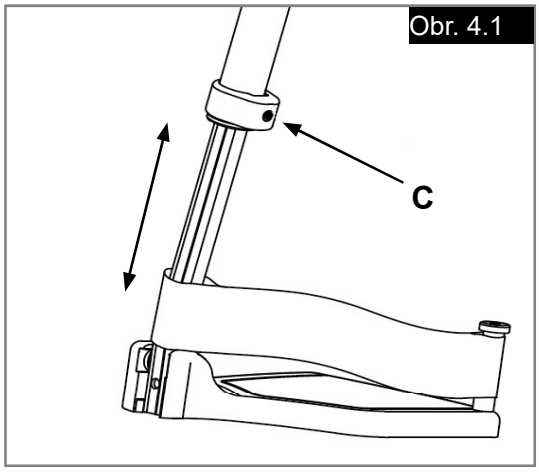

Obr. 4.2

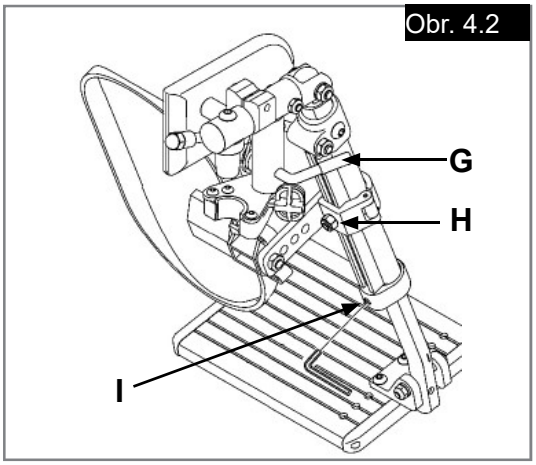

ZOSTAVA PREDNÝCH KOLIES/VIDLÍC (OBR. 4.3)

Inštalácia
- Odstráňte prachový kryt (A) z plášťa predných kolies. Kryt vypáčte pohybom dopredu a dozadu.
- Zostava predných kolies sa skladá z jednej matice (B) a jednej podložky (tesne pod maticou). Odoberte maticu a podložku.
- Vložte driek predných kolies (C) do plášťa predných kolies (D) a na driek založte podložku.
- Na driek predných kolies nasaďte späť maticu (B) a zatiahnite ju, kým nebude úplne dotiahnutá; potom ju uvoľnite približne o 1/8 otáčky, aby sa mohla voľne otáčať.
- Ma plášť predných kolies nasaďte späť prachový kryt.

Nastavenie výšky
- Uvoľnite alebo odoberte skrutku (E).
- Nastavte osku do požadovanej polohy s použitím otvorov na vidlici.
- Nasaďte späť skrutku a zatiahnite ju.
- Zopakujte na druhej strane.

POZNÁMKA: Pri nastavovaní výšky musí byť rám vo vodorovnej polohe. Nastavenie výšky osiek zadných kolies nájdete na strane 26.

LAKŤOVÉ OPIERKY S DVOMA STĹPIKMI (OBR. 4.4 - 4.5)

Montáž a demontáž
- Zostava drží bezpečne pokope, keď zabezpečovacia páka (F) smeruje dozadu.
- Pre uvoľnenie potlačte prednú zabezpečovaciu páčku (F) alebo nadvihnite páku (G), čokoľvek je prítomné.
- Úplne zatlačte páku (H) dovnútra zadného stĺpika.
- Vytiahnite lakťovú opierku z objímok.

Nastavenie výšky
- Uvoľnite hornú zabezpečovaciu skrutku (I).
- Nastavte lakťovú opierku na požadovanú výšku.
- Vráťte zabezpečovaciu páku späť do zaistenej polohy.
- Posuňte lakťovú opierku nahor alebo nadol, aby mohla zapadnúť na miesto.

Otočenie dozadu (voliteľné)
- Uvoľnite prednú zabezpečovaciu páčku (F) alebo nadvihnite páku (G), čokoľvek je prítomné.
- Otočte lakťovú opierku dozadu, zostane pripojená k zadnej objímke.
- Pre úplné odpojenie lakťovej opierky zatlačte páčku (H) dovnútra zadného stĺpika a nadvihnite ju.
- Pre opätovné pripojenie zasuňte lakťovú opierku nadol na miesto.
- Vráťte zabezpečovaciu páku (F) späť do zaistenej polohy (ak je to relevantné).

LAKŤOVÉ OPIERKY S NASTAVITEĽNOU VÝŠKOU (VOLITEĽNÉ), (Obr. 4.6)

Inštalácia
- Zasuňte najvzdialenejšiu tyčku opierky do prijímača, ktorý je na ráme invalidného vozíka.
- Lakťová opierka automaticky zapadne na miesto.

Nastavenie výšky
- Otočte uvoľňovaciu páku na druhú zarážku.
- Posuňte opierku hore alebo dole do požadovanej výšky.
- Vráťte páku späť do zaistenej polohy vedľa operadla.
- Zatlačte opierku kým vrchná tyčka opierky nezapadne pevne na miesto.

Odstránenie lakťovej opierky
- Otočte uvoľňovaciu páku na prvú zarážku a odoberte lakťovú opierku.

Nahradenie lakťovej opierky
- Zasuňte lakťovú opierku späť do objímky.
- Vráťte uvoľňovaciu páku späť do zaistenej polohy vedľa operadla.

Nastavenie prijímača pripevnenia lakťovej opierky

Ak chcete utiahnuť, alebo uvoľniť pripevnenie vonkajšej tyčky opierky v prijímači:
- Uvoľnite skrutky po stranách objímky (9).
- Keď je lakťová opierka v objímke, stlačte objímku, aby ste dosiahli požadované pripojenie.
- Utiahnite štyri matice.

Obr. 4.4

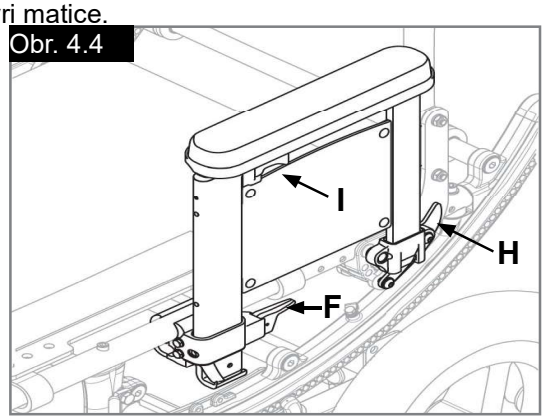

Obr. 4.5

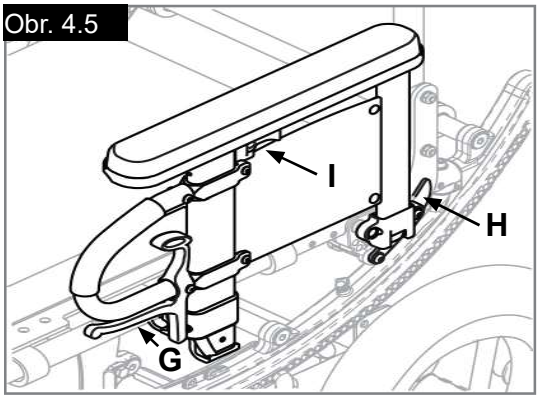

Obr. 4.3

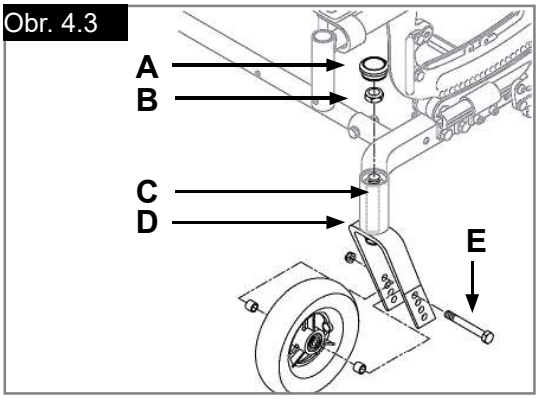

Obr. 4.6

1. Vonkajší lakťový stĺpik
2. Uvoľnenie výšky Páka
3. Páka na uvoľnenie
4. Poduška pod ruku
5. Tyčka na presun
6. Bočný panel
7. Prijímač
8. Úchytka
9. Nastavovacie skrutky objímky

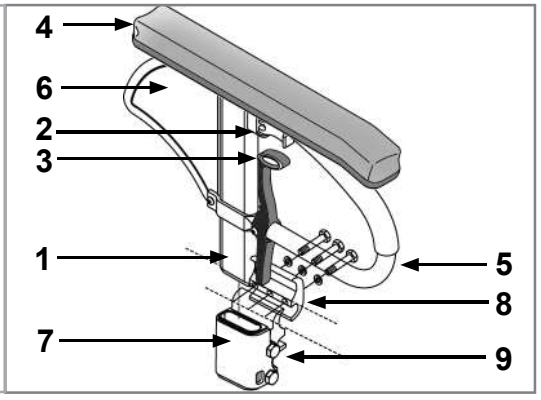

KOLIESKA PROTI PREVRÁTENIU - ZADNÉ (OBR. 4.7)

⚠UPOZORNENIE!

Kolieska proti prevráteniu sa odporúčajú pre všetky invalidné vozíky.

POZNÁMKA: Pri nastavovaní koliesok proti prevráteniu použite otočný moment 14 Nm (120 in.lbs).

Vkladanie koliesok proti prevráteniu do objímok

- Pritlačte zadný uvoľňovací kolík na koliesku proti prevráteniu (A) na koliesku proti prevráteniu, tak aby boli obidva kolíky
- vtiahnuté smerom dnu.
- Vložte koliesko proti prevráteniu do objímky (B).
- Otáčajte koliesko proti prevráteniu smerom dolu, kým predný uvoľňovací kolík neprečnieva cez otvor
- zadnej objímky.
- Rovnakým spôsobom vložte druhé koliesko proti prevráteniu.

Otočenie koliesok proti prevráteniu smerom nahor

POZNÁMKA: Otočte kolieska proti prevráteniu smerom nahor, keď vás tlačí sprievodca, keď prekonávate prekážky alebo vychádzate na obrubníky**.**

- Stlačte uvoľňovací kolík zadného kolieska proti prevráteniu (A).
- Podržte kolík stlačený a otočte koliesko proti prevráteniu dohora (C).
- Kolík pustite.
- Zopakujte pre druhé koliesko proti prevráteniu.
- Po dokončení manévra nezabudnite vrátiť kolieska proti prevráteniu do dolnej polohy.

Nastavenie kolesa proti prevráteniu

Kolesá proti prevráteniu budú možno musieť byť nadvihnuté alebo spustené, aby sa dosiahla správna svetlá výška od podložky 38 - 51 mm, (1 - 1/2” až 2”).

- Stlačte uvoľňovací kolík kolesa proti prevráteniu (D), aby sa kolík zatlačil dovnútra.
- Nadvihnite alebo spustite do jedného z vopred vyvŕtaných otvorov.
- Uvoľňovací kolík (D).
- Rovnakým spôsobom nastavte druhé koleso proti prevráteniu. Obe kolesá musia byť v presne
- rovnakej výške.

MECHANIZMUS PRIESTOROVÉHO NÁKLONU

Mechanizmus priestorového náklonu je nainštalovaný spoločnosťou Sunrise Medical.

Mechanizmus náklonu pozitívne uzamkne vozík na svojom mieste v uhle od 0º do 45º.

Činnosť spustenia náklonu

Stlačenie oboch spúšťačov (C) naraz odblokuje uzamykací mechanizmus a
umožní, aby sa sedadlo a operadlo vrátili na svoje miesto.
Uvoľnenie spúšťačov pozitívne uzamkne
podpery na svojom mieste.
Približný uhol náklonu sedadla sa dá vidieť na indikátore náklonu (D).
Na odomknutie funkcie náklonu vložte uzamykací kolík (E) do držiaka spúšťača.

Uvoľnenie nohou

Stlačenie pedálu (F) odpojí uzamykací mechanizmus a umožní, aby sa sedadlo a
operadlo otočili v priestore. Uvoľnenie pedálu pozitívne uzamkne podpery na mieste.
Približný uhol náklonu sedadla sa dá vidieť na indikátore náklonu (D).

Nastavenie zarážok náklonu

Dajú sa vykonať nastavenia na obmedzenie veľkosti náklonu (rotácie), ktoré vozík umožňuje prostredníctvom použitia zarážok náklonu (G).

- Uvoľnite a odoberte zadržiavaciu skrutku (H).
- Nastavte zarážky náklonu na požadované obmedzenie, buď predné, alebo zadné.
- Každá polovica zarážky náklonu by mala zapadnúť do priamo oproti ležiaceho otvoru na konzole (I), potom ju zabezpečte v danom mieste utiahnutím skrutky (H).

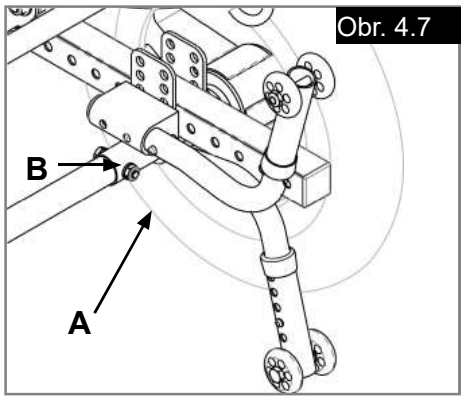

Obr. 4.7

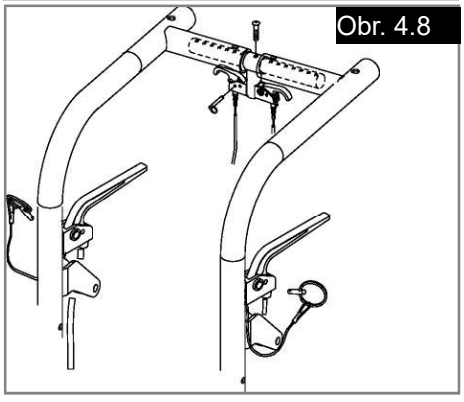
Obr. 4.8

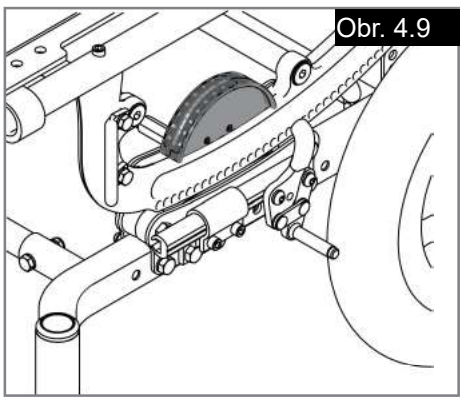
Obr. 4.9

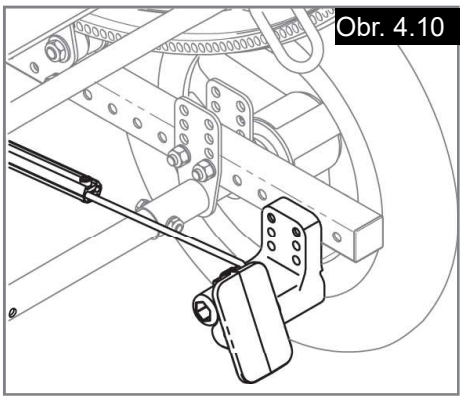
Obr. 4.10

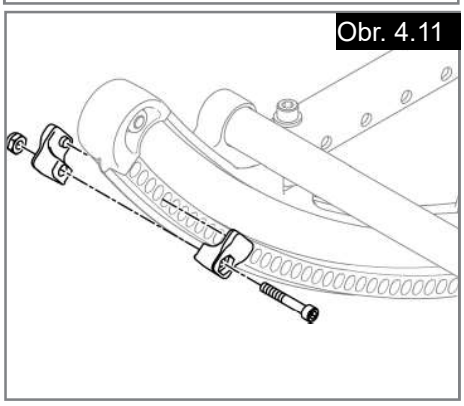
Obr. 4.11

Nastavenie káblu (Obr. 4.12)

POZNÁMKA: Na komponenty ani zostavy nepoužívajte lubrikanty.

- Uvoľnite poistnú maticu (A).
- Otáčajte nastavovač kábla (B), kým kábel ni je úplne napnutý. Uistite sa, že sa po nastavení môže piestny kolík celkom natiahnuť a stiahnuť a že pri uvoľnení spúšťačov kolíky zachytávajú konzolu.
- Utiahnite poistnú maticu (A).

OPERADLO A RÚČKA NA TLAČENIE

Nastavenie uhla (Obr. 4.13)

- Uvoľnite zadnú skrutku (C).
- Uvoľnite a odoberte nastavovaciu skrutku uhla (D).
- Nastavte operadlo do požadovanej polohy pomocou vopred vyvŕtaných otvorov.
- Nasaďte späť a utiahnite nastavovaciu skrutku uhla (D).
- Utiahnite zadnú skrutku (C).
- Zopakujte na druhej strane.

⚠ POZOR!

- Nastavenie na každej strane vozíka musí byť presne rovnaké.
- Použite otočný moment 14 Nm (120 in-lbs) pri nastavovaní uhla rúčky na tlačenie.
- Pre zachovanie optimálneho ťažiska a stability môže byť tiež potrebné nastavenie polohy operadla.

Nastavenie uhla rúčky na tlačenie (voliteľné) (Obr. 4.14)

- Naraz stlačte obe čierne tlačidlá (E). To odpojí rúčku na tlačenie a umožní jej voľné otáčanie. Uvoľnenie tlačidiel pozitívne uzamkne nastaviteľnú rúčku na tlačenie v požadovanej polohe.

Nastavenie výšky (Obr. 4.14) (voliteľné)

- Odoberte obe skrutky (F) z rúry operadla (jednu z každej strany).
- Nastavte výšku operadla.
- Utiahnite obe skrutky (F) v požadovanej polohe.

⚠ POZOR

- Obe strany musia byť v rovnakej výške.
- Neodporúča sa zarovnávať horný otvor dolnej rúry so spodným otvorom hornej rúry, pretože to môže mať za následok nadmernú voľnosť.

Funkcia sklopenia operadla (OBR. 4.15) (voliteľné)

- Ak chcete sklopiť operadlo, vytiahnite uvoľňovacie kolíky operadla (G) a potlačte operadlo smerom dopredu.
- Pre jeho uzamknutie v pôvodnej polohe pevne operadlo nadvihnite, kým sa neuzamkne vo svojej pôvodnej polohe.

PREDĹŽENIE RÚČKY NA TLAČENIE (VOLITEĽNÉ)

Inštalácia (Obr. 4.16)

- Stlačte tlačidlo (H) naraz na oboch stranách rúčky na tlačenie, aby sa uvoľňovacie kolíky zasunuli do rúry.
- Vložte rúru späť do objímky rúry operadla (I), kým uvoľňovací kolík nevychádza z otvoru objímky.

SKLOPENIE DOZADU (VOLITEĽNÉ)

POZNÁMKA: Mechanizmus sklápania s duálnym spúšťaním je nainštalovaný spoločnosťou Sunrise Medical.

Pre sklopenie alebo zdvihnutie operadla (Obr. 4.17):

- Stlačte oba spúšťače (J) naraz. Uvoľnenie spúšťačov pozitívne uzamkne operadlo na mieste.
- Na odomknutie systému nastavenia vložte uzamykací kolík (K) do držiaka spúšťača. Po nastavení polohy operadla vždy uzamknite mechanizmus sklápania s duálnym spúšťaním bezpečne na svojom mieste.

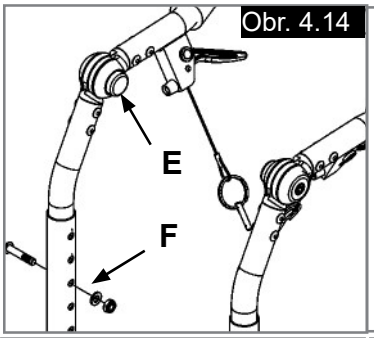

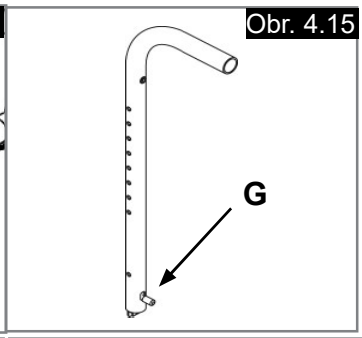

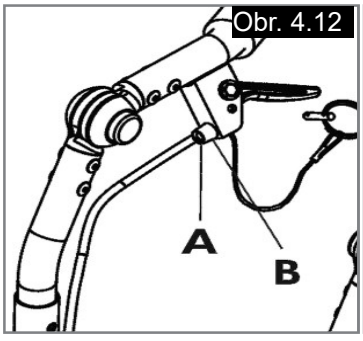

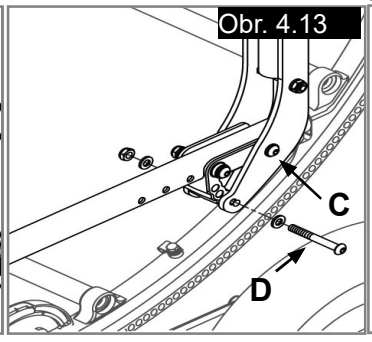

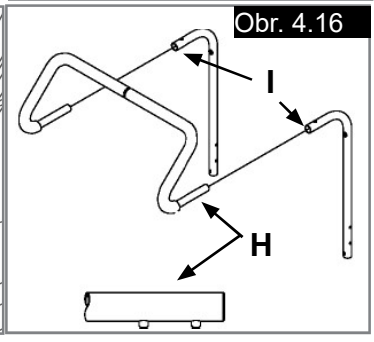

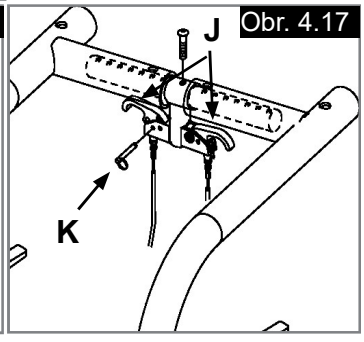

HĹBKA RÁMU

Nastavenie operadla (Obr. 4.18)

- Uvoľnite a odoberte skrutky (A a B) umiestnené v prednej časti montážnej platne operadla na oboch stranách vozíka.
- Posúvajte operadlo pozdĺž vodiacej tyče do požadovanej polohy.
- Založte a utiahnite skrutky (A a B) v požadovanej polohe na oboch stranách vozíka.

⚠ POZOR!

- Nastavenie na každej strane vozíka musí byť presne rovnaké.
- Použite otočný moment 14 Nm (120 in-lbs) pri nastavovaní hĺbky operadla.

Nastavenie objímky držiaka (Obr. 4.19)

- Uvoľnite a odoberte imbusovú skrutku (C) z vodiacej tyče.
- Posúvajte objímku držiaka (D) pozdĺž vodiacej tyče do požadovanej polohy.
- Založte a utiahnite imbusové skrutky.
- Postup zopakujte na druhej strane.

⚠ POZOR!

Tieto nastavenia si možno budú vyžadovať zmenu polohy nosiča na základnom ráme.
Nastavenie na každej strane musí byť presne rovnaké.
Použite otočný moment 14 Nm (120 in-lbs) pri nastavovaní objímky držiaka.

ŠÍRKA RÁMU

Rám je stavaný tak, aby sa prispôsoboval nárastu pomocou komponentov súpravy nárastu.

Nastavenie šírky (Obr. 4.20 - 4.21)

- Odoberte skrutky (E) z oboch koncov vzpier (F) (pre všetky vzpery).
- Nahraďte vzperami primeranej dĺžky.
- Zatiahnite skrutky (E) na každom konci.
- Postup zopakujte pre každú vzperu.

⚠ POZOR!

- Použite otočný moment 23 Nm (200 in-lbs) pri nastavovaní šírky rámu konzoly.
  Použite otočný moment 14 Nm (120 in-lbs) pri nastavovaní základného rámu.

SEDACIA PLOCHA (OBR. 4.22)

Sedacia plocha je navrhnutá tak, aby sa prispôsobovala nastaveniu hĺbky. Existujú dve rôzne dĺžky sedacích plôch, ktoré sú prispôsobené rôznym rozsahom hĺbok sedenia.
Uvoľnite všetky štyri skrutky sedacej plochy (G) a posuňte sedaciu plochu dopredu alebo dozadu, aby sa predná časť sedacej plochy nachádzala približne 12 mm (1/2”) za zvislou rúrou objímky držiaka.
Utiahnite všetky štyri skrutky a zabezpečte, že sú všetky spojky úplne založené na rúrach sedenia.

⚠ POZOR!

Ak to spôsobí, že predné svorky sedacej plochy prečnievajú cez koniec rúry sedenia, alebo ak svorka plochy sedenia zavadzia konzole, úplne odoberte skrutky z predných svoriek sedacej plochy a opäť ich zarovnajte s príslušnými otvormi v sedacej ploche.

INŠTALÁCIA VANKÚŠA

- Položte vankúš na sedaciu plochu tak, aby materiál s háčikmi smeroval nadol. Skosená hrana vankúša by mala smerovať dopredu.
- Zatlačte pevne na miesto.

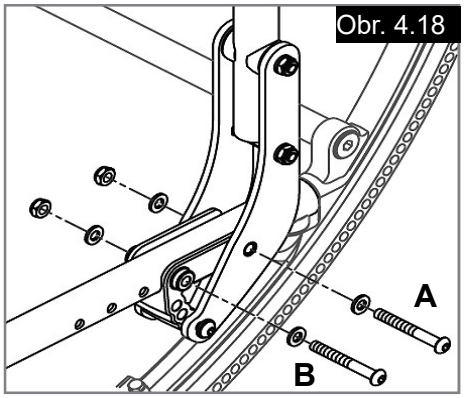

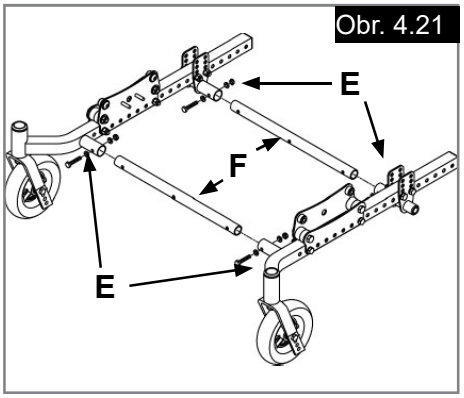

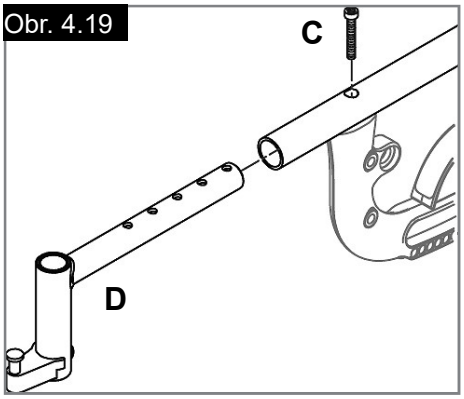

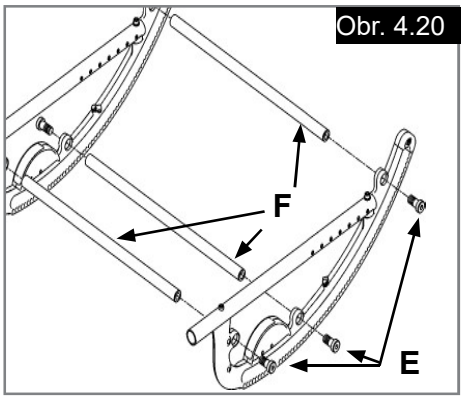

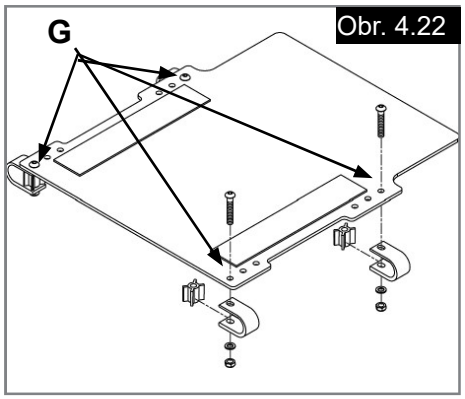

ZADNÁ OSKA (OBR. 4.23 - 4.25)
Pre montáž a demontáž zadných kolies

⚠ UPOZORNENIE

- Tento vozík nepoužívajte, POKIAĽ nemáte istotu, že sú obe rýchloupínacie osky uzamknuté.
- Neuzamknutá oska môže počas používania skĺznuť a spôsobiť pád.
- Oska nie je uzamknutá, pokým tlačidlo rýchleho uvoľnenia (A) nie je úplne vytlačené von.

Inštalácia kolesa (Obr. 4.23)
- Úplne stlačte tlačidlo rýchleho uvoľnenia (A). To uvoľní napätie na guličkových ložiskách na opačnom konci.
- Vložte osku do náboja zadného kolesa (B).
- Držte tlačidlo (A) stlačené a zasúvajte osku (C) do puzdra osky (D).
- Uvoľnite tlačidlo, ktoré zamyká osku v puzdre. Ak sa oska neuzamkne, upravte jej polohu.
- Zopakujte kroky na druhej strane.

Demontáž kolesa (Obr. 4.23)
- Úplne stlačte tlačidlo rýchleho uvoľnenia (A).
- Koleso odoberte vysunutím osky (C) z puzdra osky (D).
- Zopakujte kroky na druhej strane.

Nastavenie osky zadného kolesa (Obr. 4.24)
- Pre správne fungovanie invalidného vozíka musia byť puzdrá osiek pevné.
- Pre nastavenie osky budete potrebovať 3/4” kľúč (E) na otočenie vonkajších matíc osky (G).
- Budete tiež potrebovať 1/2” kľúč na založiť guličkové ložiská na miesto (F) na opačnom konci osky a na zabránenie otáčania osky.
- Na upevnenie otočte maticu osky v smere hodinových ručičiek.
- Vôľa by mala byť 0 až 0,254 mm (0,010”).

Rozloženie hmotnosti
Rozloženie hmotnosti medzi prednými a zadnými kolesami sa primárne nastavuje posunom zadných osiek dopredu alebo dozadu na ráme.
- Posun osiek DOZADU zabezpečí lepšiu stabilitu voči prevráteniu dopredu alebo dozadu.
- Posun osiek DOPREDU presunie väčšiu časť hmotnosti používateľa na ZADNÉ kolesá, čo prináša nasledujúce výhody: predná časť invalidného vozíka sa stane ľahšou, takže sa zníži sila potrebná na otočenie, a s kratšou základňou kolies sa zníži polomer otáčania.

Nastavenie polohy osiek (Obr. 4.25)
- Odoberte obe kolesá z vozíka.
- Odoberte skrutky (G) z plošiny osky (H) na oboch stranách vozíka.
- Nastavte plošinu osky do požadovanej polohy.
- Nasaďte a utiahnite skrutky (G).

⚠ UPOZORNENIE!

- Nastavenie na každej strane vozíka musí byť presne rovnaké.
- Nepokúšajte sa vykonať toto nastavenie. Toto nastavenie môže byť vykonané iba autorizovaným dodávateľom.

⚠ POZOR!

Použite otočný moment 14 Nm (120 in-lbs) na nastavenie plošiny osky.

Nastavenie výšky osiek (Obr. 4.25)
- Uvoľnite alebo odoberte skrutky (H).
- Nastavte osku do požadovanej polohy pomocou vopred vyvŕtaných otvorov v plošine osky (I) na oboch stranách.
- Nasaďte späť skrutky a utiahnite ich.

⚠ UPOZORNENIE!

- Nastavenie na každej strane vozíka musí byť presne rovnaké.
- Nepokúšajte sa vykonať toto nastavenie. Toto nastavenie môže byť vykonané iba autorizovaným dodávateľom.

⚠ POZOR!

Použite otočný moment 14 Nm (120 in-lbs) na nastavenie plošiny osky.
Pri nastavovaní výšky musí byť rám vo vodorovnej polohe.

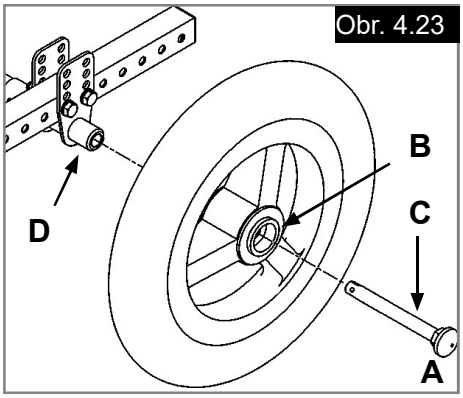

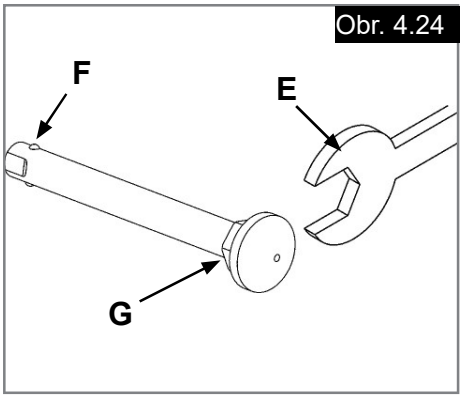

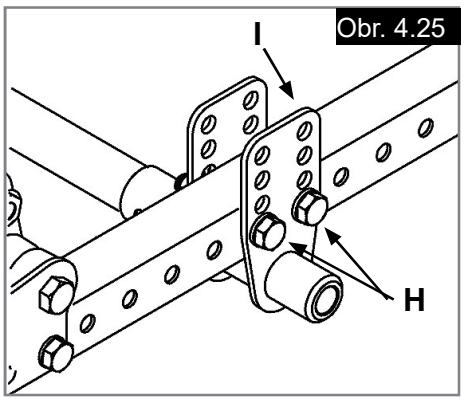

NOSIČ (OBR. 4.26 - 4.28)

⚠ UPOZORNENIE!

Toto nastavenie môže byť vykonané iba autorizovaným dodávateľom.

Nastavenie umiestnenia (Obr. 4.26).
- Uvoľnite alebo odoberte skrutky A a B.
- Posuňte nosič do požadovanej polohy.
- Nasaďte späť všetky skrutky a utiahnite ich.

⚠ POZOR!

Nastavenie na každej strane vozíka musí byť presne rovnaké.
Použite otočný moment 14 Nm (120 in-lbs) pri nastavovaní nosiča.

Výmena horných valčekov (Obr. 4.27)

⚠ POZOR!

- Silno odporúčame, aby sa oba horné valčeky na jednotlivých nosičoch vymieňali naraz.
- Na zostave nepoužívajte lubrikanty.

Výmena horného valčeku:
- Uvoľnite obe piestové kolíkové konzolové matice.
- Uvoľnite a odoberte obe matice dolných valčekov (J), upevňovaciu maticu podvozku (C) a konzolové skrutky základne (D) na oboch stranách. Odstráňte konzolu základne.
- Vysuňte vnútornú platňu nosiča (E) z upevňovacích prvkov smerom do stredu vozíka.
- Uvoľnite a odoberte obe skrutky valčekov (F).
- Odoberte staré horné valčeky (G) z horných hriadeľov valčekov (H) a nahraďte novými hornými valčekmi.
- Namontujte horné hriadele valčekov (H) späť na vnútornú platňu nosiča (E) a nasaďte skrutky (F).
- Namontujte platňu nosiča (E) späť na zostavu rámu. Nasaďte späť a utiahnite matice (J, C) a konzolové skrutky (D).
- Zabezpečte, že piestový kolík je vycentrovaný a zapustený do otvoru konzoly, a utiahnite piestové kolíkové konzolové matice.
- Podľa potreby zopakujte na druhej strane vozíka.

Výmena dolných valčekov (Obr. 4.27 - 4.28)

⚠ POZOR!

- Silno odporúčame, aby sa oba dolné valčeky na jednotlivých nosičoch vymieňali naraz.
- Na zostave nepoužívajte lubrikanty.
- Použite otočný moment 14 Nm (150 in-lbs) pri uťahovaní matíc dolných valčekov (J).

Výmena dolného valčeku:
- Uvoľnite obe piestové kolíkové konzolové matice.
- Uvoľnite a odoberte obe matice dolných valčekov (J), upevňovaciu maticu podvozku (C) a konzolové skrutky základne (D).
- Vysuňte vnútornú platňu nosiča (E) z upevňovacích prvkov smerom do stredu vozíka.
- Odoberte staré dolné valčeky (G) z valčekových ložísk (H) a nahraďte novými dolnými valčekmi.
- Namontujte platňu nosiča (E) späť na zostavu rámu. Nasaďte späť a utiahnite matice (J, C) a konzolové skrutky (D).
- Zabezpečte, že piestový kolík je vycentrovaný a zapustený do otvoru konzoly, a utiahnite piestové kolíkové konzolové matice.
- Podľa potreby zopakujte na druhej strane vozíka.

BRZDY

POZNÁMKA: Vozíky Quickie sa dodávajú štandardne s brzdami. Brzdy kolies inštaluje spoločnosť Sunrise Medical, pokiaľ tieto nie sú vynechané na pôvodnej objednávke.

Nastavenie (Obr. 4.29)
- Uvoľnite skrutky (L). Nepokúšajte sa odobrať skrutky po jednej.
- Posúvajte zostavu smerom k zadnému kolesu, kým sa svorka nezachytí o pneumatiku tak, aby zabránila pohybu kolesa, keď je koleso v zabrzdenej pozícii.
- Skrutky utiahnite.

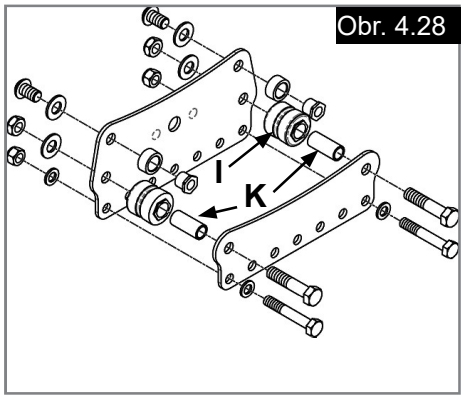

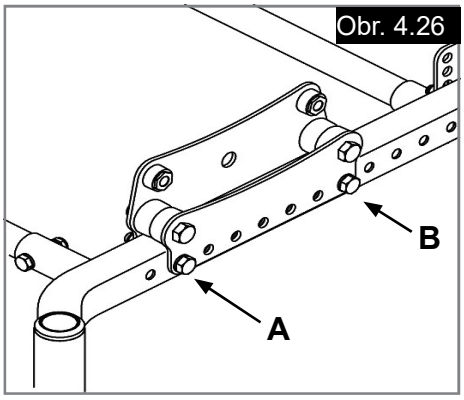

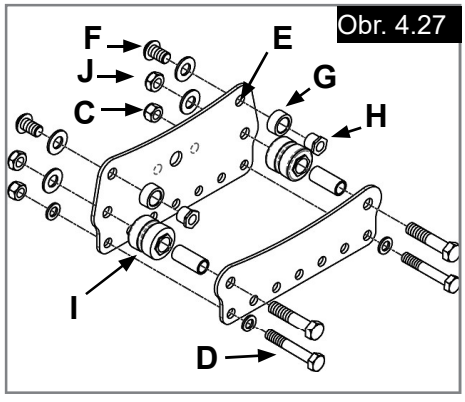

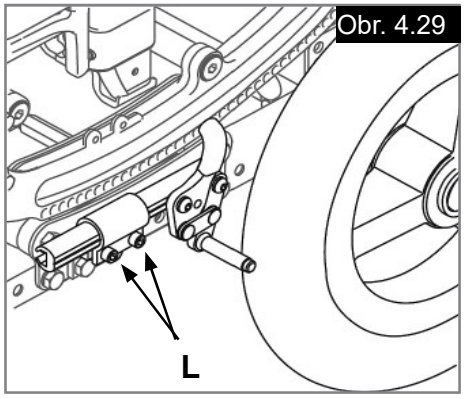

INŠTALÁCIA BRZDY SPRIEVODCU
(Obr. 4.30 - 4.32)

1. Odoberte kolesá z vozíka.
2. Pripojte zostavu konzoly/kábla ku konzole osky použitím 1/4“ x 2“ skrutky (položka 1) pomocou matice a podložiek.
3. Ak sú brzdy typu push-to-lock už nainštalované, odoberte ich zostavy uvoľnením nastavovacích skrutiek a zostavy bočných bŕzd zo svorky, pričom svorku necháte na mieste, a prejdite na krok 5. Ak nie sú zatiaľ nainštalované žiadne brzdy, prejdite na krok 4.
4. Pripojte svorky bŕzd (položka 9) k zostave valčekov v požadovanej polohe na každej strane vozíka s použitím 5/16“ šesťhranných skrutiek (položka 2).
5. Pripojte ľavú a pravú zostavu diaľkových bŕzd (položka 4) k posuvným tyčiam s použitím rozpery bŕzd sprievodcu (položka 3), M6 x 60 skrutiek (položka 6), poistných matíc (položka 5) a plochých podložiek (položka 7). Menšie kolesá musia mať posuvné tyče orientované dopredu (Obr. 4.30), väčšie kolesá musia mať posuvnú tyč orientovanú dozadu (Obr. 4.31). Utiahnite skrutky a zasuňte brzdné zostavy do svoriek bŕzd kolies.
6. Založte späť kolesá a posuňte diaľkové zostavy bŕzd dozadu, kým sa odporový blok diaľkovej brzdy nenachádza približne 6 mm (1/4“) od pneumatiky v nezabrzdenom stave. Ak sa brzda nedá nastaviť do tejto polohy, budete musieť nastaviť polohu svorky brzdy, až kým sa nebude dať vykonať uvedené nastavenie. Keď sú brzdy správne nastavené, utiahnite skrutky svoriek (položka 8).
7. Pripevnite káble k zostavám diaľkových bŕzd zasunutím kolíku na koniec kábla do otvoru na zostave diaľkových bŕzd. Potiahnite puzdro kábla dozadu a zasuňte koniec puzdra kábla do otvoru na rozpere brzdy sprievodcu (položka 3), ako ukazuje obrázok. Uistite sa, že sú káble vedené mimo pohybujúcich sa súčastí. Pripojte káble na svoje miesto na vozíku pomocou dodaných zipsových spojovníkov. Ak nimi vozík nie je už vybavený, na zadných kolesách sa budú musieť použiť osky s rozperami.
8. Nastavte nastavovacie skrutky kábla (položka 10) podľa potreby tak, aby bolo zabezpečené, že pri stlačení pedála sa brzdy dostanú do svojej najaktívnejšej polohy. Možno bude potrebné doladiť polohu zostavy diaľkových bŕzd tak, aby sa optimalizovala sila potrebná na použitie pedála, v závislosti od typu pneumatiky. Ak je na stlačenie pedála potrebná nadmerná sila, môže to spôsobiť zníženie životnosti kábla. Po dosiahnutí optimálneho nastavenia uzamknite nastavovaciu skrutku kábla v príslušnej polohe utiahnutím poistných matíc voči podpernému bloku.

Obr. 4.30

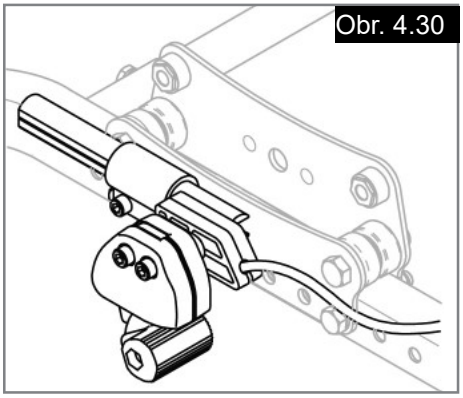

Obr. 4.31

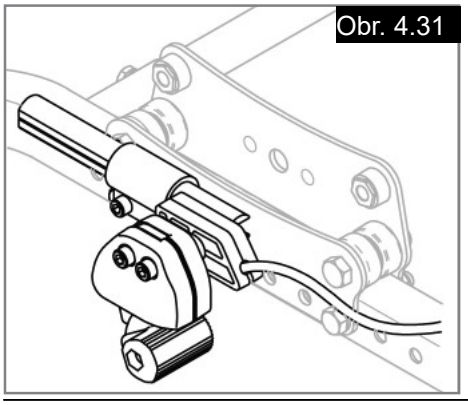

Obr. 4.32

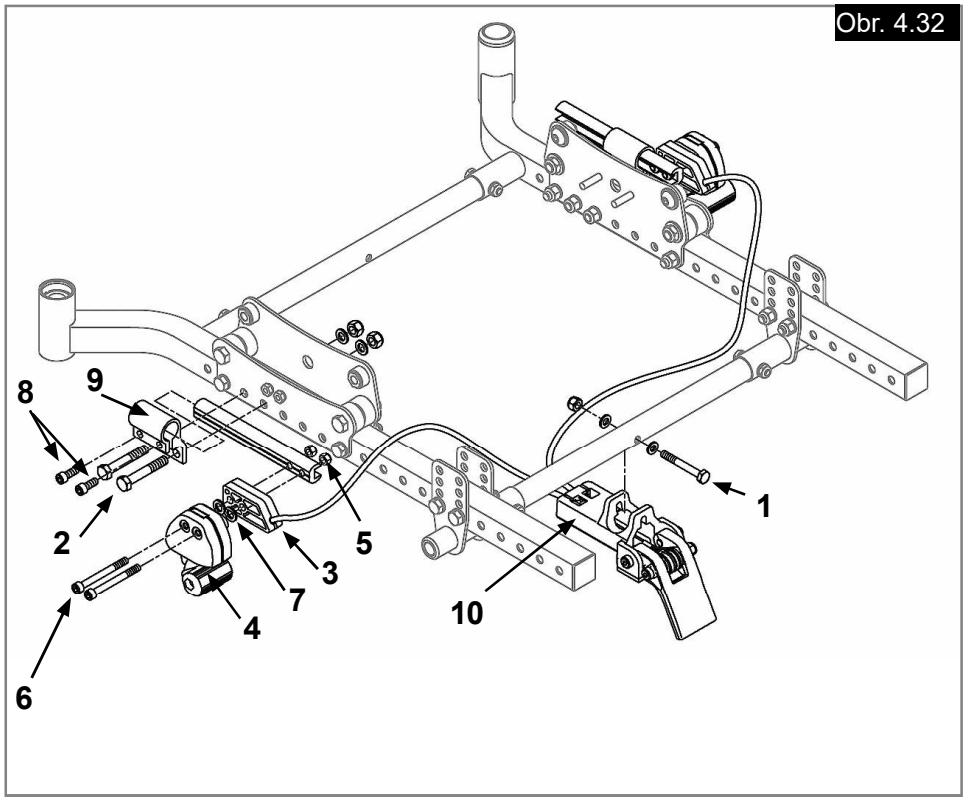

POKYNY PRE BEZPEČNOSTNÝ PÁS

⚠ POZOR

- Bezpečnostné pásy sa inštalujú ako pozičné pomôcky a nie sú vhodné na použitie ako popruhy pri preprave.
- NEUŤAHUTE bezpečnostný pás príliš veľkou silou.
- Pred použitím sa vždy uistite, že je bezpečnostný pás správne zaistený a nastavený. Voľný pás by mohol spôsobiť skĺznutie používateľa a zapríčiniť vážne zranenia.
- Bezpečnostný pás môže byť namontovaný iba schváleným predajcom/agentom spoločnosti Sunrise Medical.
- Bezpečnostný pás môže byť nastavený iba odborníkom alebo schváleným predajcom/agentom spoločnosti Sunrise Medical.
- Bezpečnostný pás sa musí každý deň kontrolovať, aby bolo zabezpečené, že je správne nastavený (pozri krok 6), nie je nikde uviaznutý a nie je nadmerne opotrebený.
- Spoločnosť Sunrise Medical neodporúča prepravu osoby vo vozidle pričom bezpečnostný pás bude jedinou formou pripútania.

Súprava bezpečnostného pásu (Obr. 4.33 - 4.37).

Súprava bezpečnostného pásu obsahuje:

Jeden bezpečnostný pás (A)
Tri trojchodné pracky (B)
Dva upínače káblov (C)

1. Ak chcete zmontovať bezpečnostný pás, uchopte popruh bezpečnostného pásu a prevlečte ho cez trojchodnú pracku. Zopakujte to na oboch koncoch bezpečnostného pásu.
2. Ak chcete pripojiť bezpečnostný pás k vozíku, uchopte popruh bezpečnostného pásu a oviňte ho okolo zadného stĺpika.
3. Prevlečte bezpečnostný pás späť cez trojchodnú pracku, aby okolo zadného stĺpika vznikla slučka. Prevlečte popruh bezpečnostného pásu cez trojchodnú pracku, ako je ukázané.
4. Zaistenie bezpečnostného pásu k vozíku: Vezmite jeden z dodaných upínačov káblov a prevlečte ho cez popruh bezpečnostného pásu. Potom ho oviňte okolo rámu a spojte. NEUŤAHUTE bezpečnostný pás príliš veľkou silou. Zopakujte kroky 2 - 4 pre oba konce bezpečnostného pásu.
5. Pre nastavenie bezpečnostného pásu použite trojchodné pracky a upevňovaciu pracku.
6. Bezpečnostný pás sa musí nastaviť tak, aby bola upevňovacia pracka v strednej časti brucha s popruhmi v uhle približne 45°.
7. Bezpečnostný pás sa musí nastaviť tak, aby sa medzi neho a používateľa dala vložiť ruka.

Ďalšie rady pre prepravu nájdete v časti 5.

Údržba

⚠ UPOZORNENIE!

- V pravidelných intervaloch kontrolujte bezpečnostný pás a istiace komponenty z dôvodu výskytu známok trhlín alebo poškodenia.
- Ak je to potrebné, vymeňte ich.
- Bezpečnostný pás by mal byť nastavený tak, aby bol vhodný pre koncového používateľa, ako je uvedené oproti.
- Spoločnosť Sunrise Medical odporúča, aby sa dĺžka a uloženie pásu pravidelne kontrolovali, aby sa znížilo riziko toho, že koncový používateľ nedbalo nastaví príliš veľkú dĺžku pásu.

Obr. 4.35

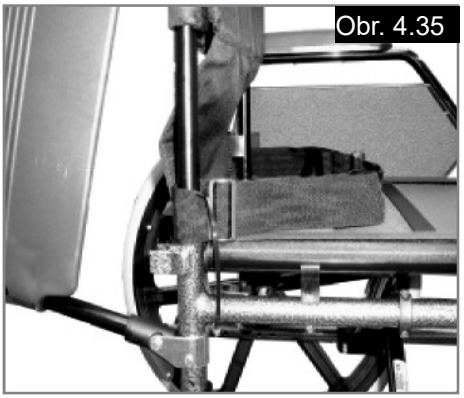

Obr. 4.36

Obr. 4.33

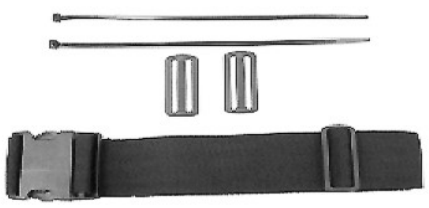

Obr. 4.34

Obr. 4.37

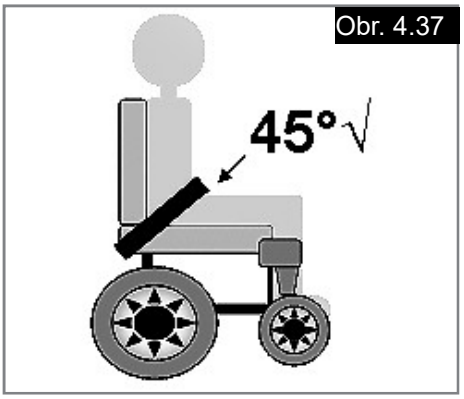

5.0 PREPRAVA

⚠POZOR!

V prípade, ak nebudete postupovať podľa týchto rád, nastáva riziko vážneho zranenia!

Preprava vášho invalidného vozíka vo vozidle:

Invalidný vozík upevnený vo vozidle neposkytne takú úroveň bezpečnosti a zabezpečenia, ako systém sedadla vozidla. Vždy sa doporučuje, aby sa používateľ presunul na sedadlo vo vozidle. Chápame, že nie vždy je presun používateľa praktický, a preto v takýchto prípadoch, kedy používateľ musí byť prepravený v invalidnom vozíku, musíte postupovať podľa nasledujúcich rád:

1. Potvrďte, že vozidlo je vhodne vybavené, aby prevážalo osobu v invalidnom vozíku a uistite sa, že spôsob prístupu/výstupu je vhodný pre typ invalidného vozíka. Podlaha vozidla by mala byť dostatočne pevná, aby uniesla celkovú váhu používateľa, invalidného vozíka a iných pomôcok.

2. Aby ste ponechali dostatočné miesto okolo invalidného vozíka, aby sa vozík mohol jednoducho pripojiť, upevniť, alebo uvoľniť a aby osoba vo vozíku mohla upevniť bezpečnostné pásy.

3. Obsadený invalidný vozík sa musí umiestniť tak, aby bol čelom vpred, a musí byť zabezpečený úvozmi invalidného vozíka a popruhmi pre používateľa (popruhy WTORS, ktoré spĺňajú požiadavky normy ISO 10542, alebo SAE J2249) v súlade s pokynmi výrobcu WTORS.

4. Použitie invalidného vozíka v iných polohách vo vozidle nebolo testované, napr. preprava v bočnej polohe za žiadnych okolností sa nesmie vykonávať (Obr. A).

5. Aby bol invalidný vozík zaistený Uväzovacím systémom, ktorý je konformný s normou ISO 10542, alebo SAE J2249 s nenastaviteľnými prednými popruhmi a nastaviteľnými zadnými popruhmi, ktoré väčšinou používajú karabínky, alebo háčiky v tvare písmena S a prípojky na pracky. Tieto pásy sa väčšinou skladajú zo 4 jednotlivých pásov, ktoré sú pripevnené ku každému zo štyroch rohov invalidného vozíka.

6. Bezpečnostné pásy by mali byť namontované na hlavný rám invalidného vozíka, ako je zobrazené na diagrame na nasledujúcej strane, a nemali by byť namontované na prípojky ani na pomôcky, napr. nie okolo výpletu kolesa, bŕzd ani na stupačky.

7. Bezpečnostné pásy by mali byť pripojené čo najbližšie ku 45 stupňom a mali by byť bezpečne upevnené v súlade s pokynmi od výrobcu.

8. Úpravy alebo výmeny prvkov zabezpečenia, alebo štruktúry rámu, alebo komponentov invalidného vozíka sa nesmú vykonávať bez konzultácie s výrobcom. Ak sa tak nestane, znemožní sa schopnosť prepravy invalidného vozíka vo vozidle.

9. Oba bezpečnostné pásy panvy aj hornej časti trupu sa musia používať pri zabezpečení osoby, aby sa znížilo riziko nárazu hlavy, alebo hrude s časťami vozidla. (Obr. B) Bezpečnostný pás hornej časti tela by mal byť namontovaný na stĺpik “B” vozidla - ak tak nebudete postupovať, zvyšujete riziko vážnych brušných poranení používateľa.

10. Opierky hlavy vhodné na prepravu (pozrite si etiketu na opierke) musia počas prepravy byť správne umiestnené a pripevnené.

11. Podpory polohy tela (bezpečnostné popruhy, hrudné pásy) by sa nemali používať alebo by sa na ne nemalo spoliehať u osoby na vozíku ako zabezpečenie v pohybujúcom sa vozidle, pokiaľ nie sú označené, že spĺňajú požiadavky špecifikované v norme ISO 7176-19 alebo SAE J2249.

12. Bezpečnosť osoby vo vozíku počas prepravy záleží na dôkladnosti osoby, ktorá upevňuje bezpečnostné pásy. Táto osoba by mala mať pokyny alebo výcvik na takéto použitie.

13. Vždy, keď je to možné, odmontujte z invalidného vozíka a bezpečne uskladnite všetko pomocné vybavenie, napríklad:
Barly, voľné vankúše a terapeutický stolík.

14. Kĺbová/dvíhajúca stupačka na nový by nemala byť použitá vo zdvihnutej polohe, pri preprave invalidného vozíka a používateľa, ani keď je invalidný vozík zabezpečený pásmi na prepravu vozíka, alebo pásmi pre používateľa.

15. Skladacia opierka chrbta by mala byť v kolmej polohe.

16. Ručné brzdy musia byť použité.

17. Bezpečnostný pás by mal byť namontovaný na stĺpik “B” a nemal by byť odtiahnutý od tela komponentami invalidného vozíka, ako ľakťovej opierky alebo kolies.

Preprava - pokračovanie

Pokyny na zabezpečenie osoby vo vozíku:

1. Bezpečnostný pás panvy musíte mať zapnutý cez prednú časť panvy, tak aby uhol bezpečnostného pásu panvy bol medzi 30 až 75 stupňami, horizontálne. Uprednostňuje sa väčší uhol v rámci preferovanej zóny, blížiaci sa, ale nikdy nepresahujúci 75 stupňov. (Obr. C)

2. Bezpečnostný pás hornej časti tela musí byť uložený cez rameno a naprieč hrudníkom, ako je zobrazené na obrázku d a e
Bezpečnostné pásy musia byť čo najviac pritiahnuté s ohľadom na pohodlie užívateľa
Tkanina bezpečnostných pásov nesmie byť pri použití skrútená.
Bezpečnostný pás hornej časti tela musí byť uložený cez rameno a naprieč hrudníkom, ako je zobrazené na obrázku d a e.

3. Body na pripojenie k vozíku sú vonkajší predný rám, priamo nad otočnými kolesami, a zadný rám. Popruhy sú uchytené do uchytávacích konzol
(Viď Obr. G - H)

4. Znak upevnenia (Obr. F) na invalidnom vozíku označuje polohu popruhov invalidného vozíka. Po nastavení zabezpečenia vozíka napnite popruhy.

Obr. A

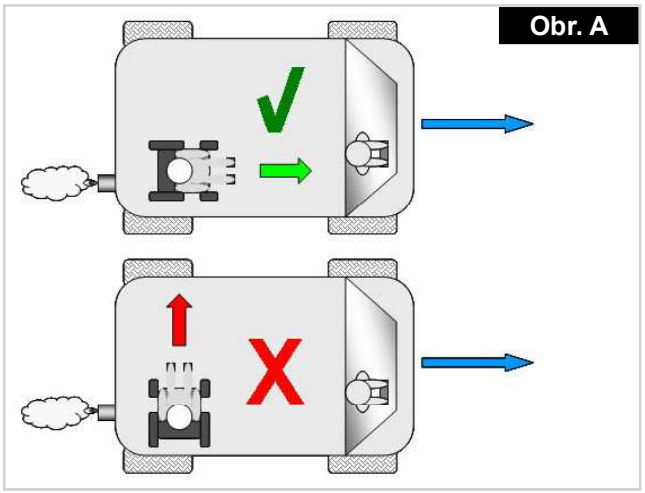

Obr. B

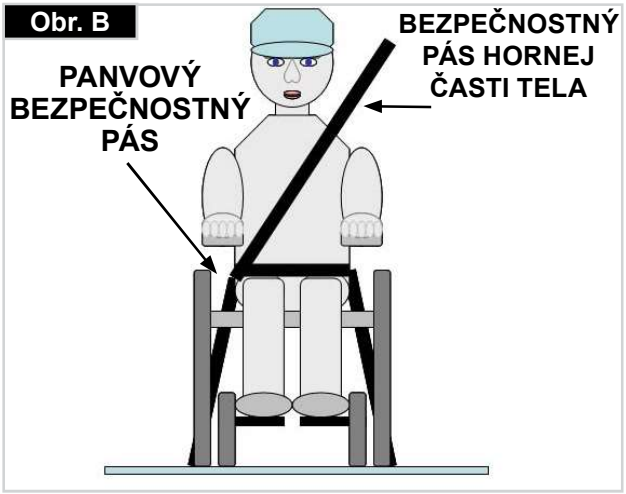

Obr. C

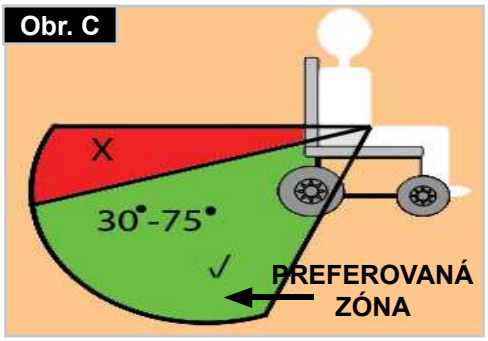

Obr. E

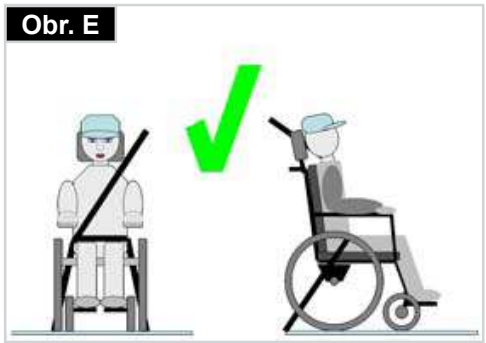

Obr. G

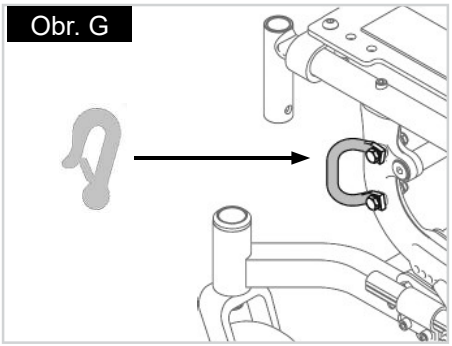

Obr. D

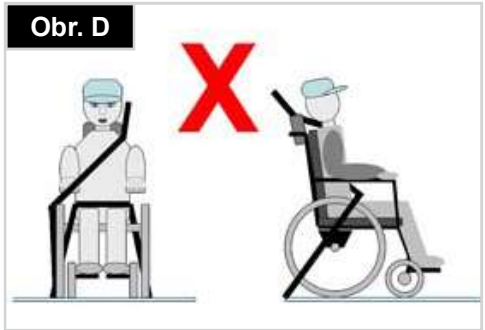

Obr. F

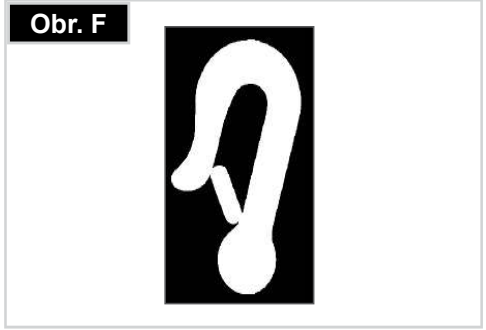

Obr. H

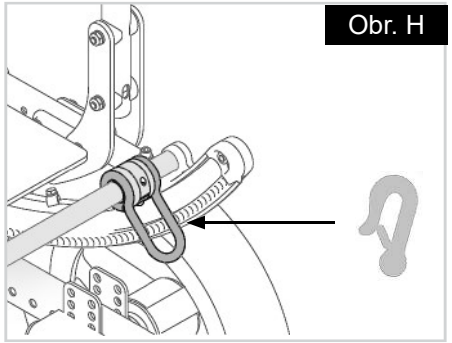

6.0 RIEŠENIE PROBLÉMOV

FUNKČNÁ KONTROLA

Po montáži a nastavení invalidného vozíka musí tento pracovať hladko a jednoducho. Všetky súčasti príslušenstva musia pracovať správne.

Ak máte akékoľvek problémy, dodržiavajte nasledujúce pokyny:

- Skontrolujte časti zostavy a nastaveniam aby ste sa uistili, že je váš vozík dobre pripravený.
- Preštudujte si sprievodcu riešením problémov.

Z času na čas budete musieť nastaviť svoj vozík pre čo najlepší výkon, hlavne vtedy, keď zmeníte pôvodné nastavenia. Tabuľka nižšie uvádza počiatočné riešenia. V tabuľke postupujte zľava doprava, ak je to potrebné, môžno sa budete musieť pozrieť aj ďalej, aby ste našli najlepšie riešenie konkrétneho problému.

- Aby ste vedeli, ako postupujete, vykonávajte zmeny PO JEDNOM.
- Ak problém pretrváva, obráťte sa na vášho autorizovaného dodávateľa. Ak aj po kontaktovaní vášho autorizovaného dodávateľa máte problém, obráťte sa na zákaznícky servis spoločnosti Sunrise Medical.
- Podrobnosti o tom, ako kontaktovať vášho autorizovaného dodávateľa alebo zákaznícky servis spoločnosti Sunrise Medical, nájdete na úvodnej strane.

KOLESÁ A MONTÁŽ

Pri pneumatikách sa usitite, že je v nich neustále správny tlak, pretože nesprávny tlak pneumatík môže mať vplyv na výkon invalidného vozíka. Ak je tlak v pneumatikách príliš nízky, odpor v jazde sa zvýši a posunutie dopredu si bude vyžadovať väčšiu námahu. Nízky tlak v kolese má taktiež negatívny vplyv na manévrovanie vozíka. Ak je tlak v kolese vysoký, koleso by mohlo prasknúť. Na povrchu samotného kolesa je vytlačený tlak, ktorý má koleso mať.

Montáž obutia je rovnaká ako pri bežnej montáži kolies na bicykli. Predtým ako namontujete novú dušu, by ste sa mali uistiť, že na ráfik a vo vnútri duše nie sú žiadne predmety, ktoré tam nepatria. Po montáži alebo po oprave kolesa prekontrolujte tlak v pneumatike. Pre vašu bezpečnosť a pre výkon vozíka je nevyhnutné zabezpečiť správny tlak v pneumatikách.

	SKONTROLUJTE TLAK VO VŠETKÝCH PNEUMATIKÁCH	SKONTROLUJTE, ČI SÚ TLAKY V ĽAVEJ A PRAVEJ PNEUMATIKE ROVNAKÉ	SKONTROLUJTE, ČI SÚ VŠETKY UPEVŇOVACIE PRVKY UTIAHNUTÉ	V SPOJENIACH RÁMOV A ÚČASTÍ POUŽÍVAJTE SUCHÝ LUBRIKANT.	SKONTROLUJTE NASTAVENIA VOZÍKA U SVOJHO PREDAJCU
STÁČA SA DOĽAVA	☼	☼			☼
STÁČA SA DOPRAVA	☼	☼			☼
VOZÍK SA ZDÁ BYŤ UVOĽNENÝ	☼	☼	☼		☼
VOZÍK SA ŤAŽKO OTÁČA	☼	☼	☼		☼
PREDNÉ KOLESÁ SÚ ROZKÝVANÉ	☼	☼	☼		☼
VOZÍK VŔZGA A HRKOCE			☼	☼	☼
VOZÍK SA ĽAHKO NAKLÁŇA, ALE ŤAŽKO SA VRACIA DO PÔVODNEJ POLOHY					☼
VOZÍK SA ĽAHKO VRACIA DO PÔVODNEJ POLOHY, ALE ŤAŽKO SA NAKLÁŇA					☼

7.0 ÚDRŽBA A OŠETROVANIE

BEZPEČNOSTNÁ KONTROLA:
Ako používateľ vozíka budete prvou osobou, ktorá môže spozorovať prípadné poruchy. Preto odporúčame, aby ste pred každým použitím skontrolovali nasledovné:

- Či je tlak v pneumatikách správny.
- Či brzdy fungujú správne.
- Či sú všetky odstrániteľné súčasti bezpečne upevnené (napr. lakťové opierky, závesy opierok nôh, rýchloupínacie osky atď.).

Ak je niektorá súčasť poškodená/nefunguje správne, obráťte sa prosím, na svojho autorizovaného predajcu.

ÚDRŽBA:
- Každý týždeň skontrolujte tlak v pneumatikách.
- V pravidelných intervaloch, t.j. aspoň každé 3 mesiace, skontrolujte všetky pneumatiky, či nie sú opotrebené alebo poškodené. Ak spozorujete znaky poškodenia alebo opotrebenia, pneumatiky ihneď vymeňte.
- Každých šesť mesiacov skontrolujte osky a puzdrá osiek, aby ste sa uistili, či sú pevné. Uvoľnené puzdrá poškodia platne osky a ovplyvnia výkonnosť.
- V pravidelných intervaloch, t.j. aspoň raz ročne, skontrolujte poťah sedadla a chrbta, či nie sú opotrebené, alebo poškodené. Ak spozorujete znaky poškodenia alebo opotrebenia, súčasti ihneď vymeňte.
- V pravidelných intervaloch, t.j. aspoň každé 3 mesiace, skontrolujte všetky súčasti rámu a operadla, vrátane upevňovacích prvkov, či nie sú opotrebené alebo poškodené. Ak spozorujete znaky poškodenia alebo opotrebenia, súčasti ihneď vymeňte.
- V pravidelných intervaloch, t.j. aspoň každý týždeň, skontrolujte brzdy, či nie sú opotrebené alebo poškodené. Skontrolujte, či správne fungujú a ľahko sa používajú. Ak spozorujete znaky poškodenia, alebo opotrebenia, brzdy ihneď vymeňte.
- V pravidelných intervaloch, t.j. aspoň každé 3 mesiace, skontrolujte všetky skrutky a uistite sa, že sú správne zatiahnuté (pozri časť o krútiacich momentoch). Všetky skrutky, ktoré sú dôležité pre bezpečné používanie invalidného vozíku, majú bezpečnostné matice. Bezpečnostné matice by mali byť použité iba jedenkrát a po použití by mali byť vymenené.

POZNÁMKA: Ak sú určené nastavenia krútiacich momentov, veľmi odporúčame použitie zariadenia na meranie krútiacich momentov, aby ste skontrolovali, či ste matice utiahli správnym krútiacim momentom.
Na čistenie zašpineného invalidného vozíka používajte iba jemné čistiace prostriedky pre domácnosť. Na čistenie čalúnenia sedadla a bezpečnostného pásu používajte iba mydlo a vodu.
V závislosti od frekvencie a typu použitia odporúčame, aby ste svoj invalidný vozík pravidelne brávali k svojmu autorizovanému predajcovi, najmenej však raz ročne, aby sa na ňom vykonala údržba školeným personálom.

⚠ POZOR!

Piesok, soľ a morská voda môžu poškodiť ložiská predných a zadných kolies. Invalidný vozík dôkladne očistite po každom jeho vystavení týmto podmienkam.

⚠ UPOZORNENIE!

- Ak nebudete dodržiavať tieto upozornenia, môže dôjsť k zlyhaniu vášho vozíka, čo môže spôsobiť závažné zranenie používateľa alebo iných osôb.
- Tento vozík prezerajte a udržiavajte prísne podľa tabuľky údržby.
- Ak zistíte problém, pred použitím vozíka zabezpečte jeho servis alebo opravu.
- Aspoň raz do roka zabezpečte, aby autorizovaný dodávateľ vykonal kompletnú prehliadku, bezpečnostnú kontrolu a servis vášho vozíka.

POLOŽKY, KTORÉ JE TREBA SKONTROLOVAŤ	RAZ ZA TÝŽDEŇ	RAZ ZA 3 MESIACE	RAZ ZA 6 MESIACOV	RAZ ZA ROK
TLAKY V PNEUMATIKÁCH	☼			
ZÁMKY KOLIES	☼			
VŠETKY UPEVŇOVACIE PRVKY		☼		
LAKŤOVÉ OPIERKY			☼	
OSKY A PUZDRÁ			☼	
RÝCHLOUPÍNACIE OSKY		☼		
KOLESÁ-SPICE-PNEUMATIKY		☼		
PREDNÉ KOLESÁ		☼		
KOLIESKA PROTI PREVRÁTENIU		☼		
RÁM			☼	
VALČEKY	☼			
KÁBEL A PIEST NAKLÁŇANIA	☼			
RAMENO KONZOLY	☼			
KOMPLETNÝ SERVIS PREDAJCU				☼

BEŽNÉ ČISTENIE A KONTROLA

Správna údržba zlepší výkonnosť a zvýši užitočnú životnosť vášho vozíka.

- Pravidelne svoj vozík čistite. Pomôže vám to nájsť uvoľnené alebo opotrebené súčasti a zjednoduší to použitie vášho vozíka.
- Opravte alebo vymeňte všetky uvoľnené, opotrebené, zakrivené alebo poškodené súčasti skôr,
- ako začnete používať svoj vozík.
- Ak chcete ochrániť svoju investíciu, požiadajte svojho autorizovaného dodávateľa, aby vykonal všetky hlavné činnosti údržby a opravy.
- Čistite farbené povrchy vodou a jemným mydlom aspoň raz za mesiac.
- Každé tri mesiace pokryte farbu vrstvou neabrazívneho auto vosku.
- Oblasti okolo osiek a pohybujúcich sa súčastí čistite RAZ ZA TÝŽDEŇ mierne navlhčenou (nie mokrou) handričkou.
- Otrite alebo odfúknite všetok prach alebo špinu z osiek a pohybujúcich sa súčastí.
- Vozík nemusíte mazať ani olejovať.
- Utrite nižšiu plochu ramena konzoly RAZ ZA TÝŽDEŇ mierne navlhčenou (nie mokrou) handričkou.
- Raz za týždeň skontrolujte piest na každej strane a v prípade potreby ho odmontujte a vyčistite.

HYGIENICKÉ OPATRENIA PRI OPAKOVANOM POUŽITÍ

Pred opätovným použitím invalidného vozíka, sa uistite, že je vozík dôsledne pripravený. Všetky povrchy s ktorými príde používateľ do kontaktu musia byť ošetrené dezinfekčným sprejom.

Na to musíte použiť dezinfekčný prostriedok povolený/ odporúčaný vo vašej krajine na rýchlu dezinfekciu na báze alkoholu pre zdravotnícke výrobky a zdravotnícke pomôcky, ktoré sa musia dezinfikovať rýchlo.

Dbajte na pokyny výrobcu dezinfekčného prostriedku, ktorý používate.

Vo všeobecnosti, celková dezinfekcia sa nedá garantovať v oblasti švov. Preto vám odporúčame zlikvidovať sedadlo a zadné popruhy, aby ste predišli mikrobakteriálnej kontaminácii účinnými látkami v súlade s miestnymi zákonmi o ochrane pred infekciami.

TIPY NA USKLADNENIE

- Uskladňujte svoj vozík v čistých a suchých priestoroch. Ak to neurobíte, súčasti môžu zhrdzavieť alebo skorodovať.
- Pred použitím svojho vozíka sa uistite, že je v dobrom prevádzkovom stave. Prezrite a vykonajte servis všetkých položiek, ako je uvedené v častiach 6 a 7.
- Ak je vozík uskladnený po dobu viac ako tri mesiace, pred ďalším použitím ho nechajte prezrieť autorizovanému dodávateľovi.

8.0 ŠTÍTKY VÝROBCU

ŠTÍTKY VÝROBCU

Štítok výrobcu sa nachádza na jednej z krížových trubiek alebo na trubke, ktorá prechádza rámom, taktiež je na štítku príručky vlastníka. Štítok výrobcu uvádza presný popis modelu a iné technické špecifikácie. Pri objednávke náhradných dielov alebo pri podaní sťažnosti poskytnite prosím nasledujúce informácie:

- Sériové číslo
- Číslo objednávky
- Mesiac rok

VZOR

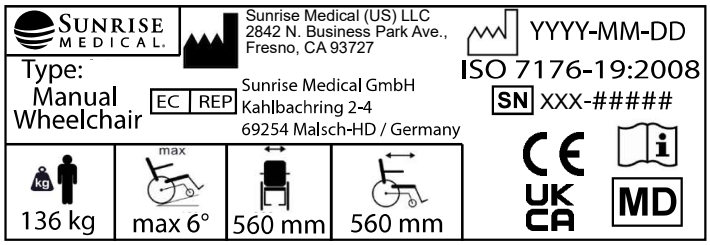

TYPE:	Názov výrobku/Číslo SKU.
max X°	Maximálny bezpečný sklon s kolieskami proti preklopeniu závisí od nastavenia invalidného vozíka, polohy tela a fyzických schopností používateľa.
XXX mm	Šírka sedadla.
XXX mm	Hĺbka (maximálna).
XXX kg	Maximálne zaťaženie
UK CA	UKCA značka.
CE	CE značka.
	Pozrite si návod na používanie
XXXX-XX-XX	Dátum výroby.
SN	Sériové číslo.
MD	Tento symbol znamená zdravotnícku pomôcku.
	Adresa výrobcu
ISO 7176-19:2008	Úspešne testovaný na náraz v súlade s: normou ISO 7176-19:2008.
	Adresa dovozcu
EC REP	Autorizovaný zástupca pre Európu
UK RP	Zodpovedná osoba v Spojenom kráľovstve
CH REP	Adresa zástupcu pre Švajčiarsko

ISO 7010-M002
Musíte si prečítať návod na používanie/brožúru!
(Modrá ikona)

9.0 ZÁRUKA

V ŽIADNOM PRÍPADE TO NEMÁ VPLYV NA VAŠE ZÁKONNÉ PRÁVA.

Podmienky záruky:

1) Opravu alebo výmenu musí vykonať autorizovaný dodávateľ, alebo servisný technik spoločnosti Sunrise Medical.

2) Ak chcete využiť podmienky záruky v prípade, že si váš invalidný vozík vyžaduje starostlivosť podľa týchto opatrení, upovedomte o tom okamžite povereného servisného zástupcu Sunrise Medical a poskytnite mu kompletné informácie o type problému. Ak by ste používali invalidný vozík mimo oblasti s určeným servisným technikom spoločnosti Sunrise Medical, práce na základe “záručných podmienok” vykoná ktorýkoľvek iný servisný technik určený výrobcom.

3) Ak by si ktorákoľvek súčiastka invalidného vozíka vyžadovala opravu alebo náhradu, ktoré vyplývajú z konkrétnej poruchy výroby, alebo materiálu, počas 24 mesiacov (5 rokov pri ráme a výstuži) odo dňa kedy vlastníctvo výrobku bolo prevedené na pôvodného kupujúceho a bude podliehať týmto podmienkam do konca vlastníctva, súčiastka, alebo súčiastky budú opravené, alebo zamenené bez poplatku ak budú vrátené autorizovanému servisnému agentovi.

POZNÁMKA: Táto záruka nemôže byť prevedená na inú osobu.

4) Na každú opravenú alebo vymenenú časť sa tieto podmienky budú vzťahovať po dobu v trvaní zostatku záručnej doby pre invalidný vozík.

5) Na časti vymenené po záručnej lehote sa poskytuje záruka v dĺžke trvania ďalších 12 mesicov.

6) Súčasti spotrebnej povahy vo všeobecnosti nebudú pokryté normálnou záručnou dobou, pokiaľ tieto predmety jednoznačne neutrpeli nadmerné opotrebenie ako priamy následok pôvodnej výrobnej chyby. Medzi tieto súčasti okrem iného patrí čalúnenie, pneumatiky, vnútorné trúbky a podobné súčasti.

7) Vyššie uvedená záruka pokrýva všetky časti výrobku modelov, ktoré boli zakúpené za úplnú predajnú cenu.

8) Pri bežnom používaní, nenesieme zodpovednosť za výrobok, ktorý si vyžadoval opravu alebo výmenu ako priamy výsledok:

a) Na invalidnom vozíku alebo jeho súčasti sa nevykonávala údržba, alebo servis podľa odporúčaní výrobcu, ako je uvedené v používateľskej príručke, alebo v servisnej príručke. Nepoužitie iba špecifikovaných, originálnych súčiastok zariadenia.
b) Výrobok alebo súčiastka je poškodená na základe zanedbania, nehody, alebo nesprávneho používania.
c) Výrobok alebo súčiastka boli upravené odlišne ako je určené špecifikáciami od výrobcu, alebo došlo k pokusu o opravu skôr ako bol o potrebe opravy oboznámený servisný agent.
d) Ak invalidný vozík skorodoval v dôsledku nesprávnej údržby

10.0 LIKVIDÁCIA / RECYKLÁCIA MATERIÁLOV

POZNÁMKA: Ak vám bol invalidný vozík poskytnutý bezplatne, v tom prípade vám možno nepatrí. Ak to už nie je potrebné, postupujte podľa pokynov, ktoré vám poskytne organizácia, ktorá invalidný vozík poskytla, aby ste jej ho mohli vrátiť.

V nasledujúcej časti je popis materiálov použitých na invalidnom vozíku vzhľadom na likvidáciu a recykláciu invalidného vozíka a jeho balenia.
Konkrétne stanovy likvidácie alebo recyklovania môžu byť stanovené na miestnej úrovni a pri likvidácii by ste ich mali brať na vedomie. (Tie môžu zahŕňať čistenie alebo dekontamináciu invalidného vozíka pre likvidáciou).
Hliník: Vidlice otočných kolies, kolesá, bočné ochrany rámu, lakťové opierky, rám, stupačky na nohy, ručky na tlačenie vozíka
Oceľ: Prípojky, QR oska
Plasty: Úchytky ruky, trúbkové zástrčky, otočné kolesá, stupačky, podušky a 12” (30.48 cm) koleso/pneumatika
Balenie: Polyténový sáčok s nízkou hustotou, papierová krabica
Čalúnenie: Tkaný polyester s PVC povlakom a rozpínavou, spaľovacou, upravenou penou.
Likvidácia alebo recyklácia by mali byť vykonané licencovaným agentom, alebo autorizovaným miestom na likvidáciu. Eventuálne by ste mohli váš invalidný vozík vrátiť na likvidáciu vášmu predajcovi.

WSTĘP

Szanowni Użytkownicy,

Cieszymy się bardzo, że Wybraliście Państwo produkt wysokiej jakości SUNRISE MEDICAL.

Niniejsza instrukcja użytkowania zawiera wskazówki i sugestie, które sprawią, że Wasz nowy wózek inwalidzki stanie się godnym zaufania i niezawodnym partnerem w życiu codziennym.

Utrzymywanie bliskich kontaktów z klientami wiele znaczy dla Sunrise Medical. Chcielibyśmy informować Was na bieżąco o nowościach i pracach rozwojowych w naszej firmie. Bycie blisko z naszymi klientami oznacza: szybki serwis, jak najmniej papierkowej roboty oraz bliską współpracę z klientami. Gdy potrzebujesz części zamiennych czy akcesoriów, albo gdy masz jakieś pytania na temat swojego wózka inwalidzkiego - jesteśmy do Twojej dyspozycji.

Pragniemy, aby użytkownicy byli zadowoleni z naszych produktów i obsługi. W Sunrise Medical stale pracujemy nad tym, aby jeszcze bardziej ulepszyć nasze produkty. Dlatego też, w naszej ofercie mogą następować zmiany dotyczące wzornictwa, technologii i wyposażenia. W konsekwencji, zawarte w niniejszej instrukcji dane i ilustracje nie mogą stanowić podstawy do reklamacji.

SUNRISE MEDICAL posiada certyfikaty ISO 13485 i ISO 14001 na stosowany system zarządzania.

CE Jako producent, SUNRISE MEDICAL deklaruje, że lekkie wózki spełniają wymagania rozporządzenia UE w sprawie wyrobów medycznych (2017/745).

UWAGA:

Ogólne porady dla użytkownika.

Nieprzestrzeganie niniejszych instrukcji może spowodować urazy, uszkodzenie produktu lub szkody dla środowiska naturalnego.

Informacja dla użytkownika i/lub pacjenta, że wszelkie poważne zdarzenia z udziałem tego produktu należy zgłaszać producentowi oraz odpowiedniej instytucji w państwie członkowskim, w którym znajduje się użytkownik i/lub pacjent.

Specjalne adaptacje B4Me

Firma Sunrise Medical zdecydowanie zaleca to w celu zapewnienia, że produkt B4Me działa i działa zgodnie z przeznaczeniem producenta; wszystkie informacje dla użytkownika dostarczone wraz z produktem B4Me zostały przeczytane i zrozumiane przed pierwszym użyciem produktu. Firma Sunrise Medical zaleca również, aby nie wyrzucać informacji o użytkowniku po ich przeczytaniu, ale należy je bezpiecznie przechowywać do wykorzystania w przyszłości.

Zestawy wyrobów medycznych

Ten wyrób medyczny może łączyć się z co najmniej jednym innym wyrobem medycznym lub innym produktem. Informacje o możliwych zestawach można znaleźć na stronie www.Sunrise-Medical.pl. Wszystkie wymienione zestawy zostały sprawdzone pod kątem spełniania ogólnych wymogów dotyczących bezpieczeństwa i działania opisanych w punkcie 14.1 rozporządzenia w sprawie wyrobów medycznych (2017/745).

Wskazówki dotyczące łączenia, np. montażu, można znaleźć na stronie www.Sunrise-Medical.pl.

W sprawie pytań dotyczących używania, konserwacji lub bezpieczeństwa wózków prosimy o kontakt z lokalnym autoryzowanym sprzedawcą SUNRISE MEDICAL.

Jeżeli w Twoim rejonie nie ma autoryzowanego sprzedawcy, prosimy kierować pytania pisemnie lub telefonicznie bezpośrednio do Sunrise Medical.

WAŻNE:
ZABRANIA SIĘ UŻYTKOWANIA WÓZKA BEZ PRZECZYTANIA I ZROZUMIENIA NINIEJSZEJ INSTRUKCJI.

Sunrise Medical Poland
Sp. z o.o.ul. Elektronowa 6,
94-103 Lódz
Polska
Telefon: +48 42 275 83 38
Fax: + 48 42 209 35 23
E-mail: pl@sunrisemedical.de
www.Sunrise-Medical.pl

PRZEZNACZENIE

Wózki są przeznaczone wyłącznie dla użytkowników pozbawionych możliwości chodzenia lub o ograniczonej zdolności poruszania się, do ich osobistego użytku jako samojezdne i poruszane przez inną osobę (popychane przez osobę towarzyszącą) w domu i na zewnątrz.

Oznaczenie ograniczenia wagi (dotyczy użytkownika oraz akcesoriów przymocowanych do wózka łącznie) znajduje się na tabliczce z numerem seryjnym, przymocowanej do belki poprzecznej lub belki stabilizatora pod siedzeniem.

Gwarancja jest ważna wyłącznie wtedy, gdy produkt jest używany zgodnie z przeznaczeniem, we właściwych warunkach.
Zakładany okres użytkowania wózka wynosi 5 lat.
NIE NALEŻY MONTOWAĆ CZĘŚCI NIESTANDARDOWYCH innych niż oficjalnie zatwierdzone przez firmę Sunrise Medical.

ZAKRES STOSOWANIA

W SUNRISE MEDICAL posiadamy certyfikat ISO-13485, który potwierdza jakość naszych produktów na każdym etapie, od badań i rozwoju po produkcję. Nasz system zarządzania jakością zgodny z normą ISO 13485 zapewnia, że Państwa produkt spełnia wymagania Rozporządzenia o Wyrobach Medycznych.

Wiele wariantów dopasowania i modułowa konstrukcja wózka zapewnia możliwość jego używania przez osoby niemogące chodzić lub o ograniczonej zdolności poruszania się z powodu:
- paraliżu
- utraty lub amputacji kończyny (nogi),
- wady lub deformacji kończyny,
- przykurczu lub uszkodzenia stawów,

chorób serca i układu krążenia, zaburzeń równowagi, kacheksji, zaburzeń lub schorzeń neurologicznych, dystrofii mięśniowej, hemiplegii oraz z przyczyn geriatrycznych (u osób wciąż władających górną częścią ciała).

Wózka nie wolno używać bez obecności osoby towarzyszącej w
przypadku:
- zaburzeń percepcji;
- zaburzeń równowagi;
- braku rąk, chyba że z pomocą opiekuna;
- przykurczu lub uszkodzenia stawów w obu ramionach;
- braku możliwości siedzenia

Przy rozważaniu zakupu wózka należy brać pod uwagę wymiary ciała, masę, konstrukcję fizyczną i psychiczną, wiek osoby oraz warunki życia i otoczenia.

UWAGA:
Poruszanie się wózkiem wymaga odpowiednich możliwości poznawczych, fizycznych i wzrokowych. Użytkownik musi być w stanie ocenić skutki działań podejmowanych podczas obsługi wózka i, jeśli to konieczne, skorygować je. Sunrise Medical nie ma możliwości oceny tych możliwości ani możliwości bezpiecznego użytkowania elementów wyposażenia dodatkowego. Nie ponosimy odpowiedzialności za jakiekolwiek szkody powstałe z tego powodu.

Należy zapoznać się z instrukcjami obsługi wózka i elementów wyposażenia dodatkowego. Poinstruować użytkownika o bezpiecznym użytkowaniu wózka inwalidzkiego i elementów wyposażenia dodatkowego. Informować użytkowników o konkretnych ostrzeżeniach, które należy przeczytać, zrozumieć i których należy przestrzegać.

SPIS TREŚCI

ELEMENTY WÓZKA INWALIDZKIEGO 4
WSTĘP 217
PRZEZNACZENIE 218
ZAKRES STOSOWANIA 218
SPIS TREŚCI 219
DEFINICJE 219
1.0 OGÓLNE ZALECENIA BEZPIECZEŃSTWA I OGRANICZENIA JAZDY 220
2.0 OSTRZEŻENIA DLA UŻYTKOWNIKA / OSOBY TOWARZYSZĄCEJ DOTYCZĄCE STABILNOŚCI 224
3.0 OSTRZEŻENIA DOTYCZĄCE ELEMENTÓW I WYPOSAŻENIA DODATKOWEGO 228
4.0 KONFIGURACJA I REGULACJA 231
Odchylane Ramiona Podnóżków I Podnóżki 70° I 80° (Rys. 4.0 – 4.1) 231
Podnoszony Podnóżek (Opcja) 231
Moduł Kółka Przedniego / Widelca 232
Dwusłupkowe Podłokietniki 232
Podłokietniki O Regulowanej Wysokości 232
Kółka Zabezpieczające – Tył (Rys. 4.7) 233
Mechanizm Odchylający 233
Oparcie I Uchwyt Do Popychania 234
Przedłużenie Uchwytu Do Popychania 234
Odchylane Oparcie (Opcja) 234
Głębokość Ramy 235
Szerokość Ramy 235
Misa Siedziska (Rys. 4.22) 235
Montaż Poduszki 235
Tylna Oś (Rys. 4.23 - 4.25) 236
Podwozie (Rys. 4.26 - 4.28) 237
Blokady Kół 237
Montaż Blokady Kół Dla Osoby Towarzyszącej 238
Pas Pozycyjny – Instrukcje 239
5.0 TRANSPORT 240
6.0 ROZWIĄZYWANIE PROBLEMÓW 242
Kontrola Funkcjonowania 242
Opony I Ich Montaż 242
7.0 KONSERWACJA I UTRZYMANIE 243
Kontrola Bezpieczeństwa: 243
Konserwacja: 243
Normalne Czyszczenie I Sprawdzanie Wózka 244
Środki Higieniczne W Przypadku Ponownego Zastosowania 244
Przechowywanie 244
8.0 TABLICZKI ZNAMIONOWE 245
Tabliczki znamionowe 245
9.0 GWARANCJA 246
10.0 USUWANIE I RECYKLING MATERIAŁÓW 246

DEFINICJE

Definicje terminów stosowanych w niniejszym podręczniku

Termin	Definicja
⚠ **NIEBEZPIECZEŃSTWO!**	Porada dla użytkownika dotycząca potencjalnego ryzyka odniesienia obrażeń lub śmierci w przypadku niezastosowania się do porady
⚠ **OSTRZEŻENIE!**	Porada dla użytkownika dotycząca potencjalnego ryzyka odniesienia obrażeń w przypadku niezastosowania się do porady
⚠ **PRZESTROGA!**	Porada dla użytkownika dotycząca potencjalnego ryzyka uszkodzenia sprzętu w przypadku niezastosowania się do porady
UWAGA:	Porada ogólna lub najlepsze zalecane działanie
	Odniesienie do dokumentacji dodatkowej

UWAGA:

W odpowiednim miejscu należy zanotować adres i numer telefonu lokalnego punktu serwisowego.

W przypadku uszkodzenia należy skontaktować się z tym punktem i postarać się przedstawić wszystkie ważne szczegóły, co przyspieszy udzielenie pomocy.

UWAGA:

Wózki przedstawione i opisane w tej instrukcji mogą nie odpowiadać we wszystkich szczegółach danemu modelowi wózka. Jednakże wszystkie instrukcje obowiązują w całości, bez względu na różnice w szczegółach.

Producent zastrzega sobie prawo do zmian masy, wymiarów i innych parametrów technicznych zawartych w instrukcji, bez uprzedniego powiadomienia. Wszystkie wartości, wyniki pomiarów i wydajności zawarte w instrukcji są przybliżone i nie są częścią charakterystyki technicznej wózka.

Podpis i pieczęć dystrybutora:

1.0 OGÓLNE ZALECENIA BEZPIECZEŃSTWA I OGRANICZENIA JAZDY

Konstrukcja i zastosowane rozwiązania techniczne wózka zapewniają maksymalne bezpieczeństwo jego użytkowania. Produkt spełnia obowiązujące międzynarodowe normy bezpieczeństwa.
Użytkownik może narazić się na ryzyko poprzez nieprawidłowe użytkowanie wózka. Dla własnego bezpieczeństwa użytkownik musi bezwzględnie przestrzegać następujących zasad.
Nieprofesjonalne lub błędne zmiany i regulacje zwiększają ryzyko wypadku. Użytkownik wózka jest również uczestnikiem ruchu publicznego na ulicach i chodnikach. Obowiązują go wszystkie przepisy ruchu drogowego.
Podczas pierwszej jazdy wózkiem należy zachować szczególną ostrożność. Należy zapoznać się z użytkowanym sprzętem.
Przed każdym użyciem należy skontrolować:
• Półosie stałe lub szybkiego montażu na tylnych kołach.
• Rzepy na siedzisku i oparciu
• Opony i ciśnienie w nich oraz blokady kół.
Przed dokonaniem jakichkolwiek regulacji wózka należy przeczytać odpowiedni rozdział instrukcji.
Wyboje i nierówne podłoże może spowodować przewrócenie wózka, szczególnie podczas jazdy pod górę lub z góry.

⚠ NIEBEZPIECZEŃSTWO!

NIGDY nie należy przekraczać dopuszczalnego łącznego obciążenia 120 kg dla użytkownika i wszystkich przewożonych elementów. Przekroczenie dopuszczalnego obciążenia może prowadzić do uszkodzenia siedziska, upadku lub przewrócenia, utraty kontroli i w konsekwencji, do poważnych obrażeń użytkownika i innych osób.

- Podczas jazdy o zmroku należy nosić jasną odzież lub odzież z odblaskami, aby użytkownik był łatwy do zauważenia przez innych. Upewnić się, że odblaski na bokach i z tyłu wózka są dobrze widoczne.

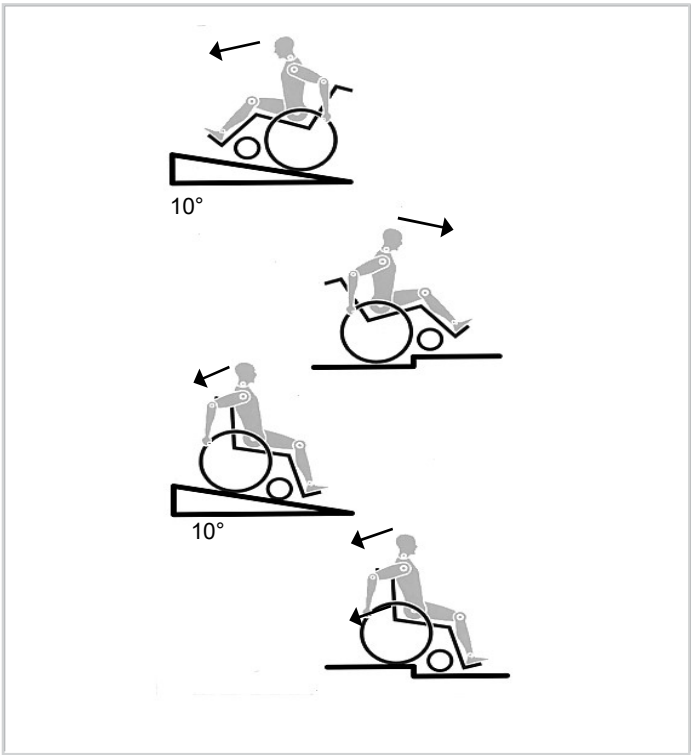

- Zaleca się również wyposażenie wózka w aktywne oświetlenie.
- Aby uniknąć upadków i niebezpiecznych sytuacji, należy przećwiczyć posługiwanie się wózkiem na poziomym podłożu i przy dobrej widoczności.
- Przy siadaniu i wstawaniu z wózka nie korzystać z podnóżków.
- Należy odchzlić i odsunąć na bok tak daleko, jak to możliwe. Zawsze należy starać się zająć pozycję najbliższą miejsca, w którym zamierza się usiąść.
- Używać wózka tylko z zachowaniem odpowiedniej ostrożności. Na przykład: unikać pokonywania przeszkód bez hamowania (schody, krawężniki), omijać szczeliny.
- Blokady kół nie są przeznaczone do zatrzymywania jadącego wózka. Służą one wyłącznie do zabezpieczenia przed przypadkowym jego toczeniem się. Przy zatrzymywaniu na nierównym podłożu należy zawsze używać tych blokad, aby zapobiec stoczeniu się wózka. Zawsze zaciągać obie blokady kół; w przeciwnym wypadku wózek może przewrócić się.
- Zbadać wpływ zmiany środka ciężkości na zachowanie wózka, na przykład na pochyłościach, zboczach o różnym nachyleniu i podczas pokonywania przeszkód. Czynności te wykonywać w obecności osoby ubezpieczającej.
- Przy krańcowych ustawieniach (np. tylnych kołach przesuniętych maksymalnie do przodu) i niedbałej pozycji użytkownika może nastąpić przewrócenie wózka, nawet na równym podłożu.
- Przy wjeżdżaniu na zbocza i schody należy pochylić górną część ciała do przodu.
- Przy zjeżdżaniu ze zboczy i schodów należy pochylić górną część ciała do tyłu. Nigdy nie należy próbować wjeżdżać na pochyłość lub zjeżdżać z niej na skos.
- Należy unikać korzystania z ruchomych schodów, ponieważ może to prowadzić do poważnych obrażeń w przypadku awarii.
- Nie używać wózka na zboczach o nachyleniu większym niż 10°. Wartość bezpiecznego kąta nachylenia użytkownika wózka uzależniona jest od konfiguracji, umiejętności użytkownika oraz stylu jazdy. Maksymalna wartość kąta nachylenia nie może być określona, ponieważ umiejętności użytkownika oraz styl jazdy są niemożliwe do przewidzenia. Dlatego wartość musi zostać określona przez użytkownika przy obecności osoby towarzyszącej w celu uniknięcia przewrócenia wózka. Usilnie zaleca się, aby niedoświadczeni użytkownicy wyposażyli swój wózek w kółka zabezpieczające.
- Wyboje i nierówne podłoże może spowodować przewrócenie wózka, szczególnie podczas jazdy pod górę lub z góry.
- Nie używać wózka na błocie lub lodzie.
- Nie używać wózka tam, gdzie nie jest dozwolony ruch pieszych.
- Nigdy nie należy korzystać z niniejszego wózka do ćwiczeń siłowych, jeżeli masa całkowita (masa ciała użytkownika plus masa dodatkowych przedmiotów) przekracza 120 kg. Przekroczenie tej wartości może spowodować uszkodzenie wózka, upadek, przewrócenie lub utratę panowania, co może doprowadzić do urazu u użytkownika lub innych osób.

- Aby uniknąć obrażeń dłoni, podczas ruchu wózka, nie należy wkładać ich pomiędzy szprychy lub pomiędzy tylne koło i jego blokadę.
- W szczególności, przy lekkich metalowych obręczach napędowych, obręcze szybko stają się gorące podczas hamowania.
- Podczas jazdy na nierównościach lub przenoszenia wózka (np. do samochodu) należy zaciągać hamulec. Schody pokonywać wyłącznie z pomocą osoby towarzyszącej. Należy korzystać z takich udogodnień, jak specjalne podjazdy i windy. Jeśli takie udogodnienia nie są dostępne, wózek należy przechylić i popychać, nigdy nie przenosić (2 pomocników). Nie zaleca się przewożenia w ten sposób użytkowników o wadze przekraczającej 100 kg. Kółka zabezpieczające muszą być tak ustawione, aby nie mogły dotykać stopni. W przeciwnym wypadku może dojść do poważnego w skutkach przewrócenia wózka. Po przeniesieniu należy ponownie ustawić kółka zabezpieczające we właściwej pozycji.
- Upewnić się, że osoba towarzysząca podnosi wózek, trzymając za pewnie umocowane części. Nie wolno podnosić wózka za części odłączane (np. podnóżki lub osłony boczne).
- Podczas korzystania z windy platformowej upewnić się, że kółka zabezpieczające są umieszczone poza strefą niebezpieczną.
- Podczas jazdy na nierównościach lub przenoszenia wózka (np. do samochodu) należy załączyć blokadę koła.
- W przypadku osób po amputacji na poziomie uda, należy stosować w wózku kółka zabezpieczające.
- Przed rozpoczęciem użytkowania sprawdzić prawidłowość ciśnienia w oponach. W tylnych kołach powinno ono wynosić przynajmniej 3,5 bara (350 kPa). Maksymalna wartość ciśnienia określona jest na oponie.
- Hamulce dźwigniowe działają prawidłowo tylko przy odpowiednim ciśnieniu w oponach i właściwym ustawieniu (szczegóły w rozdziale „Blokady koła”).
- Blokady kół nie są przeznaczone do hamowania wózka w trakcie jazdy. Służą one wyłącznie do zabezpieczenia przed przypadkowym jego toczeniem się. Przy zatrzymywaniu na nierównym podłożu należy zawsze używać tych blokad aby zapobiec staczaniu się wózka. Zawsze zaciągać obie blokady kół; w przeciwnym wypadku wózek może przewrócić się.
- Blokady kół nie zostały zaprojektowane jako hamulce jadącego wózka.
- Zawsze należy korzystać z wind i ramp. Jeśli nie są one dostępne, należy poprosić osobę towarzyszącą o pomoc. Powinny one chwytać wózek wyłącznie za pewnie zamontowane części. Jeśli zamontowane są kółka zabezpieczające, należy je złożyć. Nigdy nie wolno podnosić wózka z osobą siedzącą; w takim wypadku należy go tylko popychać.
- Uszkodzone siedzisko i oparcie, muszą być natychmiast wymienione.
- Nie należy podnosić wózka za tylne rurki ani uchwyty do popychania.
- Nie wolno instalować niedozwolonego sprzętu elektronicznego, napędów elektrycznych lub mechanicznych, napędów ręcznych lub innych urządzeń, które zmieniają przeznaczenie lub budowę wózka.
- Podłączenie jakichkolwiek innych urządzeń medycznych do wózka musi zostać zatwierdzone przez Sunrise Medical.
- Podczas obchodzenia się z ogniem należy zachować ostrożność, a w szczególności podczas palenia papierosów. Tapicerka siedziska i oparcia, mogą się zapalić.
- Jeżeli jest to możliwe, podczas jazdy autem przystosowanym dla osób niepełnosprawnych, użytkownicy powinni korzystać z siedzeń w samochodzie i odpowiednich pasów bezpieczeństwa. Jest to jedyny sposób prawidłowej ochrony użytkowników pojazdu podczas wypadku. Lekkie wózki inwalidzkie SUNRISE MEDICAL mogą być używane jako siedzenia podczas jazdy specjalnie przystosowanym pojazdem, jeżeli są stosowane elementy bezpieczeństwa oferowane przez naszą firmę i specjalnie zaprojektowany system zabezpieczeń. (szczegóły w rozdziale „Transport”).
- Należy zawsze upewnić się, czy półosie szybkiego montażu tylnych kół są prawidłowo ustawione i zablokowane. Tylne koło może być odłączone dopiero po wciśnięciu przycisku półosi.
- W szczególności, przy lekkich metalowych obręczach napędowych, obręcze szybko stają się gorące podczas hamowania.
- Jeżeli wózek jest narażony przez dłuższy czas na bezpośrednie działanie światła słonecznego, jego części (np. rama, podnóżki, hamulce, osłony boczne) mogą rozgrzać się do temperatury powyżej 41°C).
- Aby uniknąć obrażeń dłoni, podczas ruchu wózka, nie należy wkładać ich pomiędzy szprychy lub pomiędzy tylne koło i jego blokadę.
- Podczas używania wózka na zewnątrz zawsze nosić rękawiczki, co zwiększy pewność chwytu i ochroni palce przed zabrudzeniem i przegrzaniem.
- Nie używać wózka na zboczach o nachyleniu większym niż 10°.
- Wartość bezpiecznego kąta nachylenia użytkownika wózka uzależniona jest od konfiguracji, umiejętności użytkownika oraz stylu jazdy. Maksymalna wartość kąta nachylenia nie może być określona, ponieważ umiejętności użytkownika oraz styl jazdy są niemożliwe do przewidzenia. Dlatego wartość musi zostać określona przez użytkownika przy obecności osoby towarzyszącej w celu uniknięcia przewrócenia wózka. Usilnie zaleca się, aby niedoświadczeni użytkownicy wyposażyli swój wózek w kółka zabezpieczające.
- Nie używać wózka na błocie lub lodzie.
- Nie używać wózka tam, gdzie nie jest dozwolony ruch pieszych.
- Zawsze w przypadku występowania części ruchomych istnieje niebezpieczeństwo zakleszczenia palców. Dlatego też należy zachować odpowiednią ostrożność.
- Wózka nie należy używać podczas intensywnych opadach deszczu, śniegu oraz na śliskich lub niepewnych powierzchniach.
- Wózka nie należy używać w niebezpiecznym otoczeniu.

Ogólne zalecenia bezpieczeństwa i ograniczenia jazdy

⚠ OSTRZEŻENIE!

- PRZED rozpoczęciem eksploatacji użytkownik musi przejść szkolenie z zakresu bezpiecznego korzystania z wózka przeprowadzone przez pracownika służby zdrowia.
- Należy przećwiczyć wychylanie się, sięganie po przedmioty i przesiadanie się z wózka i na wózek do momentu poznania swoich możliwości.
- Zaleca się, aby użytkownik korzystał z pomocy drugiej osoby do momentu nauczenia się, co może spowodować upadek lub przewrócenie się wózka i jak tego unikać.
- Użytkownik musi opracować własne, dopasowane do swoich możliwości metody bezpiecznego korzystania z wózka.
- NIE WOLNO samodzielnie próbować nowego manewru do momentu uzyskania pewności, że umie się go wykonać bezpiecznie.
- Należy dobrze znać teren, na którym zamierza się korzystać z wózka.
- W tym celu warto wyszukać potencjalne zagrożenia lub utrudnienia i nauczyć się ich unikać.
- Z kółek zabezpieczających należy korzystać do momentu opanowania techniki jazdy na tym wózku i zniwelowania ryzyka przewrócenia się.

⚠ UWAGA:

- W stosownych rozdziałach tej instrukcji znajdują się „Ostrzeżenia”.
- Należy stosować się do wszystkich ostrzeżeń zawartych w poszczególnych rozdziałach.
- Niestosowanie się do nich może spowodować uszkodzenie wózka, upadek, przewrócenie lub utratę panowania nad wózkiem, co może prowadzić do urazów u użytkownika lub innych osób.
- Skuteczność hamulca dźwigniowego i ogólne charakterystyki jazdy zależą od ciśnienia w oponach. Jest znacznie łatwiej manewrować wózkiem, gdy opony tylnych kół są odpowiednio napompowane, a wartość ciśnienia jest jednakowa w obu oponach.
- Upewnić się, że opony wózka mają odpowiedni bieżnik!
- Należy pamiętać, że podczas jazdy po drogach publicznych wózek podlega wszystkim prawom ruchu drogowego.
- Podczas jazdy o zmroku należy nosić jasną odzież lub odzież z odblaskami, aby użytkownik był łatwy do zauważenia przez innych. Upewnić się, że odblaski na bokach i z tyłu wózka są dobrze widoczne. Zaleca się również wyposażenie wózka w aktywne oświetlenie.
- Zawsze uważać na palce podczas używania i regulacji wózka!
- Produkty przedstawione i opisane w instrukcji mogą nie odpowiadać we wszystkich szczegółach modelowi wózka użytkownika. Jednakże wszystkie instrukcje obowiązują w całości, bez względu na różnice w szczegółach.
- Producent zastrzega sobie prawo do zmian masy, wymiarów i innych parametrów technicznych zawartych w instrukcji, bez uprzedniego powiadomienia. Wszystkie wartości, wyniki pomiarów i wydajności zawarte w instrukcji są przybliżone i nie są częścią charakterystyki technicznej wózka.

Okres trwałości
Zakładany okres trwałości wózka wynosi 5 lat.

Wybór właściwego wózka i zabezpieczeń
Firma Sunrise Medical posiada w ofercie różne rodzaje wózków, spełniające potrzeby szerokiego grona użytkowników. Jednak ostateczny wybór rodzaju wózka, dodatkowego wyposażenia i konfiguracji zależy wyłącznie od użytkownika i pracownika opieki medycznej. Dobór najlepszego wózka i najbezpieczniejszej konfiguracji zależy od następujących czynników:

1. zakres niepełnosprawności, siła, równowaga i koordynacja;
2. rodzaje niebezpieczeństw, z którymi użytkownik styka się na co dzień (w miejscu pracy, zamieszkania oraz innych miejscach, w których najprawdopodobniej będzie korzystał z tego wózka);
3. potrzeba zastosowania dodatkowych elementów dla bezpieczeństwa lub wygody (np. kółka zabezpieczające, pasy pozycyjne lub specjalistyczne siedziska).

Zalecamy regularne zaglądanie do tej instrukcji
Przed rozpoczęciem eksploatacji wózka zalecamy, by użytkownik oraz wszystkie osoby, które będą mu pomagać, zapoznali się z całą instrukcją i przestrzegali wszystkich jej zaleceń. Wszystkie ostrzeżenia i uwagi należy przeglądać regularnie, tak by stały się one oczywistym elementem korzystania z wózka.

⚠ OSTRZEŻENIE!

Lista kontrolna bezpieczeństwa
Następujące czynności należy wykonać każdorazowo przed skorzystaniem z wózka:

- Sprawdzić, czy nic nie utrudnia jazdy wózka oraz czy wszystkie elementy działają bez zastrzeżeń. Sprawdzić, czy wózek nie generuje hałasu ani wibracji lub czy nie staje się trudniejszy w obsłudze (może być to spowodowane niskim ciśnieniem w oponach, poluzowanymi mocowaniami lub uszkodzeniem wózka).
- Wszelkie usterki należy usunąć. Autoryzowany sprzedawca wózka może pomóc w zlokalizowaniu i rozwiązaniu problemu.
- Sprawdzić, czy obie tylne półosie szybkiego montażu są zablokowane. O zablokowaniu świadczy całkowite wysunięcie przycisku półosi. Niedokładne zablokowanie półosi może spowodować odpadnięcie koła i przewrócenie się wózka.
- Jeśli wózek jest wyposażony w kółka zabezpieczające, należy je zablokować.

UWAGA: Opis sytuacji, w których nie należy korzystać z kółek zabezpieczających, można znaleźć w rozdziale „Kółka zabezpieczające”.
Niestosowanie się do tych ostrzeżeń może spowodować uszkodzenie wózka, upadek, przewrócenie się lub utratę panowania nad wózkiem, co może prowadzić do urazów u użytkownika lub innych osób.

Ogólne zalecenia bezpieczeństwa i ograniczenia jazdy

⚠ OSTRZEŻENIE

Zmiany i modyfikacje

- Zmiana ustawień lub modyfikacja wózka może zwiększyć ryzyko jego przewrócenia się, O ILE nie zostaną wprowadzone także inne zmiany.
- PRZED dokonaniem modyfikacji lub zmian ustawień wózka należy skonsultować się z autoryzowanym sprzedawcą lub firmą Sunrise Medical.
- Zalecamy korzystanie z kółek zabezpieczających do momentu przyzwyczajenia się do wprowadzonych zmian i zniwelowania ryzyka przewrócenia się.
- Przeprowadzenie nieupoważnionych modyfikacji lub użycie części nie dostarczonych lub nie zatwierdzonych przez Sunrise Medical może wiązać się z ingerencją w konstrukcję wózka. To spowoduje unieważnienie gwarancji i może stanowić zagrożenie.

⚠ OSTRZEŻENIE!

Warunki jazdy

- W przypadku poruszania się po mokrej lub śliskiej nawierzchni należy zachować ostrożność. W razie wątpliwości należy poprosić o pomoc.
- Kontakt z wodą lub nadmierną wilgocią może prowadzić do pojawienia się rdzy lub korozji. To z kolei może być przyczyną usterki wózka.
- Nie wolno używać wózka inwalidzkiego pod prysznicem, w basenach ani innych zbiornikach wodnych. Rurki oraz inne elementy wózka nie są wodoszczelne i mogą rdzewieć lub korodować od wewnątrz.
- Należy unikać nadmiernej wilgoci (np. nie zostawiać wózka w wilgotnej łazience podczas prysznica).
- W przypadku zawilgocenia wózka trzeba go wysuszyć tak szybko, jak to możliwe.

⚠ OSTRZEŻENIE!

Teren

- Wózek jest przeznaczony do jazdy po stabilnej, gładkiej powierzchni, np. beton, asfalt lub podłogi i dywany wewnątrz pomieszczeń.
- Nie należy jeździć wózkiem po piasku, sypkiej nawierzchni lub w skalistym bądź nierównym terenie, ponieważ może to doprowadzić do uszkodzenia kół lub osi bądź poluzowania się mocowań wózka.

⚠ OSTRZEŻENIE!

Poruszanie się po ulicach

W większości krajów korzystanie z wózka na drogach publicznych jest zabronione. Poruszając się po drogach lub parkingach, należy zwracać uwagę na samochody i inne pojazdy.
W nocy lub w warunkach niskiej widoczności należy stosować taśmę odblaskową zamocowaną na wózku lub ubraniach użytkownika.
Z powodu niskiej pozycji wózka i użytkownika kierowcy mogą mieć trudności z zauważeniem go. Przed ruszeniem należy nawiązać kontakt wzrokowy z kierowcą. W przypadku wątpliwości należy odczekać do momentu, gdy można bezpiecznie przejechać.
Niestosowanie się do tych ostrzeżeń może spowodować uszkodzenie wózka, upadek, przewrócenie się lub utratę panowania nad wózkiem, co może prowadzić do urazów u użytkownika lub innych osób.

Bezpieczeństwo poruszania się w samochodzie

Na przedniej okładce niniejszej instrukcji znajduje się informacja na temat tego, czy ten wózek został wyposażony w elementy umożliwiające transport samochodowy.

⚠ OSTRZEŻENIE!

- Jeśli wózek nie jest wyposażony w elementy umożliwiające transport samochodowy, wózek nie spełnia wymogów umożliwiających przejazd samochodem.
- NIE WOLNO pozwolić komukolwiek na siedzenie w tym wózku podczas jazdy samochodem.
- Trzeba ZAWSZE przypinać użytkownika właściwymi pasami bezpieczeństwa samochodu. W chwili wypadku lub nagłego zatrzymania się użytkownik może zostać wyrzucony z wózka. Pasy bezpieczeństwa zamontowane w wózku nie zapobiegną temu, a same pasy lub mocowania mogą spowodować dodatkowe obrażenia.
- NIE WOLNO przewozić tego wózka na przednim fotelu samochodu. Może on przesuwać się i utrudniać prowadzenie pojazdu.
- Wózek trzeba ZAWSZE przymocować, żeby zapobiec jego przesuwaniu lub przewracaniu się.
- Nie wolno korzystać z wózka, który brał udział w wypadku samochodowym

⚠ **UWAGA:** Jeśli wózek jest wyposażony w elementy umożliwiające transport samochodowy:
Należy zapoznać się z rozdziałem „Transport”.

2.0 OSTRZEŻENIA DLA UŻYTKOWNIKA / OSOBY TOWARZYSZĄCEJ DOTYCZĄCE STABILNOŚCI

⚠ OSTRZEŻENIE!

Gdy potrzebna jest pomoc

Dla użytkownika:
Upewnić się, że każda osoba pomagająca użytkownikowi zapoznała się ze stosownymi instrukcjami i ostrzeżeniami oraz że stosuje się do nich.

Dla osób towarzyszących:
- Przy współpracy z lekarzem, pielęgniarką lub terapeutą użytkownika należy poznać najbezpieczniejsze metody korzystania z wózka, dopasowane do możliwości zarówno użytkownika, jak i osoby towarzyszącej.
- Należy powiedzieć użytkownikowi, co zamierza się zrobić, i wyjaśnić, co dana osoba ma zrobić. To uspokoi użytkownika i ograniczy ryzyko wypadku.
- Należy upewnić się, że wózek jest wyposażony w uchwyty do popychania. Pozwalają one w bezpieczny sposób trzymać tył wózka i zapobiegać jego przewróceniu się. Należy sprawdzić także, czy osłona uchwytów do popychania nie obróci się ani nie ześlizgnie.
- Właściwa postawa i odpowiedni sposób poruszania się pozwolą uniknąć urazów pleców i kręgosłupa. Podczas podnoszenia lub podpierania użytkownika bądź odchylania wózka należy lekko ugiąć kolana, a plecy powinny być wyprostowane i w pozycji pionowej, na ile to możliwe.
- Należy także przypomnieć użytkownikowi, by odchylił się do tyłu podczas przechylania wózka w tył.
- Zjeżdżając z krawężnika lub pojedynczego stopnia, należy powoli opuścić wózek jednym, płynnym ruchem. Nie wolno pozwolić, by wózek spadł na ziemię nawet z wysokości kilku centymetrów, ponieważ może do spowodować jego uszkodzenie lub doprowadzić do urazu użytkownika.
- Żeby uniknąć potknięcia się, należy odblokować i odwrócić kółka zabezpieczające w górę. Gdy użytkownik przebywa sam, nawet jeśli tylko przez kilka minut, tylne koła i kółka zabezpieczające muszą być ZAWSZE zablokowane. To ograniczy ryzyko przewrócenia się lub utraty panowania nad wózkiem.

⚠ OSTRZEŻENIE!

Środek ciężkości
Granica, której przekroczenie sprawi, że wózek przewróci się w przód, w tył lub na bok zależy od położenia środka ciężkości i stabilności wózka. Konfiguracja, dodatkowe wyposażenie i modyfikacje wózka mogą zwiększać ryzyko przewrócenia się lub upadku.

Najważniejsze zmiany ustawień:
- Położenie tylnych kół. Im bardziej tylne koła są przesunięte do przodu, tym większe jest prawdopodobieństwo przewrócenia się wózka do tyłu.
- Położenie ramy.

Na środek ciężkości wpływ mają także:
- zmiana konfiguracji wózka;
- wysokość i kąt nachylenia siedziska;
- Nachylenie oparcia.
- zmiana położenia ciała, postawy lub rozkładu masy;
- wjechanie wózkiem na rampę lub powierzchnię pochyłą;
- plecak lub inne dodatkowe wyposażenie oraz dodatkowa masa.

Ograniczanie ryzyka wypadku:
- Należy skonsultować się z lekarzem, pielęgniarką lub terapeutą, aby ustalić optymalne położenie półosi i kółka przedniego.
- PRZED dokonaniem modyfikacji lub zmian w konstrukcji wózka należy skonsultować się z autoryzowanym sprzedawcą. Trzeba pamiętać, że w celu skorygowania położenia środka ciężkości mogą być potrzebne dodatkowe zmiany ustawień.
- Do momentu dokładnego poznania punktów równowagi wózka i nauczenia się, jak zapobiegać przewróceniu się, należy korzystać z pomocy drugiej osoby.

⚠ OSTRZEŻENIE!

- Należy korzystać z kółek zabezpieczających.
- Nigdy nie wolno dopuszczać, by inna osoba wchodziła na elementy wózka lub stawała na nich.
- Niestosowanie się do tych ostrzeżeń może spowodować uszkodzenie wózka, upadek, przewrócenie się lub utratę panowania nad wózkiem, co może prowadzić do urazów u użytkownika lub innych osób.

⚠ OSTRZEŻENIE!

Jazda na tylnych kołach
Z powodu możliwości zmiany położenia środka ciężkości oraz zmian położenia środka ciężkości spowodowanych korzystaniem z funkcji odchylania przestrzennego wózka, użytkownik nie powinien jeździć na tylnych kółkach wózka.
Oznacza to utrzymywanie równowagi na tylnych kołach, podczas gdy przednie kółka znajdują się w powietrzu. Jazda na tylnych kołach jest niebezpieczna i może doprowadzić do przewrócenia się lub upadku.

Przeszkody
Pokonywanie przeszkód i utrudnień drogowych (np. dziur w nawierzchni lub uszkodzonych chodników) może prowadzić do uszkodzenia wózka oraz spowodować upadek, przewrócenie się lub utratę panowania nad wózkiem.
Żeby uniknąć tego ryzyka, należy:
- zwracać uwagę na wszelkie zagrożenia – w trakcie jazdy skanować przestrzeń jak najdalej przed wózkiem;
- upewnić się, że podłoże w miejscu zamieszkania i pracy jest poziome i wolne od przeszkód;
- usunąć lub zakryć listwy progowe pomiędzy pokojami;
- zainstalować rampę wjazdową przy drzwiach i wyjściach;
- upewnić się, że na końcu rampy nie ma nagłego spadku.

Korekta położenia środka ciężkości:
- Podczas WJEŻDŻANIA na przeszkodę przechylić górną część ciała lekko W PRZÓD.
- Podczas ZJEŻDŻANIA z przeszkody odchylić górną część ciała W TYŁ.
- Jeśli wózek jest wyposażony w kółka zabezpieczające, należy je zablokować przed WJECHANIEM na przeszkodę.
- Podczas pokonywania przeszkody obie dłonie powinny znajdować się na obręczach napędowych.
- Nie wolno popychać żadnego przedmiotu ani go ciągnąć (np. mebli lub klamki) w celu odepchnięcia się na wózku.

Ostrzeżenia dla użytkownika / osoby towarzyszącej dotyczące stabilności...

⚠OSTRZEŻENIE!

Wychylanie się lub sięganie po coś
Wychylanie się lub sięganie po coś zmienia położenie środka ciężkości wózka. To może spowodować upadek lub przewrócenie się wózka. W razie wątpliwości należy poprosić o pomoc lub skorzystać z urządzenia zwiększającego zasięg rąk.

- NIE WOLNO wychylać się lub sięgać po coś, jeśli wymaga to przesunięcia się w bok lub wstania z siedziska.
- NIE WOLNO wychylać się lub sięgać po coś, jeśli wymaga to przesunięcia się na siedzisku w przód. Pośladki użytkownika muszą zawsze dotykać oparcia.
- NIE WOLNO sięgać po coś obiema dłońmi (uniemożliwi to złapanie się czegoś w celu zapobiegnięcia upadkowi wózka).
- NIE WOLNO wychylać się ani sięgać po coś do tyłu, o ile kółka zabezpieczające nie są zablokowane we właściwym położeniu.
- NIE WOLNO wychylać się ani sięgać po coś ponad oparciem wózka. Może to spowodować uszkodzenie rurek oparcia i doprowadzić do przewrócenia się wózka lub upadku.

W przypadku potrzeby wychylenia się lub sięgnięcia po coś:

- Nie wolno blokować tylnych kół, ponieważ sprawia to, że łatwiej jest stracić równowagę i upaść lub przewrócić się.
- Nie wolno naciskać podnóżków.
- Zbytnie wychylenie się do przodu i naciśnięcie na podnóżki może spowodować przewrócenie się wózka.
- Wózek należy ustawić jak najbliżej przedmiotu, po który użytkownik chce sięgnąć.
- Nie należy próbować podnieść czegoś z podłogi poprzez sięgnięcie ręką pomiędzy kolanami. Przewrócenie się jest mniej prawdopodobne, jeśli sięga się z boku wózka.
- Przednie kółka należy obrócić w taki sposób, by były jak najdalej wysunięte do przodu. To czyni wózek bardziej stabilnym.

UWAGA: W tym celu: Przesunąć wózek za przedmiot, po który chce się sięgnąć, a następnie cofnąć się równolegle do niego. To sprawi, że kółka przednie będą skierowane do przodu.
Jedną ręką mocno złapać za tylne koło lub podłokietnik. To pomoże uniknąć upadku, jeśli wózek zacznie się przewracać.

Niestosowanie się do tych ostrzeżeń może spowodować uszkodzenie wózka, upadek, przewrócenie się lub utratę panowania nad wózkiem, co może prowadzić do urazów u użytkownika lub innych osób.

⚠OSTRZEŻENIE!

Poruszanie się w tył
Podczas jazdy wózkiem do tyłu należy zachować szczególną ostrożność. Wózek jest najstabilniejszy podczas jazdy w przód.

- Jeśli jedno z tylnych kół uderzy w jakiś obiekt i przestanie się kręcić, użytkownik może utracić panowanie nad wózkiem, a sam wózek może się przewrócić.
- Jazda w tył powinna być powolna i płynna.
- Jeśli wózek jest wyposażony w kółka zabezpieczające, należy je zablokować.
- Należy często się zatrzymywać i sprawdzać, czy droga jest wolna.

⚠OSTRZEŻENIE!

Pokonywanie ramp i wzniesień
Podczas pokonywania wzniesienia, w tym rampy, zmieni się położenie środka ciężkości wózka.

- Podczas jazdy po pochyłej nawierzchni jest on mniej stabilny.
- W takiej sytuacji kółka zabezpieczające mogą nie zapobiec przewróceniu się.
- Nie należy poruszać się na wózku po wzniesieniu o nachyleniu przekraczającym 10% (nachylenie 10% oznacza, że na jeden metr wysokości przypada 10 metrów długości wzniesienia).
- Należy zawsze poruszać się prosto w górę lub prosto w dół (nie „ścinać zakrętów" na wzniesieniach lub rampach).
- Nie skręcać ani nie zmieniać kierunku jazdy na wzniesieniu.
- Należy zawsze jechać ŚRODKIEM rampy. Trzeba zawsze sprawdzać, czy rampa jest wystarczająco szeroka, by nie było ryzyka, że koło zsunie się z krawędzi.
- Na stromych wzniesieniach nie wolno się zatrzymywać, ponieważ może to spowodować utratę panowania nad wózkiem.
- NIE WOLNO wykorzystywać blokady tylnego koła do hamowania lub zatrzymywania wózka. Najprawdopodobniej spowoduje to utratę panowania nad wózkiem.

Szczególną ostrożność należy zachować w przypadku:

- mokrych lub śliskich nawierzchni;
- zmiany kąta nachylenia wzniesienia (oraz wybrzuszeń, drobnych wzniesień lub zagłębień), ponieważ mogą one spowodować przewrócenie się wózka;
- spadku na końcu wzniesienia – zaledwie dwucentymetrowy spadek może doprowadzić do zablokowania się przednich kółek i przewrócenia się wózka do przodu.

Ograniczanie ryzyka przewrócenia się lub upadku:

- Należy przechylić ciało w przód podczas jazdy W GÓRĘ oraz w tył podczas jazdy w DÓŁ. To pomoże zrównoważyć zmianę położenia środka ciężkości spowodowaną jazdą po wzniesieniu.
- Żeby kontrolować prędkość podczas jazdy w dół, należy utrzymywać nacisk na obręcze napędowe. Zbyt duża prędkość może spowodować utratę panowania nad wózkiem.
- W przypadku jakichkolwiek wątpliwości, należy poprosić o pomoc.
- Rampy w domu i miejscu pracy: Dla bezpieczeństwa użytkownika, rampy w domu i miejscu pracy muszą być zgodne ze wszelkimi wymogami prawnymi obowiązującymi w danej okolicy.

Nasze zalecenia:

- Szerokość: Przynajmniej 120 cm.
- Barierki: Żeby ograniczyć ryzyko upadku, po obu stronach rampy powinny być zamontowane barierki (lub brzegi rampy powinny być podniesione o przynajmniej 7,5 cm).
- Kąt nachylenia: Nie więcej niż 10%.
- Nawierzchnia: Płaska i równa, pokryta cienkim dywanem lub innym materiałem antypoślizgowym (należy ułożyć go tak, by nie powstały wybrzuszenia, wgniecenia lub inne odkształcenia).
- Wzmocnienia: Rampy muszą być SOLIDNE. Możliwe, że niezbędne będzie zamontowanie wzmocnień, by rampa nie „uginała się" podczas pokonywania jej.
- Unikanie spadku: W dolnej lub górnej części rampy należy zamontować dodatkowe elementy, aby wygładzić ewentualny zjazd lub wjazd.

Ostrzeżenia dla użytkownika / osoby towarzyszącej dotyczące stabilności...

⚠ OSTRZEŻENIE

Przesiadanie się z wózka i wsiadanie
Samodzielnie przesiadanie się z wózka i wsiadanie na niego może być niebezpieczne. Czynność ta wymaga dobrego poczucia równowagi i zwinności.
Podczas każdej operacji przenoszenia się należy mieć świadomość, że w pewnym momencie siedzisko wózka nie znajduje się poniżej użytkownika.

Żeby uniknąć upadku:
- Pracownik służby zdrowia może pomóc w poznaniu bezpiecznych sposobów przesiadania się.
- Należy nauczyć się, jak ułożyć ciało i jak podpierać się podczas przesiadania się.
- Podczas nauki bezpiecznego i samodzielnego przesiadania się należy korzystać z pomocy drugiej osoby.
- Przed rozpoczęciem należy zablokować tylne koła. To uniemożliwia ich obracanie się. Trzeba jednak pamiętać, że NIE zapobiegnie to odsunięciu lub przewróceniu się wózka.
- Opony pneumatyczne muszą być prawidłowo napompowane. Niskie ciśnienie w oponach może sprawić, że blokady tylnych kół będą się ślizgać.
- Wózek powinien znajdować się jak najbliżej miejsca, na które użytkownik się przesiada. Jeśli to możliwe, należy skorzystać z deski do przesiadania się.
- Przednie kółka należy obrócić w taki sposób, by były jak najdalej wysunięte do przodu.
- Jeśli to możliwe, warto zdjąć lub odchylić podnóżki, by nie przeszkadzały.
- Należy uważać, by stopy nie zaklinowały się w przestrzeni pomiędzy podnóżkami.
- Nie wolno opierać się na podnóżkach, ponieważ może to spowodować przewrócenie się wózka.
- Podłokietniki powinny być odchylone i nie powinny przeszkadzać.
- Należy przesunąć się możliwie najdalej do tyłu na siedzisku. To ograniczy ryzyko przewrócenia się wózka lub jego wyjechania spod użytkownika.

⚠ NIEBEZPIECZEŃSTWO!

Schody
- NIE WOLNO na tym wózku poruszać się po schodach BEZ POMOCY drugiej osoby. W przeciwnym wypadku prawdopodobieństwo przewrócenia się wózka lub upadku jest bardzo wysokie.
- Osoby pomagające użytkownikowi powinny zapoznać się z instrukcjami zawartymi w tej instrukcji oraz stosować się do nich.

⚠ NIEBEZPIECZEŃSTWO!

Schody ruchome
NIE WOLNO poruszać się na tym wózku po schodach ruchomych, nawet z osobą towarzyszącą. Najprawdopodobniej spowoduje to upadek lub przewrócenie się wózka.

⚠ OSTRZEŻENIE!

Krawężniki i stopnie
- Osoby pomagające użytkownikowi powinny zapoznać się z instrukcjami zawartymi w tej instrukcji oraz stosować się do nich.
- Nie wolno próbować pokonać krawężnika lub stopnia samodzielnie.
- Należy odblokować i odwrócić kółka zabezpieczające w górę, żeby nie przeszkadzały.
- Nie wolno próbować pokonać wysokiego krawężnika lub stopnia BEZ POMOCY innej osoby. Może to spowodować przewrócenie się wózka.
- Pokonując krawężnik lub stopień, należy kierować się prosto do góry lub w dół. Próba pokonania krawężnika lub stopnia pod kątem najprawdopodobniej zakończy się upadkiem lub przewróceniem się wózka.
- Należy pamiętać, że siła, z jaką wózek spadnie z krawężnika lub stopnia, może spowodować jego uszkodzenie lub poluzowanie się mocowań.
- Niestosowanie się do tych ostrzeżeń może spowodować uszkodzenie wózka, upadek, przewrócenie się lub utratę panowania nad wózkiem, co może prowadzić do urazów u użytkownika lub innych osób.

⚠ OSTRZEŻENIE!

- Przed udzieleniem pomocy użytkownikowi należy zapoznać się ze wszystkimi ostrzeżeniami zawartymi w tej instrukcji obsługi oraz przestrzegać wszystkich stosownych zaleceń.
- Należy nauczyć się bezpiecznych sposobów korzystania z tego wózka dopasowanych do swoich możliwości.

⚠ NIEBEZPIECZEŃSTWO!

Korzystanie z mechanizmu odchylania:

Przed skorzystaniem z mechanizmu odchylania:
- Należy zawsze upewnić się, że ręce użytkownika stabilnie spoczywają na podłokietnikach lub w granicach podłokietników.
- Należy zawsze upewnić się, że nogi użytkownika stabilnie spoczywają na podnóżku.
- Nie wolno wkładać rąk, stóp ani ciał obcych do mechanizmu odchylania.
- Nie wolno popychać ani przesuwać wózka, gdy siedzisko jest przechylone w przód.
- Nie wolno dodawać akcesoriów, które nie są przeznaczone do tego wózka.
- Nie wolno przekraczać punktu odchylenia, w którym oparcie jest równoległe do podłoża.

Ostrzeżenia dla użytkownika / osoby towarzyszącej dotyczące stabilności...

⚠ OSTRZEŻENIE!

Zjeżdżanie z krawężnika lub stopnia
Poniższe kroki pozwolą pomóc użytkownikowi zjechać ze stopnia lub krawężnika **TYŁEM**:

- Należy znajdować się z tyłu wózka.
- Kilka metrów przed krawędzią krawężnika lub stopnia obrócić wózek i pociągnąć go do tyłu.
- Patrząc przez ramię, ostrożnie iść w tył do momentu zejścia z krawężnika lub stopnia.
- Następnie pociągnąć wózek do siebie, aż tylne koła znajdą się przy krawędzi krawężnika lub stopnia. Następnie pozwolić, by tylne koła powoli zjechały na dół.
- Gdy koła znajdą się bezpiecznie na dole, odchylić wózek do tyłu do punktu równowagi. To spowoduje podniesienie przednich kółek z krawężnika lub stopnia.
- Utrzymując wózek w równowadze, wykonać kilka kroków w tył, a następnie obrócić wózek i ostrożnie postawić przednie kółka na ziemi.

⚠ NIEBEZPIECZEŃSTWO!

Niestosowanie się do tych ostrzeżeń może spowodować uszkodzenie wózka, upadek, przewrócenie się lub utratę panowania nad wózkiem, co może prowadzić do urazów u użytkownika lub innych osób.

⚠ OSTRZEŻENIE!

Wjeżdżanie na krawężnik lub stopień
Poniższe kroki pozwolą pomóc użytkownikowi wjechać na stopień lub krawężnik **PRZODEM**:

- Należy znajdować się z tyłu wózka.
- Stojąc przodem do krawężnika, odchylić wózek do tyłu na tylnych kołach tak, aby przednie kółka znajdowały się powyżej krawężnika lub stopnia.
- Następnie przemieścić się do przodu i ustawić przednie kółka na krawężniku/stopniu natychmiast po przekroczeniu krawędzi przeszkody.
- Przejść dalej do przodu, aż tylne koła nie dotkną krawężnika lub stopnia. Podnieść i wprowadzić tylne koła na krawężnik lub stopień.

⚠ NIEBEZPIECZEŃSTWO!

Niestosowanie się do tych ostrzeżeń może spowodować uszkodzenie wózka, upadek, przewrócenie się lub utratę panowania nad wózkiem, co może prowadzić do urazów u użytkownika lub innych osób.

⚠ OSTRZEŻENIE!

Pokonywanie schodów w górę

- Żeby wnieść wózek wraz z użytkownikiem na schody niezbędna jest pomoc przynajmniej dwóch osób.
- Ustawić wózek wraz z użytkownikiem TYŁEM do schodów.
- Osoba z tyłu kontroluje cały proces. Powinna ona odchylić wózek w tył do punktu równowagi.
- Druga osoba z przodu wózka powinna mocno uchwycić gniazdo wieszaka lub najbardziej wysunięty w przód element szyn siedziska i podnieść wózek ponad dany stopień.
- Następnie obie osoby przechodzą do następnego stopnia. Procedurę należy powtórzyć dla każdego stopnia, do momentu wejścia na górę schodów.

Pokonywanie schodów w dół

- Żeby znieść wózek wraz z użytkownikiem ze schodów niezbędna jest pomoc przynajmniej dwóch osób.
- Ustawić wózek wraz z użytkownikiem PRZODEM do schodów.
- Osoba z tyłu kontroluje cały proces. Powinna ona odchylić wózek do punktu równowagi tylnych kół i poprowadzić go do krawędzi pierwszego stopnia.
- Druga osoba, stojąc na trzecim stopniu od góry, chwyta za gniazdo ramienia podnóżka lub najbardziej wysunięty w przód element szyn siedziska. Następnie osoba ta opuszcza wózek na kolejny stopień, pozwalając tylnym kołom zjechać z krawędzi stopnia.
- Obie osoby przechodzą do następnego stopnia. Procedurę należy powtórzyć dla każdego stopnia, do momentu wejścia na górę schodów.

Konserwacja

- Na koniec należy dokładnie sprawdzić wózek, zgodnie z tabelą w rozdziale XI. Konserwacja.
- W przypadku wykrycia usterki należy ją naprawić przed rozpoczęciem dalszego użytkowania.
- Przynajmniej raz w roku trzeba dokonać u autoryzowanego sprzedawcy kompletnej inspekcji, kontroli bezpieczeństwa i serwisu wózka.

⚠ NIEBEZPIECZEŃSTWO!

Niestosowanie się do tych ostrzeżeń może spowodować uszkodzenie wózka, upadek, przewrócenie się lub utratę panowania nad wózkiem, co może prowadzić do urazów u użytkownika lub innych osób.

UWAGA: Dodatkowe informacje dotyczące konserwacji można znaleźć w rozdziale 7.0: Konserwacja.

Ostrzeżenia dla użytkownika / osoby towarzyszącej dotyczące stabilności...

Transport

Należy także zapoznać się z rozdziałem 5.0: Transport, zawierającym dodatkowe informacje na temat transportu oraz ostrzeżenia dotyczące przewozu samochodami.

- Jeśli to możliwe i osiągalne, należy przenieść użytkownika na fotel zamontowany fabrycznie w pojeździe; powinien on także używać pasów bezpieczeństwa pojazdu.
- Jeśli do przewożenia użytkownika wykorzystywany jest wózek, powinien on stać przodem do kierunku jazdy.
- Masa użytkownika nie może przekraczać 120 kg.
- Poniższe ilustracje przedstawiają położenie punktów mocowania wózka z przodu (Rys. 2.0 – A) i z tyłu (Rys. 2.1 – B).
- Można korzystać wyłącznie z systemu mocowania wózka i pasów bezpieczeństwa pasażera (WTORS), który został zainstalowany zgodnie z wytycznymi producenta oraz normą ISO 7176-19 – SAE J2249.
- Elementy systemu WTORS należy przymocować do punktów mocowania wózka zgodnie z instrukcjami producenta oraz normą ISO 7176-19 – SAE J2249.
- Pasy bezpieczeństwa pasażera należy przymocować do punktów mocowania wózka zgodnie z instrukcjami producenta oraz normą ISO 7176-19 – SAE J2249.

NIEBEZPIECZEŃSTWO

Niestosowanie się do tych ostrzeżeń może spowodować ⚠ uszkodzenie wózka, upadek, przewrócenie się lub utratę panowania nad wózkiem, co może prowadzić do urazów u użytkownika lub innych osób.

Rys. 2.0

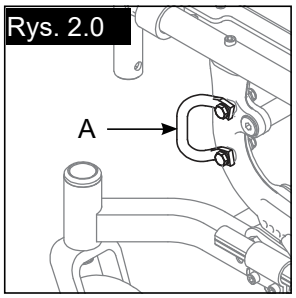

Rys. 2.1

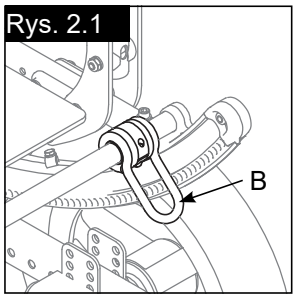

3.0 OSTRZEŻENIA DOTYCZĄCE ELEMENTÓW I WYPOSAŻENIA DODATKOWEGO

⚠ OSTRZEŻENIE!

Kółka zabezpieczające

- Kółka zabezpieczające mogą zapobiec przewróceniu się wózka do tyłu w większości normalnych sytuacji.
- Sunrise Medical zaleca korzystanie z kółek zabezpieczających:
- do momentu opanowania techniki jazdy na tym wózku i zniwelowania ryzyka przewrócenia się;
- za każdym razem po prowadzeniu modyfikacji do wózka lub wyregulowaniu ustawień – wprowadzona zmiana może zwiększyć ryzyko przewrócenia się; należy korzystać z kółek zabezpieczających do momentu przyzwyczajenia się do wprowadzonych zmian i gdy nie ma już ryzyka przewrócenia się.
- W pozycji zablokowanej (po opuszczeniu) kółka zabezpieczające powinny znajdować się w odległości POMIĘDZY 38 mm a 51 mm od podłoża.
- Jeśli znajdują się one zbyt WYSOKO, mogą nie zapobiec przewróceniu się.
- Jeśli znajdują się one zbyt NISKO, mogą zahaczać o przeszkody spotykane podczas codziennej eksploatacji. To może spowodować upadek lub przewrócenie się wózka.
- Kółka zabezpieczające powinny być zawsze zablokowane, chyba że:
- użytkownikowi pomaga osoba towarzysząca; lub
- trzeba pokonać krawężnik lub przeszkodę i można to bezpiecznie zrobić bez ich pomocy. W takich sytuacjach kółka zabezpieczające powinny być podniesione, tak by nie przeszkadzać.

⚠ NIEBEZPIECZEŃSTWO!

Podłokietniki

- Podłokietniki nie wytrzymają pełnej masy tego wózka.
- NIE WOLNO podnosić wózka za podłokietniki. Mogą one odpaść lub połamać się.
- Wózek należy podnosić wyłącznie za niedemontowalne elementy ramy głównej.
- Niestosowanie się do tych ostrzeżeń może spowodować uszkodzenie wózka, upadek, przewrócenie się lub utratę panowania nad wózkiem, co może prowadzić do urazów u użytkownika lub innych osób.

⚠ OSTRZEŻENIE!

Uchwyt do prowadzenia

- Składając lub rozkładając uchwyt, należy zawsze trzymać ręce z dala od mechanizmu blokującego, znajdującego się w dolnej części prętów tylnych.
- Podczas regulacji położenia regulowanego uchwytu należy trzymać palce z daleka od wewnętrznej strony zawiasu.

Ostrzeżenia dotyczące elementów i wyposażenia dodatkowego...

⚠ OSTRZEŻENIE!

Elementy mocujące
Wiele śrub, wkrętów i nakrętek wykorzystanych w tym wózku to łączniki o wysokiej wytrzymałości. Zastosowanie niewłaściwych elementów mocujących może spowodować usterkę wózka.

- Można korzystać WYŁĄCZNIE z elementów mocujących dostarczonych przez upoważnionego dostawcę (lub tego samego typu i o tej samej wytrzymałości – informacje na ten temat znajdują się na główkach tych elementów).
- Nadmiernie lub niedostatecznie dokręcone elementy mogą spowodować usterkę wózka lub uszkodzenie jego podzespołów.
- Poluzowane śruby lub wkręty należy jak najszybciej dokręcić.

⚠ OSTRZEŻENIE!

Podnóżki
- Podnóżki nie wytrzymają pełnej masy tego wózka.
- W najniższym punkcie odległość podnóżka od podłoża powinna wynosić PRZYNAJMNIEJ 51 mm. Jeśli znajdują się one zbyt NISKO, mogą zahaczać o przeszkody spotykane podczas codziennej eksploatacji.
- To może spowodować nagłe zatrzymanie i przewrócenie się wózka do przodu.

⚠ NIEBEZPIECZEŃSTWO!

Unikanie przewrócenia się lub upadku podczas przesiadania się:
- Należy uważać, by stopy nie „zwisały ani nie zaklinowały się w przestrzeni pomiędzy podnóżkami.
- Należy unikać opierania się na podnóżkach, ponieważ może to spowodować przewrócenie się wózka do przodu.
- NIE WOLNO podnosić wózka za podnóżki. Podnóżki nie są na stałe przymocowane do ramy i nie wytrzymają one pełnej masy tego wózka. Wózek należy podnosić wyłącznie za niedemontowalne elementy ramy głównej.

⚠ OSTRZEŻENIE!

Opony pneumatyczne
- Właściwe ciśnienie w oponach przedłuża ich czas eksploatacji i ułatwia korzystanie z wózka.
- Nie wolno używać wózka, jeśli któraś z opon jest niedostatecznie lub nadmiernie napompowana. Należy raz w tygodniu sprawdzać, czy ciśnienie w oponach jest zgodne z oznaczeniem na ściance bocznej opony.
- Niskie ciśnienie w tylnej oponie może spowodować ślizganie się blokady tylnego koła i obrót koła w niespodziewanym momencie.
- Niskie ciśnienie w dowolnej oponie może spowodować znoszenie wózka w jedną stronę i utratę panowania nad nim.
- Nadmiernie napompowane opony mogą wybuchnąć.

⚠ NIEBEZPIECZEŃSTWO!

Pasy pozycyjne
- Pasy pozycyjne służą WYŁĄCZNIE do utrzymywania właściwej postawy użytkownika.
- Niewłaściwe korzystanie z nich może spowodować poważne urazy lub nawet śmierć użytkownika.
- Należy upewnić się, że użytkownik nie może zsunąć się z siedziska. W takiej sytuacji pasy mogą zacząć uciskać klatkę użytkownika lub nawet go udusić.
- Pasy muszą dokładnie opasać użytkownika, ale nie na tyle ciasno, by utrudniać oddychanie – powinna być możliwość przesunięcia płaskiej, otwartej dłoni pomiędzy pasem a użytkownikiem.
- Klin biodrowy lub podobne urządzenie może zapobiec zsuwaniu się użytkownika. Żeby dowiedzieć się, czy użytkownik potrzebuje takiego rozwiązania, należy skonsultować się z jego lekarzem, pielęgniarką lub terapeutą.
- Pasów pozycyjnych należy używać tylko w przypadku użytkowników współpracujących.
- Użytkownik musi móc z łatwością zdjąć pas w nagłym wypadku.

⚠ NIEBEZPIECZEŃSTWO!

Nie wolno korzystać z pasów pozycyjnych:
- do unieruchomienia pacjenta – wymagane jest do tego zalecenie lekarza;
- w przypadku użytkownika będącego w stanie śpiączki lub bardzo pobudzonego;
- w zastępstwie pasa bezpieczeństwa w samochodzie. W chwili wypadku lub nagłego zatrzymania się użytkownik może zostać wyrzucony z wózka. Pasy bezpieczeństwa zamontowane w wózku nie zapobiegną temu, a same pasy lub mocowania mogą spowodować dodatkowe obrażenia.

⚠ OSTRZEŻENIE

Napęd elektryczny
- Nie wolno montować w fotelach Quickie niezatwierdzonych napędów elektrycznych lub elektrycznie sterowanych dodatków.
- Mogą one zmienić położenie środka ciężkości wózka i spowodować jego przewrócenie się lub upadek.
- Mogą one także zmodyfikować konstrukcję ramy i unieważnić gwarancję.

⚠ NIEBEZPIECZEŃSTWO!

Niestosowanie się do tych ostrzeżeń może spowodować uszkodzenie wózka, upadek, przewrócenie się lub utratę panowania nad wózkiem, co może prowadzić do urazów u użytkownika lub innych osób.

Ostrzeżenia dotyczące elementów i wyposażenia dodatkowego...

⚠ OSTRZEŻENIE!

Uchwyty do popychania
- W przypadku korzystania z pomocy osoby towarzyszącej należy upewnić się, że wózek jest wyposażony w uchwyty do popychania.
- Pozwalają one osobie towarzyszącej w bezpieczny sposób trzymać tył wózka, by zapobiegać jego przewróceniu się. Dlatego też osoba towarzysząca powinna korzystać z uchwytów do popychania.
- Należy sprawdzić także, czy osłona uchwytów do popychania nie obróci się ani nie ześlizgnie.

⚠ OSTRZEŻENIE!

Osie szybkozłączne
- Z wózka wolno korzystać TYLKO WTEDY, gdy jest się pewnym, że obie osie szybkozłączne są zablokowane. Odblokowana półoś może odpaść w trakcie jazdy i spowodować wypadek.
- Półoś jest zablokowana dopiero wtedy, gdy przycisk zwolnienia blokady jest w pełni wysunięty. Niezablokowana półoś może odpaść w trakcie jazdy, powodując upadek, przewrócenie lub utratę panowania nad wózkiem, co może prowadzić do poważnych urazów u użytkownika lub innych osób.

⚠ OSTRZEŻENIE!

Tylne półosie
- Modyfikacja konfiguracji tylnych kół wpłynie na położenie środka ciężkości wózka.
- Im bardziej tylne półosie są przesunięte DO PRZODU, tym prawdopodobieństwo przewrócenia się wózka do tyłu jest większe.
- Żeby ustalić optymalne położenie tylnych osi, należy skonsultować się z lekarzem, pielęgniarką lub terapeutą. Nie wolno zmieniać konfiguracji kół, O ILE nie jest się pewnym, że nie zwiększa to ryzyka przewrócenia się.
- Po zmianie położenia tylnych półosi należy odpowiednio zmodyfikować blokady tylnych kół.
- Niewykonanie tej czynności może sprawić, że blokady nie będą działać.
- W pozycji zablokowanej ramiona blokad powinny zagłębiać się w oponę na głębokość przynajmniej 3 mm.

⚠ OSTRZEŻENIE!

Blokady tylnych kół
- Blokady tylnych kół NIE SĄ przeznaczone do hamowania lub zatrzymywania wózka.
- Służą one wyłącznie do zapobiegania toczeniu się kół, gdy wózek stoi.
- NIE WOLNO wykorzystywać blokad tylnych kół w celu hamowania lub zatrzymywania jadącego wózka, ponieważ może to spowodować utratę panowania nad nim.
- Żeby zapobiec toczeniu się tylnych kół w trakcie przesiadania się z wózka lub na wózek, należy zawsze zablokować oba tylne koła.
- Niskie ciśnienie w tylnej oponie może spowodować ślizganie się blokady tylnego koła i obrót koła w niespodziewanym momencie.
- W pozycji zablokowanej ramiona blokad powinny zagłębiać się w oponę na głębokość przynajmniej 3 mm. Niewykonanie tej czynności może sprawić, że blokady nie będą działać.

⚠ NIEBEZPIECZEŃSTWO

Zmodyfikowane siedziska
- Zamontowanie siedziska niezatwierdzonego przez Sunrise Medical może zmienić położenie środka ciężkości tego wózka. To może z kolei prowadzić do jego przewrócenia się.
- Nie wolno zmieniać siedziska BEZ konsultacji autoryzowanego sprzedawcy.
- Korzystanie z niezatwierdzonego zestawu (wózek i siedzisko) jako siedzenia w samochodzie może zwiększać ryzyko odniesienia poważnych obrażeń lub śmierci w razie wypadku.
- Wyłącznie kompletny zestaw (wózek i siedzisko) może zostać zatwierdzony do wykorzystania jako siedzenie w pojeździe samochodowym.
- Siedzisko zamontowane w tym wózku może (ale nie musi) posiadać zezwolenie na wykorzystanie w roli siedzenia w samochodzie w połączeniu z tym wózkiem.
- Przed wykorzystaniem zestawu jako siedzenia w samochodzie należy sprawdzić, czy producent siedziska zatwierdził je w połączeniu z tym wózkiem.
- Przed wykorzystaniem tego zestawu jako siedzenia w samochodzie należy zapoznać się ze wszystkimi instrukcjami dostarczonymi przez Sunrise Medical i producenta siedziska, a także instrukcjami użytkowania producenta dowolnego innego akcesorium lub elementu. Do wszystkich tych instrukcji należy się stosować.

⚠ OSTRZEŻENIE!

Elementy umożliwiające transport samochodowy
Można korzystać wyłącznie z systemu mocowania wózka i pasów bezpieczeństwa pasażera (WTORS), który spełnia wymogi normy ISO 7176-19 – SAE J2249 Zalecenia – systemy mocowania wózka i pasów bezpieczeństwa pasażera wykorzystywane w samochodach. Nie wolno wykorzystywać elementów systemu WTORS opierających się wyłącznie na konstrukcji wózka jako pasów bezpieczeństwa w samochodzie.
Wózek został poddany dynamicznym testom zderzeniowym w pozycji zgodnej z kierunkiem jazdy sprawdzającym efekty zderzenia czołowego przy prędkości 50 km/h. Podczas transportu wózek musi być skierowany przodem do kierunku jazdy.
W celu zmniejszenia potencjalnych obrażeń pasażerów pojazdu, akcesoria zamontowane do wózka, takie jak odchylane półki i sprzęt wspomagający układ oddechowy, powinny być zdemontowane i zabezpieczone osobno.
Do zabezpieczania pasażera podczas jazdy nie należy wykorzystywać środków korekcji postawy ani elementów pozycjonujących.
Nie wolno modyfikować ani wymieniać elementów ramy, podzespołów ani siedziska wózka.
Nagłe zatrzymanie się lub uderzenie może uszkodzić konstrukcję wózka. Wózek, który brał udział w tego typu zdarzeniach, należy wymienić.

⚠ NIEBEZPIECZEŃSTWO!

Niestosowanie się do tych ostrzeżeń może spowodować uszkodzenie wózka, upadek, przewrócenie się lub utratę panowania nad wózkiem, co może prowadzić do urazów u użytkownika lub innych osób.

4.0 KONFIGURACJA I REGULACJA

UWAGA: Ustawienie wózka na stole lub innej płaskiej powierzchni, np. stole roboczym, ułatwia wykonanie tych czynności.

Ustawienie momentu obrotowego

Moment dokręcający to optymalna siła, z jaką należy dokręcić konkretny element mocujący. Do przykręcania śrub i wkrętów w wózku Quickie należy wykorzystać klucz dynamometryczny. O ile nie zalecono inaczej, domyślny moment dokręcający to 6,8 Nm.

ODCHYLANE RAMIONA PODNÓŻKÓW I PODNÓŻKI 70° I 80° (RYS. 4.0 – 4.1)

Montaż

- Włożyć odchylany zaczep w gniazdo w przedniej rurce ramy, tak by podnóżek był skierowany do wewnątrz lub do zewnątrz ramy.
- Następnie obrócić podnóżek do wewnątrz aż do zaskoczenia we właściwej pozycji.

Demontaż

- Żeby zdjąć podnóżek, zwolnić zatrzask poprzez pociągnięcie dźwigni w górę lub popchnięcie jej w dół.
- Następnie obrócić podnóżek do wewnątrz lub do zewnątrz i podnieść.

Regulacja wysokości

UWAGA: Zaleca się, aby odstęp pomiędzy najniższym punktem podnóżka a podłożem wynosił przynajmniej 51 mm.

- Poluzować śrubę dociskową (C) przy pomocy klucza sześciokątnego 4,76 mm (3/16”).
- Przesunąć przedłużkę podnóżka na właściwe miejsce w górę lub w dół.
- Dokręcić śrubę dociskową. Moment dokręcający: 16,27 Nm.

PODNOSZONY PODNÓŻEK (OPCJA)

(Rys. 4.2).

Montaż i demontaż

- Żeby zainstalować lub zdjąć podnoszony podnóżek, należy postępować zgodnie z instrukcjami montażu podnóżka odchylanego, znajdującymi się powyżej.

Regulacja wysokości

- Żeby podnieść podnóżek, należy ustawić go na właściwej wysokości. Po ustawieniu wysokości automatycznie zablokuje się on wybranym położeniu.
- Żeby opuścić podnóżek siedząc w wózku należy nacisnąć dźwignię zwalniającą (G), a następnie opuścić podnóżek. Po ustawieniu wysokości automatycznie zablokuje się on wybranym położeniu.

Regulacja wysokości oparcia łydek

- Poluzować nakrętkę zabezpieczającą (H) znajdującą się w tylnej części wspornika oparcia łydek.
- Przesunąć wspornik w górę lub w dół.
- Po ustawieniu właściwej wysokości dokręcić nakrętkę.

Regulacja wysokości z rurą przedłużki

UWAGA: Zaleca się, by odstęp pomiędzy najniższym punktem podnóżka a podłożem wynosił przynajmniej 51 mm.

- Poluzować śrubę dociskową (I) przy pomocy klucza sześciokątnego 4,76 mm (3/16”).
- Przesunąć przedłużkę podnóżka na właściwe miejsce w górę lub w dół.
- Dokręcić śrubę dociskową. Moment dokręcający: 16,27 Nm.

Rys. 4.0

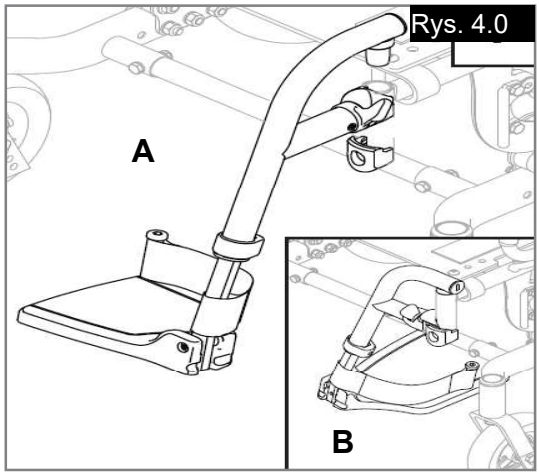

Rys. 4.1

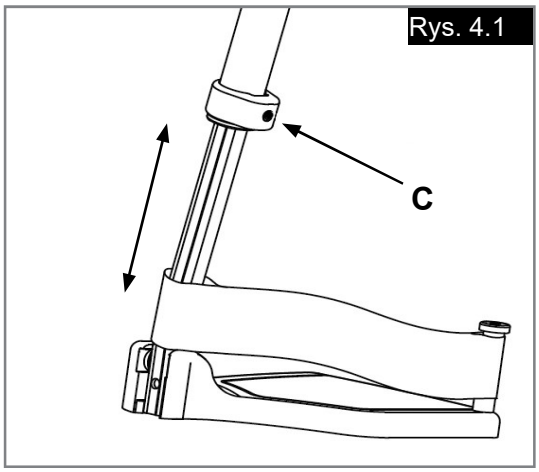

Rys. 4.2

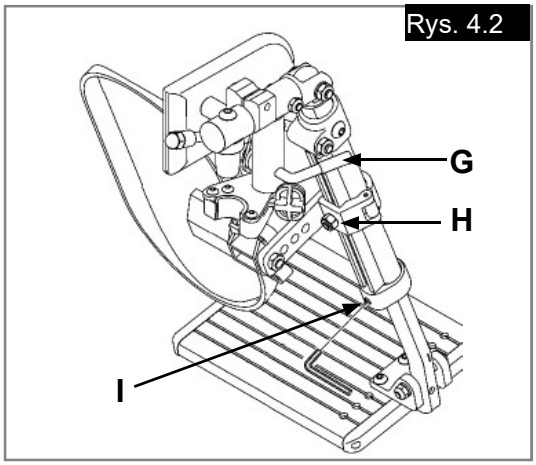

MODUŁ KÓŁKA PRZEDNIEGO / WIDELCA (RYS. 4.3)

Montaż

- Zdjąć osłonę ochronną (A) z obudowy kółka przedniego. Należy ją wyciągnąć, poruszając ją do przodu i do tyłu.
- Moduł kółka przedniego zawiera jedną nakrętkę (B) i jedną podkładkę (bezpośrednio pod nakrętką). Odkręcić nakrętkę i podkładkę.
- Wsunąć trzon kółka przedniego (C) w obudowę kółka (D) i umieścić podkładkę na trzonie.
- Ponownie zamontować nakrętkę (B) na trzonie kółka, a następnie dokręcić ją, aż nie będzie żadnego luzu; następnie poluzować ją o 1/8 obrotu, umożliwiając swobodne obracanie się kółka.
- Ponownie zamontować osłonę ochronną na obudowę kółka przedniego.

Regulacja wysokości

- Poluzować i wyjąć śrubę (E).
- Ustawić oś na wybranej wysokości, korzystając z otworów dostępnych w widelcu.
- Ponownie zamontować i dokręcić śrubę.
- Powtórzyć czynności z drugiej strony.

UWAGA: Podczas regulacji wysokości rama musi znajdować się w pozycji poziomej. Instrukcja regulacji tylnej osi znajduje się na stronie 26.

DWUSŁUPKOWE PODŁOKIETNIKI (RYS. 4.4 – 4.5)

Montaż i demontaż

- Moduł podłokietnika jest zablokowany w swoim położeniu, gdy dźwignia zabezpieczająca (F) jest skierowana w tył.
- Żeby zwolnić blokadę, popchnąć przednią dźwignię zabezpieczającą (F) w dół lub podnieść dźwignię poręczy do przesiadania się (G), zależnie od tego, która jest zamontowana.
- Dźwignię (H) znajdującą się na tylnym słupku wcisnąć całkowicie do środka.
- Podnieść podłokietnik z gniazd.

Regulacja wysokości

Zwolnić górną dźwignię zabezpieczającą (I).
Ustawić podłokietnik na odpowiedniej wysokości.
Ustawić dźwignię ponownie w pozycji zablokowania.
Przesunąć podłokietnik w górę lub w dół, aby zablokował się w danym położeniu.

Odchylanie (opcja)

- Zwolnić przednią dźwignię zabezpieczającą (F) lub podnieść dźwignię poręczy do przesiadania się (G), zależnie od tego, która jest zamontowana.
- Odchylić podłokietnik do tyłu – wciąż jest on przymocowany do tylnego gniazda.
- Żeby całkowicie zdjąć podłokietnik, wcisnąć do wewnątrz dźwignię (H) znajdującą się na tylnym słupku i podnieść podłokietnik.
- Żeby ponownie go zamontować, umieścić podłokietnik z powrotem na miejscu.
- Ustawić dźwignię zabezpieczającą (F) ponownie w pozycji zablokowania (jeśli ma zastosowanie).

PODŁOKIETNIKI O REGULOWANEJ WYSOKOŚCI (OPCJA), (Rys. 4.6)

Montaż

- Wsunąć zewnętrzny słupek podłokietnika do gniazda przymocowanego do ramy wózka.
- Podłokietnik zostanie automatycznie zablokowany.

Regulacja wysokości

- Obrócić dźwignię zwalniającą do drugiego punktu zatrzymania.
- Przesunąć podkładkę podłokietnika do góry lub w dół, na żądaną wysokość.
- Ustawić dźwignię ponownie w położeniu zablokowania, przy słupku podłokietnika.
- Przesuwać poręcz do chwili pewnego zablokowania słupków podłokietnika.

Demontaż podłokietnika

- Obrócić dźwignię zwalniającą do pierwszego punktu zatrzymania i zdjąć podłokietnik.

Montaż podłokietnika

- Wsunąć podłokietnik z powrotem do gniazda.
- Ustawić dźwignię ponownie w położeniu zablokowania, przy słupku podłokietnika.

Regulacja zamocowania gniazda podłokietnika

Aby zacisnąć lub poluzować zamocowanie zewnętrznego słupka podłokietnika w gnieździe:

- Poluzować śruby po bokach gniazda (9).
- Przy podłokietniku umieszczonym w gnieździe ścisnąć gniazdo w celu dopasowania.
- Dokręcanie czterech śrub.

Rys. 4.4

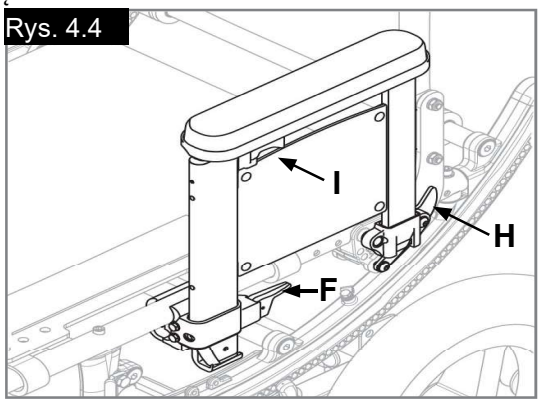

Rys. 4.5

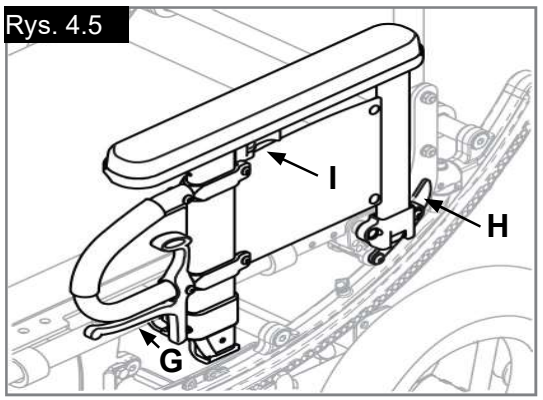

Rys. 4.3

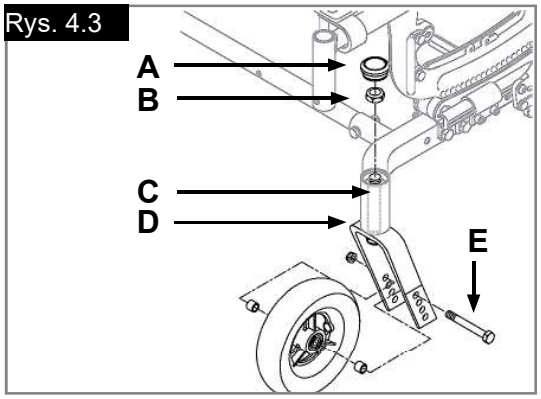

Rys. 4.6

1. Zewnętrzny słupek
2. Dźwignia zwalniająca regulacji wysokości
3. Dźwignia zwalniająca
4. Poduszka podłokietnika
5. Pas do przenoszenia
6. Panel boczny
7. Gniazdo
8. Zacisk
9. Śruby regulacji gniazda

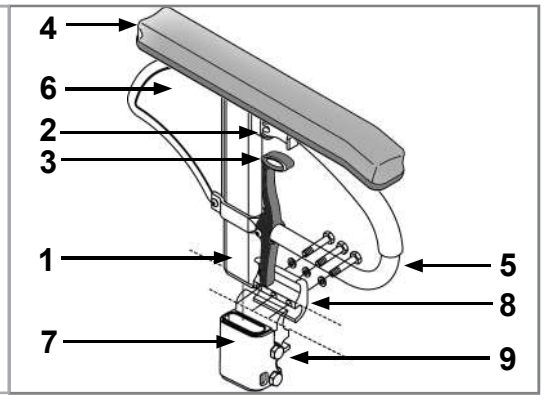

KÓŁKA ZABEZPIECZAJĄCE – TYŁ (RYS. 4.7)

⚠ OSTRZEŻENIE!

Zalecamy montowanie kółek zabezpieczających we wszystkich wózkach.

UWAGA: Moment dokręcający podczas montowania kółek zabezpieczających: 14 Nm.

Montowanie kółek zabezpieczających w gniazdach

- Nacisnąć sworzeń (A) zwalniania kółka zabezpieczającego tak, aby oba wtyki zwalniające zostały
- wciągnięte do środka.
- Włożyć kółko zabezpieczające do gniazda (B).
- Obrócić rurę kółka zabezpieczającego w dół, aż przedni sworzeń zwalniający nie wysunie się w tylnej części
- otworu montażowego gniazda.
- W ten sam sposób zamontować drugie kółko zabezpieczające.

Obracanie kółek zabezpieczających w górę

UWAGA: Kółka zabezpieczające należy obrócić w górę, gdy wózek jest popychany przez osobę towarzyszącą, a także podczas pokonywania przeszkód i wjeżdżania na krawężnik**.**

- Nacisnąć tylny sworzeń (A) zwalniania kółka zabezpieczającego.
- Trzymać sworzeń wciśnięty i obrócić kółko w górę (C).
- Trzpień zwalniający.
- Powtórzyć czynności z drugim kółkiem.
- Po zakończeniu manewru oba kółka należy ponownie opuścić.

Regulacja kółek zabezpieczających

Żeby zapewnić odpowiedni prześwit (38-51 mm) pomiędzy wózkiem a podłożem, kółka można podnieść lub opuścić.

- Nacisnąć sworzeń zwalniający kółka zabezpieczającego (D), tak aby całkowicie został on wciągnięty do środka.
- Podnieść lub opuścić kółko, korzystając z dostępnych otworów.
- Trzpień zwalniający (D).
- W ten sam sposób wyregulować drugie kółko zabezpieczające. Oba koła powinny być na tej
- samej wysokości.

MECHANIZM ODCHYLAJĄCY

Mechanizm odchylania jest montowany przez Sunrise Medical.
Umożliwia on zablokowanie wózka pod kątem od 0° do 45°.

Uruchamianie odchylania

Naciśnięcie jednocześnie obu spustów (C) wyłącza blokadę i
umożliwia odchylenie siedziska i oparcia.
Puszczenie spustów blokuje
mechanizm w wybranym położeniu.
Przybliżony kąt odchylenia siedziska można sprawdzić na wskaźniku kąta odchylenia (D).
Aby zablokować funkcję odchylania, należy wsunąć sworzeń blokujący (E) w uchwyt spustu.

Pedał zwalniający

Naciśnięcie pedału nożnego (F) zwalnia mechanizm blokujący i umożliwia obrót siedziska i oparcia. Zwolnienie pedału blokuje mechanizm w wybranym położeniu.
Przybliżony kąt odchylenia siedziska można sprawdzić na wskaźniku kąta odchylenia (D).

Regulacja blokad odchylenia

Możliwe jest ograniczenie kąta odchylenia (obrotu) wózka poprzez
zastosowanie blokad odchylenia (G).

- Poluzować i wyjąć wkręt zabezpieczający (H).
- Ustawić blokady odchylania we właściwym położeniu (może dotyczyć odchylania zarówno w przód, jak i w tył).
- Każdą połówkę zespołu blokad należy umieścić w wahaczach (I), w otworach znajdujących się bezpośrednio na przeciwko siebie, a następnie przymocować je, dokręcając wkręt (H).

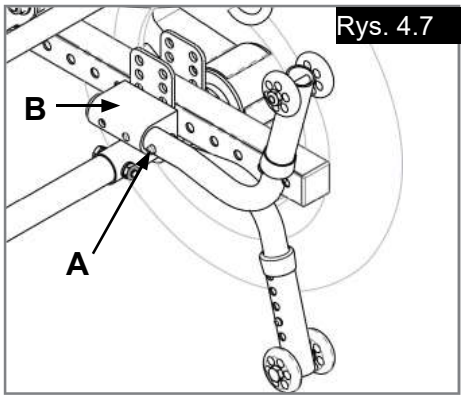

Rys. 4.7

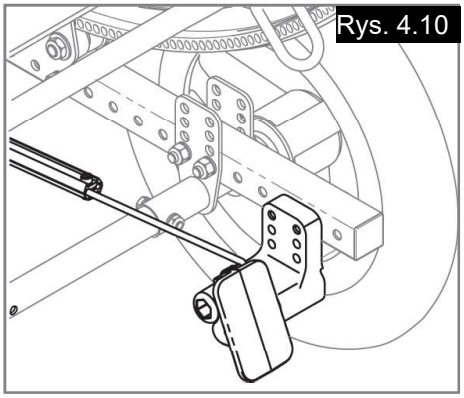
Rys. 4.10

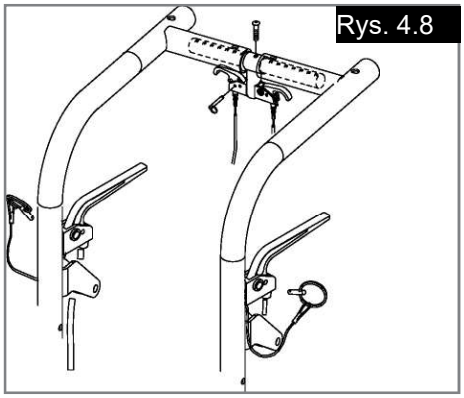
Rys. 4.8

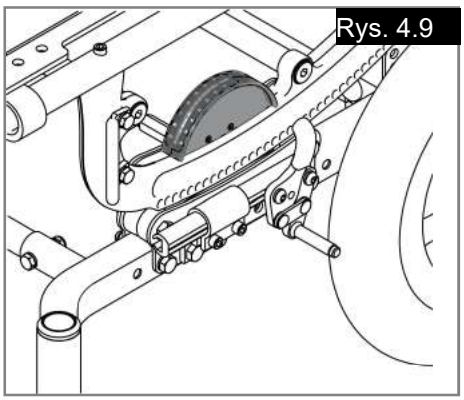
Rys. 4.9

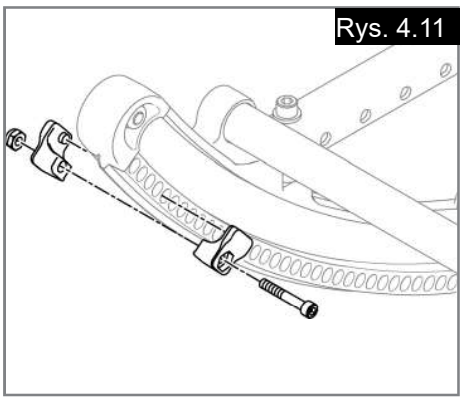
Rys. 4.11

Regulacja linek (Rys. 4.12)
UWAGA*:* Nie stosować smarów na elementach ani podzespołach.
- Poluzować nakrętkę (A).
- Obracać regulator napięcia linek (B), aż będą one właściwie napięte. Należy upewnić się, że po wyregulowaniu napięcia sworzeń ruchomy może w całości się wysuwać i wsuwać oraz że przy zwolnieniu dźwigni sworznie zaczepiają o wahacz.
- Dokręcić nakrętkę (A).

OPARCIE I UCHWYT DO POPYCHANIA

Regulacja kąta (Rys. 4.13)
- Poluzować tylną śrubę (C).
- Poluzować i wyjąć śrubę regulacji kąta (D).
- Przy użyciu dostępnych otworów ustawić oparcie pod wybranym kątem.
- Ponownie włożyć i dokręcić śrubę regulacji kąta (D).
- Dokręcić tylną śrubę (C).
- Powtórzyć czynności z drugiej strony.

⚠ PRZESTROGA!

- Ustawienie po obu stronach wózka powinno być dokładnie takie samo.
- Moment dokręcający podczas regulacji kąta uchwytu do popychania: 14 Nm.
- W celu osiągnięcia optymalnego położenia środka ciężkości i stabilności może być również potrzebna regulacja położenia oparcia.

Regulacja kąta nachylenia uchwytu do popychania (opcja) (Rys. 4.14)
- Wcisnąć oba czarne przyciski (E) jednocześnie. To zwalnia blokadę uchwytu i umożliwia jego swobodny obrót. Zwolnienie przycisków powoduje zablokowanie regulowanego uchwytu do popychania w aktualnym położeniu.

Regulacja wysokości (Rys. 4.14) (opcja)
- Wykręcić obie śruby (F) z rury oparcia (po obu stronach).
- Ustawić oparcie na właściwej wysokości.
- Ponownie dokręcić śruby (F) w wybranym położeniu.

⚠ PRZESTROGA

- Obie strony muszą znajdować się na tej samej wysokości
- Nie zaleca się ustawiania w linii górnego otworu z dolnej rury z dolnym otworem w górnej rurze, ponieważ może to spowodować powstanie nadmiernego luzu.

Funkcja składania oparcia (RYS. 4.15) (opcja)
- Żeby złożyć oparcie, wyciągnąć sworznie zwalniające oparcie (G) i popchnąć oparcie w przód.
- Aby ponownie zablokować oparcie, energicznie je podnieść, aż do momentu zablokowania w pierwotnym położeniu.

PRZEDŁUŻENIE UCHWYTU DO POPYCHANIA (OPCJA)

Montaż (Rys. 4.16)
- Nacisnąć przycisk (H) jednocześnie po obu stronach uchwytu do popychania, tak aby sworznie zwalniające zostały wciągnięte całkowicie w rurę.
- Włożyć rurę w gniazdo tylnej rury (I), aż sworzeń zwalniający wysunie się z otworu montażowego gniazda.

ODCHYLANE OPARCIE (OPCJA)

UWAGA: Mechanizm odchylania oparcia z podwójnym spustem jest montowany przez Sunrise Medical.

Odchylanie lub podnoszenie oparcia (Rys. 4.17):
- Nacisnąć oba spusty (J) jednocześnie. Puszczenie spustów blokuje oparcie w aktualnym położeniu.
- Aby zablokować funkcję odchylania oparcia, wsunąć sworzeń blokujący (K) w uchwyt spustu. Po ustawieniu oparcia należy zawsze blokować mechanizm odchylania z dwoma spustami.

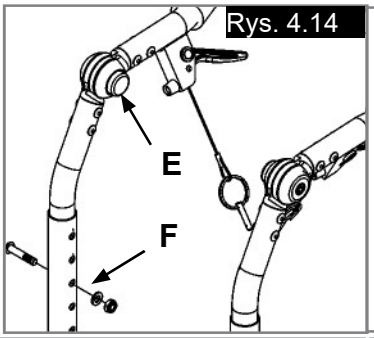

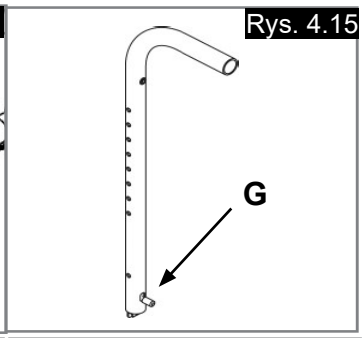

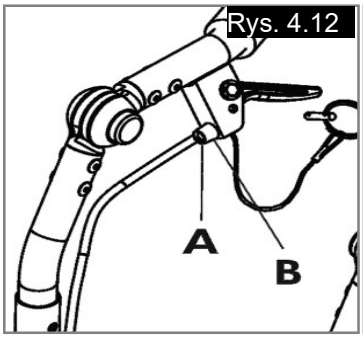

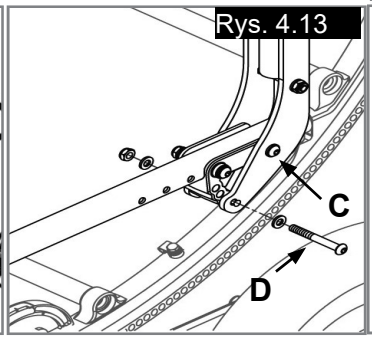

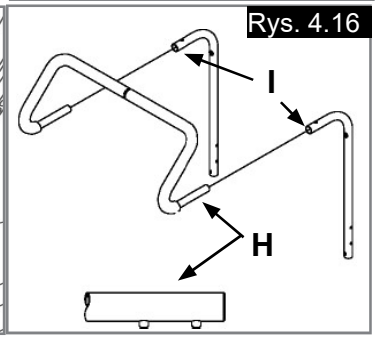

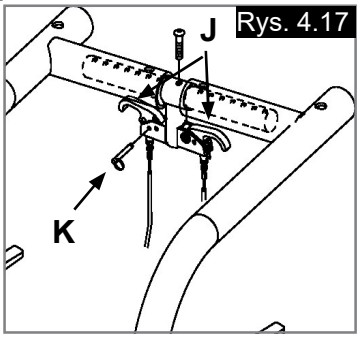

GŁĘBOKOŚĆ RAMY

Regulacja oparcia (Rys. 4.18)
- Poluzować i wyjąć śruby (A i B) znajdujące się z przodu płyty mocującej oparcia po obu stronach wózka.
- Przesunąć oparcie wzdłuż szyn siedziska do odpowiedniego położenia.
- Ponownie zamontować i dokręcić śruby (A i B) w odpowiednim położeniu po obu stronach wózka.

⚠ PRZESTROGA!
- Ustawienie po obu stronach wózka powinno być dokładnie takie samo.
- Moment dokręcający podczas regulacji głębokości oparcia: 14 Nm.

Regulacja gniazda ramienia podnóżka (Rys. 4.19)
- Poluzować i wyjąć wkręt z łbem gniazdowym (C) z szyny siedziska.
- Przesunąć gniazdo ramienia (D) wzdłuż szyny siedziska do odpowiedniego położenia.
- Ponownie włożyć i dokręcić wkręt z łbem gniazdowym.
- Powtórzyć czynność po drugiej stronie wózka.

⚠ UWAGA!

Te czynności mogą również wymagać zmiany położenia wózka względem podstawy ramy.
Ustawienie po obu stronach powinno być dokładnie takie samo.
Moment dokręcający podczas dokręcania gniazda ramienia: 14 Nm.

SZEROKOŚĆ RAMY

Ramę można dopasowywać do rosnącego dziecka przy użyciu specjalnych zestawów.

Regulacja szerokości (Rys. 4.20 - 4.21)
- Odkręcić śruby (E) z obu końców wszystkich prętów rozporowych (F).
- Wymienić pręty na pręty o właściwej długości.
- Dokręcić śruby (E) po obu stronach.
- Powtórzyć czynność dla każdego pręta rozporowego.

⚠ PRZESTROGA!
- Moment dokręcający podczas ustawiania szerokości ramy wahaczy: 23 Nm.
  Moment dokręcający podczas regulacji ramy podstawowej: 14 Nm.

MISA SIEDZISKA (RYS. 4.22)

Misa siedziska umożliwia regulację głębokości. Dostępne są misy o dwóch różnych długościach dla różnych zakresów głębokości siedziska.
Poluzować wszystkie cztery śruby misy siedziska (G) i przesunąć ją w przód lub w tył tak, aby przód misy znajdował się w odległości około 12 mm za pionową rurą gniazda ramienia.
Ponownie dokręcić wszystkie cztery śruby, tak aby zaciski dokładnie obejmowały wszystkie rury siedziska.

⚠ PRZESTROGA!

Jeśli to powoduje, że przednie zaciski misy siedziska zwisają za rurą siedziska lub że zacisk misy siedziska uniemożliwia funkcjonowanie wahacza, należy całkowicie wyjąć śruby z zacisków z przodu misy i umieścić je w odpowiednich otworach misy siedziska.

MONTAŻ PODUSZKI
- Umieścić poduszkę w misie siedziska z częścią zaczepową skierowaną do dołu. Skośna krawędź poduszki powinna znajdować się z przodu.
- Wcisnąć stanowczo na miejsce.

Rys. 4.18

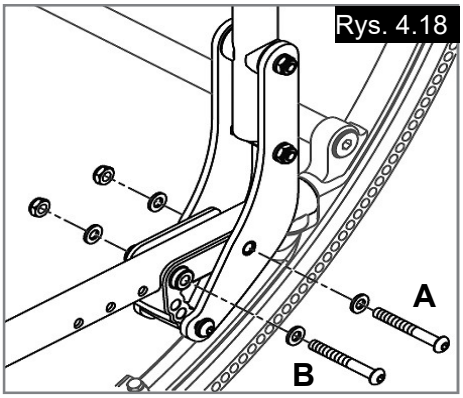

Rys. 4.21

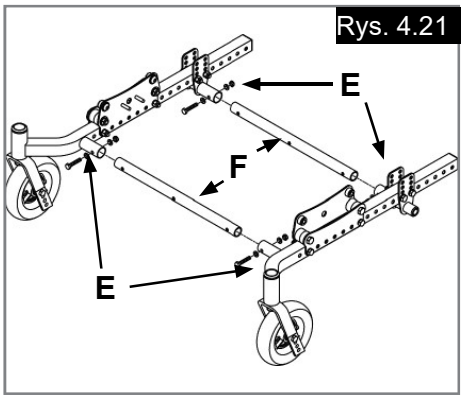

Rys. 4.19

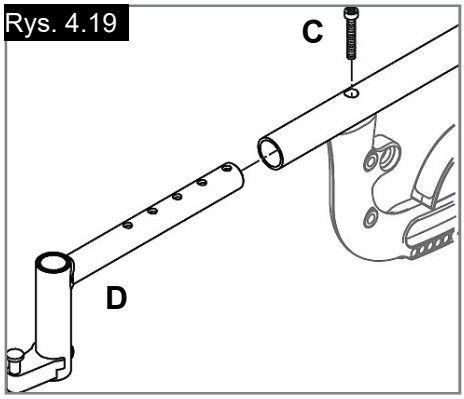

Rys. 4.20

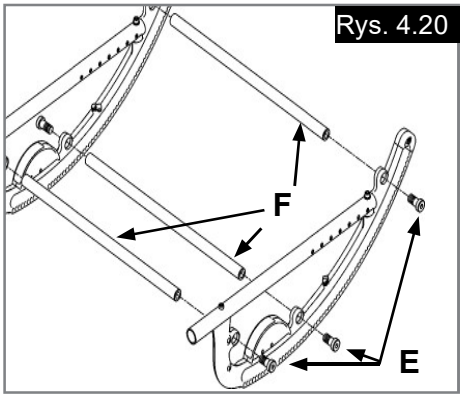

Rys. 4.22

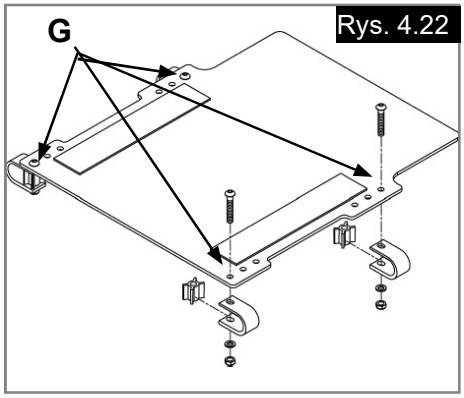

TYLNA OŚ (RYS. 4.23 - 4.25**)**
Montaż i demontaż tylnej osi

⚠ OSTRZEŻENIE

- Z wózka wolno korzystać TYLKO WTEDY, gdy jest się pewnym, że obie osie szybkozłączne są zablokowane.
- Odblokowana półoś może odpaść w trakcie jazdy i spowodować wypadek.
- Półoś jest zablokowana dopiero wtedy, gdy przycisk zwolnienia blokady (A) jest w pełni wysunięty.

Montaż koła (Rys. 4.23)
- Całkowicie wcisnąć przycisk szybkiego montażu (A). To spowoduje zwolnienie nacisku na łożyska kulkowe po drugiej stronie.
- Włożyć półoś w piastę tylnego koła (B).
- Trzymać wciśnięty przycisk (A) podczas wsuwania półosi (C) w tuleję osi (D).
- Puścić przycisk, co spowoduje zablokowanie półosi w tulei. Jeśli oś nie blokuje się, wyregulować ją.
- Powtórzyć powyższe czynności po drugiej stronie wózka.

Demontaż koła (Rys. 4.23)
- Całkowicie wcisnąć przycisk szybkiego montażu (A).
- Zdjąć koło, wysuwając półoś (C) z tulei osi (D).
- Powtórzyć powyższe czynności po drugiej stronie wózka.

Regulacja tylnej osi (Rys. 4.24)
- Dla prawidłowego funkcjonowania wózka tuleje osi muszą ciasno obejmować osie.
- Żeby wyregulować oś, niezbędny jest klucz 19,05 mm (3/4”) (E), przy użyciu którego można regulować zewnętrzne nakrętki osi (G).
- Potrzebny będzie także klucz 12,7 mm (1/2”), żeby zablokować łożyska kulkowe (F) po drugiej stronie osi, by nie obracała się ona.
- Żeby zacisnąć oś, należy obrócić zewnętrzną nakrętkę osi w kierunku zgodnym z ruchem wskazówek zegara.
- Luz powinien wynosić od zera do 0,254 mm.

Rozkład masy
Rozkład masy pomiędzy przednimi a tylnymi kołami można regulować poprzez przesuwanie tylnych osi w przód lub w tył.
- Przesunięcie osi W TYŁ zapewnia lepszą stabilność i zmniejsza szansę przewrócenia się w przód lub w tył.
- Przesunięcie osi W PRZÓD powoduje większy nacisk masy użytkownika na TYLNE koła, co niesie ze sobą następujące korzyści: przednia część wózka staje się lżejsza, co ułatwia skręcanie; mniejszy rozstaw osi oznacza także mniejszy promień skrętu.

Regulacja położenia osi (Rys. 4.25)
- Zdjąć oba koła z wózka.
- Wykręcić śruby (G) z podpory osi (H) po obu stronach wózka.
- Ustawić podporę osi w odpowiednim położeniu.
- Ponownie dokręcić śruby (G).

⚠ OSTRZEŻENIE!

- Ustawienie po obu stronach wózka powinno być dokładnie takie samo.
- Użytkownikowi nie wolno wykonywać tej procedury. Czynności te może wykonywać wyłącznie autoryzowany sprzedawca.

⚠ PRZESTROGA!

Moment dokręcający podczas regulacji położenia podpory osi: 14 Nm.

Regulacja wysokości osi (Rys. 4.25)
- Poluzować i wyjąć śrubę (H).
- Ustawić oś na wybranej wysokości, korzystając z otworów dostępnych w podporze osi (I) po obu stronach.
- Ponownie zamontować i dokręcić śruby.

⚠ OSTRZEŻENIE!

- Ustawienie po obu stronach wózka powinno być dokładnie takie samo.
- Użytkownikowi nie wolno wykonywać tej procedury. Czynności te może wykonywać wyłącznie autoryzowany sprzedawca.

⚠ PRZESTROGA!

Moment dokręcający podczas regulacji położenia podpory osi: 14 Nm.
Podczas regulacji wysokości rama musi znajdować się w pozycji poziomej.

Rys. 4.23

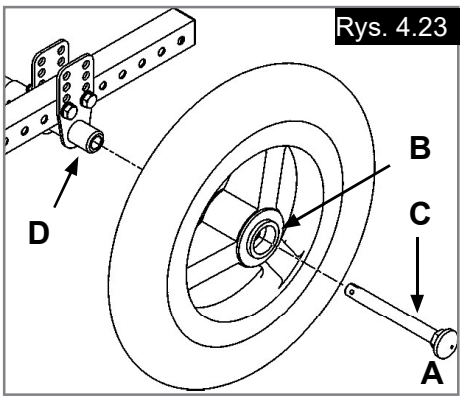

Rys. 4.24

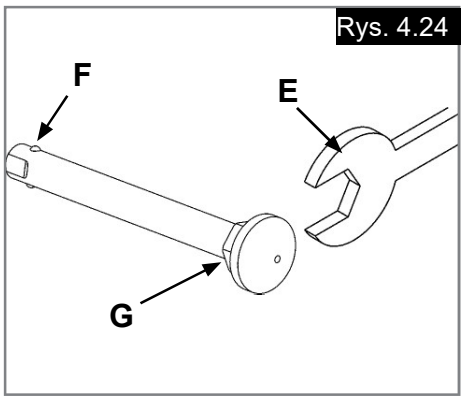

Rys. 4.25

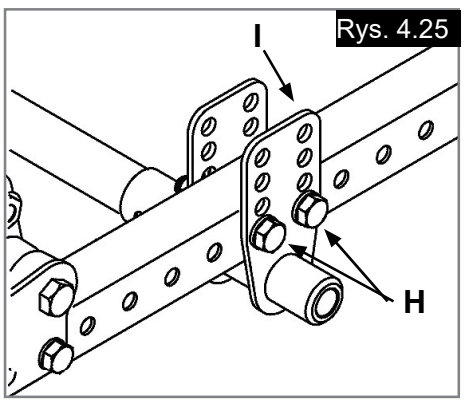

PODWOZIE (RYS. 4.26 - 4.28)

⚠ OSTRZEŻENIE!

Czynności te może wykonywać wyłącznie autoryzowany sprzedawca.

Regulacja położenia (Rys. 4.26)
- Poluzować i wyjąć śruby A i B.
- Przesunąć podwozie we właściwe położenie.
- Ponownie zamontować i dokręcić śruby.

⚠ PRZESTROGA!

Ustawienie po obu stronach wózka powinno być dokładnie takie samo.
Moment dokręcający podczas regulacji podwozia: 14 Nm.

Wymiana górnej rolki (Rys. 4.27)

⚠ PRZESTROGA!

- Zaleca się, aby obie górne rolki w każdym podwoziu wymieniać jednocześnie.
- Nie stosować smarów na jakichkolwiek elementach podwozia.

Wymiana górnej rolki:
- Poluzować nakrętki wspornika sworznia ruchomego.
- Poluzować i zdjąć obie nakrętki dolnej rolki (J), nakrętkę mocowania podwozia (C) i wkręty ściskające podstawę (D) po obu stronach. Wyjąć śruby ściskające podstawę.
- Zsunąć wewnętrzną płytę podwozia (E) ze śrub i wkrętów do środka wózka.
- Poluzować i zdjąć obie śruby rolek z łbem półkolistym (F).
- Zdjąć stare rolki górne (G) z górnych wałów rolek (H) i zastąpić je nowymi rolkami górnymi.
- Zainstalować górne wały rolek (H) na wewnętrzną płytę pdowozia (E) poprzez dokręcenie śrub z łbem półkolistym (F).
- Ponownie zainstalować płytkę podwozia (E) na ramie. Ponownie zamontować i dokręcić nakrętki (J, C) i śruby ściskające (D).
- Sprawdzić, czy sworzeń ruchomy jest wyśrodkowany i wpuszczony w otwór wahaczy, a następnie dokręcić nakrętki wspornika sworznia ruchomego.
- Powtórzyć wszystkie czynności po drugiej stronie wózka, jeśli jest taka potrzeba.

Wymiana dolnej rolki (Rys. 4.27 - 4.28)

⚠ PRZESTROGA!

- Zaleca się, aby obie dolne rolki w każdym podwoziu wymieniać jednocześnie.
- Nie stosować smarów na jakichkolwiek elementach podwozia.
- Moment dokręcający podczas dokręcania nakrętek dolnych rolek (J): 17 Nm.

Wymiana dolnej rolki:
- Poluzować nakrętki wspornika sworznia ruchomego.
- Poluzować i zdjąć obie nakrętki dolnej rolki (J), nakrętkę mocowania podwozia (C) i wkręty ściskające podstawę (D).
- Zsunąć wewnętrzną płytę podwozia (E) ze śrub i wkrętów do środka wózka.
- Zdjąć stare rolki dolne (I) z górnych tulejek rolek (K) i zastąpić je nowymi rolkami dolnymi.
- Ponownie zainstalować płytkę podwozia (E) na ramie. Ponownie zamontować i dokręcić nakrętki (J, C) i śruby ściskające (D).
- Sprawdzić, czy sworzeń ruchomy jest wyśrodkowany i wpuszczony w otwór wahaczy, a następnie dokręcić nakrętki wspornika sworznia ruchomego.
- Powtórzyć wszystkie czynności po drugiej stronie wózka, jeśli jest taka potrzeba.

BLOKADY KÓŁ

UWAGA: Wózki Quickie są standardowo wyposażone w blokady kół tylnych. Są one instalowane przez Sunrise Medical, o ile nie zostały pominięte w oryginalnym zamówieniu.

Regulacja (Rys. 4.29)
- Poluzować śruby (L). Nie należy próbować wykręcać po jednej śrubie.
- Przesunąć moduł blokady w kierunku tylnego koła do momentu, gdy zaciski, będąc w pozycji zablokowanej, zagłębią się w oponę, uniemożliwiając obrót koła.
- Dokręcić śruby.

Rys. 4.28

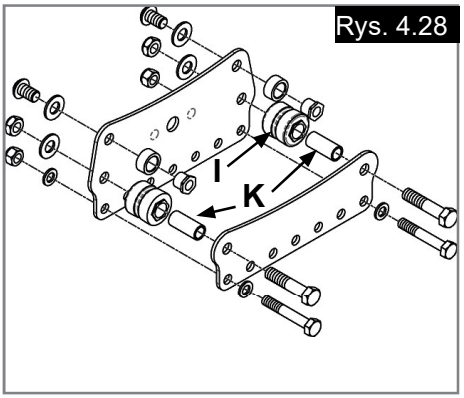

Rys. 4.26

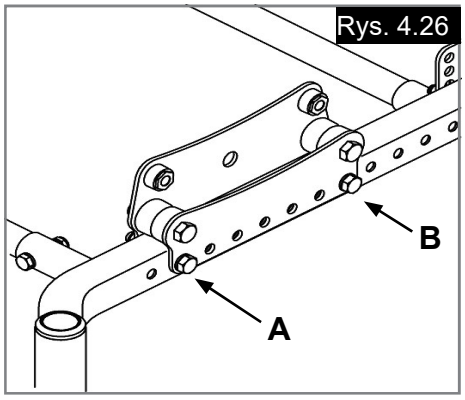

Rys. 4.27

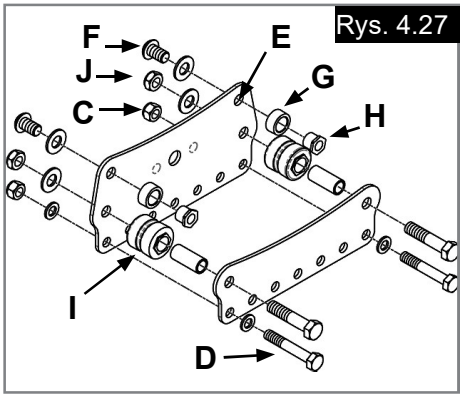

Rys. 4.29

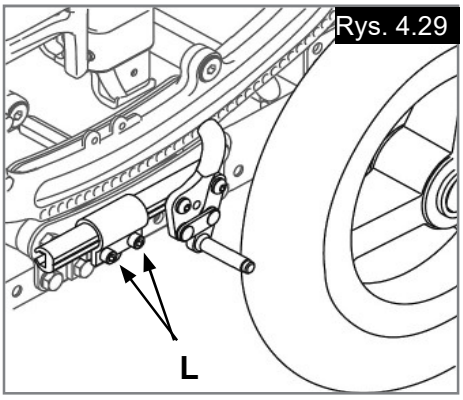

MONTAŻ BLOKADY KÓŁ DLA OSOBY TOWARZYSZĄCEJ
(Rys. 4.30 - 4.32)

1. Zdjąć koła z wózka.
2. Przymocować moduł wspornika mocującego / linek do rozpórki osi przy użyciu śruby 1/4” x 2” (1) z zastosowaniem nakrętki i podkładek.
3. Jeśli blokady naciskowe kół są zamontowane, zdjąć je poprzez poluzowanie śrub regulacji przesuwu i zsunięcie blokady z zacisku, pozostawiając zacisk na swoim miejscu, a następnie przejść do punktu 5. Jeśli blokady kół nie zostały zainstalowane, przejść do punktu 4.
4. Zamontować zaciski blokady kół (9) do zespołu rolek w odpowiednim położeniu po obu stronach wózka przy użyciu śrub sześciokątnych 5/16” (2).
5. Zamontować lewy i prawy moduł zdalnej blokady (4) na prowadnicach przy użyciu elementów dystansujących blokady osoby towarzyszącej (3), śrub M6 x 60 (6), nakrętek blokujących (5) i płaskich podkładek (7). W przypadku małych kół prowadnica musi być skierowana do przodu (Rys. 4.30), a w przypadku większych – do tyłu (Rys. 4.31). Dokręcić śruby i wsunąć blokady w zaciski blokad kół.
6. Ponownie zamontować koła i przesunąć moduły zdalnej blokady w tył, aż klocek cierny znajdzie się w odległości ok. 6 mm od opony w pozycji niezablokowanej. Jeśli nie da się ustawić blokady w tym położeniu, należy wyregulować położenie zacisku blokady koła tak, by można było ją ustawić zgodnie z powyższymi instrukcjami. Po prawidłowym ustawieniu blokad dokręcić śruby zacisków (8).
7. Przymocować linki do modułów zdalnej blokady, wsuwając trzpień na końcu danej linki w otwór w module. Odsunąć powłokę linki i wsunąć końcówkę powłoki w zagłębienie w elemencie dystansującym blokady osoby towarzyszącej (3), zgodnie z ilustracją. Linki należy poprowadzić z dala od wszelkich elementów ruchomych. Przymocować linki do wózka przy użyciu zacisków błyskawicznych dołączonych do zestawu. Dla tylnych kół należy zastosować półosie z elementami dystansującymi, o ile nie zostały one jeszcze zamontowane.
8. Wyregulować śruby regulacji napięcia linki (10) tak, aby po wciśnięciu pedału blokady załączały się w całości. W zależności od opony, należy dopasować dokładne położenie modułu zdalnej blokady, aby siła nacisku niezbędna do załączenia blokady była optymalna. Jeśli do naciśnięcia pedału trzeba użyć nadmiernej siły, czas eksploatacji linek może się znacząco skrócić. Po dokonaniu regulacji zablokować śrubę regulacji napięcia linki w swoim położeniu poprzez dokręcenie nakrętek na bloku montażowym.

Rys. 4.30

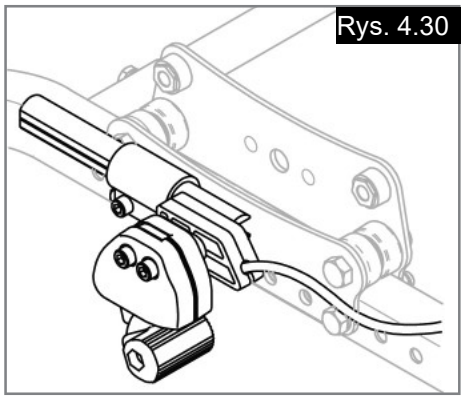

Rys. 4.31

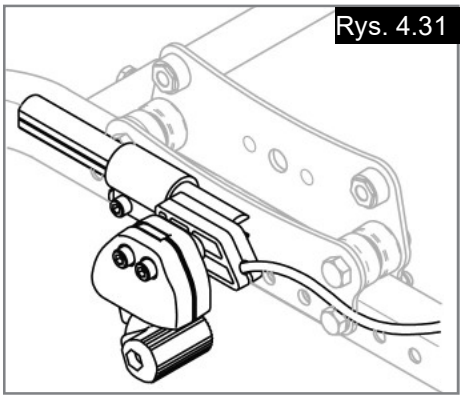

Rys. 4.32

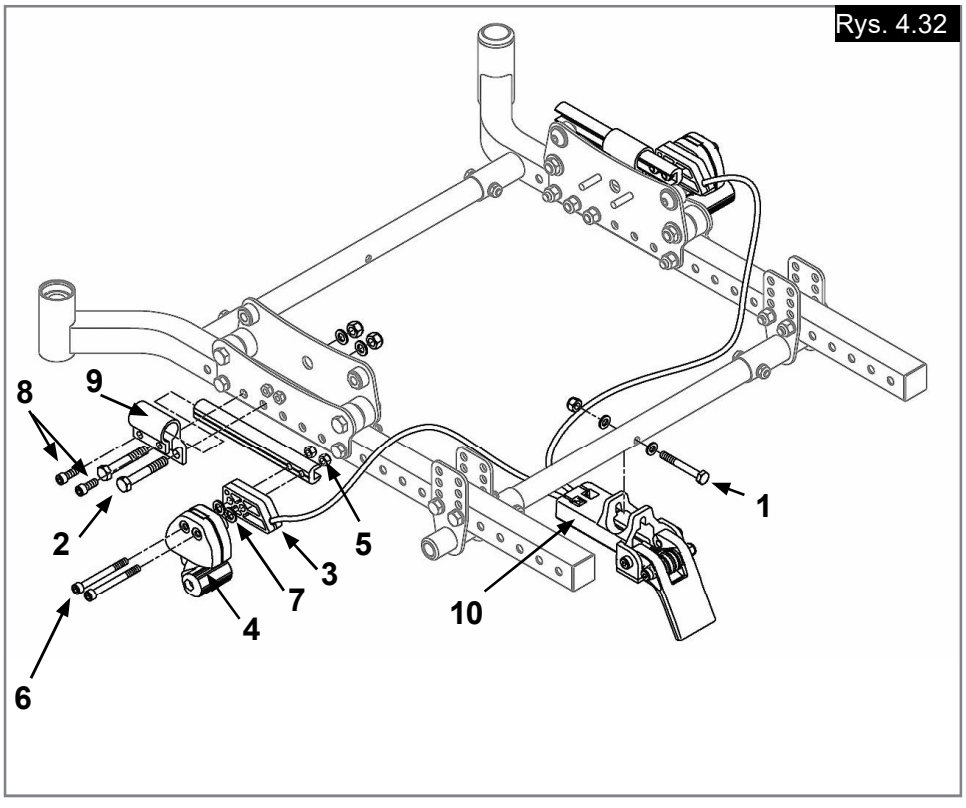

PAS POZYCYJNY – INSTRUKCJE

⚠ NIEBEZPIECZEŃSTWO

- Pasy pozycyjne służą do utrzymania właściwej postawy i pozycji na wózku i nie są przeznaczone do zapewniania bezpieczeństwa podczas transportu.
- NIE WOLNO nadmiernie zaciskać pasa pozycyjnego.
- Przed użyciem wózka należy zawsze się upewnić, że pas biodrowy został odpowiednio zapięty i wyregulowany. Zbyt luźny pas może spowodować wysunięcie się użytkownika z wózka i doprowadzić do uduszenia lub spowodować poważne obrażenia.
- Pas pozycyjny może być montowany wyłącznie przez autoryzowanego sprzedawcę / przedstawiciela Sunrise Medical.
- Pas pozycyjny powinien być regulowany wyłącznie przez lekarza lub autoryzowanego sprzedawcę / przedstawiciela Sunrise Medical.
- Pas pozycyjny należy sprawdzać codziennie, aby upewnić się, że jest prawidłowo dopasowany (patrz krok 6) i nie jest w żaden sposób zablokowany czy nadmiernie zużyty.
- Sunrise Medical nie poleca przewożenia użytkownika w pojeździe tak, aby pas pozycyjny spełniał rolę pasa bezpieczeństwa.

⚠ OSTRZEŻENIE!

- W regularnych odstępach czasu należy sprawdzać stan pasa biodrowego i innych elementów zabezpieczających pod kątem zużycia lub uszkodzenia.
- W razie konieczności należy je wymienić.
- Pas biodrowy należy wyregulować w opisany obok sposób tak, aby odpowiadał potrzebom użytkownika.
- Sunrise Medical zaleca również regularne sprawdzanie długości i napięcia pasa w celu zmniejszenia ryzyka nieumyślnego wyregulowania pasa na nadmierną długość przez użytkownika.

Zestaw pasa pozycyjnego (Rys. 4.33 - 4.37)

Zestaw pasa pozycyjnego składa się z:

jednego pasa pozycyjnego (A),
trzech regulatorów typu tri-glide (B),
dwóch zacisków (C).

1. Żeby złożyć pas pozycyjny, przewlec pasek przez regulator tri-glide. Powtórzyć tę czynność dla obu końcówek pasa.
2. Żeby zamontować pas pozycyjny na wózku, owinąć pas wokół tylnego słupka.
3. Przewlec pas pozycyjny z powrotem przez regulator tri-glide, tworząc pętlę wokół tylnego słupka. Przewlec pas pozycyjny przez regulator tri-glide, jak pokazano na ilustracji.
4. Żeby przymocować pas pozycyjny do wózka, należy przewlec jeden z zacisków dołączonych do zestawu przez pas pozycyjny. Następnie owinąć go wokół ramy i spiąć. NIE WOLNO nadmiernie zaciskać pasa pozycyjnego. Powtórzyć czynności 2-4 razy dla obu końców pasa pozycyjnego.
5. Regulacji pasa pozycyjnego można dokonać przy użyciu regulatorów tri-glide oraz klamry.
6. Pas pozycyjny powinien być tak wyregulowany, żeby klamra znajdowała się po środku brzucha, a pasy układały się pod kątem około 45°.
7. Napięcie pasa pozycyjnego powinno być takie, żeby pomiędzy użytkownika a pas można było włożyć dłoń.

Więcej informacji o transportowaniu wózka zamieszczono w rozdziale 5.

Konserwacja:

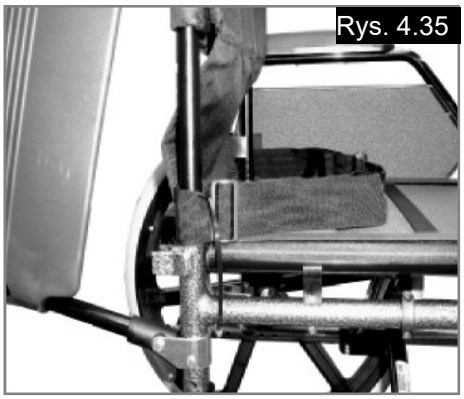
Rys. 4.35

Rys. 4.36

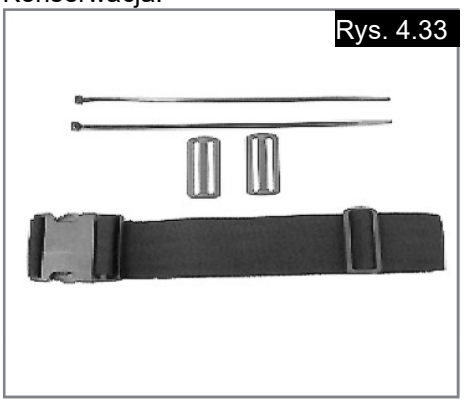
Rys. 4.33

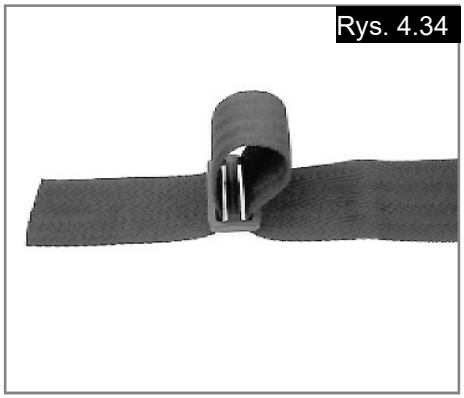
Rys. 4.34

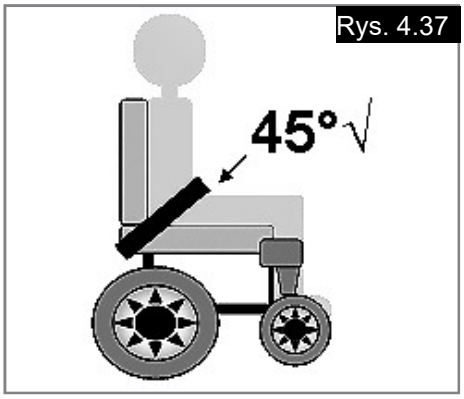

Rys. 4.37

5.0 TRANSPORT

⚠NIEBEZPIECZEŃSTWO!

Jeśli te warunki zostaną zignorowane, wystąpi ryzyko śmierci lub poważnych obrażeń!

Przewożenie wózka samochodem:

Wózek zamontowany w pojeździe nie zapewnia poziomu bezpieczeństwa takiego jak system zabezpieczenia siedzeń w samochodzie. Zaleca się, aby użytkownik wózka zawsze przeniósł się na siedzenie w samochodzie. Wiadomo, że nie zawsze możliwe jest przeniesienie się użytkownika wózka. W okolicznościach, kiedy użytkownik musi być przewieziony siedząc w wózku, poniższe warunki muszą zostać spełnione:

1. Samochód musi być odpowiednio przystosowany do przewozu pasażerów w wózkach inwalidzkich i możliwość wygodnego wjechania/wyjechania wózkiem z samochodu musi być zapewniona. Podłoga samochodu musi być wystarczająco mocna, aby przyjąć łączną wagę użytkownika, wózka i akcesoriów.

2. Wokół wózka należy zapewnić przestrzeń wystarczającą dla swobodnego ustawienia, umocowania i odpięcia elementów mocujących wózka i użytkownika oraz pasów bezpieczeństwa.

3. Wózek zajmowany przez użytkownika musi być zamocowany przodem do kierunku jazdy i zabezpieczony pasem własnym oraz samochodowym (mocowania systemu WTORS spełniające wymagania ISO 10542 lub SAE J2249) zgodnie z instrukcją producenta systemu WTORS.

4. Umieszczanie wózka w innych pozycjach nie było testowane; przewożenie w pozycji bocznej jest zabronione w każdych okolicznościach (Rys. A).

5. Wózek powinien być zabezpieczony systemem elementów mocujących zgodnym z ISO 10542 lub SAE J2249 składającym się z pasów przednich bez regulacji i pasów tylnych z regulacją wyposażonych w spinające haki karabinkowe/ haki typu S oraz zaczepy z językami. Cały system składa się zazwyczaj z 4 oddzielnych taśm przymocowanych do każdego rogu wózka.

6. Elementy mocujące powinny mocowane do głównej ramy wózka tak, jak pokazano na rysunkach na następnej stronie, a nie opasane wokół elementów dodatkowych lub akcesoriów, np. szprych, hamulców lub podnóżków.

7. Elementy mocujące powinny być opasane tak ciasno, jak to możliwe, pod kątem ok. 45 stopni i zablokowane zgodnie z instrukcją producenta.

8. Nie wolno dokonywać żadnych zmian ani zastąpień w układzie punktów mocowania, konstrukcji, ramie i elementach bez konsultacji z producentem. Niespełnienie tego warunku może uniemożliwić transport wózka w pojeździe.

9. Do zabezpieczenia użytkownika wózka przed uderzeniem w głowę lub klatkę piersiową przez części samochodu, oba pasy bezpieczeństwa, biodrowy i piersiowy, muszą być użyte. Pozwala to także na uniknięcie ryzyka poważnych obrażeń użytkownika wózka i innych pasażerów samochodu. (Rys. B) Piersiowy pas bezpieczeństwa powinien być mocowany do słupka „B” samochodu - nie zastosowanie się do tego podnosi ryzyko odniesienia przez użytkownika poważnych obrażeń brzucha.

10. Podczas przewożenia zagłówek musi być zawsze ustawiony w pozycji odpowiedniej do transportu (etykieta na zagłówku), wygodnej dla użytkownika.

11. Środki korekcji postawy (pasy i taśmy biodrowe) lub oparte na nich mocowania nie powinny być używane jako zabezpieczenia użytkownika w jadącym pojeździe, o ile nie są wyraźnie oznaczone jako spełniające wymagania ISO 7176-19 lub SAE J2249.

12. Bezpieczeństwo użytkownika wózka podczas transportu zależy od staranności osoby mocującej zabezpieczenia.

13. Jeżeli jest to możliwe, należy odłączyć od wózka i bezpiecznie rozmieścić cały sprzęt pomocniczy, na przykład:
Kule, nieprzymocowane poduszki, stoliki.

14. Podczas przewożenia samochodem użytkownika na wózku zabezpieczonym systemem własnych pasów bezpieczeństwa podnóżek przegubowy/podnoszony nie może być podniesiony.

15. Rozłożone oparcia należy z powrotem złożyć do pozycji pionowej.

16. Hamulce ręczne wózka muszą być mocno zaciągnięte.

17. Pasy do transportu wózka należy zamocować do słupka „B” samochodu, nie należy opasywać ich wokół części wózka, jak podłokietnik lub koła.

Zdatność do przewozu, c.d.

Instrukcja przygotowania użytkownika do jazdy:

1. Pas biodrowy musi być założony nisko z przodu bioder tak, aby był prowadzony w preferowanym obszarze od 30 do 75 stopni względem poziomu.
Pożądane jest zachowanie większego kąta w ramach preferowanej strefy, tj. możliwie bliskiego, ale nie przekraczającego 75°. (Rys. C)

2. Piersiowy pas bezpieczeństwa należy założyć nad barkiem w poprzek klatki piersiowej jak pokazano na Rys. d i e. Pasy zabezpieczające muszą być założone tak ciasno, jak to możliwe, z uwzględnieniem komfortu użytkownika.
Pas zabezpieczający nie może być skręcony podczas użycia.
Piersiowy pas bezpieczeństwa należy założyć nad barkiem w poprzek klatki piersiowej jak pokazano na Rys. d i e.

3. Punktami mocowania zabezpieczeń do fotela są: zewnętrzna przednia rura boczna ramy, tuż nad kółkami przednimi, i tylna rura ramy. Pasy należy przymocować do uchwytów zabezpieczających,
(Zobacz Rys. G - H)

4. Taśmy są owinięte wokół (Rys. F) rur bocznych ramy, w miejscach łączenia rur poziomych i pionowych. Symbol mocowania na ramie wózka wskazuje pozycję pasów zabezpieczających. Po przytwierdzeniu pasów przednich są one naprężane w celu zamocowania wózka.

Rys. A

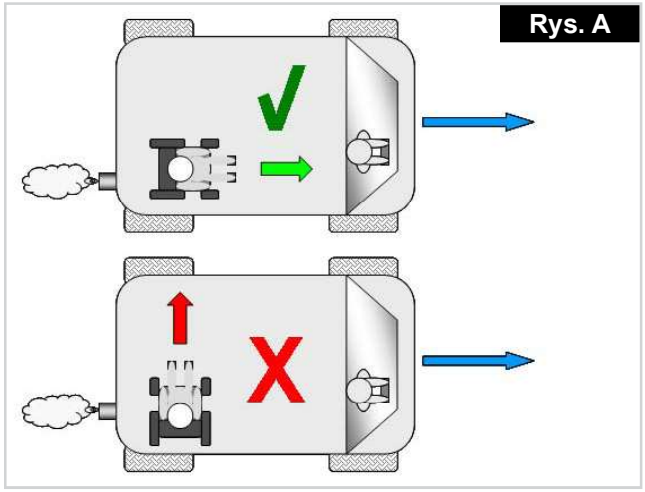

Rys. B

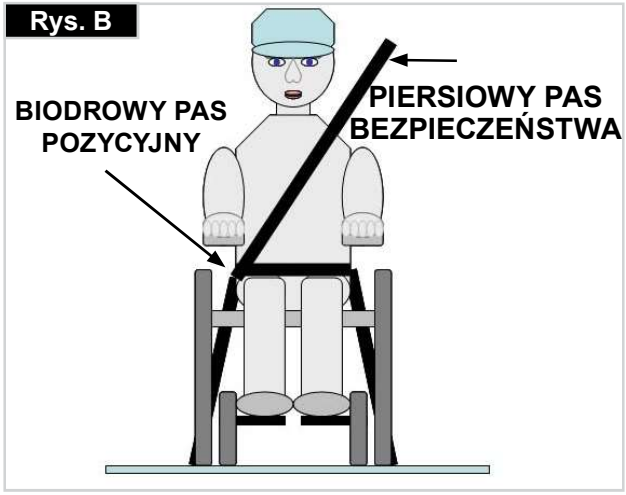

Rys. C

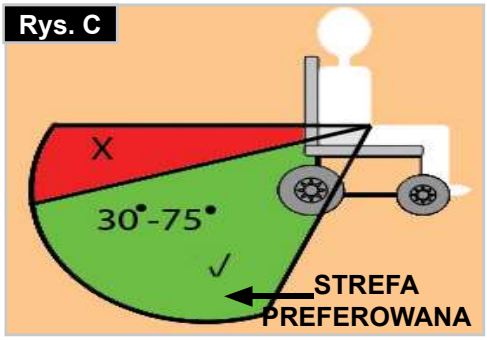

Rys. E

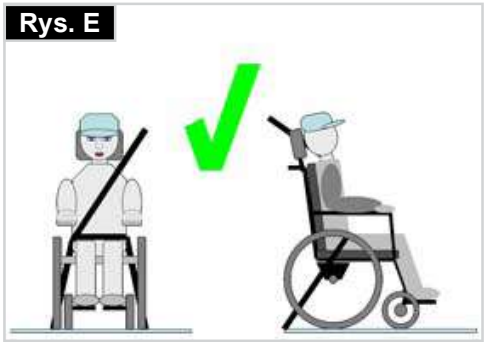

Rys. G

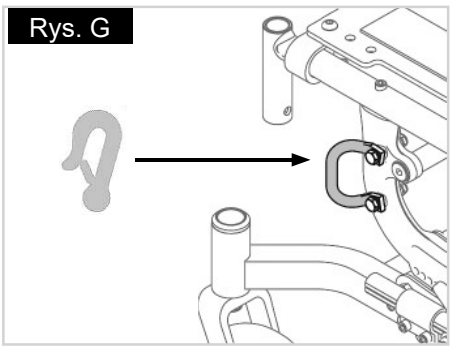

Rys. D

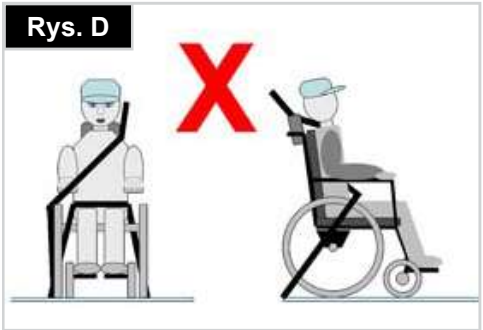

Rys. F

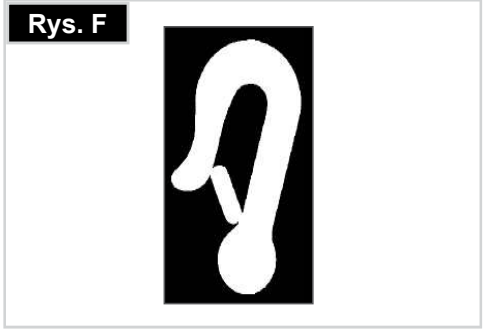

Rys. H

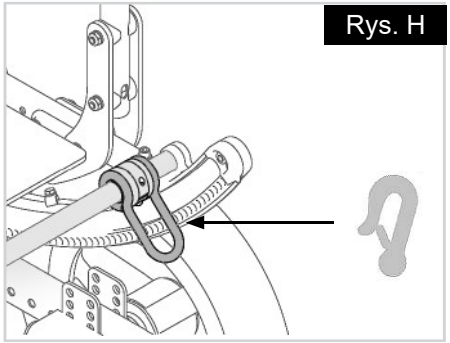

6.0 ROZWIĄZYWANIE PROBLEMÓW

KONTROLA FUNKCJONOWANIA

Po złożeniu wózka i wyregulowaniu wszystkich elementów powinien on płynnie i z łatwością jeździć. Wszystkie akcesoria powinny prawidłowo funkcjonować.

W przypadku wystąpienia jakiś problemów należy postępować zgodnie z poniższymi procedurami:

- Przejrzeć ponownie rozdziały dotyczące montażu i regulacji, aby upewnić się, że wózek został prawidłowo przygotowany do użytkowania.
- Przejrzeć przewodnik po rozwiązywaniu problemów.

Od czas do czasu niezbędne będzie wyregulowanie ustawień wózka, co pozwoli wykorzystać wszystkie jego możliwości, szczególnie, jeśli oryginalna konfiguracja została zmodyfikowana. Poniższa tabela przedstawia rozwiązania podstawowych problemów.
Czynności należy wykonywać kolejno, począwszy od pierwszego po lewej stronie. Czasami, aby znaleźć rozwiązanie danego problemu, niezbędne będzie wykonanie innych czynności.

- Dla ułatwienia, zmian należy dokonywać POJEDYNCZO.
- Jeśli problem nie ustąpi, należy skontaktować się autoryzowanym dostawcą. Jeśli po skontaktowaniu się z autoryzowanym dostawcą problem nie ustąpił, należy skontaktować się z obsługą klienta Sunrise Medical.
- Szczegółowe informacje na temat tego, jak skontaktować się z autoryzowanym sprzedawcą lub obsługą klienta Sunrise Medical, znajdują się na pierwszych stronach instrukcji.

OPONY I ICH MONTAŻ

Przy ogumieniu pneumatycznym upewnić się, że w oponach jest prawidłowe ciśnienie, gdyż wpływa ono na parametry wózka. Zbyt niskie ciśnienie opon powoduje zwiększenie oporu i jest niezbędna większa siła do poruszania wózka. Niskie ciśnienie w oponach wpływa również negatywnie na manewry. Przy zbyt wysokim ciśnieniu opona może ulec uszkodzeniu. Prawidłowa wartość ciśnienia jest opisana na brzegu opony.

Opony są montowane w taki sam sposób, jak w zwykłym rowerze. Przed założeniem nowej dętki należy upewnić się, że wnętrza obręczy i opony są wolne od ciał obcych. Po montażu lub naprawie opony sprawdzić ciśnienie. Okresowe kontrole ciśnienia w oponach i ich dobry stan są bardzo ważne dla bezpieczeństwa użytkowania wózka.

	SPRAWDZIĆ CIŚNIENIE WE WSZYSTKICH OPONACH	SPRAWDZIĆ, CZY CIŚNIENIE W OBU OPONACH JEST TAKIE SAMO	SPRAWDZIĆ, CZY WSZYSTKIE ELEMENTY MOCUJĄCE SĄ WŁAŚCIWIE DOKRĘCONE	NASMAROWAĆ SUCHYM SMAREM WSZYSTKIE ZŁĄCZA RAMY I CZĘŚCI	SPRAWDZIĆ KONFIGURACJĘ SIEDZISKA ZE SPRZEDAWCĄ
WÓZEK ZNOSI W LEWO	☼	☼			☼
WÓZEK ZNOSI W PRAWO	☼	☼			☼
WÓZEK ZDAJE SIĘ BYĆ POLUZOWANY	☼	☼	☼		☼
TRUDNO JEST SKRĘCAĆ WÓZKIEM	☼	☼	☼		☼
KÓŁKO PRZEDNIE DRŻY	☼	☼	☼		☼
SŁYCHAĆ PISK I GRZECHOTANIE			☼	☼	☼
WÓZEK SZYBKO SIĘ ODCHYLA, ALE WOLNO POWRACA					☼
WÓZEK SZYBKO POWRACA, ALE WOLNO SIĘ ODCHYLA					☼

7.0 KONSERWACJA I UTRZYMANIE

KONTROLA BEZPIECZEŃSTWA:
Użytkownik jest pierwszą osobą, która może dostrzec wszelkie uszkodzenia czy wady. Dlatego też, przed rozpoczęciem korzystania z wózka zalecane jest sprawdzenie czy:

- Ciśnienie w oponach jest prawidłowe.
- Hamulce działają poprawnie.
- Wszystkie części zdejmowalne są zamocowane (np. podłokietnik, płyta podnóżka, półoś szybkiego montażu itp.).

W przypadku uszkodzenia/usterki należy skontaktować się z autoryzowanym sprzedawcą.

KONSERWACJA:
- Ciśnienie w oponach należy sprawdzać raz w tygodniu.
- Regularnie sprawdzać wszystkie opony pod kątem zużycia i uszkodzeń, przynajmniej co 3 miesiące. W przypadku zauważenia oznak uszkodzenia lub zużycia, opony należy natychmiast wymienić.
- Sprawdzać półosie i tuleje osi co 6 miesięcy, aby upewnić się, że są dokładnie dokręcone i zamocowane. Poluzowane tuleje doprowadzą do uszkodzenia podpory osi i mogą wpłynąć na właściwości jezdne wózka.
- Regularnie, przynajmniej raz w roku, sprawdzać, czy siedzisko i zawiesie oparcia nie są zużyte lub uszkodzone. W przypadku zauważenia oznak uszkodzenia lub zużycia, należy je natychmiast wymienić.
- Regularnie sprawdzać ramę i elementy oparcia, w tym śruby i inne elementy mocujące, pod kątem zużycia i uszkodzeń, przynajmniej co 3 miesiące. W przypadku zauważenia oznak uszkodzenia lub zużycia, należy je natychmiast wymienić.
- Regularnie sprawdzać hamulce pod kątem zużycia i uszkodzeń, przynajmniej co tydzień. Sprawdzić je pod kątem prawidłowości działania i łatwości użycia. W przypadku zauważenia oznak uszkodzenia lub zużycia, hamulce należy natychmiast wymienić.
- Regularnie sprawdzać, czy wszystkie wkręty są dokręcone (patrz rozdział o momentach dokręcających), przynajmniej co 3 miesiące. Wszystkie śruby istotne dla bezpiecznego korzystania z wózka są wyposażone w nakrętki samozabezpieczające. Nakrętki samozabezpieczające się mogą być użyte tylko raz i należy je wymieniać po zastosowaniu.

UWAGA: W przypadku podania w instrukcji momentu obrotowego zalecamy skorzystanie z przyrządu do pomiaru w celu upewnienia się, że śruby zostały dokręcone z odpowiednim momentem obrotowym.
Do czyszczenia wózka stosować wyłącznie łagodne środki czyszczące. Do czyszczenia tapicerki siedziska i pasa biodrowego stosować wyłącznie wodę z mydłem.
Zależnie od częstotliwości i sposobu eksploatacji, zaleca się regularnie, przynajmniej raz w roku, oddawać wózek do konserwacji u wyszkolonych specjalistów.

⚠UWAGA!

Piasek, sól i woda morska mogą uszkodzić łożyska kół przednich i tylnych. Po wystawieniu wózka na działanie tych czynników, należy go dokładnie wyczyścić i osuszyć.

⚠OSTRZEŻENIE!

- Niestosowanie się do tych ostrzeżeń może doprowadzić do uszkodzenia wózka i spowodować urazy u użytkownika lub innych osób.
- Wózek należy dokładnie sprawdzać zgodnie z tabelą konserwacji.
- W przypadku wykrycia usterki należy ją naprawić przed rozpoczęciem dalszego użytkowania.
- Przynajmniej raz w roku trzeba dokonać u autoryzowanego sprzedawcy kompletnej inspekcji, kontroli bezpieczeństwa i serwisu wózka.

ELEMENTY DO SPRAWDZENIA	CO TYDZIEŃ	CO 3 MIESIĄCE	CO 6 MIESIĘCY	CO ROK
CIŚNIENIE W OPONACH	☼			
BLOKADY KÓŁ	☼			
WSZYSTKIE MOCOWANIA		☼		
PODŁOKIETNIKI			☼	
PÓŁOSIE I TULEJE			☼	
OSIE SZYBKOZŁĄCZNE		☼		
KOŁA, SZPRYCHY I OPONY		☼		
KÓŁKA PRZEDNIE		☼		
KÓŁKA ZABEZPIECZAJĄCE		☼		
RAMA			☼	
ROLKI	☼			
LINKA I SWORZEŃ RUCHOMY MECHANIZMU ODCHYLANIA	☼			
WAHACZ	☼			
PEŁEN SERWIS U SPRZEDAWCY				☼

NORMALNE CZYSZCZENIE I SPRAWDZANIE WÓZKA

Właściwa konserwacja pozwoli utrzymać wózek w dobrym stanie i przedłużyć jego okres eksploatacji.

- Wózek należy regularnie czyścić. To pomoże zlokalizować poluzowane lub zużyte części i ułatwi korzystanie z wózka.
- Wszelkie poluzowane, zużyte, wygięte lub uszkodzone części należy wymienić lub naprawić
- przed ponownym skorzystaniem z wózka.
- By chronić swoją inwestycję, wszelkie ważniejsze prace naprawcze i konserwacyjne powinien wykonywać autoryzowany dostawca wózków.
- Lakierowane części należy czyścić delikatnym mydłem przynajmniej raz w miesiącu.
- Dla ochrony, lakier należy co trzy miesiące pokrywać warstwą nieściernego wosku samochodowego.
- Okolice osi i innych części ruchomych należy czyścić CO TYDZIEŃ przy użyciu lekko wilgotnej (nie mokrej) ściereczki.
- Zetrzeć lub zdmuchnąć z osi i innych części ruchomych wszelkie pyłki, drobinki kurzu czy brud.
- Wózka nie trzeba smarować.
- Dolną powierzchnię ramienia wahacza CO TYDZIEŃ przecierać przy użyciu lekko wilgotnej (nie mokrej) ściereczki.
- Co tydzień sprawdzać także sworzeń ruchomy, a w razie potrzeby – rozmontować go i wyczyścić.

ŚRODKI HIGIENICZNE W PRZYPADKU PONOWNEGO ZASTOSOWANIA

Przed ponownym zastosowaniem wózka należy go odpowiednio przygotować. Wszystkie powierzchnie mające kontakt z użytkownikiem należy spryskać środkiem odkażającym.

W tym celu należy zastosować do szybkiej dezynfekcji opartej na alkoholu stosowanej dla produktów i wyrobów medycznych, które należy szybko odkażać, z listy zatwierdzonych lub zalecanych produktów w danym kraju.

Należy przestrzegać instrukcji producenta stosowanego środka dezynfekującego.

Ogólnie rzecz biorąc, nie ma gwarancji działania bezpiecznych środków dezynfekcyjnych w przypadku szwów. Dlatego też zaleca się, w przypadku zakażenia drobnoustrojami, rozłożyć siedzisko i oparcie i zdezynfekować je środkiem aktywnym zgodnie z lokalnymi przepisami o ochronie przed infekcjami.

PRZECHOWYWANIE

- Wózek należy przechowywać w czystym i suchym miejscu. W przeciwnym wypadku niektóre części mogą pokryć się rdzą lub skorodować.
- Przed użyciem wózka należy upewnić się, że jest on w pełni sprawny. Wszystkie podzespoły i elementy wózka należy sprawdzić i poddać serwisowi, zgodnie z rozdziałami 6 i 7.
- W przypadku przechowywania wózka przez dłużej niż trzy miesiące należy go przed użyciem oddać do przeglądu autoryzowanemu dostawcy.

8.0 TABLICZKI ZNAMIONOWE

TABLICZKI ZNAMIONOWE

Tabliczki znamionowe są umieszczone na zespole krzyżaka, rurze ramy poprzecznej oraz na etykiecie w instrukcji użytkowania. Na tabliczce znamionowej umieszczono dokładne oznaczenie modelu i inne parametry techniczne. Przy zamawianiu części zamiennych i zgłaszaniu reklamacji należy zawsze podawać:

- Numer seryjny
- Numer zamówienia
- Miesiąc, rok

PRÓBKA

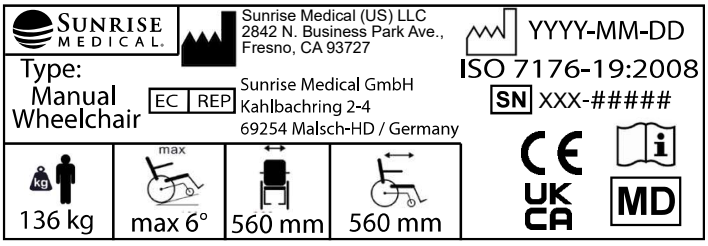

TYPE:	Nazwa produktu / numer SKU.
max X°	Maksymalna bezpieczna wartość wzniesienia z kółkami zabezpieczającymi zależy od ustawień wózka, postawy i możliwości fizycznych użytkownika.
XXX mm	Szerokość siedziska.
XXX mm	Głębokość (maksymalna).
XXX kg	Maksymalne obciążenie.
UK CA	Znak UKCA.
CE	Znak CE.
	Skonsultować się z instrukcją obsługi
XXXX-XX-XX	Data produkcji.
SN	Numer seryjny.
MD	Ten symbol oznacza wyrób medyczny.
	Adres producenta.
ISO 7176-19:2008	Przeszedł testy zderzeniowe zgodne z następującymi normami: ISO 7176-19:2008.
	Adres importera
EC REP	Autoryzowany przedstawiciel w Europie
UK RP	Osoba odpowiedzialna w Wielkiej Brytanii
CH REP	Adres przedstawiciela w Szwajcarii

ISO 7010-M002
Należy zapoznać się z instrukcją!
(Niebieska ikona)

9.0 GWARANCJA

GWARANCJA NIE OGRANICZA W ŻADNYM STOPNIU INNYCH PRAW KLIENTA.

Warunki gwarancji:

1) Naprawy i wymiany mogą być wykonywane wyłącznie przez autoryzowanych sprzedawców i serwisantów Sunrise Medical.

2) Jeżeli produkt wymaga diagnostyki w ramach obsługi gwarancyjnej, należy bezzwłocznie powiadomić o tym wyznaczony punkt serwisowy Sunrise Medical i przekazać mu wszystkie informacje dotyczące natury zaistniałego problemu. Jeżeli produkt jest używany poza obszarem działania wyznaczonego serwisanta Sunrise Medical, prace w ramach obsługi gwarancyjnej wykona inny punkt serwisowy wyznaczony przez producenta.

3) Jeżeli jakakolwiek część wózka wymaga naprawy lub wymiany, w wyniku określonych wad fabrycznych lub materiałowych, w przeciągu 24 miesięcy (5 lat w przypadku ramy i wzmocnienia krzyżowego) od daty nabycia wózka przez pierwszego użytkownika i pod warunkiem, że wózek jest nadal w jego posiadaniu, część lub części zostaną naprawione lub wymienione całkowicie nieodpłatnie, pod warunkiem oddania wózka do autoryzowanego punktu serwisowego.

UWAGA: Prawa wynikające z gwarancji nie ulegają przeniesieniu.

4) Wszystkie wymienione lub naprawione części podlegają niniejszym postanowieniom przez okres gwarancji dla wózka.

5) Części wymienione po upływie gwarancji na wózek są objęte oddzielną gwarancją przez okres 12 miesięcy.

6) Elementy zużywalne nie są objęte gwarancją, poza przypadkami, gdy ich nadmierne zużycie jest bezpośrednim wynikiem wady fabrycznej. Do tych elementów zalicza się m.in. tapicerkę, opony, dętki oraz podobne części.

7) Powyższe warunki gwarancji dotyczą wszystkich części produktów dla modeli zakupionych za pełną cenę detaliczną.

8) W normalnych okolicznościach producent nie przyjmuje odpowiedzialności w przypadkach, gdy produkt wymaga naprawy lub wymiany, jeżeli:

a) Produkt lub część nie były konserwowane lub obsługiwane zgodnie z zaleceniami producenta, jak określono w Podręczniku użytkownika i/lub Instrukcji obsługi. Nie stosowano wyłącznie wymaganych oryginalnych elementów wyposażenia.
b) Produkt lub część uległy uszkodzeniu wskutek zaniedbania, wypadku lub niewłaściwego użycia.
c) Produkt lub część miały własności niezgodne z charakterystykami producenta lub dokonano naprawy przed powiadomieniem punktu serwisowego.
d) Produkt jest pokryty korozją spowodowaną nieodpowiednią konserwacją.

10.0 USUWANIE I RECYKLING MATERIAŁÓW

UWAGA: Jeżeli wózek dostarczono użytkownikowi za darmo, być może nie jest on jego własnością. Jeżeli wózek nie jest dłużej potrzebny, postępować zgodnie z instrukcjami dostawcy wózka dotyczącymi możliwości jego zwrotu.

Poniższe informacje dotyczą materiałów użytych do produkcji wózka w odniesieniu do ich usuwania, recyklingu wózka i jego pakowania.
Podczas organizowania utylizacji materiałów sprawdzić, jakie lokalne przepisy regulują zagadnienia usuwania i recyklingu odpadów. (Mogą one wymagać oczyszczenia lub odkażenia wózka przed jego usunięciem).
Aluminium: Widełki kółek przednich, boczne ramy, ramy podłokietników, podnóżki, uchwyty do popychania
Stal: Łączniki, półosie szybkiego montażu
Tworzywa sztuczne: Uchwyty, zatyczki rur, kółka przednie, płyty podnóżków, płyty podłokietników, koła/ opony 12"
Opakowanie: Torby z polietylenu o niskiej gęstości, pudła tekturowe.
Tapicerka: Tkanina poliestrowa z pokryciem PCW i ekspandowaną pianką modyfikowaną.
Usuwanie lub recykling materiałów powinny być wykonywane przez licencjonowanego przedstawiciela lub autoryzowany punkt utylizacji. Alternatywnie można zwrócić wózek sprzedawcy celem jego utylizacji.

PREFÁCIO

Caro Cliente,

Estamos contentes por ter decidido comprar um produto de elevada qualidade da SUNRISE MEDICAL.

Este Manual do Utilizador contém várias sugestões e ideias para que a sua cadeira de rodas seja um parceiro de confiança e fiável na sua vida.

A Sunrise Medical considera bastante importante manter uma relação forte com os clientes. Assim, gostaríamos de o manter actualizado quanto às nossas criações actuais e mais recentes. Manter a proximidade com os nossos clientes significa: serviço mais rápido, com o mínimo de burocracia, colaborando com os clientes. Quando precisar de peças de substituição ou acessórios, ou se tiver qualquer dúvida em relação à cadeira de rodas – estamos cá para si.

Queremos que fique satisfeito com os nossos produtos e serviços. Na Sunrise Medical trabalhamos constantemente para desenvolver ainda mais os nossos produtos. Por esta razão, podem ocorrer alterações nas nossas linhas de produtos no que diz respeito à forma, tecnologia e acessórios. Por conseguinte, não podem ser feitas reclamações com base nos dados e imagens contidas neste manual técnico.

O sistema de gestão da SUNRISE MEDICAL está certificado segundo ISO 13485 e ISO 14001.

CE Como fabricante, a SUNRISE MEDICAL, declara que as cadeiras de rodas de liga leve estão em conformidade com o Regulamento de Dispositivos Médicos (2017/745).

NOTA:

Conselhos gerais para o utilizador.

O não cumprimento destas instruções pode causar o risco de lesões físicas, de danos neste produto ou criar um risco para o ambiente!

Um aviso para o utilizador e/ou paciente que qualquer acidente grave ocorrido relacionado com o equipamento deve ser comunicado ao fabricante e às autoridades competentes do Estado Membro no qual o utilizador e/ou paciente reside.

Adaptações especiais B4Me

A Sunrise Medical recomenda fortemente que, a fim de garantir que seu produto B4Me opere e funcione conforme pretendido pelo fabricante; todas as informações do usuário fornecidas com seu produto B4Me são lidas e compreendidas antes de o produto ser usado pela primeira vez. A Sunrise Medical também recomenda que as informações do utilizador não sejam descartadas após sua leitura, mas sejam mantidas em segurança para referência futura.

Combinações do dispositivo médico

Poderá ser possível combinar este dispositivo médico com um ou mais do que um outro dispositivo médico ou outro produto. As informações sobre as combinações possíveis podem ser consultadas na www.SunriseMedical.pt. Todas as combinações apresentadas foram validadas de acordo com os Requisitos Gerais de Segurança e Desempenho, secção 14.1 do Regulamento de Dispositivos Médicos 2017/745.

As orientações relativas às combinações, como montagem, podem ser consultadas em www.SunriseMedical.pt.

Contacte o nosso fornecedor local e autorizado SUNRISE MEDICAL se tiver questões sobre a utilização, manutenção ou segurança da sua cadeira de rodas.

No caso de não existir fornecedor autorizado na sua área ou se tiver quaisquer questões, pode contactar a Sunrise Medical por escrito ou por telefone.

IMPORTANTE:
NÃO USE A SUA CADEIRA DE RODAS ANTES DE TER LIDO E COMPREENDIDO O MANUAL.

Sunrise Medical
Polígono Bakiola, 41
48498 Arrankudiaga,
Vizcaya
Espanha
Telefone: 00 351 224 882 712
Fax: 00 351 224 880 063
www.sunrisemedical.pt

UTILIZAÇÃO

As cadeiras de rodas destinam-se exclusivamente a utilizadores sem capacidades motoras ou com capacidades motoras diminuídas, para seu usufruto pessoal, quando sozinhos ou auxiliados por terceiros (empurrados por um assistente) em casa e no exterior.

O limite máximo de peso (inclui o utilizador e o peso de acessórios instalados na cadeira de rodas) está assinalado na etiqueta com o número de série,fixada na barra transversal ou barra estabilizadora sob o assento.

A garantia aplica-se apenas se o produto for usado nas condições especificadas e para os objectivos a que se destina.
A vida útil estimada da cadeira de rodas é 5 anos.
Não foram instaladas PEÇAS NÃO-PADRÃO, excepto aquelas oficialmente autorizadas pela Sunrise Medical.

ÁREA DE APLICAÇÃO.

A Sunrise Medical tem a certificação ISO-13485, que acredita na qualidade dos nossos produtos em cada um dos seus processos, desde o desenho ao fabrico e distribuição. Este produto está em conformidade com as normas definidas nas regulamentos da UE e do Reino Unido.

A variedade de acessórios assim como o desenho modular significam que pode ser usada por pessoas que não podem andar ou com mobilidade limitada por causa de:
- Paralisia
- Perda de membros (amputação da perna)
- Deformação dos membros
- Contratura das articulações/lesões nas articulações
- Doenças como insuficiências cardíacas e deficiências circulatórias, problemas de equilíbrio, caquexia, padrões de doenças neurológicas, distrofia muscular, hemiplegia, assim como pessoas idosas que ainda têm força na parte superior do corpo.

A cadeira de rodas não deverá ser utilizada sem a presença de um assistência em caso de:
- Problemas de perceção
- Desequilíbrio
- Perda de ambos os braços, se não acompanhado por um cuidador
- Contraturas nas articulações ou lesões nas articulações em
ambos os braços
- Problemas em manter a postura sentada

Quando considerar uma provisão, tenha em conta o tamanho e peso do corpo, a constituição física e psicológica, a idade da pessoa, condições de vida e ambiente.

NOTA:
Lembre-se que para conduzir uma cadeira de rodas é necessário ter as competências cognitivas, físicas e visuais adequadas. O utilizador deve poder conseguir avaliar os efeitos das suas ações durante a operação da cadeira de rodas e, se necessário, corrigi-los. A Sunrise Medical não pode avaliar estas capacidades e a utilização segura dos componentes adicionais instalados como fabricante. Não podemos ser responsabilizados por quaisquer danos resultantes.

Consulte as instruções da cadeira de rodas e dos componentes adicionais instalados. Instrua o utilizador quanto à utilização segura da cadeira de rodas e dos componentes adicionais instalados. Informe os utilizadores sobre aos avisos especiais que devem ser lidos, compreendidos e respeitados.

ÍNDICE

COMPONENTES DA CADEIRA DE RODAS 4
PREFÁCIO 247
UTILIZAÇÃO 248
ÁREA DE APLICAÇÃO. 248
ÍNDICE 249
DEFINIÇÕES 249
1.0 NOTAS GERAIS SOBRE SEGURANÇA E RESTRIÇÕES DE CONDUÇÃO 250
2.0 AVISOS DE ESTABILIDADE PARA O UTILIZADOR / ASSISTENTE 254
3.0 AVISOS E OPÇÕES DOS COMPONENTES 259
4.0 CONFIGURAÇÃO E AJUSTE 261
Hangers E Apoios De Pés Retráteis De 70º, 80° 261
Apoio De Pernas Elevatório (Opcional) 261
Estrutura Do Forqueta Da Roda Giratória (Fig. 4.3) 262
Apoios De Braços De Barra Dupla (Fig. 4.4 - 4.5) 262
Apoios De Braços De Altura Ajustável (Opcional) 262
Tubos Anti-Queda - Traseira (Fig. 4.7) 263
Mecanismo De Inclinação 263
Encosto E Manípulo Do Carro 264
Extensão Do Manípulo Do Carro (Opcional) 264
Reclinar O Encosto (Opcional) 264
Profundidade Da Estrutura 265
Largura Da Estrutura 265
Fundo Do Assento (Fig. 4.22) 265
Instalação Da Almofada 265
Eixo Traseiro (Fig. 4.23 - 4.25) 266
Carro (Fig. 4.26 - 4.28) 267
Dispositivos De Bloqueio Das Rodas 267
Dispositivo De Bloqueio Do Assistente 268
Instruções Do Cinto De Posicionamento 269
5.0 TRANSPORTE 270
6.0 SOLUÇÃO DE PROBLEMAS 272
Inspeção De Funcionalidade 272
Pneus E Montagem 272
7.0 MANUTENÇÃO E CUIDADO 273
Inspeção De Segurança: 273
Manutenção: 273
Limpeza Normal E Inspeção 274
Medidas De Higiene Quando Reutilizar 274
Sugestões Sobre Segurança 274
8.0 PLACA DE NOME 275
Placas de nomes 275
9.0 GARANTIA 276
10.0 ELIMINAÇÃO / RECICLAGEM DE MATERIAIS 276

DEFINIÇÕES

Definições das palavras usadas neste manual

Palavra	Definição
⚠ **PERIGO!**	Alertar o utilizador para um potencial risco de ferimentos graves ou fatais se o aviso não for respeitado
⚠ **PRECAUÇÃO!**	Alertar o utilizador para um potencial risco da sua integridade física se o aviso não for respeitado
⚠ **PRECAUÇÃO!**	Alertar o utilizador para os danos potenciais para o equipamento se o aviso não for respeitado
NOTA:	Sugestão geral ou uma melhor prática
	Referência a documentação adicional

NOTA:

Anote a morada e telefone do serviço de assistência local no quadro incluído a seguir.

Em caso de avaria, entre em contato com o mesmo e tente dar todos os detalhes pertinentes para poder receber uma rápida ajuda.

NOTA:

A cadeira de rodas representada e descrita neste manual pode não ser exatamente igual à sua. No entanto, todas as instruções são perfeitamente aplicáveis, independentemente dessas pequenas diferenças.
O fabricante reserva-se no direito de modificar, sem aviso prévio, os pesos, dimensões e outros dados indicados neste manual. Todos os valores, medidas e capacidades incluídos neste manual são aproximados e não representam especificações.

Assinatura e carimbo do fornecedor

1.0 NOTAS GERAIS SOBRE SEGURANÇA E RESTRIÇÕES DE CONDUÇÃO

A engenharia e construção desta cadeira de rodas destinam-se a oferecer a maior segurança. As normas de segurança internacionais atualmente em vigor foram cumpridas ou excedidas.
No entanto, existe o risco de perigo se os utilizadores manusearem incorretamente a cadeira de rodas. Para sua própria segurança, deve respeitar completamente as seguintes regras.
A adaptação ou ajustamento não profissional ou errado pode aumentar o risco de acidentes. Como utilizador da cadeira de rodas, faz também parte do tráfego diário nas ruas e passeios, como tudo o resto. Gostaríamos de lhe chamar a atenção que, deste modo, está também sujeito a qualquer regra do Código de Estrada.
Tenha cuidado durante a sua primeira viagem na cadeira de rodas. Familiarize-se com a sua Cadeira de Rodas.
Antes de cada utilização, deve inspecionar o seguinte:
• Eixos fixos ou eixos de extração rápida nas rodas traseiras
• Velcro dos assentos e encostos
• Pneus, pressão dos pneus e dispositivos de bloqueio das rodas.
Antes de alterar qualquer um dos ajustamentos desta cadeira de rodas, é importante ler a seção correspondente do Manual de Utilizador.
É possível que a cadeira caia se passar por cima de buracos ou conduzir em solo desnivelado, especialmente quando subir ou descer solo inclinado.

⚠PERIGO!

NUNCA exceda a carga máxima de 120 kg para o condutor mais quaisquer objectos transportados na cadeira. Se exceder a carga máxima, pode danificar a cadeira ou pode cair ou capotar, perder controlo ou causar ferimentos graves no utilizador e outras pessoas.

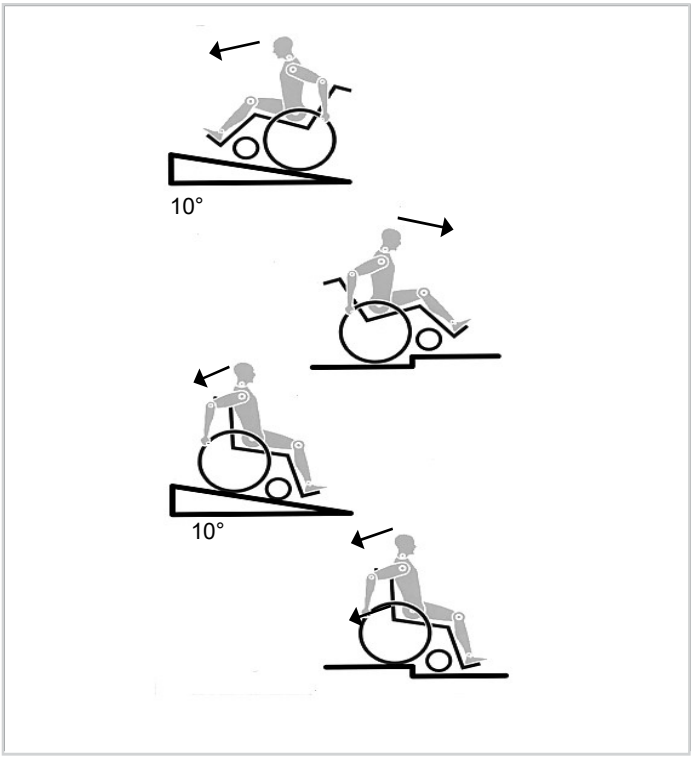

- Quando estiver escuro, vista roupas de cores claras ou roupas com refletores, para ser mais facilmente visível. Verifique se os refletores no lado e na traseira da cadeira de rodas são claramente visíveis.
- Recomendamos também que instale uma luz ativa.
- Para evitar quedas e situações perigosas, pratique primeiro a condução da sua nova cadeira de rodas em solo nivelado e com boa visibilidade.
- Quando se sentar ou sair da cadeira de rodas, não se apoie nos apoios de pés.
- Deve dobrá-los para cima antes e movê-los para o exterior tanto quanto possível. Posicione-se sempre tão próximo quanto possível do local para onde se pretende transferir.
- Utilize sempre a cadeira de rodas com cuidado. Por exemplo, evitar transpor obstáculos sem travar (degraus, lancis) ou descer desnivelamentos de solo.
- Os bloqueios das rodas não se destinam a parar a cadeira de rodas em movimento. Existem apenas para garantir que a sua cadeira de rodas não se move por acidente. Quando parar em solo desnivelado, deve usar sempre os dispositivos de bloqueio das rodas para evitar que a cadeira se mova. Ative sempre ambos os dispositivos. Caso contrário, a sua cadeira de rodas pode inclinar-se.
- Explore os efeitos da mudança do centro de gravidade no comportamento da cadeira de rodas, por exemplo, em inclinações, declives, todos os desnivelamentos ou quando transpor obstáculos. Faça-o com a assistência de alguém.
- Em condições extremas (p.ex. com as rodas traseiras na posição mais dianteira) e com uma postura menos perfeita, a cadeira de rodas pode tombar mesmo numa superfície plana.
- Incline o seu tronco para a frente quando subir declives e degraus.
- Incline o seu tronco ainda mais para trás quando descer declives e degraus. Nunca tente subir e descer um declive na diagonal.
- Evite utilizar um elevador que pode causar ferimentos graves em caso de queda.
- Não conduza a cadeira de rodas em declives superiores a 10°. O declive seguro dinâmico depende da configuração da cadeira, das capacidades do utilizador e do estilo de condução. Uma vez que as capacidades do utilizador e estilo de condução não podem ser pré-determinados então o desnivelamento máximo seguro não pode ser pré-determinado. Assim, deve ser determinado pelo utilizador com a ajuda de um assistente para evitar cair. Aconselhamos vivamente a instalação de dispositivos anti-queda se o utilizador for inexperiente.
- É possível que a cadeira caia se passar por cima de buracos ou conduzir em solo desnivelado, especialmente quando subir ou descer solo inclinado.
- Não conduza a cadeira de rodas em solo lamacento e com gelo.
- Não utilize a sua cadeira de rodas onde os pedestres não podem circular.
- Nunca use esta cadeira para testes de peso se o peso total (utilizador mais pesos adicionais) for superior a 120 kg. Se exceder o limite, pode danificar a cadeira, cair, tombar ou perder o controlo da cadeira e ferir gravemente o condutor ou outros.

- Para evitar ferimentos nas mãos, não coloque as mãos nos raios ou entre a roda traseira e o dispositivo de bloqueio das rodas quando conduzir a cadeira de rodas.
- Em especial, quando usar aros de rodas leves, os dedos podem facilmente aquecer quando travar a altas velocidades ou em inclinações longas.
- Imobilize a cadeira de rodas em solo irregular ou quando a transportar (p.ex. num carro) usando os travões. Só deve tentar subir escadas com a ajuda de um assistente. Existe equipamento para o auxiliar, p.ex. subir rampas ou utilizar elevadores. Utilize-o. Se não existir equipamento para uma determinada função, então a cadeira de rodas deve ser inclinada e empurrada e nunca transportada em degraus (2 assistentes). Não aconselhamos a transferência de utilizadores com mais de 100 kg de peso desta maneira. Regra geral, deve instalar previamente os tubos anti-queda, para não tocarem nos degraus, porque de outro modo poderá sofrer uma queda grave. Depois, os tubos anti-queda devem ser colocados na posição correta.
- Certifique-se que o auxiliar segura na cadeira apenas nas peças firmemente instaladas. Não pegue pelas peças removíveis (por exemplo, não pegue pelos apoios de pés ou pelas protecções laterais).
- Quando utilizar uma rampa de suspensão, certifique-se que os tubos anti-queda instalados estão posicionados fora da área de perigo.
- Imobilize a cadeira de rodas em solo irregular ou quando a transportar (p.ex. num carro) usando os dispositivos de bloqueio das rodas.
- Para amputados ao nível das coxas, os tubos anti-queda devem ser utilizados.
- Antes de conduzir, verifique se a pressão dos pneus está correta. Para as rodas traseiras, deve ser, pelo menos, 3,5 bares (350 kPa). A pressão máx. é indicada no pneu.
- Os travões com manípulo de joelho apenas funcionam se a pressão dos pneus for suficiente e se foi efectuada a configuração correta (ver Capítulo sobre "Dispositivos de Bloqueio das Rodas").
- Os dispositivos de bloqueio das rodas não se destinam a travar a cadeira de rodas. Existem apenas para garantir que a sua cadeira de rodas não se move por acidente. Quando parar em solo desnivelado, deve usar sempre os dispositivos de bloqueio das rodas para evitar que a cadeira se mova. Ative sempre ambos os dispositivos. Caso contrário, a sua cadeira de rodas pode inclinar-se.
- Os dispositivos de bloqueio das rodas não foram concebidos para serem usados como travões de uma cadeira em movimento.
- Use sempre elevadores e rampas. Se estes não estiverem disponíveis, deve solicitar a ajuda de um assistente. Os assistentes devem segurar na cadeira de rodas nas peças fixas. Se os tubos anti-queda estiverem instalados, devem ser retraídos. Uma cadeira de rodas nunca deve ser levantada com o ocupante. Apenas deve ser empurrada.
- Se o assento ou a correia traseira ficarem danificados, deve substituí-los imediatamente.
- Não levante ou transporte a cadeira de rodas pelos tubos traseiros ou pelos manípulos para empurrar.
- Não coloque qualquer equipamento electrónico não autorizado, unidades de mobilidade elétricas ou mecânicas, bicicletas ou qualquer outro dispositivo que altere o propósito ou a estrutura da cadeira de rodas.
- Qualquer combinação com outros dispositivos médicos exigem a autorização da Sunrise Medical.
- Cuidado com o fogo, especialmente cigarros acesos. As correias do assento e traseiras podem incendiar-se.
- Se, e sempre que possível, durante uma viagem num veículo equipado para transportar pessoas com deficiências motoras, os ocupantes do veículo devem usar os assentos do veículo e o sistema de segurança apropriado. Esta é a única maneira de garantir que os ocupantes recebem a proteção máxima em caso de acidente. Quando utilizar os elementos fornecidos pela SUNRISE MEDICAL e utilizar um sistema de segurança personalizado, as cadeiras de rodas mais leves podem ser utilizadas como assento durante o transporte num veículo preparado para o efeito. (Consulte o capítulo sobre "Transporte").
- Certifique-se sempre que os eixos de extração rápida nas rodas traseiras estão configurados corretamente e bloqueados. Se não premir o botão no eixo de extração rápida, não pode remover a roda traseira.
- Em especial, quando usar aros de rodas leves, os dedos podem facilmente aquecer quando travar a altas velocidades ou em inclinações longas.
- Se a cadeira de rodas ficar exposta à luz do sol durante um longo período de tempo, partes da mesma (p.ex. estrutura, apoios de pernas, travões e proteção lateral) podem aquecer muito (>41°C).
- Para evitar ferimentos nas mãos, não coloque as mãos nos raios ou entre a roda traseira e o dispositivo de bloqueio das rodas quando conduzir a cadeira de rodas.
- Quando usar a cadeira no exterior, vista sempre luvas de couro para poder segurar melhor e para que os dedos não fiquem sujos ou sobreaqueçam.
- Não conduza a cadeira de rodas em inclinações > 10°.
- O declive seguro dinâmico depende da configuração da cadeira, das capacidades do utilizador e do estilo de condução. Uma vez que as capacidades do utilizador e estilo de condução não podem ser pré-determinados então o desnivelamento máximo seguro não pode ser pré-determinado. Assim, deve ser determinado pelo utilizador com a ajuda de um assistente para evitar cair. Aconselhamos vivamente a instalação de dispositivos anti-queda.
- Não conduza a cadeira de rodas em solo lamacento e com gelo.
- Não utilize a sua cadeira de rodas onde os pedestres não podem circular.
- Com todas as peças móveis, existe o risco natural de entalar os dedos. Manuseie com cuidado.
- A cadeira de rodas não deve ser usada sob chuva intensa, na neve ou em superfícies escorregadias ou instáveis.
- Não use a cadeira de rodas em locais perigosos.

1.0 Notas gerais sobre segurança e restrições de condução....

⚠AVISO!

- ANTES de conduzir, o seu conselheiro de saúde deve familiarizá-lo com os procedimentos de segurança da utilização da cadeira.
- Pratique dobrar, alcançar, sair e sentar-se na cadeira até se familiarizar com os limites das suas capacidades.
- Peça a alguém que ajude até saber o que provoca uma queda ou tombo e o que fazer para o evitar.
- Lembre-se de que deve desenvolver os seus próprios métodos de utilização segura mais adequados ao seu nível de funcionalidade e às suas capacidades.
- NUNCA tente uma manobra por si só até ter a certeza de que a pode fazer com segurança.
- Familiarize-se com as áreas onde planeia utilizar a sua cadeira.
- Identifique os perigos e saiba como os evitar.
- Utilize tubos anti-queda a não ser que seja um condutor experiente com esta cadeira e até ter a certeza de que não corre o risco de cair.

NOTA:

- Quando aplicável, também serão incluídos “Avisos” em outras seções deste manual.
- Respeite todos os avisos desta seção.
- Se não o fizer, pode danificar a cadeira, cair, tombar ou perder o controlo da cadeira e ferir gravemente o condutor ou outros.
- O efeito do travão com manípulo de joelho assim como as caraterísticas gerais de condução dependem da pressão dos pneus. A cadeira de rodas é significativamente mais leve e mais fácil de manobrar quando as rodas traseiras estiverem cheias e a pressão de ambas as rodas for igual.
- Verifique se os seus pneus têm piso suficiente!
- Tenha em conta que fica sujeito a toda e qualquer regra de trânsito quando conduzir no trânsito normal.
- Quando estiver escuro, vista roupas de cores claras ou roupas com refletores, para ser mais facilmente visível. Verifique se os refletores no lado e na traseira da cadeira de rodas são claramente visíveis. Recomendamos também que instale uma luz ativa.
- Tenha sempre cuidado com os seus dedos quando utilizar ou ajustar a cadeira de rodas!
- Os produtos apresentados e descritos neste manual podem não ser exatamente iguais em todos os detalhes ao seu próprio modelo. No entanto, todas as instruções indicadas, são perfeitamente aplicáveis, independentemente dessas pequenas diferenças.
- O fabricante reserva-se no direito de modificar, sem aviso prévio, os pesos, dimensões e outros dados indicados neste manual. Todos os valores, medidas e capacidades incluídos neste manual são aproximados e não representam especificações.

Vida Útil
A vida útil prevista deste produto é 5 anos.

Selecionar a cadeira certa e as opções de segurança
A Sunrise Medical oferece uma variedade de estilos de cadeiras de rodas para satisfazer as necessidades específicas de cada utilizador de cadeira de rodas. No entanto, a seleção final do tipo de cadeira de rodas, das opções e ajustes cabem só a si e ao seu consultor de saúde. A seleção da melhor cadeira e a preparação da sua segurança depende de coisas como:

1. A sua deficiência, força, equilíbrio e coordenação.
2. Os tipos de perigos que enfrentará na utilização diária (o local
onde vive e trabalha e outros locais onde poderá utilizar sua cadeira).
3. A necessidade de opções para sua segurança e conforto (como
tubos anti-queda,
cintos de posicionamento ou sistemas de assento especializados).

Consulte frequentemente este manual

Antes de utilizar esta cadeira, vocês, e cada pessoa que o pode ajudar, devem ler todo o manual e respeitar todas as instruções.
Reveja frequentemente os avisos, até lhe serem completamente familiares.

⚠AVISO!

Inspeção de Segurança
Antes de cada utilização da sua cadeira:

- Certifique-se de que a cadeira se move facilmente e de que todas as peças funcionam sem problemas. Verifique se existem ruídos, vibrações ou alteração da facilidade de utilização. (A sua existência pode indicar pressão baixa dos pneus, dispositivos de aperto soltos ou cadeira danificada).
- Resolva qualquer problema. O seu fornecedor autorizado pode ajudar a detetar e a corrigir o problema.
- Verifique se ambos os eixos traseiros de desbloqueio rápido estão bloqueados. Quando bloqueados, o botão do eixo fica completamente saliente. Se não bloqueados, a roda pode sair e a cadeira pode tombar.
- Se a sua cadeira estiver equipada com tubos anti-queda, bloqueie os tubos.

NOTA: Consulte a seção “Tubos anti-queda" para saber em que situações não utilizar os tubos.
Se não respeitar estes avisos, pode danificar a cadeira, cair, tombar ou perder o controlo da cadeira e ferir gravemente o condutor ou outros.

1.0 Notas gerais sobre segurança e restrições de condução....

⚠AVISO

Alterações e ajustamentos

- Se modificar ou ajustar esta cadeira, poderá aumentar o risco de uma queda A NÃO SER QUE faça também outras alterações.
- Consulte o seu fornecedor autorizado ANTES de modificar ou ajustar a sua cadeira ou contate a Sunrise Medical.
- Recomendamos a utilização de tubos anti-queda até se adaptar às mudanças e até ter a certeza de que não corre o risco de cair.
- Modificações não autorizadas ou a utilização de peças não fornecidas ou aprovadas pela Sunrise Medical podem alterar a estrutura da cadeira. Deste modo, a garantia é considerada nula e a cadeira poderá constituir um risco para a segurança.

⚠AVISO!

Condições ambientais

- Exerça o máximo cuidado se conduzir a cadeira em superfícies molhadas ou escorregadias. Em caso de dúvida, peça ajuda.
- O contato com água ou humidade em excesso poderá enferrujar ou corroer a cadeira. Deste modo, a cadeira poderá avariar.
- Não utilizar a sua cadeira num duche, piscina ou outro corpo de água. A tubagem e peças da cadeira não são impermeáveis e podem enferrujar ou corroer a partir do interior.
- Evite a humidade em excesso (por exemplo, não deixe a cadeira numa casa de banho húmida enquanto toma um duche).
- Seque a sua cadeira assim que ficar húmida ou se a lavar com água.

⚠AVISO!

O terreno

- A sua cadeira destina-se a ser conduzida em superfícies firmes e niveladas tais como alcatrão, asfalto e nos interiores.
- Não utilize a sua cadeira em areia, solo mole ou em terreno irregular. Pode danificar as rodas ou eixos ou soltar os dispositivos de fixação da sua cadeira.

⚠AVISO!

Utilização na rua

Na maioria dos países, a circulação de cadeiras de rodas em estradas é proibida por lei. Tenha atenção ao perigo de viaturas em estradas ou parques de estacionamento. À noite, ou quando a iluminação for deficiente, utilização fita refletora na sua cadeira e roupas.
Por causa da sua baixa posição, poderá não ser visível para os outros condutores. Estabeleça contato visual com os condutores antes de avançar. Em caso de dúvida, ceda a passagem até ter a certeza de que é seguro.
Se não respeitar estes avisos, pode danificar a cadeira, cair, tombar ou perder o controlo da cadeira e ferir gravemente o condutor ou outros.

Segurança do Veículo Motorizado

Como indicado na capa deste manual de utilizador, identifique se a sua cadeira foi fabricada com a opção de trânsito (transporte) instalada.

⚠AVISO!

- Se a sua cadeira não estiver equipada com a opção de trânsito, a cadeira de rodas não cumpre os padrões de assento em viaturas.
- NUNCA deixe alguém sentar-se nesta cadeira enquanto a transporta numa viatura.
- Prenda SEMPRE o condutor com os dispositivos de segurança adequados para viaturas. Em caso de acidente ou paragem súbita, o condutor poderá ser projetado da cadeira. Os cintos de segurança da cadeira de rodas não evitam esta situação e os cintos e correias poderão causar ferimentos.
- NUNCA transporte esta cadeira no assento dianteiro da viatura. Poderá mover-se e interferir na condução.
- Fixe SEMPRE esta cadeira para que não descaia ou se mova.
- Não utilize qualquer cadeira que tenha estado envolvido num acidente com uma viatura.

NOTA: Se a sua cadeira estiver equipada com opção de trânsito:
Ver seção de Transporte.

2.0 AVISOS DE ESTABILIDADE PARA O UTILIZADOR / ASSISTENTE

⚠ AVISO!

Quando necessitar ajuda

Para o condutor:
Certifique-se de que cada pessoa que ajuda lê e respeita todos os avisos e instruções aplicáveis.

Para assistentes:
- Colabore com o médico(a), enfermeira(o) ou terapeuta do condutor para saber quais os métodos mais adequados às suas capacidades e às capacidades do condutor.
- Diga ao condutor o que planeia fazer e explique como o condutor deve agir. Deste modo, o condutor fica à vontade e reduz o risco de acidente.
- Certifique-se de que a cadeira tem pegas para empurrar. São pontos de segurança para poder agarrar a traseira da cadeira para evitar uma queda ou tombo. Certifique-se de que as pegas de empurrar não rodam ou saltam do lugar.
- Para evitar magoar as suas costas, aplique uma boa postura e mecânicas corporais adequadas. Quando levantar ou apoiar o condutor ou inclinar a cadeira, dobre ligeiramente os joelhos e mantenha as suas costas tão direitas quanto puder.
- Indique ao condutor para se inclinar para trás quando inclinar a cadeira para a frente.
- Quando descer um lancil ou um degrau, baixe ligeiramente a cadeira com um movimento fácil. Não deixe a cadeira cair os últimos centímetros para o chão. Pode danificar a cadeira ou magoar o condutor.
- Para evitar tropeçar, desbloqueie e rode os tubos anti-queda para cima, para os afastar. Bloqueie SEMPRE as rodas traseiras e bloqueie os tubos anti-queda na sua posição se deixar o condutor sozinho, mesmo que por breves instantes. Assim reduzirá o risco de queda ou perda de controlo da cadeira.

⚠ AVISO!

Centro de gravidade
O ponto onde a cadeira se inclina para a frente, para trás ou para os lados depende do seu centro de gravidade e da estabilidade. A configuração da cadeira, a seleção de opções e as alterações que fizer à cadeira podem influenciar o risco de queda ou de tombo.

Os ajustes mais importantes são:
- A posição das rodas traseiras. Quanto mais para a frente mover as rodas traseiras, maior o risco de tombar a cadeira para a frente.
- A posição do carro

O centro de gravidade também é afetado por:
- Alterar a configuração da sua cadeira.
- A altura do assento e ângulo do assento.
- Ângulo do encosto.
- Alteração da posição do seu corpo, postura ou distribuição do seu peso.
- Conduzir a sua cadeira numa rampa ou declive.
- A utilização de uma mochila ou outras opções e o volume de peso adicional.

Para reduzir o risco de acidente:
- Consulte o seu médico, enfermeira(o) ou terapeuta para saber a melhor posição do eixo e da roda giratória para si.
- Consulte o seu fornecedor autorizado ANTES de modificar ou ajustar esta cadeira. Lembre-se de que poderá ter que efetuar outras alterações para corrigir o centro de equilíbrio.
- Peça ajuda a alguém até saber quais são os pontos de equilíbrio da sua cadeira e como evitar uma queda.

⚠ AVISO!

- Os tubos anti-queda devem ser utilizados.
- Nunca permite que um segundo ocupante suba para cima de ou se apoie em qualquer componente da cadeira.
- Se não respeitar estes avisos, pode danificar a cadeira, cair, tombar ou perder o controlo da cadeira e ferir gravemente o condutor ou outros.

⚠ AVISO!

Cavalinhos
Por causa da capacidade para ajustar o centro de gravidade e das alterações da gravidade resultantes da operação da funcionalidade inclinação no espaço, não faça cavalinhos com a cadeira de todas, como utilizador. “Cavalinho” significa: equilibrar a cadeira nas rodas traseiras, enquanto as rodas dianteiras ficam suspensas no ar. É perigos fazer um “cavalinho” porque pode cair ou tombar.

Obstáculos
Obstáculos e perigos da estrada (como buracos ou pavimento quebrado) podem danificar a sua cadeira e podem levar a uma queda, tombo ou perda de controlo. Para evitar os riscos:
- Esteja sempre atento a perigos – examine a área à sua frente durante a condução.
- Certifique-se de que as áreas do chão onde vive e trabalha são niveladas e estão desobstruídas.
- Remova ou tape as lombas das soleiras das portas entre salas.
- Instale uma rampa nas portas de entrada ou de saída.
- Certifique-se de que a rampa termina nivelada com o chão e não existe um alto.

Para ajudar a corrigir o seu centro de equilíbrio:
- Incline ligeiramente a parte superior do seu corpo PARA A FRENTE quando SUBIR um obstáculo.
- Incline a parte superior do seu corpo PARA TRÁS quando DESCER de um nível superior para um nível inferior.
- Se a sua cadeira estiver equipada com tubos anti-queda, bloqueie os tubos antes de SUBIR um obstáculo.
- Mantenha ambas as mãos nos aros das rodas quando subir um obstáculo.
- Nunca empurre ou puxe um objecto (mobília ou batente de porta) para mover a sua cadeira.

Avisos de estabilidade para o utilizador / assistente.....

⚠ AVISO!

Alcançar ou inclinar
Se tentar alcançar ou inclinar-se, altera o centro de equilíbrio da sua cadeira. Poderá cair ou tombar. Em caso de dúvida, peça ajuda ou utilize um dispositivo para aumentar o seu alcance.

- NUNCA tente alcançar ou inclinar-se se precisar de mudar o seu peso para o lado ou para se levantar da cadeira.
- NUNCA tente alcançar ou inclinar-se se precisar de se mover para a frente na cadeira. Mantenha sempre as suas nádegas em contato com o encosto.
- NUNCA tente alcançar com ambas as mãos (poderá não conseguir segurar-se para evitar uma queda se a cadeira inclinar).
- NUNCA tente alcançar ou inclinar-se na traseira excepto se os tubos anti-queda da cadeira estiverem bloqueados.
- NÃO tente alcançar ou inclinar-se na parte superior do encosto do assento. Poderá danificar um ou ambos os tubos do encosto e poderá cair.

Se precisar de alcançar ou inclinar:

- Não bloqueie as rodas traseiras. Isto cria um ponto de inclinação e aumenta o risco de queda ou de tombo.
- Não se apoie nos apoios de pés.
- Se inclinar para a frente, aumenta a pressão sobre os apoios de pés e a cadeira poderá tombar se inclinar o seu corpo demasiado.
- Mova a sua cadeira tão próximo quanto possível do objecto que pretende alcançar.
- Não tente apanhar um objecto do chão tentando alcançar entre os seus joelhos. O risco de tombar é menor se alcançar o objecto pelo lado da cadeira.
- Rode as rodas giratórias até ficarem tão afastadas quanto possível. Deste modo, a cadeira fica mais estável.

NOTA: Para fazer isto: Mova a sua cadeira para além do objecto que pretende apanhar, depois recue para o seu lado. Ao recuar, roda as rodas giratórias para a frente.
Agarre firmemente na roda traseira ou apoio de braço com uma mão. Isto ajuda a evitar uma queda, se a cadeira inclinar.

Se não respeitar estes avisos, pode danificar a cadeira, cair, tombar ou perder o controlo da cadeira e ferir gravemente o condutor ou outros.

⚠ AVISO!

Recuar
Tenha o maior cuidado quando recuar com a cadeira. A sua cadeira é mais estável quando avança.

- Poderá perder o controlo ou tombar se uma das rodas traseiras chocar contra um objecto e parar de rodar.
- Mova a sua cadeira lenta e gradualmente.
- Se a a sua cadeira estiver equipada com tubos anti-queda, certifique-se de que bloqueia os tubos.
- Para frequentemente e verifique se o caminho está desobstruído.

⚠ AVISO!

Subir/transpor rampas e declives
Ao conduzir sobre ou transpor um declive, que inclui rampas, altera o centro de equilíbrio da sua cadeira.

- A sua cadeira fica menos estável quando estiver inclinada.
- Os tubos anti-queda poderão não ser suficientes para evitar uma queda ou tombo.
- Não utilize a sua cadeira se o ângulo do declive for superior a 10%.
  (Uma declive de 10% significa: um metro de elevação por cada dez metros de comprimento do declive).
- Conduza sempre tão em linha reta quanto possível. (Não se apresse a subir uma rampa ou declive).
- Não vire ou mude de direção num declive.
- Mantenha a cadeira sempre no CENTRO da rampa. Certifique-se de que a rampa é suficientemente larga para não correr o risco de uma das rodas sair da rampa pelo lado.
- Não pare num declive acentuado. Se parar, perderá o controlo da sua cadeira.
- NUNCA utilize os dispositivos de bloqueio das rodas traseiras para travar ou parar a sua cadeira. O risco de perder o controlo da cadeira é maior.

Seja extremamente cuidadoso:

- Em superfícies húmidas ou escorregadias.
- Em alterações do ângulo do declive (bordos, lombas ou depressões). Poderá cair ou tombar.
- Em deixar cair no fundo de um declive. Um alto,mesmo sendo pequeno como 3/4 de polegada pode parar uma roda giratória e causar uma queda quando a cadeira se inclinar para a frente.

Para reduzir o risco de queda ou tombo:

- Incline ou empurre o corpo para a frente quando SUBIR e para trás quando DESCER. Isto ajuda a adaptar-se às mudanças do centro de equilíbrio causadas pelo declive.
- Mantenha a pressão sobre os aros das rodas para controlar a velocidade ao descer um declive. Se a velocidade for excessiva, poderá perder o controlo.
- Peça ajuda em caso de dúvida.
- Rampas em casa e no trabalho - Para sua segurança, as rampas em casa e no trabalho devem respeitar todos os requisitos legais da sua área.

Recomendamos:

- Largura: pelo menos, 1,20 metros de largura.
- Barreiras de protecção: Para reduzir o risco de queda, os lados da rampa devem ter barreiras de proteção (ou rebordos elevados com, pelo menos, 7,60 cm de altura).
- Declive: Com ângulo não superior a 10%.
- Superfície: Plana e nivelada, com um tapete fino ou outro material não derrapante. (Certifique-se de que não existem bordos, lombas ou depressões.)
- Suporte: As rampas devem ser RESISTENTES. Poderá ser necessário suportar as rampas para não" abaularem" quando as utilizar.
- Evitar altos: Poderá ser necessário adaptar o topo ou fundo da rampa para criar uma passagem sem problemas.

Avisos de estabilidade para o utilizador / assistente.....

⚠ AVISO

Transferência
É perigoso entrar e sair da cadeira sozinho. Requer bom equilíbrio e agilidade.
Lembre-se que, durante qualquer transferência, ocorre sempre uma fase quando o assento da cadeira não está debaixo do seu corpo.

Para evitar cair:
- Colabore com o seu consultor de saúde para saber quais os métodos mais seguros.
- Aprenda a posicionar o seu corpo e como apoiar-se ao entrar e sair da cadeira de rodas.
- Peça ajuda a alguém até saber como entrar e sair sozinho.
- Bloqueie as rodas traseiras antes de entrar e sair. Deste modo, as rodas traseiras não se movem. Isto poderá NÃO evitar que a cadeira deslize para longe de si ou tombe.
- Certifique-se de que as rodas pneumáticas estão devidamente cheias. Se a pressão das rodas for baixa, os dispositivos de bloqueio das rodas traseiras poderão escorregar.
- Mova a sua cadeira tão próximo quanto possível do assento no qual pretende entrar ou sair. Se possível, utilize uma prancha de transferência.
- Rode as rodas giratórias até ficarem tão afastadas quanto possível.
- Se possível, remova ou afaste os apoios de pés para não obstruírem.
- Certifique-se de que os seus pés não ficam presos no espaço entre os apoios de pés.
- Evite colocar o seu peso sobre os apoios de pés porque, deste modo, a cadeira pode tombar.
- Certifique-se de que os apoios de braços estão afastados e que não interferem.
- Sente-se tão encostado para trás quanto possível na superfície do assento quanto possível. Deste modo, reduz o risco da cadeira tombar ou de deslizar para longe de si.

⚠ PERIGO!

Escadas
- NUNCA utilize esta cadeira em escadas EXCEPTO quando alguém o ajudar. Caso contrário, a cadeira poderá cair ou tombar.
- As pessoas que o ajudarem devem ler e respeitar as instruções deste manual do usuário.

⚠ PERIGO!

Elevadores
NUNCA utilize esta cadeira em elevadores, mesmo com assistente. Caso contrário, a cadeira poderá cair ou tombar.

⚠ AVISO!

Lancis e degraus
- As pessoas que o ajudarem devem ler e respeitar as instruções deste manual do usuário.
- Não tente subir ou descer lancis ou degraus sozinho.
- Desbloqueie e rode os tubos anti-queda para cima, para os afastar, para não interferirem.
- Não tente subir um lancil ou degrau alto EXCETO se alguém o ajudar. Caso contrário, a cadeira poderá exceder o seu ponto de equilíbrio e tombar.
- Suba ou desça um lancil ou degrau sem mudar de direção. Se subir ou descer inclinado, a cadeira poderá cair ou tombar.
- Lembre-se de que o impato ao descer um lancil ou degrau pode danificar a sua cadeira ou soltar os dispositivos de fixação.
- Se não respeitar estes avisos, pode danificar a cadeira, cair, tombar ou perder o controlo da cadeira e ferir gravemente o condutor ou outros.

⚠ AVISO!

- Antes de auxiliar um condutor, leia todos os avisos deste manual de proprietário e respeite todas as instruções que se aplicam.
- Não se esqueça de saber quais os métodos seguros mais adequados às suas capacidades.

⚠ PERIGO!

Utilização da inclinação

Em preparação para utilizar a inclinação:
- Verifique sempre se os braços do condutor estão estáveis nos apoios de braços ou dentro dos apoios de braços.
- Verifique sempre se as pernas do condutor estão estáveis nos apoios de pés/pernas.
- Nunca coloque as mãos, pés ou objetos estranhos no mecanismo de inclinação.
- Nunca empurre ou mova a cadeira com o assento inclinado para a posição dianteira.
- Nunca equipe acessórios não especificamente concebidos para a cadeira de rodas.
- Nunca exceda a posição de inclinação que alinha o encosto em paralelo com o chão.

Avisos de estabilidade para o utilizador / assistente.....

⚠ AVISO!

Descer um lancil ou degrau único
Siga estas instruções para ajudar um condutor a descer um lancil ou
degrau único **RECUANDO:**

- Mantenha-se na traseira da cadeira.
- Alguns passos antes de chegar ao rebordo do lancil ou degrau, dê a volta à cadeira e empurre-a para trás.
- Enquanto olha por cima do ombro, recue cuidadosamente até sair do lancil ou degrau e descer para o nível inferior.
- Puxe a cadeira para si até as rodas traseiras atingirem o rebordo do lancil ou degrau. Depois, deixe as rodas traseiras rolarem lentamente para o nível inferior.
- Quando as rodas traseiras assentarem em segurança no nível inferior, incline a cadeira até atingir o ponto de equilíbrio. Isto levanta as rodas giratórias dianteiras do lancil ou degrau.
- Mantenha a cadeira equilibrada e recue lentamente com passos curtos. Vire a cadeira e baixe lentamente as rodas giratórias dianteiras até tocarem no chão.

⚠ PERIGO!

Se não respeitar estes avisos, pode danificar a cadeira, cair, tombar ou perder o controlo da cadeira e ferir gravemente o condutor ou outros.

⚠ AVISO!

Subir um lancil ou degrau único
Siga estas instruções para ajudar um condutor a subir um lancil ou degrau único **AVANÇANDO:**

- **Mantenha por detrás da cadeira.**
- **Vire-se de frente para o lancil e incline a cadeira para cima sobre as rodas traseiras de modo a que as rodas giratórias se levantem sobre o lancil ou degrau.**
- **Mova a cadeira para a frente, colocando as rodas giratórias dianteiras no nível superior assim que passarem o rebordo.**
- **Continue a avançar até as rodas traseiras tocarem na face do lancil ou degrau. Levante e rode as rodas traseiras para o nível superior.**

⚠ PERIGO!

Se não respeitar estes avisos, pode danificar a cadeira, cair, tombar ou perder o controlo da cadeira e ferir gravemente o condutor ou outros.

⚠ AVISO!

Subir escadas

- Peça a ajuda de, pelo menos, dois assistentes para mover a cadeira e o condutor escadas acima.
- Mova a cadeira e o condutor RECUANDO nas escadas.
- A pessoa na traseira controla o movimento. Ele ou ela inclina a cadeira para trás para o seu ponto de equilíbrio.
- Um segundo assistente na dianteira deve segurar firmemente na base do hanger ou na parte mais dianteira da guia do assento e levante a cadeira passando um degrau de cada vez.
- Os assistentes movem a cadeira escadas acima. Repita para cada escada até atingir o patamar.

Descer escadas

- Peça a ajuda de, pelo menos, dois assistentes para mover a cadeira e o condutor escadas abaixo.
- Mova a cadeira e o condutor AVANÇADO nas escadas.
- A pessoa na traseira controla o movimento. Ele ou ela inclina a cadeira até atingir o ponto de equilíbrio das rodas traseiras e a cadeira sobre o rebordo do degrau superior.
- Um segundo auxiliar fica no terceiro degrau a contar do cimo e agarra a base do hanger ou a parte mais dianteira da guia do assento. Ele ou ela desce a cadeira um degrau de cada vez, permitindo que as rodas traseiras rodem sobre o rebordo das escadas.
- Os assistentes movem a cadeira escadas abaixo. Repita para cada escada até atingir o patamar.

Manutenção

- Inspecione e mantenha esta cadeira estritamente em função da tabela na secção XI. Manutenção.
- Se detetar um problema, garanta a reparação ou manutenção da cadeira antes de utilizar.
- Pelo menos uma vez por ano, peça a um fornecedor autorizado para efetuar uma inspeção completa, inspeção de segurança e reparação/manutenção da sua cadeira.

⚠ PERIGO!

Se não respeitar estes avisos, pode danificar a cadeira, cair, tombar ou perder o controlo da cadeira e ferir gravemente o condutor ou outros.

NOTA: Para informações adicionais sobre manutenção, consulte a secção 7.0: Manutenção.

Avisos de estabilidade para o utilizador / assistente.....

Utilização em trânsito (transporte)
Consulte também a secção 5.0 Transportabilidade, para opções adicionais de transporte e avisos para viaturas.

- Se possível e viável, o utilizador deve passar para o assento do veículo de Equipamento Original do Fabricante e usar o cinto de segurança.
- Se a cadeira de rodas for utilizada para transporte, deve ser utilizada virada para a frente no assento.
- O condutor não deve pesar mais de 120 kg.
- Os seguintes valores indicam as posições dos pontos de fixação da cadeira, à frente (Fig. 2.0-A) e atrás (Fig. 2.1-B).
- Utilize só com sistemas de fixação da cadeira de rodas e sistemas de segurança dos ocupantes (WTORS) instalados de acordo com as instruções do fabricante e a norma ISO 7176-19 - SAE J2249.
- Fixe os WTORS aos pontos de fixação de acordo com as instruções do fabricante e a norma ISO 7176-19, SAE J2249.
- Fixe o sistema de segurança do ocupante de acordo com as instruções do fabricante e a norma ISO 7176-19, SAE J2249.

PERIGO

⚠ Se não respeitar estes avisos, pode danificar a cadeira, cair, tombar ou perder o controlo da cadeira e ferir gravemente o condutor ou outros.

Fig. 2.0

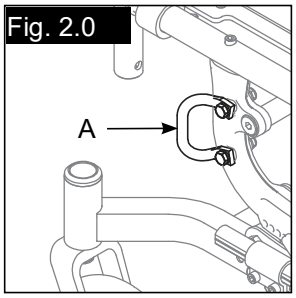

Fig. 2.1

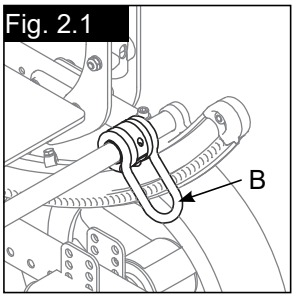

3.0 AVISOS E OPÇÕES DOS COMPONENTES

⚠ **AVISO!**

Tubos Anti-Queda
- Os tubos anti-queda podem evitar que a cadeira tombe para trás na maioria das situações normais.
- A Sunrise Medical recomenda a utilização de tubos anti-queda:
- A não ser que seja um condutor experiente com esta cadeira e até ter a certeza de que não corre o risco de cair.
- Sempre que modificar ou ajustar a sua cadeira. A alterações poderá aumentar o risco da cadeira tombar para trás. Utilize tubos anti-queda até se adaptar às mudanças e até ter a certeza de que não corre o risco de cair.
- Quando bloquear os tubos em posição (na posição “baixa”), os tubos anti-queda devem ficar ENTRE 38 mm e 51 mm do chão.
- Se os ajustar demasiado ALTO, podem não evitar a queda.
- Se os ajustar demasiado BAIXO podem “ficar presos” nos obstáculos normais encontrados em utilização normal. Neste caso, poderá cair ou a cadeira poderá tombar.
- Mantenha os tubos anti-queda bloqueados EXCETO quando:
- For ajudado por um assistente ou
- Tiver que subir ou descer um lancil ou transpor um obstáculo e o puder fazer sem auxílio dos tubos. Nestas situações, certifique-se de que os tubos anti-queda estão para cima, afastados.

⚠ **PERIGO!**

Apoio de braços
- Os apoios de braços não suportam o peso desta cadeira.
- NUNCA levante esta cadeira pelos apoios de braços. Poderão soltar-se ou partir-se.
- Levante a cadeira de rodas apenas pelas peças não removíveis da estrutura principal.
- Se não respeitar estes avisos, pode danificar a cadeira, cair, tombar ou perder o controlo da cadeira e ferir gravemente o condutor ou outros.

⚠ **AVISO!**

Pega do carro
- Mantenha sempre as mãos afastadas do mecanismo de bloqueio no fundo das varetas traseiras, quando dobrar o encosto para cima ou puxar o encosto para baixo.
- Mantenha sempre os dedos afastados do interior da dobradiça quando reajustar a pega do carro.

3.0 Avisos e opções dos componentes

⚠ AVISO!

Dispositivos de fixação
A maioria dos parafusos, pinos e porcas desta cadeira são peças especial de força elevada. A utilização de peças incorretas poderá causar a queda da cadeira.

- Utilize APENAS dispositivos de fixação de um fornecedor autorizado (ou peças do mesmo tipo e força, como indicado nas marcas das cabeças).
- Dispositivos de fixação demasiado ou pouco apertados poderão falhar ou danificar as peças da cadeira.
- Se os pinos ou parafusos se soltarem, aperte-os assim que possível.

⚠ AVISO!

Apoios de pés
- Os apoios de pés não suportam o peso desta cadeira.
- No ponto mais baixo, os apoios de pés deverão estar a, PELO MENOS, 51 mm do chão. Se os ajustar demasiado BAIXO podem “ficar presos” nos obstáculos normais encontrados em utilização normal.
- Deste modo, a cadeira poderá parar subitamente e tombar para a frente.

⚠ PERIGO!

Para evitar tombo ou queda quando entrar ou sair da cadeira de rodas:
- Certifique-se de que os seus pés não "ficam pendurados" ou presos no espaço entre os apoios de pés.
- Evite apoiar o seu peso nos apoios de pés porque a cadeira pode tombar para a frente.
- NUNCA levante esta cadeira pelos apoios de pés. Os apoios de pés são amovíveis e não suportam o peso desta cadeira. Levante a cadeira de rodas apenas pelas peças não removíveis da estrutura principal.

⚠ AVISO!

Rodas pneumáticas
- O correto enchimento dos pneus prolonga a vida útil das rodas e facilita a operação da cadeira.
- Não utilize esta cadeira se qualquer um dos pneus estiver vazio ou demasiado cheio. Verifique semanalmente se as rodas estão corretamente cheias, segundo as indicações na zona lateral da roda.
- A pressão baixa da roda traseira pode causar o deslize do dispositivo de bloqueio da roda desse lado e a roda pode rodar inesperadamente.
- Se a pressão de qualquer uma das rodas for baixa, a cadeira pode guinar para um dos lados e causar perda de controlo.
- As rodas demasiado cheias podem rebentar.

⚠ PERIGO!

Cintos de posicionamento
- Utilize APENAS os cintos de posicionamento para o ajudar a suportar a postura do condutor.
- A utilização incorreta destes cintos podem causar ferimentos graves ou mesmo a morte do condutor.
- Verifique se o condutor não escorrega do assento da cadeira. Se isto ocorrer, o condutor pode sofrer compressão no peito ou sufocar devido à pressão dos cintos.
- Os cintos devem estar apertados mas não tão apertados que dificultem a respiração. Deverá poder meter a mão aberta, espalmada contra o peito, entre o cinto e o condutor.
- Um calço pélvico ou dispositivo semelhante pode ajudar o condutor a não cair do assento. Consulte o médico, enfermeira(o) ou terapeuta do condutor para saber se o condutor tem necessidade deste dispositivo.
- Utilize os cintos de posicionamento só com um condutor que possa colaborar.
- Certifique-se de que o condutor consegue desapertar os cintos em caso de emergência.

⚠ PERIGO!

Nunca utilize cintos de posicionamento:
- Como dispositivo de segurança para o paciente. Um dispositivo de segurança obriga a uma autorização do médico.
- Para um condutor em coma ou estado de agitação.
- Como cinto de segurança da viatura. Em caso de acidente ou paragem súbita, o condutor poderá ser projectado da cadeira. Os cintos de segurança da cadeira de rodas não evitam esta situação e os cintos e correias poderão causar ferimentos.

⚠ AVISO

Condução
- Não instale uma transmissão ou bateria auxiliar não autorizada em qualquer cadeira de rodas Quickie.
- Poderá afetar o centro de equilíbrio da sua cadeira e poderá causar uma queda ou tombo.
- Poderá alterar a estrutura e anular a garantia.

⚠ PERIGO!

Se não respeitar estes avisos, pode danificar a cadeira, cair, tombar ou perder o controlo da cadeira e ferir gravemente o condutor ou outros.

3.0 Avisos e opções dos componentes

⚠ AVISO!

Manípulos de Pressão

- Quando a cadeira for empurrada por um assistente, verifique se a cadeira tem pegas para empurrar.
- São pontos de segurança para um assistente poder agarrar a traseira da cadeira para evitar uma queda ou tombo. Utilize sempre as pegas quando for empurrado por um assistente.
- Certifique-se de que as pegas de empurrar não rodam ou saltam do lugar.

⚠ AVISO!

Eixos de extração rápida

- Não utilize esta cadeira EXCETO quando tiver a certeza de que ambos os eixos traseiros de desbloqueio rápido estão bloqueados. Um eixo desbloqueado poderá soltar-se durante a utilização e causar uma queda.
- Um eixo não está bloqueado até o botão de desbloqueio rápido ficar totalmente saliente. Um eixo desbloqueado poderá soltar-se durante a utilização, causando uma queda, tombo ou perda de controlo e poderá causar ferimentos graves no condutor ou a terceiros.

⚠ AVISO!

Eixos traseiros

- Alterações da configuração das rodas traseiras poderá afetar o centro de equilíbrio da sua cadeira.
- Quanto mais para a FRENTE mover os eixos traseiros, maior o risco de tombar a cadeira para a frente.
- Consulte o seu médico, enfermeira(o) ou terapeuta para saber qual a melhor configuração dos eixos traseiros para a sua cadeira. Não altere a configuração EXCETO quanto tiver a certeza de que não existe risco de tombar.
- Ajuste os dispositivos de bloqueio das rodas traseiras depois de fazer qualquer alteração nos eixos traseiros.
- Caso contrário, os dispositivos de bloqueio poderão não funcionar.
- Certifique-se de que ambos os braços de bloqueio ficam embutidos nas rodas a, pelo menos, 0,31 cm quando bloqueados.

⚠ AVISO!

Dispositivos de bloqueio das rodas traseiras

- Os dispositivos de bloqueio das rodas traseiras NÃO foram concebidos para reduzir a velocidade ou parar uma cadeira de rodas em movimento.
- Utilize-os apenas para evitar que as rodas traseiras se movam enquanto a cadeira estiver completamente parada.
- NUNCA utilize os dispositivos de bloqueio das rodas traseiras para travar ou parar a sua cadeira em movimento. Se o fizer, poderá perder o controlo.
- Para evitar que as rodas traseiras se mova, acione sempre os dispositivos de bloqueio das rodas traseiras quando entrar ou sair da sua cadeira.
- A pressão baixa da roda traseira pode causar o deslize do dispositivo de bloqueio da roda desse lado e a roda pode rodar inesperadamente.
- Certifique-se de que ambos os braços de bloqueio ficam embutidos nas rodas a, pelo menos, 0,31 cm quando bloqueados. Caso contrário, os dispositivos de bloqueio poderão não funcionar.

⚠ PERIGO

Sistemas de assento modificados

- A utilização de um sistema de assento não autorizado pela Sunrise Medical poderá alterar o centro de equilíbrio desta cadeira. Deste modo, a cadeira poderá tombar.
- Não altere o sistema de assento da sua cadeira EXCETO quando consultar primeiro o seu fornecedor autorizado.
- A utilização de um sistema não autorizado (base e assento da cadeira de rodas) como assento numa viatura poderá aumentar o risco de ferimentos graves ou de morte em caso de acidente automóvel.
- Só um sistema completo (base e assento da cadeira de rodas) pode ser aprovado para ser utilizado como assento numa viatura.
- O assento fornecido poderá ou não ser apropriado para ser utilizado como assento numa viatura em combinação com esta base para cadeira de rodas.
- Antes de utilizar este sistema como assento numa viatura, deve verificar se o fabricante do assento validou o assento para ser utilização em combinação com a base da cadeira de rodas.
- Antes de utilizar este sistema como assento numa viatura, deve ler e respeitar todas as instruções de utilização fornecidas pela Sunrise Medical e pelo fabricante do assento, assim como as instruções para utilização de qualquer outro fabricante de componentes ou de acessórios.

⚠ AVISO!

Opção de trânsito (transporte)

Utilize apenas sistemas de fixação de cadeiras de rodas e sistemas de segurança de ocupantes (WTORS) que cumpram os requisitos de ISO 7176-19 - SAE J2249 Prática recomendada - Sistema de fixação de cadeiras de rodas e sistemas de segurança de ocupantes para viaturas. Não utilize WTORS designados para utilizar a estrutura da cadeira de rodas para transferir o peso do ocupante com sistema de segurança para o veículo.

A cadeira foi dinamicamente testada em modo de instalação para a frente com um teste de impato frontal de 42 km/h. A cadeira de rodas deve estar virada para a frente durante o transporte.

Para reduzir o risco de perigo para os ocupantes do veículo, os acessórios instalados na cadeira de rodas, como tabuleiros e equipamento respiratório, devem ser removidos e fixados em separado.

Os suportes da postura e dispositivos de posicionamento não devem ser utilizados para segurar o ocupante.

Não altere ou substitua as peças, componentes ou assento da estrutura da cadeira de rodas.

Paragens e impactos súbitos podem danificar a estrutura da sua cadeira. As cadeiras envolvidas em acidentes devem ser substituídas.

⚠ PERIGO!

Se não respeitar estes avisos, pode danificar a cadeira, cair, tombar ou perder o controlo da cadeira e ferir gravemente o condutor ou outros.

4.0 CONFIGURAÇÃO E AJUSTE

NOTA: Se colocar a cadeira de rodas numa mesa ou superfície plana, como uma mesa de oficina, poderá efetuar estes procedimentos mais facilmente.

Definição do binário

Uma definição de binário é o aperto optimizado a aplicar num dispositivo de fixação específico. Quando apertar os dispositivos de fixação em cadeiras de rodas Quickie, deve utilizar uma chave dinamométrica que mede Nm. Exceto quando indicado em contrário, utilize um binário de 6,8 Nm. Quando preparar esta cadeira de rodas.

HANGERS E APOIOS DE PÉS RETRÁTEIS DE 70º, 80° (FIG. 4.0 - 4.1)

Instalação

- Coloque a base do pivô retrátil no recetor no tubo da estrutura dianteira com o apoio de pés virado para dentro ou para fora em relação à estrutura.
- Rode o apoio de pés para dentro até se fixar no parafuso de fixação.

Remoção

- Para remover o apoio de pés, liberte a lingueta, puxando a alavanca para cima ou empurrando a alavanca para baixo.
- Rode o apoio de pés para dentro ou para fora e levante.

Ajustamento da altura

NOTA: Recomendamos que mantenha um mínimo de 51 mm entre o ponto mais baixo do apoio de pés e do chão.

- Desaperte o parafuso de fixação (C) com uma chave hexagonal de 3/16 polegadas.
- Faça deslizar a extensão do apoio de pés para cima ou baixo dentro do tubo da estrutura até atingir a altura pretendida.
- Aperte o parafuso de fixação. Aplique uma força de torção de 144 pol.-lbs. (16.27 Nm).

APOIO DE PERNAS ELEVATÓRIO (OPCIONAL)

(Fig. 4.2).

Instalação ou Remoção

- Para instalar ou remover o apoio de pernas elevatório (ELR), consulte as instruções anteriores para instalação
  do apoio de pés retrátil.

Ajustamento do Elevação

- Para levantar o apoio de pernas, levante até à posição pretendida. O apoio de pernas fixa automaticamente em posição.
- Para baixar o apoio de pernas, enquanto sentado na cadeira, prima a alavanca de desbloqueio (G) para baixo e baixe o apoio de pernas até á posição pretendida. O apoio de pernas fixa automaticamente em posição.

Ajuste da altura da almofada para a coxa

- Desaperte a porca de retenção (H) localizada na traseira da estrutura do suporte da almofada para a coxa.
- Faça deslizar para cima ou para baixo a estrutura do suporte da almofada para a coxa.
- Aperte na posição pretendida.

Ajuste da altura com tubo de extensão

NOTA: Recomendamos que mantenha um mínimo de 2,0 inches entre o ponto mais baixo do apoio de pés e do chão.

- Desaperte o parafuso de fixação com uma chave hexagonal de 3/16 polegadas.
- Faça deslizar a extensão do apoio de pés para cima ou baixo dentro do tubo da estrutura até atingir a altura pretendida.
- Aperte o parafuso de fixação. Aplique uma força de torção de 144 pol.-lbs. (16.27 Nm).

Fig. 4.0

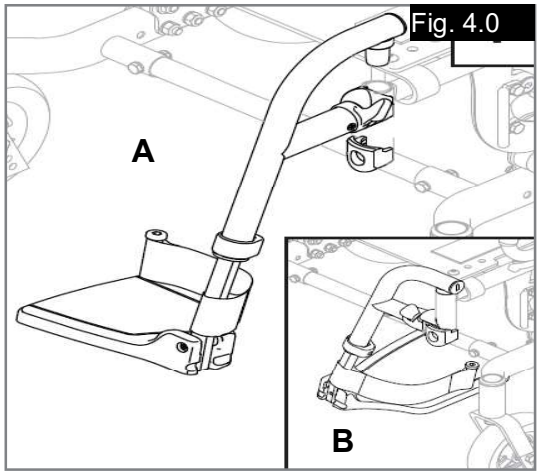

Fig. 4.1

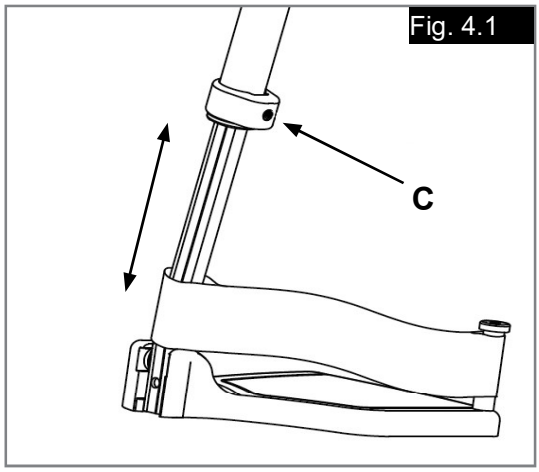

Fig. 4.2

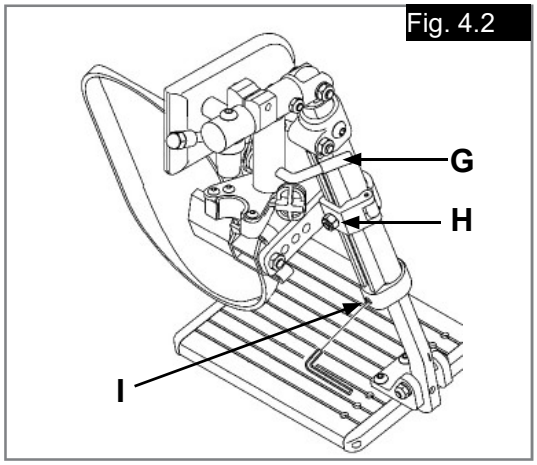

ESTRUTURA DO FORQUETA DA RODA GIRATÓRIA (FIG. 4.3)

Instalação
- Remova a capa (A) do armação da roda giratória. Remova a capa movendo-a para a frente e para trás.
- A estrutura da roda giratória contém uma porca (B) e uma anilha (imediatamente sob a porca). Remova a porca e anilha.
- Insira a haste da roda giratória (C) na armação da roda giratória (D) e coloque a anilha na haste.
- Reponha a porca (B) na roda giratória e aperte até eliminar a folga; depois, desaperte aproximadamente 1/8 de volta, para que possa rodar livremente.
- Reponha a capa na armação da roda giratória.

Ajuste da altura
- Desaperte e remova o parafuso (E).
- Ajuste o eixo na altura pretendida, utilizando os orifícios pré-definidos no garfo.
- Reponha e aperte o parafuso.
- Repita no outro lado.

NOTA: A estrutura deve ser mantida na horizontal quando ajustar a altura. Consulte a página 26 para ajustar a altura do eixo traseiro.

APOIOS DE BRAÇOS DE BARRA DUPLA (FIG. 4.4 - 4.5)

Instalação e Remoção
- A estrutura é mantida firmemente nessa posição enquanto a alavanca de fixação (F) estiver virada para trás.
- Empurre a alavanca de fixação dianteira (F) para baixo para desbloquear ou levante a alavanca da barra de transferência(G), se equipada.
- Prima a alavanca (H) completamente para dentro, na barra traseira.
- Levante o apoio de braço para fora dos receptores.

Ajuste da altura
desbloqueie a alavanca de fixação superior (i).
ajuste o apoio de braço para a altura pretendida.
reponha a alavanca na posição de bloqueio.
mova o apoio de braço para cima ou para baixo para que encaixe na sua posição.

Retrair (opcional)
- Desbloqueie a alavanca de fixação dianteira (F) ou levante a alavanca da barra de transferência(G), se equipada.
- Retraia o apoio de braço para trás. Continua preso ao receptor traseiro.
- Para remover completamente o apoio de braço, prima a alavanca (H) para dentro na barra traseira e levante.
- Para voltar a instalar, mova o apoio de braço para baixo para o encaixar.
- Empurre a alavanca de fixação (F) para a posição de bloqueio (se aplicável).

APOIOS DE BRAÇOS DE ALTURA AJUSTÁVEL (OPCIONAL), (Fig. 4.6)

Instalação
- Deslize a base exterior do braço para o receptor montado na estrutura da cadeira de rodas.
- O apoio de braços fixa-se automaticamente na posição.

Ajustamento da altura
- Roda a alavanca de desbloqueio até à segunda peça de arresto.
- Deslize a almofada do apoio de braço para cima ou para baixo para a altura pretendida.
- Reponha a alavanca na posição de bloqueio contra a base do apoio.
- Empurre a almofada de braço até a base superior do apoio encaixar firmemente.

Remoção do Apoio de Braços
- Rode a alavanca de desbloqueio até ao primeiro dispositivo de paragem e remova o apoio de braço.

Substituição do Apoio de Braço
- Faça deslizar o apoio de braço de novo para a base de apoio.
- Reponha a alavanca de desbloqueio na posição de bloqueio contra a base do apoio.

Ajustamento do Encaixe do receptor
Para apertar ou desapertar o encaixe da base exterior do braço no receptor:
- Desaperte os parafusos nos lados do receptor (9).
- Com o apoio de braço no receptor aperte o receptor para obter o encaixe pretendido.
- Aperte os quatro parafusos.

Fig. 4.4

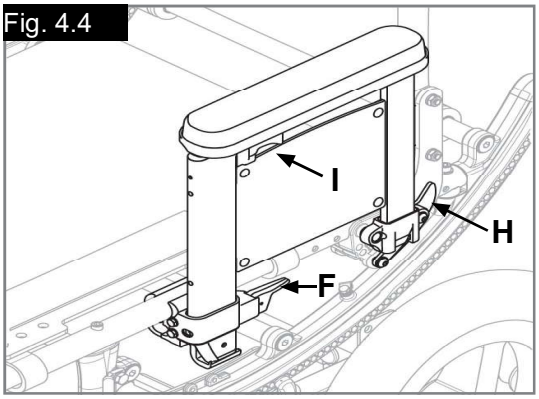

Fig. 4.5

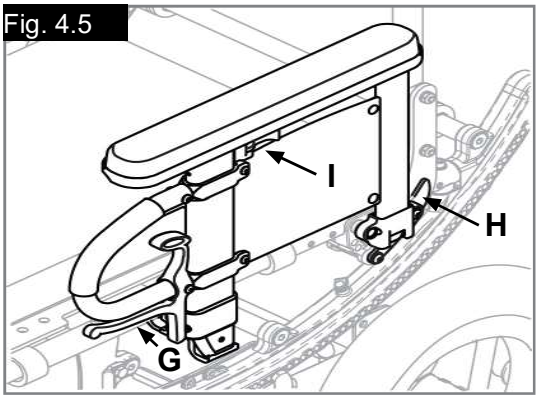

Fig. 4.3

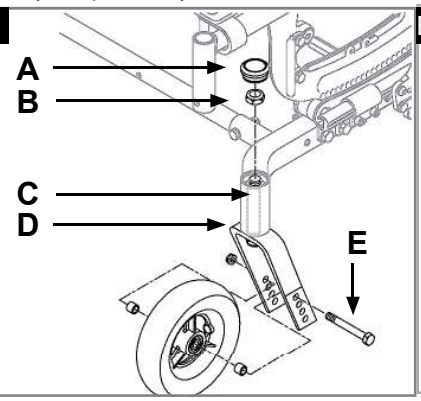

Fig. 4.6

1. Base exterior do braço
2. Alavanca de Desbloqueio de Altura
3. Alavanca de desbloqueio
4. Almofada de apoio para braços
5. Barra de transferência
6. Painel lateral
7. Receptor
8. Gancho
9. Parafusos de ajustamento do receptor

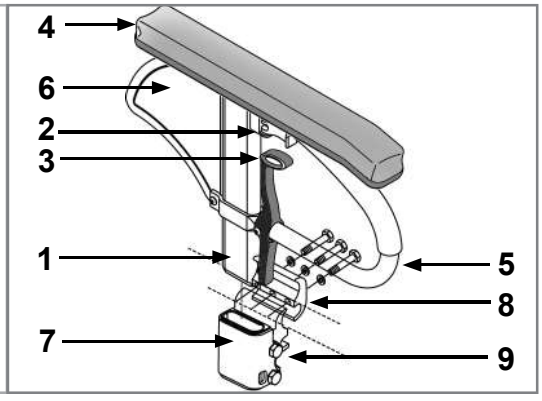

TUBOS ANTI-QUEDA - TRASEIRA (FIG. 4.7)

⚠AVISO!

Recomenda-se a utilização de tubos anti-queda para todas as cadeiras de rodas.

NOTA: Aperte com um binário de 14Nm, (120 pol.-lbs), quando configurar os tubos anti-queda.

Inserir os tubos anti-queda nos receptores

- Prima o pino de desbloqueio anti-queda traseiro (A) no tubo do tubo anti-queda de modo a mover
- os dois pinos de desbloqueio no interior do tubo.
- Insira o tubo anti-queda no receptor (B).
- Vire o tubo anti-queda para baixo até o ponto de desbloqueio dianteiro sobressair através do orifício de montagem
- do receptor traseiro.
- Insira o segundo tubo anti-queda do mesmo modo.

Virar os tubos anti-queda para cima

NOTA: Vire os tubos anti-queda para cima quando for empurrado pelo assistente, para transpor obstáculos ou subir lancis.

- Prima o pino de desbloqueio do tubo anti-queda traseiro (A).
- Mantenha o pino nessa posição e vire o tubo anti-queda para cima (C).
- Liberte o pino.
- Repita o mesmo processo para o segundo tubo anti-queda.
- Não se esqueça de virar os tubos anti-queda para baixo depois de completar a manobra.

Ajustar a roda do tubo anti-queda

As rodas do tubo anti-queda podem ser sido levantadas ou baixadas para obter a distância correta até ao chão: 38 - 51 mm. (1-1/2” a 2”).

- Prima o pino de desbloqueio da roda anti-queda (D) para que o pino de desbloqueio seja puxado para dentro.
- Levante ou baixe para um dos orifícios pré-furados.
- Liberte o pino (D).
- Ajuste o segundo tubo anti-queda do mesmo modo. Ambas as rodas devem estar exatamente
- à mesma altura.

MECANISMO DE INCLINAÇÃO

O mecanismo de inclinação no espaço é instalado pela Sunrise Medical.

O mecanismo de inclinação bloqueia firmemente a cadeira num ângulo entre 0º a 45º.

Iniciar operação de inclinação

Se premir ambos os interrutores (C) simultaneamente, desengata o mecanismo de bloqueio e conseguirá rodar o assento e encosto no espaço. Se libertar os interruptores, bloqueia firmemente os braços oscilantes nessa posição.

O ângulo aproximado de inclinação do assento é apresentado no indicador de inclinação (D).

Para bloquear a função de inclinação, insira o pino de bloqueio (E) no suporte do interruptor.

Desbloquear com o pé

Se premir no pedal (F), desengata o mecanismo de bloqueio e poderá rodar o assento e encosto no espaço. Se libertar o pedal, bloqueia firmemente os braços oscilantes nessa posição.

O ângulo aproximado de inclinação do assento é apresentado no indicador de inclinação (D).

Ajuste do limite da inclinação

É possível ajustar o limite da inclinação (rotação) que a cadeira permite fazer, utilizando os limitadores de inclinação (G).

- Desaperte e remova o parafuso de fixação (H).
- Posicione os limitadores de inclinação no limite pretendido, anterior ou posterior.
- Cada metade da estrutura do limitador de inclinação deverá ligar directamente aos orifícios opostos no braço oscilante (I); depois, fixe apertando o parafuso (H).

Fig. 4.7

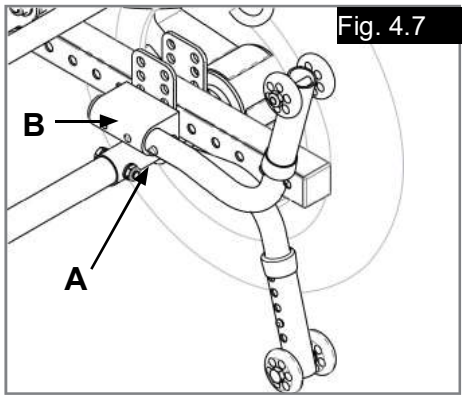

Fig. 4.8

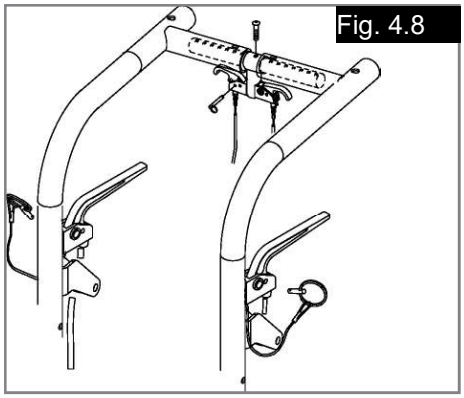

Fig. 4.9

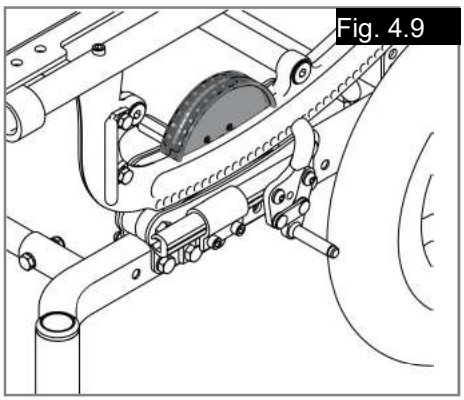

Fig. 4.10

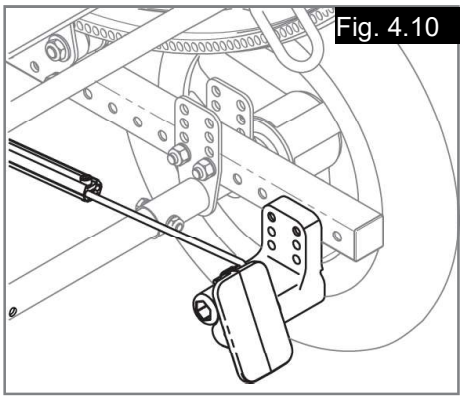

Fig. 4.11

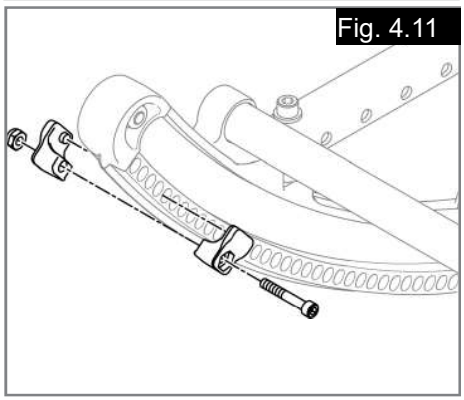

Ajuste do cabo (Fig. 4.12)

NOTA: Não utilize lubrificantes nos componentes ou estrutura.

- Desaperte a porca de montagem (A).
- Rode o tensor do cabo (B) até eliminar a folga do cabo. Certifique-se de que o pino do êmbolo pode ser completamente estendido e retraído depois de ajustar e que o pino engata no braço oscilante quando libertar os interruptores.
- Aperte a porca de montagem (A).

ENCOSTO E MANÍPULO DO CARRO

Ajuste do ângulo (Fig. 4.13)

- Desaperte o parafuso traseiro (C).
- Desaperte e remova o parafuso de ajuste do ângulo (D).
- Posicione o encosto no ângulo pretendido utilizando os orifícios pré-furados.
- Reponha e aperte o parafuso de ajuste do ângulo (D).
- Aperte o parafuso traseiro (C).
- Repita no outro lado.

⚠ CUIDADO!

- O ajuste em cada lado da cadeira deve ser exatamente igual.
- Aplique uma força de torção de 14 Nm (120 pol.-lbs). Quando configurar o ajuste do ângulo do manípulo do carro.
- Poderá também ser necessário ajustar a posição do encosto para manter o alinhamento e estabilidade CG optimizadas.

Ajuste do ângulo do manípulo do carro (opcional) (Fig. 4.14)

- Prima ambos os botões pretos (E) simultaneamente. Deste modo, desengata o manípulo do carro e pode rodá-lo livremente. Se libertar os botões, bloqueia firmemente o manípulo ajustável do carro na posição pretendida.

Ajuste da altura (Fig. 4.14) (opcional)

- Remove ambos os parafusos (F) do tubo do encosto (um de cada lado).
- Altere a altura do encosto.
- Aperte de novo ambos os parafusos (F) na posição pretendida.

⚠ CUIDADO

- Ambos os lados devem estar à mesma altura.
- Não se recomenda o alinhamento do orifício superior no tubo inferior com o orifício inferior no tubo superior, porque pode criar folga excessiva.

Função de retração (FIG. 4.15) (opcional)

- Para retrair o encosto para baixo, puxe os pinos de desbloqueio traseiros para cima (G) e empurre o encosto para a frente.
- Para fixar de novo, levante firmemente o encosto até se fixar na posição original.

EXTENSÃO DO MANÍPULO DO CARRO (OPCIONAL)

Instalação (Fig. 4.16)

- Prima o botão (H) simultaneamente em ambos os lados do manípulo do carro para libertar os pinos no interior do tubo.
- Insira o tubo de novo no receptor do tubo (I) até o pino de desbloqueio sair através do orifício de montagem do receptor.

RECLINAR O ENCOSTO (OPCIONAL)

NOTA: O mecanismo de reclinação de duplo engate é instalado pela Sunrise Medical.

Para reclinar ou levantar o encosto (Fig. 4.17):

- Prima ambos os interruptores (J) simultaneamente. Se libertar os interruptores, bloqueia firmemente o encosto nessa posição.
- Para bloquear o sistema de ajuste, insira o pino de bloqueio (K) no suporte do interruptor. Bloqueie sempre o mecanismo de reclinação de duplo engate firmemente depois de posicionar o encosto.

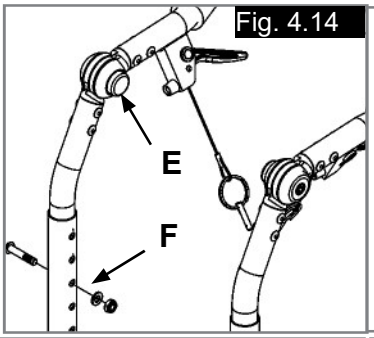

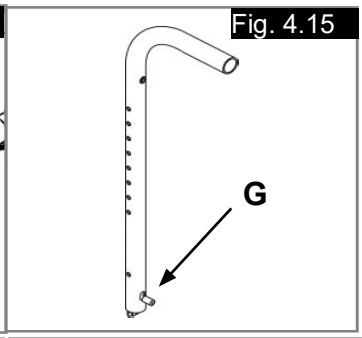

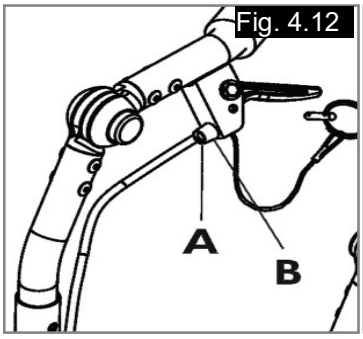

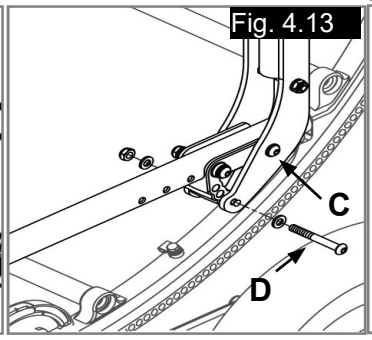

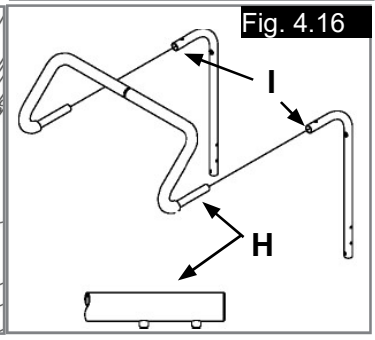

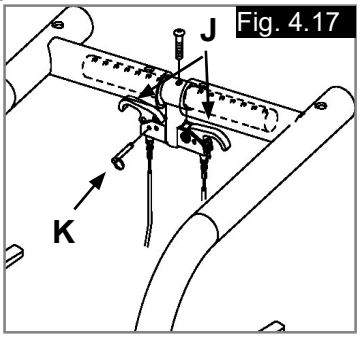

PROFUNDIDADE DA ESTRUTURA

Ajuste do encosto (Fig. 4.18)

- Desaperte e remova os parafusos (A e B) na parte dianteira da placa de montagem traseira em ambos os lados da cadeira.
- Faça deslizar o encosto ao longo da guia do assento para a posição pretendida.
- Reponha e aperte os parafusos (A e B) na posição B pretendida em ambos os lados da cadeira.

⚠ CUIDADO!

- O ajuste em cada lado da cadeira deve ser exatamente igual.
- Aplique uma força de torção de 14 Nm (120 pol.-lbs). Quando configurar o ajuste da profundidade do encosto.

Ajuste do receptor do hanger (Fig. 4.19)

- Desaperte e remova o parafuso sextavado (C) da guia do assento.
- Faça deslizar o receptor do hanger (D) ao longo da guia do assento para a posição pretendida.
- Reponha e aperte os parafusos sextavados.
- Repita para o outro lado.

⚠ CUIDADO!

Estes ajustes também podem implicar o reposicionamento do carro sobre a estrutura da base.
O ajuste em cada lado deve ser exatamente igual.
Aplique uma força de torção de 14 Nm (120 pol.-lbs). Quando configurar o receptor do hanger.

LARGURA DA ESTRUTURA

A estrutura foi construída para acomodar qualquer tipo de expansão utilizando os componentes do kit de expansão.

Ajuste da largura (Fig. 4.20 - 4.21)

- Remova os parafusos (E) de ambas as extremidades dos tubos do montante (F) para todos os tubos do montante.
- Reponha com os tubos do montante de comprimento adequado
- Aperte os parafusos em cada (E) extremidade.
- Repita para cado tubo do montante.

⚠ CUIDADO!

- Aplique uma força de torção de 23 Nm (200 pol.-lbs). quando configurar a largura da estrutura do braço oscilante.
  Aplique uma força de torção de 14 Nm (120 pol.-lbs). quando configurar a estrutura da base.

FUNDO DO ASSENTO (FIG. 4.22)

O fundo do assento foi construído para acomodar o ajuste da profundidade. Existem dois comprimentos diferentes de fundo do assento para acomodar limites de profundidade diferentes.
Desaperte todos os quatro parafusos do fundo do assento (G) e faça deslizar o fundo do assento para a frente ou para trás mantendo a frente do fundo do assento aproximadamente a 12mm atrás do tubo vertical do receptor do hanger.
Aperte de novo todos os quatro parafusos, garantindo que os grampos estão completamente fixados nos tubos do assento.

⚠ CUIDADO!

Se, por causa disto, os grampos do fundo do assento dianteiro, ficarem pendurados na extremidade do tubo do assento, ou se o grampo do fundo do assento interferir com o braço oscilante, remova completamente os parafusos do fundo do assento dianteiro e alinhe de novo com os orifícios apropriados no fundo do assento.

INSTALAÇÃO DA ALMOFADA

- Coloque a almofada no fundo do assento com o material de fixação virado para baixo. O rebordo em relevo do almofada deverá ficar à frente.
- Prima firmemente para fixar.

Fig. 4.18

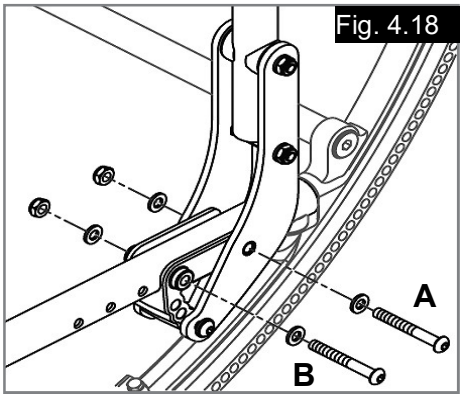

Fig. 4.21

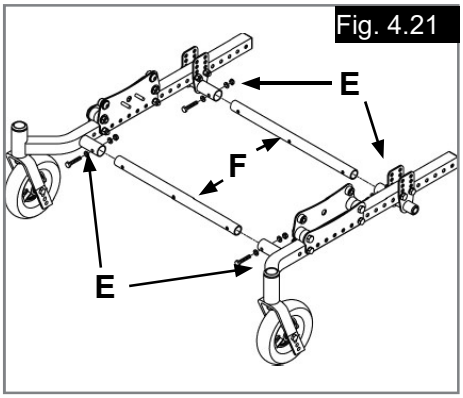

Fig. 4.19

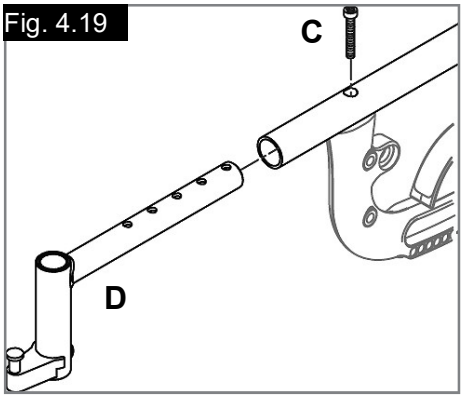

Fig. 4.20

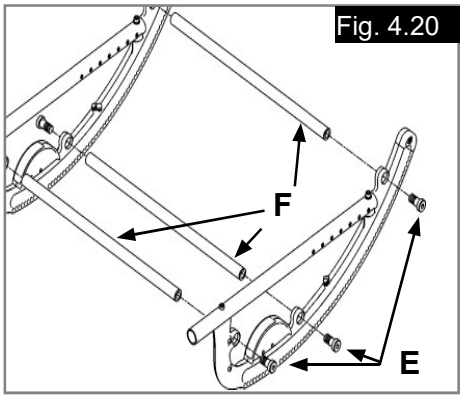

Fig. 4.22

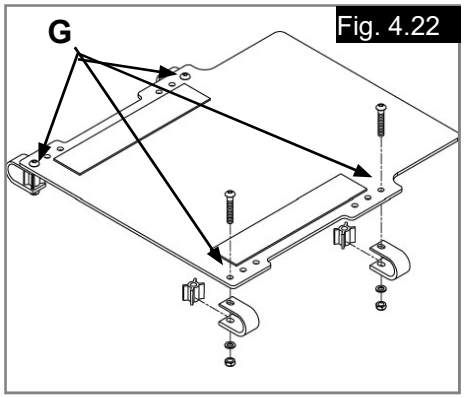

EIXO TRASEIRO (FIG. 4.23 - 4.25)
Para instalar e remover as rodas traseiras

⚠ AVISO

- Não utilize esta cadeira EXCETO quando tiver a certeza de que ambos os eixos de desbloqueio rápido estão bloqueados.
- Um eixo desbloqueado poderá soltar-se durante a utilização e causar uma queda.
- Um eixo não está bloqueado até o botão de desbloqueio rápido (A) ficar totalmente saliente.

Para instalar as rodas (Fig. 4.23)
- Prima completamente o botão de desbloqueio rápido (A). Isto liberta a tensão sobre os rolamentos de esfera na outra extremidade.
- Insira o eixo através do cubo da roda traseira (B).
- Continue a premir o botão (A) enquanto faz deslizar o eixo (C) na manga do eixo (D).
- Liberte o botão para bloquear o eixo na manga. Ajuste o eixo, se não bloquear.
- Repita para o outro lado.

Para remover as rodas (Fig. 4.23)
- Prima completamente o botão de desbloqueio rápido (A).
- Remova a roda, fazendo deslizar o eixo (C) para fora da manga do eixo (D).
- Repita para o outro lado.

Ajuste do eixo das rodas traseiras (Fig. 4.24)
- Para que a cadeira funcione corretamente, deve manter o aperto das mangas do eixo.
- Para ajustar o eixo precisa de uma chave de 3/4” (E) para rodar as porcas externas do eixo (G).
- Também precisa de uma chave de 1/2” para remover os rolamentos de esfera (F), no lado oposto do eixo, para evitar que o eixo rode.
- Rode a porca externa do eixo para a direita para apertar.
- A folga deverá ser só de zero a 0,254 mm.

Distribuição do peso
A distribuição do peso entre as rodas dianteiras e traseiras é ajustada principalmente movendo os eixos traseiros para a frente e para trás na estrutura.
- Se mover os eixos PARA TRÁS garante melhor estabilidade de inclinação para a frente e para trás.
- Se mover os eixos PARA A FRENTE, coloca mais peso do condutor sobre as rodas TRASEIRAS, com as seguintes vantagens: a extremidade dianteira da cadeira de rodas fica mais leve, reduzindo assim o esforço de viragem, e com uma base de roda mais pequena, o raio de viragem é reduzido.

Ajuste da posição do eixo (Fig. 4.25)
- Remova ambas as rodas da cadeira.
- Remova os parafusos (G) da placa do eixo (H) em ambos os lados da cadeira.
- Reposicione a placa do eixo na posição pretendida.
- Instale e aperte os parafusos (G).

⚠ AVISO!

- O ajuste em cada lado da cadeira deve ser exatamente igual.
- Não tente fazer este ajuste. Este ajuste só deve ser feito pelo fornecedor autorizado.

⚠ CUIDADO!

Aplique uma força de torção de 14 Nm (120 pol.-lbs). Quando configurar a placa do eixo.

Ajuste da altura do eixo (Fig. 4.25)
- Desaperte e remova os parafusos (H).
- Ajuste o eixo para a altura pretendida utilizando os orifícios pré-furados na placa do eixo (I) em ambos os lados.
- Reponha e aperte os parafusos.

⚠ AVISO!

- O ajuste em cada lado da cadeira deve ser exatamente igual.
- Não tente fazer este ajuste. Este ajuste só deve ser feito pelo fornecedor autorizado.

⚠ CUIDADO!

Aplique uma força de torção de 14 Nm (120 pol.-lbs). Quando configurar a placa do eixo.
A estrutura deve ser mantida na horizontal quando fizer os ajustes.

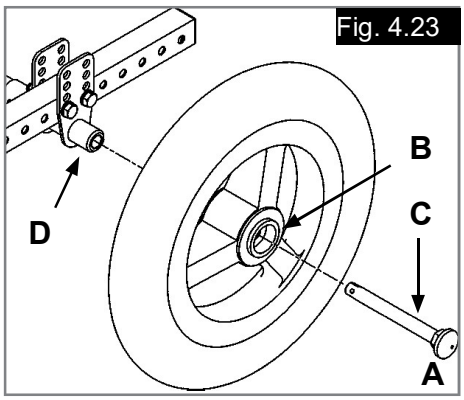

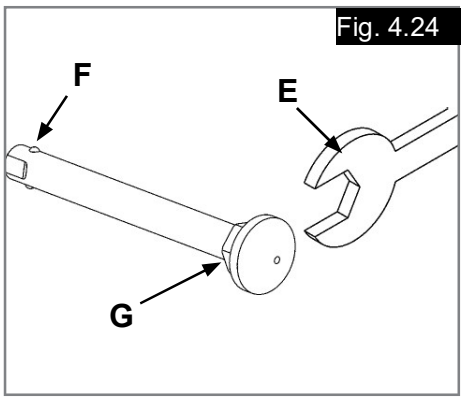

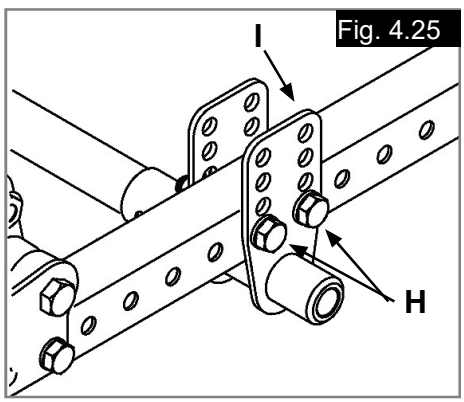

CARRO (FIG. 4.26 - 4.28)

⚠ AVISO!

Este ajuste só deve ser feito pelo fornecedor autorizado.

Ajuste da localização (Fig. 4.26).
- Desaperte e remova os parafusos A e B.
- Move o carro para a posição pretendida.
- Reponha e aperte todos os parafusos.

⚠ CUIDADO!

O ajuste em cada lado da cadeira deve ser exatamente igual.
Aplique uma força de torção de 14 Nm (120 pol.-lbs). Quando configurar o carro.

Substituição do rolo superior (Fig. 4.27)

⚠ CUIDADO!

- Recomendamos vivamente que substitua ambos os rolos superiores na estrutura de cada carro simultaneamente.
- Não utilize lubrificantes em qualquer parte da estrutura.

Para substituir o rolo superior:
- Desaperte as porcas do suporte do pino do êmbolo.
- Desaperte e remova ambos os parafusos do rolo inferior (J), a porca de fixação do chassis (C) e os parafusos do montante da base (D) em ambos os lados. Remova o montante da base.
- Faça deslizar a placa interna do carro (E) para fora dos dispositivos de fixação, na direção do centro da cadeira.
- Desaperte e remova ambos os parafusos do rolo da cabeça do botão (F).
- Remova os rolos superiores antigos (G) dos veios do rolo superior (H) e substitua por novos.
- Instale de novo os veios do rolo superior (H) na placa interna do carro (E), instalando os parafusos da cabeça do botão (F).
- Instale de novo a placa do carro (E) na estrutura. Reponha e aperte as porcas (J, C) e parafusos do montante (D).
- Certifique-se de que o montante está centrado e engatado num orifício do braço oscilante e aperte as porcas do suporte do pino do êmbolo.
- Repita no outro lado da cadeira, se necessário.

Substituição do rolo inferior (Fig. 4.27 - 4.28)

⚠ CUIDADO!

- Recomendamos vivamente que substitua ambos os rolos inferiores na estrutura de cada carro simultaneamente.
- Não utilize lubrificantes em qualquer parte da estrutura.
- Aplique uma força de torção de 150 pol.-lbs. quando apertar as porcas do rolo inferior (J).

Para substituir o rolo inferior:
- Desaperte as porcas do suporte do pino do êmbolo.
- Desaperte e remova ambos os parafusos do rolo inferior (J), a porca de fixação do chassis (C) e os parafusos do montante da base (D).
- Faça deslizar a placa interna do carro (E) para fora dos dispositivos de fixação, na direção do centro da cadeira.
- Remova os rolos inferiores antigos (G) das buchas do rolo (H) e substitua por novos.
- Instale de novo a placa do carro (E) na estrutura. Reponha e aperte as porcas (J, C) e parafusos do montante (D).
- Certifique-se de que o montante está centrado e engatado num orifício do braço oscilante e aperte as porcas do suporte do pino do êmbolo.
- Repita no outro lado da cadeira, se necessário.

DISPOSITIVOS DE BLOQUEIO DAS RODAS

NOTA: As cadeiras de rodas Quickie estão equipadas com dispositivos de bloqueio de rodas. Os dispositivos de bloqueio das rodas são instalados na Sunrise Medical exceto quando omitidos no pedido original.

Ajuste (Fig. 4.29)
- Desaperte os parafusos (L). Não tente remover um parafuso de cada vez.
- Faça deslizar a estrutura na direção da roda traseira até o grampo ficar embutido no pneu para evitar o movimento da roda, quando bloqueada.
- Aperte os parafusos.

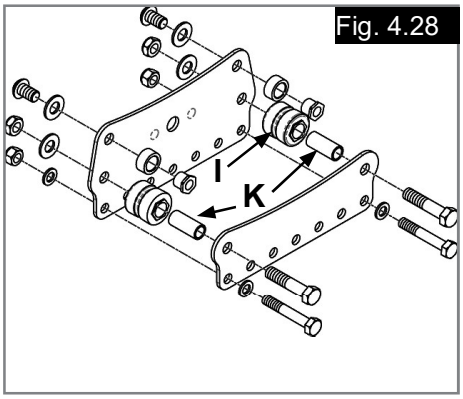

Fig. 4.28

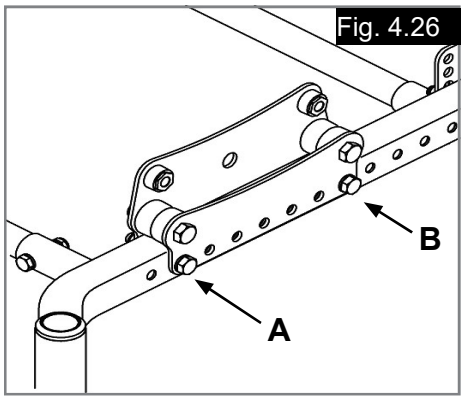

Fig. 4.26

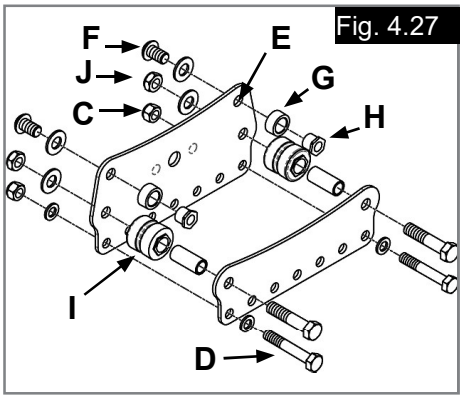

Fig. 4.27

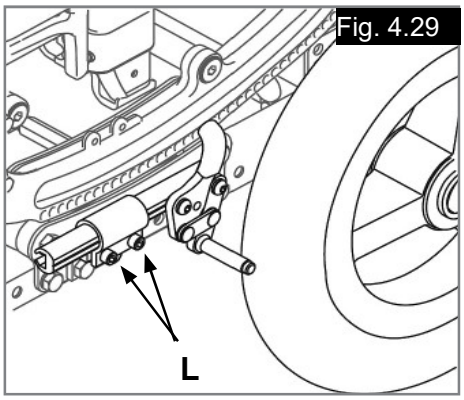

Fig. 4.29

DISPOSITIVO DE BLOQUEIO DO ASSISTENTE
(Fig. 4.30 - 4.32)

1. Remova as rodas da sua cadeira.
2. Fixe o suporte de montagem/estrutura de cabos no tubo do montante do eixo com 2 parafusos de 1/4“ (item 1), com porca e anilhas.
3. Se os dispositivos de bloqueio das rodas por pressão já tiverem sido instalados, remova as estruturas de pressão, desapertando os parafusos de ajuste de deslizamento e fazendo deslizar a estrutura de bloqueio da roda para fora do grampo, depois vá para o passo 5. Se os dispositivos de bloqueio das rodas ainda não tiverem sido montados, vá para o passo 4.
4. Fixe os grampos de bloqueio das rodas (item 9) na estrutura do rolo na posição pretendida, em cada lado da cadeira, com parafusos hexagonais de 5/16“ (item 2).
5. Fixe as estruturas de bloqueio remotas (item 4) esquerda e direita nas barras de deslizamento com os blocos do espaçador de bloqueio da roda auxiliar (item 3), parafusos M6 x 60 (item 6), porcas de travamento (item 5) e anilhas planas (item 7). As rodas mais pequenas têm que ficar viradas para a frente na barra de deslizamento, (Fig. 4.30), as rodas maiores devem ficar viradas para trás na barra de deslizamento, (Fig. 4.31). Aperte os parafusos e faça deslizar as estruturas de bloqueio nos grampos de bloqueio das rodas.
6. Instale de novo as rodas e faça deslizar para trás as estruturas de bloqueio remotas até o bloco de fricção do dispositivo de bloqueio remoto ficar a aproximadamente 6mm de distância da roda quando desbloqueado. Se não puder ajustar o dispositivo de bloqueio para esta posição, deve ajustar a posição do grampo de bloqueio da roda até poder ser ajustado como indicado. Quando os dispositivos de bloqueio estiverem corretamente posicionados, aperte os parafusos do grampo (item 8).
7. Ligue os cabos às estruturas de bloqueio remotas, fazendo deslizar o perno na extremidade do cabo para a ranhura na estrutura de bloqueio remota. Puxe a manga do cabo para trás e faça deslizar a extremidade da manga do cabo para a bolsa no bloco do espaçador de bloqueio da roda auxiliar (item 3) como indicado. Certifique-se de que os cabos são encaminhados de modo a não tocarem nas peças móveis. Posicione e prenda todos os cabos na cadeira com as braçadeiras fornecidas. Se ainda não foram equipados, os eixos com espaçadores devem ser utilizados nas rodas traseiras.
8. Ajuste os parafusos de ajuste dos cabos (item 10), conforme necessário, para garantir que os dispositivos de bloqueio das rodas possam estender-se completamente quando premir o pedal. A posição da estrutura de bloqueio remoto poderá ter que ser afinada para optimizar a força necessária para premir o pedal, dependendo do tipo de roda. Se for necessária força excessiva para premir o pedal, a vida útil do cabo poderá ser reduzida. Quando fizer o ajuste correto, coloque o parafuso de ajuste do cabo de bloqueio em posição, apertando as porcas de montagem contra o bloco de montagem.

Fig. 4.30

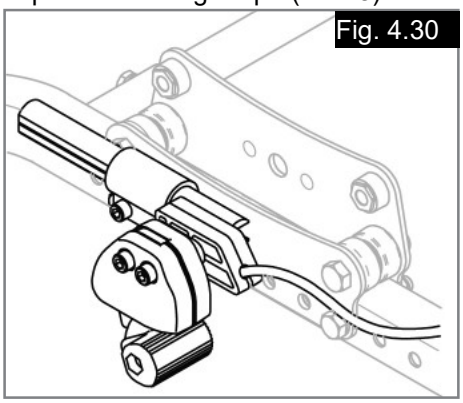

Fig. 4.31

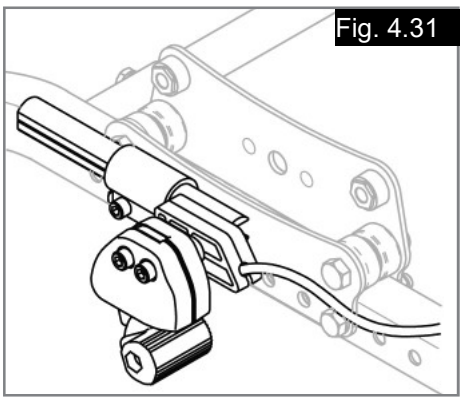

Fig. 4.32

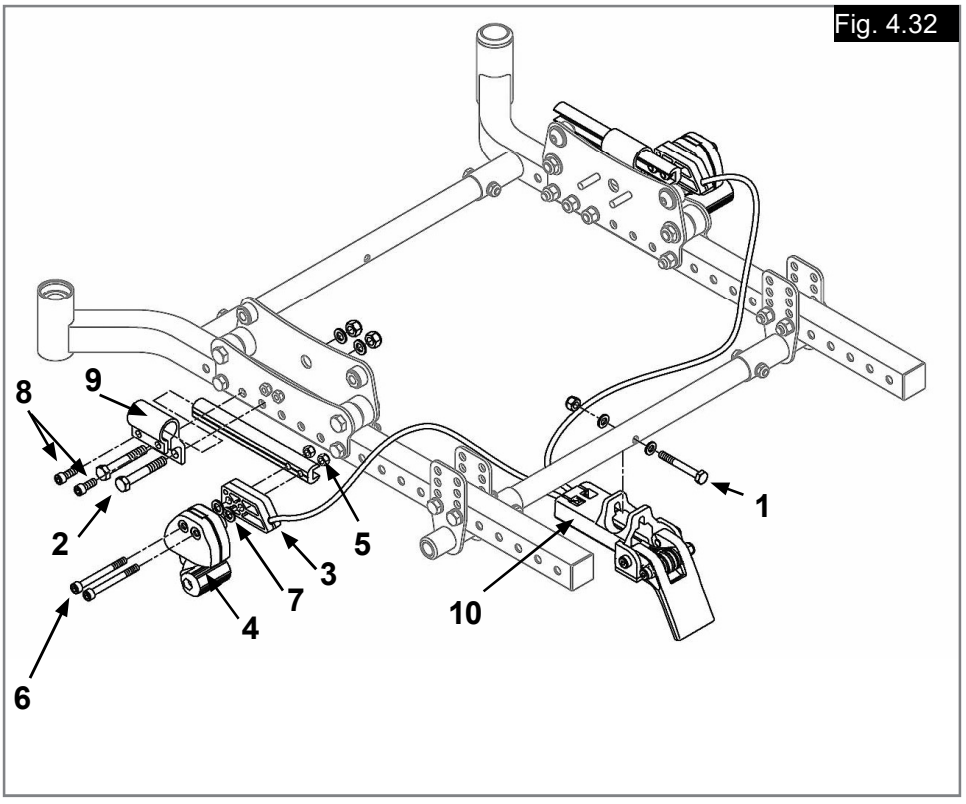

INSTRUÇÕES DO CINTO DE POSICIONAMENTO

⚠ PERIGO

- Os cintos de posicionamento são instalados como suportes de posicionamento e não servem como sistema de segurança durante o transporte.
- NÃO aperte o cinto de posicionamento em demasia.
- Verifique sempre se o cinto pélvico está corretamente ajustado antes de usar. Um cinto demasiado solto pode fazer com que o utilizador escorregue e sufoque ou sofra ferimentos graves.
- O cinto de posicionamento apenas deve ser instalado por um fornecedor / agente autorizado da Sunrise Medical.
- O cinto de posicionamento apenas deve ser ajustado por um profissional ou fornecedor / agente autorizado da Sunrise Medical.
- O cinto de posicionamento deve ser inspeccionado diariamente para garantir que esteja corretamente ajustado (ver passo 6) e livre de obstruções ou desgaste prejudicial.
- A Sunrise Medical não recomenda o transporte de uma pessoa num veículo usando este cinto de posicionamento como método de fixação.

⚠ AVISO!

- Verifique o cinto pélvico e os componentes de fixação regularmente para detetar quaisquer sinais de desgaste ou danos.
- Substitua se necessário.
- O cinto de segurança deve ser ajustado para acomodar o utilizador como descrito em cima.
- A Sunrise Medical recomenda que o comprimento e posição do cinto sejam inspecionados regularmente para reduzir o risco do utilizador reajustar inadvertidamente o cinto para um comprimento excessivo.

O kit do cinto de posicionamento (Fig. 4.33 - 4.37).
O kit do cinto de posicionamento contém:

Um cinto de posicionamento (A)
Três fivelas tri glide (B)
Duas anilhas p/ prender cabos (C)

1. Para montar o cinto de posicionamento, enfie a correia do cinto de posicionamento através do tri-glide. Repita o mesmo pra ambos os lados do cinto de posicionamento.
2. Para instalar o cinto de posicionamento na cadeira, encaminhe a correia do cinto de posicionamento à volta da barra traseira.
3. Faça passar o cinto de posicionamento por detrás através do dispositivo de deslizamento triplo de modo a formar um círculo em volta do terminal do encosto. Enfie a correia de posicionamento através do tri-glide, como indicado.
4. Para fixar o cinto de posicionamento na cadeira. Encaminhe um dos cabos fornecidos através da correia do cinto de posicionamento. Depois, enrole à volta da estrutura e aperte. NÃO aperte o cinto de posicionamento em demasia. Repita os passos 2-4 em ambas as extremidades do cinto de posicionamento.
5. Para ajustar o cinto de posicionamento, utilize as fivelas tri-glide e a fivela de aperto.
6. O cinto de posicionamento deve ser ajustado de modo a que a fivela de aperto fique no meio do estômago com as correias num ângulo aproximado de 45 graus.
7. O cinto de posicionamento deve ser ajustado de modo a poder colocar a mão entre o utilizador e o cinto.

Consulte a seção 5 para mais conselhos sobre transporte.
Manutenção

Fig. 4.35

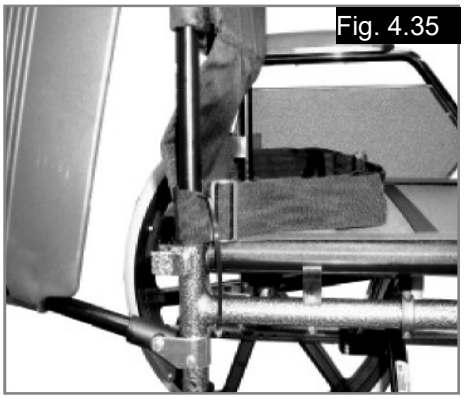

Fig. 4.36

Fig. 4.33

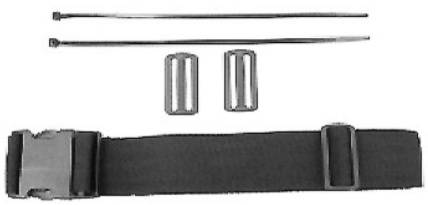

Fig. 4.34

Fig. 4.37

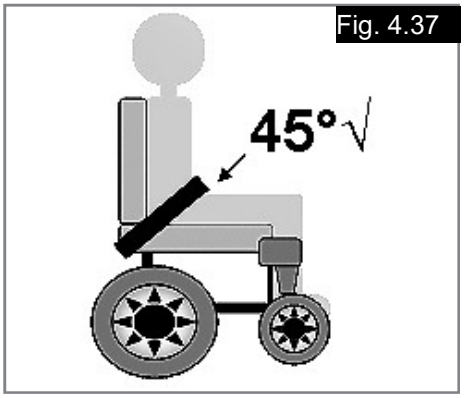

5.0 TRANSPORTE

⚠ PERIGO!

Existe o risco de ferimentos graves ou morte se esta sugestão for ignorada!

Transporte da cadeira de rodas num veículo:

Uma cadeira de rodas fixa num veículo não apresenta o nível de segurança equivalente ao do sistema de segurança do veículo. É sempre aconselhável transferir o utilizador para o assento do veículo. A Sunrise Medical reconhece que nem sempre é prático para o utilizador ser transferido e, nestas circunstâncias, quando for necessário transportar o utilizador na cadeira de rodas, os seguintes conselhos devem ser respeitados:

1. Confirme se o veículo está equipado para transportar um passageiro numa cadeira de rodas e se tem acesso ao método de acesso/entrada para o seu tipo de cadeira de rodas. A resistência do piso do veículo deve ser suficiente para suportar o conjunto do peso do utilizador, da cadeira de rodas e acessórios.

2. Deve existir espaço suficiente à volta da cadeira de rodas para permitir fixar, apertar e libertar a cadeira de rodas e os cintos de segurança e dispositivos de fixação do ocupante.

3. A cadeira de rodas ocupada deve ser posicionada virada para a frente e fixada com as correias de fixação da cadeira de rodas e do ocupante (correias WTORS que cumpram os requisitos de ISO 10542 ou SAE J2249) de acordo com as instruções do fabricante WTORS.

4. A utilização da cadeira de rodas noutras posições dentro de um veículo ainda não foi testada, p.ex. o transporte da cadeira virada para o lado não deve ser feito em circunstância alguma (Fig. A).

5. A cadeira de rodas deve ser fixa por uma sistema de fixação, conforme ISO 10542 ou SAE J2249 com correias dianteiras não ajustáveis e correias traseiras ajustáveis, normalmente com ganchos em S/Karabiner e fixações de fivela. Estes dispositivos de fixação são normalmente constituídos por 4 correias individuais fixadas a cada canto da cadeira de rodas.

6. Deve instalar as correias de fixação na estrutura principal da cadeira de rodas como indicado nos diagramas da página seguinte e não em quaisquer acessórios ou peças, p.ex. não à volta dos raios das rodas, dos travões ou dos apoios de pés.

7. As correias de fixação devem ser presas tão próximo quanto possível, a um ângulo de 45 graus, e apertadas com firmeza de acordo com as instruções do fabricante.

8. Os pontos de fixação da cadeira de rodas ou a estrutura ou componentes não devem ser alterados ou substituídos sem consultar o fabricante. Se não o fizer, coloca em risco a capacidade de transportar a cadeira de rodas Sunrise Medical num veículo.

9. Tanto o cinto de segurança pélvico e superior do tronco devem ser usados para segurar o ocupante para reduzir o risco de impactos na cabeça e peito com os componentes do veículo e reduzir o risco de ferimentos graves no utilizador e outros ocupantes do veículo. (Fig. B) O cinto de segurança superior do tronco deve ser instalada no pilar “B” do veículo - se não o fizer aumenta o risco de ferimentos abdominais graves no utilizador.

10. Deve instalar e posicionar sempre um sistema de encosto de cabeça durante o transporte (ver etiqueta do encosto da cabeça).

11. Os suportes da postura (os cintos pélvico, cintos de segurança) não devem ser usados para segurar o ocupante num veículo em movimento a não ser que indiquem que cumprem os requisitos especificados em ISO 7176-19 ou SAE J2249.

12. A segurança do utilizador durante o transporte depende das diligências da pessoa que fixou as correias de fixação e para as quais deve ter recebido instruções e/ou formação adequada.

13. Sempre que possível, remova e guarde a cadeira de rodas e todo o equipamento auxiliar em local seguro. Por exemplo:
Canadianas, almofadas soltas e tabuleiros.

14. O apoio de perna articulado/de elevação não deve ser usado na posição elevada quando a cadeira de rodas e o utilizador forem transportados e a cadeira de rodas for fixa usando os Dispositivos de Fixação de Transporte da Cadeira de Rodas e do Ocupante.

15. Os encostos reclináveis devem ser colocados na posição superior.

16. Deve accionar firmemente os travões manuais.

17. As correias de fixação devem ser instaladas no pilar “B” do veículo e devem ser mantidas afastadas do corpo pelos componentes da cadeira de rodas, como apoios de braços ou rodas.

Transportabilidade Cont.

Instruções para segurança do ocupante:

1. O cinto de segurança pélvico deve ser usado em baixo à frente da pélvis de modo a que o ângulo do cinto pélvico fique dentro da zona confortável de 30 a 75 graus na horizontal.
Um ângulo mais acentuado (maior) na zona preferencial é desejável, ou seja próximo de, mas sem ultrapassar, 75°. (Fig. C)

2. O cinto de segurança superior do tronco deve ser instalado sobre o ombro e o peito como ilustrado na Fig. D e E
Deve ajustar os cintos de segurança com o maior aperto possível sem os tornar incómodos para o utilizador.
Não deve torcer o sistema de fixação do cinto de segurança quando o usar.
O cinto de segurança superior do tronco deve ser instalado sobre o ombro e ao longo do ombro como ilustrado na Fig. D e E.

3. Os pontos de fixação da cadeira são as estruturas laterais dianteiras externas sob a roda giratória e a estrutura lateral traseira. As correias são instaladas nos suportes de fixação,
(Ver Fig. G - H)

4. O símbolo de fixação (Fig. F) na estrutura da cadeira de rodas indica a posição das correias de fixação da cadeira de rodas. As correias são esticadas depois das correias dianteiras serem instaladas para segurar a cadeira de rodas.

Fig. A

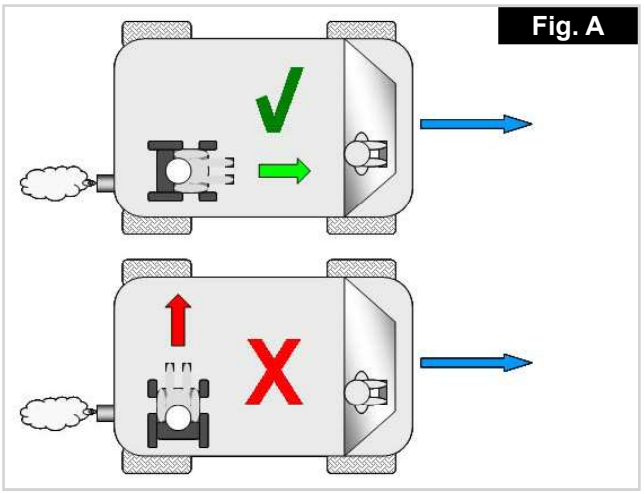

Fig. B

Fig. C

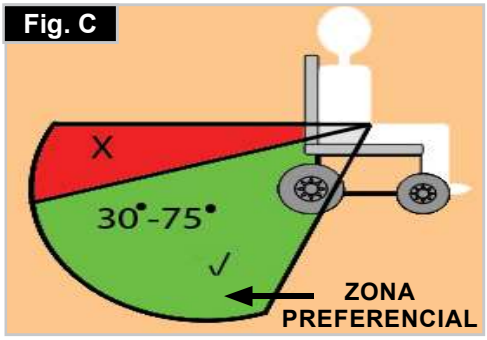

Fig. E

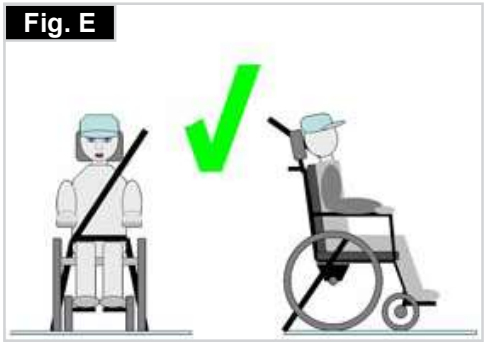

Fig. G

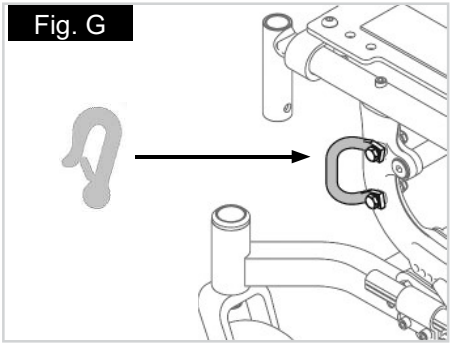

Fig. D

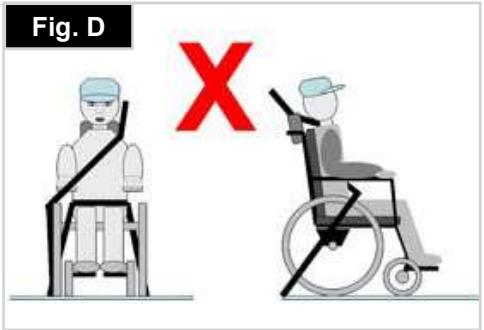

Fig. F

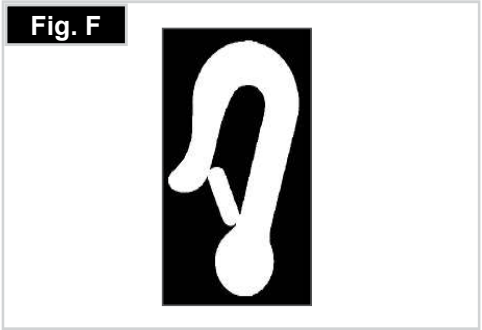

Fig. H

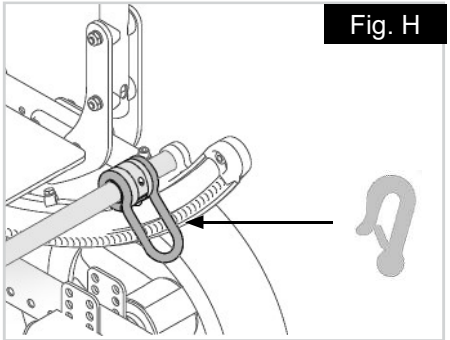

6.0 SOLUÇÃO DE PROBLEMAS

INSPEÇÃO DE FUNCIONALIDADE

Quando a cadeira de rodas for montada e ajustada, deverá funcionar sem problemas e facilmente. Todos os acessórios deverão funcionar corretamente.

Em caso de problemas, siga estas instruções:

- Reveja as secções de montagem e ajuste para se certificar de que a cadeira foi corretamente preparada.
- Reveja o guia de resolução de problemas.

Precisa de ajustar a sua cadeira periodicamente para o melhor funcionamento possível, especialmente se alterar as configurações originais. A seguinte tabela apresenta as soluções iniciais.
Percorra a tabela da esquerda para a direita, se necessário, poderá ter que ir mais longe para encontrar a melhor solução para um problema específico.

- Para controlar o seu progresso, faça só UMA alteração de cada vez.
- Se o problema persistir, contacte o seu fornecedor autorizado. Se o problema continuar a persistir mesmo depois de contactar o seu fornecedor autorizado, contacte o serviço de assistência de clientes da Sunrise Medical.
- Consulte a página de introdução para mais informações sobre o contacto do seu fornecedor autorizado ou do serviço de assistência de clientes Sunrise Medical.

PNEUS E MONTAGEM

Com pneus pneumáticos, certifique-se que mantém a pressão correta dos pneus porque podem influenciar a performance da cadeira de rodas. Se a pressão for demasiado baixa, a resistência de movimento aumenta, sendo necessário mais esforço para que a cadeira se mova para a frente. Pressão demasiado baixa também afeta negativamente a capacidade de manobra. Se a pressão for demasiado alta, o pneu pode rebentar. A pressão correta para um determinado pneu está impressa na superfície do próprio pneu.

Os pneus podem ser montados do mesmo modo que um pneu normal de bicicleta. Antes de instalar um novo tubo interno, deve sempre certificar-se que a base da jante e o interior do pneu não contêm objectos estranhos. Verifique a pressão depois de montar ou reparar um pneu É vital para a sua segurança e para o desempenho da cadeira de rodas que a pressão de ar seja mantida e que os pneus estejam em boas condições.

	VERIFIQUE A PRESSÃO DOS PNEUS	VERIFIQUE SE AS PRESSÕES DAS RODAS ESQUERDA E DIREITA SÃO IGUAIS	VERIFIQUE SE TODOS OS DISPOSITIVOS DE FIXAÇÃO ESTÃO APERTADOS	UTILIZE UM LUBRIFICANTE SECO ENTRE AS LIGAÇÕES DA ESTRUTURA E PEÇAS.	VERIFIQUE A CONFIGURAÇÃO DA CADEIRA COM O SEU FORNECEDOR
GUINA PARA A ESQUERDA	☼	☼			☼
GUINA PARA A DIREITA	☼	☼			☼
A CADEIRA PARECE FROUXA	☼	☼	☼		☼
A CADEIRA VIRA COM DIFICULDADE	☼	☼	☼		☼
A RODA GIRATÓRIA OSCILA	☼	☼	☼		☼
CHIA E VIBRA			☼	☼	☼
A CADEIRA INCLINA-SE RAPIDAMENTE MAS VIRA COM DIFICULDADE					☼
A CADEIRA VIRA RAPIDAMENTE MAS INCLINA-SE COM DIFICULDADE					☼

7.0 MANUTENÇÃO E CUIDADO

INSPEÇÃO DE SEGURANÇA:
Como utilizador, será o primeiro a detetar possíveis defeitos. Assim, recomendamos que, antes de cada utilização, inspecione se:

- a pressão dos pneus está correta.
- os travões funcionam corretamente.
- Todas as peças removíveis estão apertadas em segurança (por exemplo, apoios de braços, hangers do apoio de pés, eixos de extração rápida, etc).

Se existir qualquer dano/defeito/ contacte o seu agente autorizado.

MANUTENÇÃO:
- Verifique a pressão dos pneus uma vez por semana.
- Verifique periodicamente se os pneus estão desgastados e danificados, pelo menos de 3 em 3 meses. Mude os pneus assim que detetar qualquer tipo de dano ou desgaste.
- Verifique os eixos e mangas dos eixos cada seis meses para se certificar de que estão apertados. As mangas soltas danificarão a placa do eixo e poderão afetar o desempenho.
- Verifique se a correia do assento e traseira está desgastada e danificada, pelo menos de três em três meses. Mude estas peças assim que detetar qualquer tipo de dano ou desgaste.
- Verifique periodicamente se os componentes da estrutura, do encosto e todos os disp. de fixação estão desgastados e danificados, pelo menos de três em três meses. Mude estas peças assim que detetar qualquer tipo de dano ou desgaste.
- Verifique periodicamente se os travões estão desgastados e danificados, pelo menos cada semana. Verifique se estão a funcionar corretamente e se são fáceis de usar. Mude os travões assim que detetar qualquer tipo de dano ou desgaste.
- Verifique periodicamente se todos os parafusos estão apertados (ver a secção sobre força de torção), pelo menos de três em três meses. Todos os parafusos vitais para usar a cadeira de rodas em segurança têm porcas de segurança. As porcas de segurança devem ser usadas apenas uma vez e substituídas depois de usadas.

NOTA: Se forem apresentadas definições das forças de torção, recomendamos vivamente a usar um dispositivo de medição do binário, para confirmar se apertou com a força correta.
Use apenas produtos de limpeza domésticos suaves ao limpar a cadeira de rodas. Use apenas sabão e água quando limpar o estofo do assento e o cinto de segurança.
Consoante a frequência e tipo de utilização, recomendamos que leve a sua cadeira de rodas a um agente autorizado, pelo menos uma vez por ano, para que seja inspecionada por pessoal qualificado.

⚠ CUIDADO!

Areia, sal e água do mar podem danificar os rolamentos das rodas dianteiras e traseiras. Limpe e seque a cadeira de rodas cuidadosamente, depois dela ter estado exposta a estes elementos.

⚠ AVISO!

- Se não respeitar estes avisos, a sua cadeira pode cair e ferir gravemente o condutor ou outros.
- Inspecione e mantenha esta cadeira estritamente em função da tabela de manutenção.
- Se detetar um problema, garanta a reparação ou manutenção da cadeira antes de utilizar.
- Pelo menos uma vez por ano, peça a um fornecedor autorizado para efetuar uma inspeção completa, inspeção de segurança e reparação/manutenção da sua cadeira.

ITENS PARA VERIFICAR	SEMANAL	TRIMESTRAL	SEMESTRAL	ANUAL
PRESSÃO DOS PNEUS	☼			
DISPOSITIVOS DE BLOQUEIO DAS RODAS	☼			
TODOS OS DISP. DE FIXAÇÃO		☼		
APOIOS DE BRAÇOS			☼	
EIXOS E MANGAS			☼	
EIXOS DE EXTRAÇÃO RÁPIDA		☼		
RODAS-RAIOS-PNEUS		☼		
RODAS GIRATÓRIAS		☼		
ANTI-QUEDA		☼		
ESTRUTURA			☼	
ROLOS	☼			
CABO DE INCLINAÇÃO E ÊMBOLO	☼			
BRAÇO OSCILANTE	☼			
MANUTENÇÃO COMPLETA PELO FORNECEDOR				☼

LIMPEZA NORMAL E INSPEÇÃO

A manutenção correcta melhora o desempenho e prolonga a vida útil da sua cadeira.

- Limpe periodicamente a sua cadeira. Isto ajuda-o a encontrar peças soltas ou desgastadas e facilitar a utilização da sua cadeira.
- Repare ou substitua peças soltas, desgastadas, torcidas ou danificadas
- antes de utilizar esta cadeira.
- Para proteger o seu investimento, peça ao seu fornecedor autorizado para fazer todos os principais trabalhos de manutenção e de reparação.
- Limpe as superfícies pintadas com sabão suave, pelo menos uma vez por mês.
- Proteja a tinta com uma camada de cera para automóveis não abrasiva, cada três meses.
- Limpe à volta dos eixos e das peças móveis SEMANALMENTE com um pano ligeiramente húmido (não molhado).
- Limpe ou aspire o cotão, poeiras ou sujidade nos eixos ou peças móveis.
- Não é necessário lubrificar ou olear a cadeira.
- Limpe SEMANALMENTE a superfície inferior do braço oscilante com um pano ligeiramente húmido (não molhado).
- Verifique semanalmente o êmbolo de cada lado, desmonte e limpe, se necessário.

MEDIDAS DE HIGIENE QUANDO REUTILIZAR

Antes de utilizar de novo a cadeira de rodas, deve prepará-la cuidadosamente. Todas as superfícies em contato com o utilizador devem ser limpas com um spray de desinfeção.

Para tal, deve usar um desinfetante como autorizado/ recomendado no seu país, para desinfetar rapidamente, com produtos à base de álcool, os produtos e dispositivos médicos que devem ser desinfetados rapidamente.

Tenha em conta as instruções do fabricante em relação ao desinfetante que vai usar.

Em geral, não é possível garantir a desinfeção completa das bainhas. Deste modo, e de acordo com as leis locais de proteção contra infeções, recomendamos que descarte da cadeira de rodas e correias traseiras com agentes ativos para evitar a contaminação com microbactérias.

SUGESTÕES SOBRE SEGURANÇA

- Guarde a sua cadeira num lugar limpo e seco. Caso contrário, as peças poderão enferrujar ou corroer.
- Antes de utilizar a sua cadeira, verifique se funciona corretamente. Inspecione e repare todos os itens, como indicado nas secções 6 e 7.
- Se guardar durante mais de três meses, peça ao fornecedor autorizado para inspecionar a sua cadeira antes de utilizar.

8.0 PLACA DE NOME

PLACAS DE NOMES

A placa de nome encontra-se na estrutura do tubo em T ou no tubo da estrutura transversal. A placa de nome indica a designação exata do modelo e outras especificações técnicas. Apresente a seguinte informação sempre que encomendar peças de substituição ou uma reclamação:

- Número de Série
- Número do pedido
- Mês ano

EXEMPLO

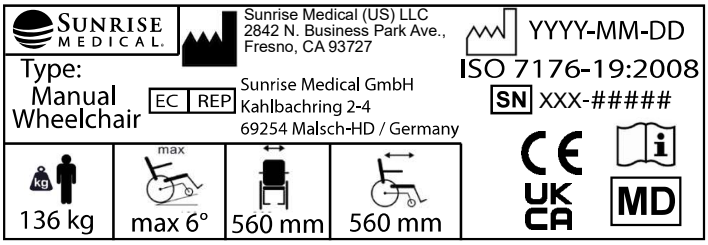

TYPE:	Nome do produto/Número SKU.
max X°	A inclinação máxima segura com tubos antiqueda depende das configurações da cadeira de rodas, postura e capacidades físicas do utilizador.
XXX mm	Largura do assento.
XXX mm	Profundidade (Máximo).
XXX kg	Carga máxima.
UK CA	Símbolo UKCA.
CE	Símbolo CE.
	Consulte as instruções de utilização
XXXX-XX-XX	Data de fabrico.
SN	Número de Série.
MD	Este símbolo significa Dispositivo Médico.
	Morada do fabricante
ISO 7176-19:2008	Testada com contra colisões de acordo com: ISO 7176-19:2008.
	Morada do importador
EC REP	Representante europeu autorizado
UK RP	Responsável no Reino Unido
CH REP	Morada do representante na Suíça

ISO 7010-M002
É necessário ler o manual/livro de instruções! (Ícone azul)

9.0 GARANTIA

ISTO NÃO AFETARÁ DE NENHUMA MANEIRA OS SEUS DIREITOS LEGAIS.

CONDIÇÕES DE GARANTIA:

1) A reparação ou substituição deve ser efetuada por um Fornecedor ou Serviço de Manutenção da Sunrise Medical.

2) Para aplicar as condições da garantia, se a sua cadeira de rodas precisar de assistência ao abrigo das respetivas condições, notifique imediatamente o agente de serviço pós-venda designado pela Sunrise Medical, dando-lhe todas as informações sobre a natureza do problema. Se estiver a utilizar a cadeira de rodas fora da localidade do agente de serviço pós-venda designado pela Sunrise Medical, os trabalhos ao abrigo das “Condições de Garantia” será realizado por qualquer outro agente designado pelo fabricante.

3) Se algum componente da cadeira de rodas precisar de reparação ou substituição devido a um defeito de fabrico ou de material no prazo de 24 meses (5 anos no caso da estrutura e estrutura cruzada) após a data de transferência de propriedade da cadeira de rodas para o primeiro comprador, e sujeito ao que resta do período dessa propriedade, a peça ou peças serão totalmente reparadas ou substituídas, sem quaisquer encargos, se forem enviadas ao agente de serviço pós-venda autorizado.

NOTA: Esta garantia não é transferível.

4) Qualquer peça reparada ou substituída beneficiará das condições de garantia durante o prazo remanescente do período de garantia aplicável à cadeira de rodas.

5) As peças substituídas depois de ter expirado o prazo de garantia original terão uma garantia de 12 meses.

6) Os elementos de natureza fungível não estarão geralmente cobertos por esta garantia a não ser que estes elementos tenham sofrido um desgaste indevido por causa direta de um defeito de fabrico original. Estes itens incluem, entre outros, os estofos, pneus, câmaras de ar e peças similares.

7) As condições de garantia acima descritas aplicam-se a todas as peças do produto, para modelos adquiridos a um preço de venda ao público sem descontos.

8) Em circunstâncias normais, não será aceite qualquer responsabilidade no caso da cadeira de rodas necessitar de reparação ou substituição em resultado de:

a) Do produto ou peça não ter sido mantida ou reparada de acordo com as recomendações do fabricante, como descritas no Manual Técnico e/ou Manual de Assistência. Ou quando não se tiverem só utilizado peças originais específicas.
b) Danos apresentados pela cadeira de rodas ou peça como resultado de negligência, acidente ou utilização imprópria.
c) O produto ou peça ter sido alterado a partir das especificações do fabricante ou reparações terem sido realizadas sem aviso prévio ao agente.
d) Se o produto apresentar corrosão devido a manutenção incorreta

10.0 ELIMINAÇÃO / RECICLAGEM DE MATERIAIS

NOTA: Se receber a cadeira de rodas sem encargos, ela não lhe pertence. Se já não for necessário respeitar quaisquer instruções emitidas pela organização que forneceu a cadeira de rodas para que a possa devolver.

A seguinte informação descreve os materiais usados na cadeira de rodas em relação à eliminação ou reciclagem da cadeira de rodas e da respetiva caixa.
Normas específicas de eliminação de desperdícios ou de reciclagem podem ser aplicáveis a nível local e estas devem ser tidas em conta quando fizer os preparativos para eliminação. (Isto pode incluir a limpeza ou descontaminação da cadeira de rodas antes de eliminar).
Alumínio: Forquetas da roda giratória, rodas, estruturas laterais, apoios de braços, estrutura, apoios de pernas, manípulos de pressão
Aço: Dispositivos de fixação, Eixo QR
Plástico: Pegas, tampões dos tubos, rodas giratórias, Apoios para pés, almofadas de braços e rodas/pneus de 12”
Caixa: Saco de polietileno de baixa densidade, caixa de cartão
Estofo: Poliéster tecido com cobertura PVC e espuma modificação de combustão expandida.
A eliminação ou reciclagem deve ser feita através de um fornecedor autorizado ou local adequado próprio. Alternativamente, a sua cadeira de rodas pode ser devolvida ao fornecedor para eliminação.

Sunrise Medical S.r.l.
Via Riva, 20 – Montale
29122 Piacenza
Italia
Tel.: +39 0523 573111
Fax: +39 0523 570060
www.SunriseMedical.it

Sunrise Medical AG
Erlenauweg 17
CH-3110 Münsingen
Schweiz/Suisse/Svizzera
Fon +41 (0)31 958 3838
Fax +41 (0)31 958 3848
www.SunriseMedical.ch

Sunrise Medical AS
Delitoppen 3
1540 Vestby
Norge
Telefon: +47 66 96 38 00
Faks: +47 66 96 38 80
post@sunrisemedical.no
www.SunriseMedical.no

Sunrise Medical AB
Neongatan 5
431 53 Mölndal
Sweden
Tel.: +46 (0)31 748 37 00
post@sunrisemedical.se
www.SunriseMedical.se

MEDICCO s.r.o.
H – Park, Heršpická 1013/11d,
625 00 Brno
Czech Republic
Tel.: (+420) 547 250 955
Fax: (+420) 547 250 956
www.medicco.cz
info@medicco.cz
Bezplatná linka 800 900 809

Sunrise Medical Aps
Mårkærvej 5-9
2630 Taastrup
Denmark
+45 70 22 43 49
info@sunrisemedical.dk
Sunrisemedical.dk

Sunrise Medical Australia
11 Daniel Street
Wetherill Park NSW 2164
Australia
Ph: +61 2 9678 6600
Email: enquiries@sunrisemedical.com.au
www.SunriseMedical.com.au

Sunrise Medical (US) LLC
North American Headquarters
2842 N. Business Park Avenue
Fresno, CA, 93727, USA
(800) 333-4000
(800) 300-7502
www.SunriseMedical.com

Sunrise Medical GmbH
Kahlbachring 2-4
D-69254 Malsch
Deutschland
Tel.: +49 (0) 7253/980-0
Fax: +49 (0) 7253/980-222
www.SunriseMedical.de

Sunrise Medical Ltd.
Thorns Road
Brierley Hill
West Midlands
DY5 2LD
England
Phone: 0845 605 66 88
Fax: 0845 605 66 89
www.SunriseMedical.co.uk

Sunrise Medical S.L.
Polígono Bakiola, 41
48498 Arrankudiaga – Vizcaya
España
Tel.: +34 (0) 902142434
Fax: +34 (0) 946481575
www.SunriseMedical.es

Sunrise Medical Poland
Sp. z o.o.
ul. Elektronowa 6,
94-103 Łódź
Polska
Telefon: + 48 42 275 83 38
Fax: + 48 42 209 35 23
E-mail: pl@sunrisemedical.de
www.Sunrise-Medical.pl

Sunrise Medical B.V.
Defensiedok 20
3433 NE Nieuwegein
The Netherlands
T: +31 (0)30 – 60 82 100
F: +31 (0)30 – 60 55 880
E: info@sunrisemedical.nl
www.SunriseMedical.nl

Sunrise Medical HCM B.V.
Vossenbeemd 104
5705 CL Helmond
The Netherlands
T: +31 (0)492 593 888
E: customerservice@sunrisemedical.nl
www.SunriseMedical.nl
www.SunriseMedical.eu
(International)

Sunrise Medical S.A.S
ZAC de la Vrillonnerie
17 Rue Mickaël Faraday
37170 Chambray-Lès-Tours
Tel : + 33 (0) 2 47 55 44 00
Email: info@sunrisemedical.fr
www.SunriseMedical.fr

255037 Rev. H 2024-09-11