EASyS SWIFTY

Instrucciones de montaje accesorios

Cubierta protectora contra el sol y la lluvia.....2
Arnés pélvico.....3
Almohadilla reposacabezas.....4
Cinutrón en H & Arnés en forma de mariposa & Chaleco para el asiento.....5
Cesta.....6
Sombrilla.....7
Cinchas para los pies.....8
Cuña abductora.....9
Cinturón de 2 y 4 puntos.....10
Cubierta protectora contra la lluvia, transparente.....11
Arco para la mano.....12
Almohadilla protectora lateral.....13
saquito protector contra el frio.....14
Soporte torácico flexible con cinturón.....15
Soporte torácico fijo.....16
Dispositivo auxiliar de inclinación.....17

Thomashilfen

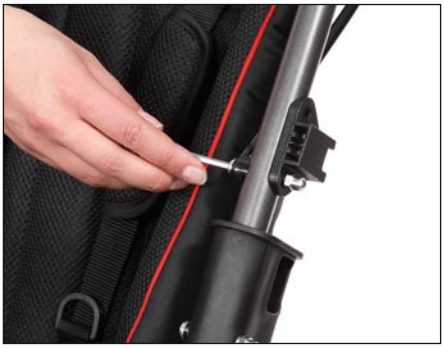

ES

Cubierta protectora contra el sol y la lluvia con funda para los pies

N° de Art.: 6637

Cubierta protectora contra el sol y la lluvia con funda para los pies, transparent

N° de Art.: 6638

Fije el alojamiento del techo suelto adjunto (soporte de plástico) a la derecha e izquierda del marco del chasis mediante los tornillos suministrados:

1. Primeramente destornille y desmonte los tornillos del estribo para el ajuste del respaldo. Para la segunda sujeción del soporte de plástico deje libres los orificios del chasis retirando para ello los tapones de plástico.
2. Ahora, montar los soportes tal y como muestra la foto en las caras exteriores del bastidor (las caras rectas de los soportes están dirigidas hacia arriba) y colocar la cubierta con las pinzas de plástico en los soportes.

Para montar la funda para los pies incluida en el suministro fíjela a la capota mediante los botones y adicionalmente al chasis a la derecha e izquierda de los apoyapies.

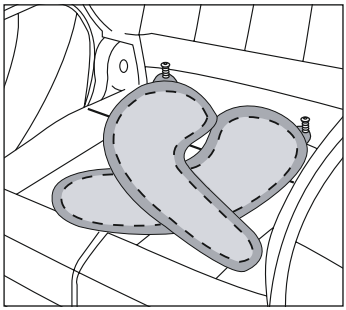

1

2

ES

Arnés

N° de Art.: 6614

Coloque el arnés pélvico sobre la superficie de asiento (las hebillas indican hacia abajo). Descosa las costuras previstas para ello situadas en la zona posterior de la almohadilla reposa-espaldas. Introduzca las correas que discurren hacia atrás a través de la almohadilla reposa-espaldas y fíjelas a la superficie posterior del asiento (fig. 1).
Los dos extremos del **cinturón inferiores** se pueden fijar en la cara posterior de la placa del respaldo por medio de hebillas (fig. 2). Llevar los cinturones a la derecha y a la izquierda del acolchado del respaldo a la hebilla correspondiente y fijarlos. Volver a cerrar el acolchado del respaldo.

Consejo: Adicionalmente, la longitud del cinturón se puede ajustar desde delante. Para hacerlo, tirar del anillo D para acortar el cinturón.

ES

Almohadilla reposacabezas N° de Art.: 6824

Posicionar el acolchado de cabeza a la altura deseada. Llevar las dos cintas de velcro alrededor del respaldo y fijarlas entre sí.

1 **2** **3**

ES

Cinturón H — N° de Art.: 6629

Arnés en forma de mariposa

N° de Art.: 6616 (S) N° de Art.: 6617 (M) N° de Art.: 6717 (L)

Chaleco ra el asiento

N° de Art.: 6631 (S) N° de Art.: 6632 (M) N° de Art.: 6731 (L)

Descoser el acolchado del respaldo por las costuras pespunteadas según la altura de colocación deseada. Pasar los dos **cinturones superiores** a través de los orificios en el acolchado e introducirlos en las ranuras ubicadas en la placa del respaldo (Fig. 1).
Abrir el cierre de velcro en la cara posterior del acolchado del respaldo, introducir los cinturones en las hebillas y ajustar la longitud de cinturón deseada (Fig. 2).
Los dos extremos del **cinturón inferiores** se pueden fijar en la cara posterior de la placa del respaldo por medio de hebillas (fig. 3). Llevar los cinturones a la derecha y a la izquierda del acolchado del respaldo a la hebilla correspondiente y fijarlos. Volver a cerrar el acolchado del respaldo.

Consejo: Adicionalmente, la longitud del cinturón se puede ajustar desde delante. Para hacerlo, tirar del anillo D para acortar el cinturón.

ES

Cesta N° de Art.: 6813

Fije la cesta debajo del asiento mediante los cuatro orificios previstos para ello. La parte más recortada debe indicar hacia la parte de atrás.

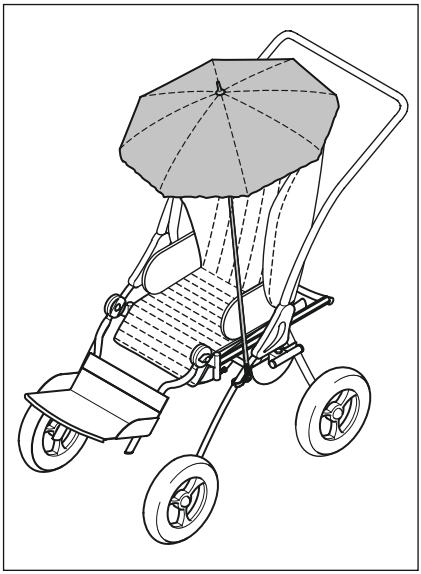

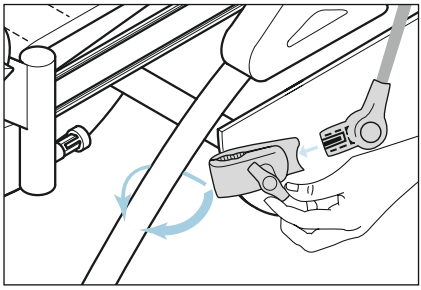

ES

Sombrilla

N° de Art.: 6594

La sombrilla puede ser montada tanto a la derecha como a la izquierda del chasis de la sillita. Para montar la sombrilla debe soltar primeramente los dispositivos de sujeción, después atornillarlos y montarlos a la altura deseada en el chasis. Seguidamente introduzca la sombrilla en el dispositivo de sujeción (encajará audiblemente). El ángulo puede ser ajustado mediante un botón.

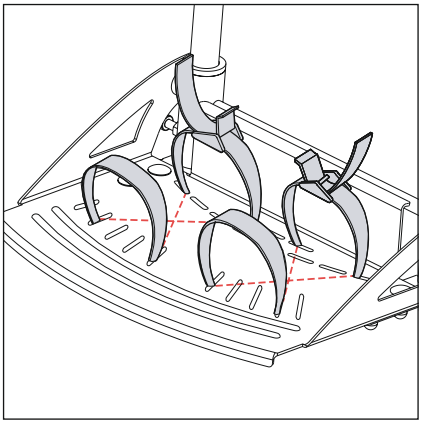

ThevoTwist, **Thevo**Therapy, EASyS

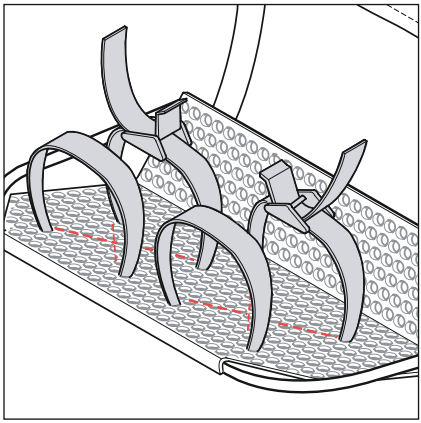

Swifty

ES

Cintas sujeta pies

N° de Art.: 6648

Seleccione el agujero correspondiente a la medida del pie e introduzca la cinta a través de los orificios del reposapiés.

La cinta está cruzada por debajo del reposapiés.

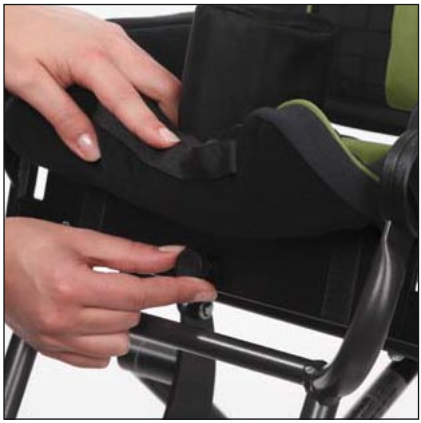

ES

Cuña abductora tamaño 1, N° de Art.: 6620 tamaño 2, N° de Art.: 6720

Introduzca la cuña abductora hasta el tope por el almohadillado del asiento a través del orificio en forma de ranura situado en plataforma del asiento. Colóquela de tal modo que el extremo delgado indique hacia el cuerpo del niño. Verifique que la barra de acero de la cuña abductora se introduzca a través del orificio superior e inferior del apoyo. Introduzca el tornillo por la parte frontal y asegure la cuña girándola.

1

2

3

4

5

ES

Cinturón abdominal de 2 puntos de anclaje, con cierre delantero

tamaño 1, N° de Art.: 8420 **tamaño 2, N° de Art.: 8470**

Cinturón abdominal de 4 puntos de anclaje, con cierre delantero

tamaño 1, N° de Art.: 8421 **tamaño 2, N° de Art.: 8471**

Los dos extremos de los **cinturones inferiores** se pueden fijar en la cara posterior de la placa del respaldo/arco inferior del respaldo o lateralmente en el elemento de plástico por medio de hebillas (fig. 1-3). Llevar los cinturones a la derecha y a la izquierda del acolchado del respaldo a la hebilla correspondiente y fijarlos.

Los cinturones anteriores del cinturón pélvico de 4 puntos también se fijan a la derecha y a la izquierda del elemento de plástico por medio de una hebilla. Pasar el cinturón a través del orificio en la chapa ancha, insertar en la hebilla y fijar (fig. 4).

Swifty (Cinturón abdominal de 2 puntos de anclaje, con cierre delantero)
Los dos extremos del **cinturón inferiores** se pueden fijar en la cara posterior de la placa del respaldo por medio de hebillas (fig. 5). Llevar los cinturones a la derecha y a la izquierda del acolchado del respaldo a la hebilla correspondiente y fijarlos.

Consejo: Adicionalmente, la longitud del cinturón se puede ajustar desde delante. Para hacerlo, tirar del anillo D para acortar el cinturón.

ThevoTwist

EASyS

Swifty

ES

Cubierta protectora contra la lluvia, transparente N° de Art.: 6739

La combinación de toldo y protección contra la lluvia ofrece una protección óptima. Sólo tiene que pasar la cubierta para lluvia sobre el toldo. Además, la cubierta se puede ajustar a derecha e izquierda del manillar con un velcro.

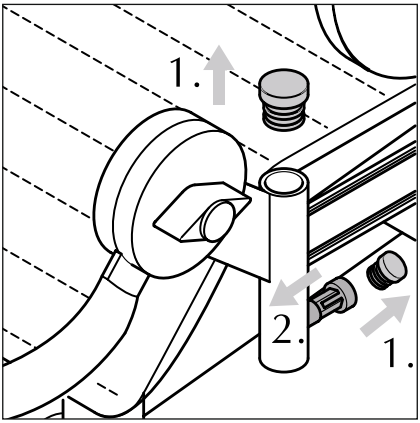

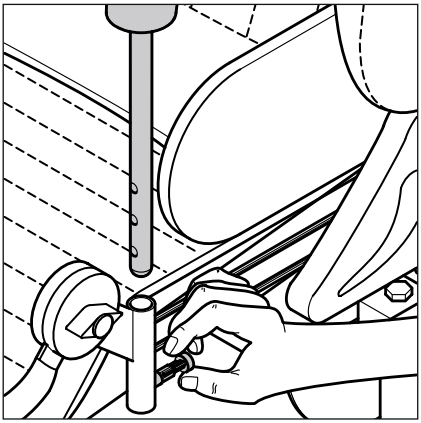

ES

ThevoTwist		
Arco para la mano	**tamaño 1, N° de Art.: 6372**	**tamaño 2, N° de Art.: 6572**
Arco para la mano, muy curvado	**tamaño 1, N° de Art.: 6372/1**	
EASyS		
Arco para la mano	**tamaño 1, N° de Art.: 6621**	**tamaño 2, N° de Art.: 6721**
Arco para la mano, muy curvado	**tamaño 1, N° de Art.: 6621/1**	
Swifty		
Arco para la mano	**tamaño 1, N° de Art.: 6833**	

Antes de realizar el montaje del arco para la mano deben ser preparados los tubos de apoyo:

1. Deslice cuidadosamente un objeto plano por debajo de los tapones de plástico y retírelos.
2. Atornille el retén. Por último, si es necesario, ajuste con una llave 10.

Introduzca el arco para la mano en los tubos. La altura del arco puede ser ajustada mediante el retén. La distancia hacia el niño puede ser variada girando el arco para la mano.

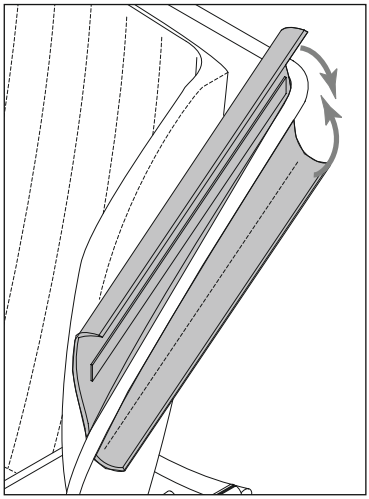

ES

Almohadilla protectora lateral N° de Art.: 6622

Coloque la almohadilla protectora lateral con cierre Velcro alrededor de los laterales de la barra de empuje de la sillita de rehabilitación (la parte más ancha de la almohadilla indica hacia abajo) y ciérrelas mediante el cierre Velcro.

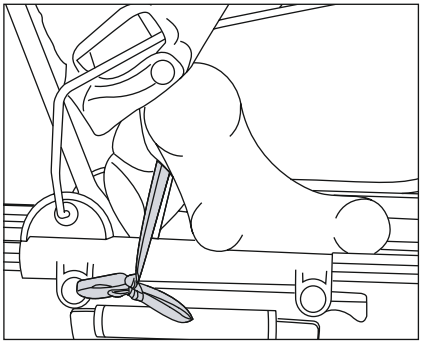

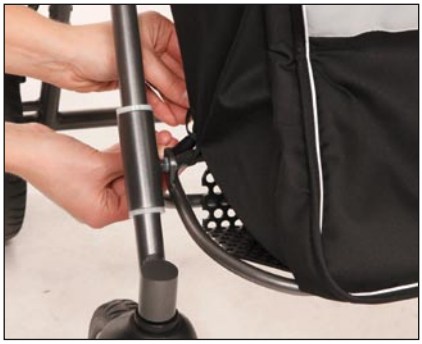

ES

Saquito protector contra el frío

tamaño 1, N° de Art.: 6619 (acolchado) **tamaño 2, N° de Art.: 6719 (acolchado)**
tamaño 1, N° de Art.: 6618 (piel frama) **tamaño 2, N° de Art.: 6718 (piel frama)**

Deposite el saquito sobre el asiento y colóquelo según la forma del cuerpo. Coloque las cintas del asiento alrededor de las piezas de plástico negras por el punto de giro entre la superficie del asiento y la barra posterior y seguidamente átelas. Fije la zona de los pies a la barra posterior del apoyapies mediante los botones fusiformes.

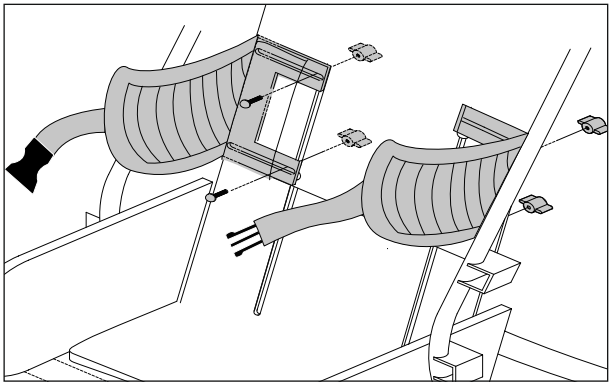

ES

Soporte torácico, flexible con cinturón de pecho N° de Art.: 6633

Abrir la funda del respaldo por la zonapespunteada a la altura del tórax. Introducir los dos tornillos semicirculares por las ranuras del reposacabezas, atravesar la almohadilla del respaldo y al salir por la ranura longitudinal fijarlos en el respaldo mediante las palomillas. De manera adicional pueden emplearse arandelas.

Los soportes pueden ser ajustados individualmente flexionándolos con cuidado (deformación). Cierre el cinturón de pecho mediante el cierre clip. La longitud del cinturón puede ser ajustada individualmente en ambos lados.

CONSEJO: Si eventualmente las palomillas no pueden utilizarse, usar las tuercas adjuntas.

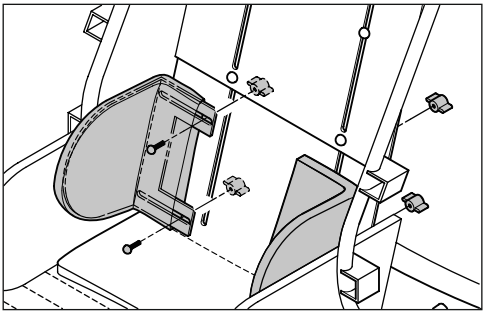

ES

Soporte torácico, fijo tamaño 1, N° de Art.: 6634 tamaño 2, N° de Art.: 6734

Abrir la funda del respaldo por la zonapespunteada a la altura del tórax. Introducir los dos tornillos semicirculares por las ranuras del reposacabezas, atravesar la almohadilla del respaldo y al salir por la ranura longitudinal fijarlos en el respaldo mediante las palomillas. De manera adicional pueden emplearse arandelas. La parte oblicua de la almohadilla debe quedar mirando hacia arriba.

CONSEJO: Si eventualmente las palomillas no pueden utilizarse, usar las tuercas adjuntas.

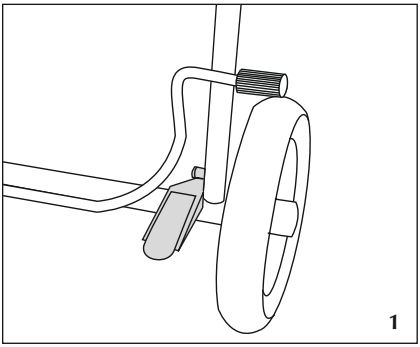

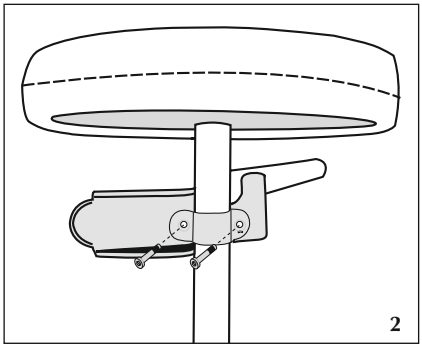

ES

Dispositivo auxiliar de inclinación N° de Art.: 6829

Para montar la sillita de rehabilitación túmbela primeramente sobre un lado (visto desde atrás, con la parte derecha hacia arriba).

Seguidamente coloque el dispositivo auxiliar de inclinación en el eje trasero directamente al lado de la barra situada al lado de la rueda trasera derecha. Finalmente fije el dispositivo auxiliar de inclinación a la barra con la contrapieza utilizando para ello tornillos y arandelas. (la figura 2 representa la vista desde abajo.)

Mitglied in der Internationalen Fördergemeinschaft für Kinder- und Jugendrehabilitation e.V.

Thomashilfen

Thomas Hilfen für Behinderte GmbH & Co. Medico KG · Walkmühlenstr. 1 · D - 27432 Bremervörde · Germany
Phone: +49 (0) 47 61 / 88 60 · Fax: +49 (0) 47 61 / 8 86-19 · info@thomashilfen.de · www.thomashilfen.de

Art.-Nr. / Item code: 95560, Stand / status: 08/2009, technische Änderungen vorbehalten / subject to technical alterations