JAY®

JAY CARE BACK

JAY® Care Back

Owner's Manual

Important Consumer Information
NOTE: This manual contains important instructions that must be passed on to the user of this product. Please do not remove this manual before delivery to the end user.
SUPPLIER: This manual must be given to the user of this product.
USER: Before using this product, read this entire manual and save for future reference.
WARRANTY REGISTRATION: To validate the warranty on this product, please complete and return the postcard attached to the enclosed instruction and warranty booklet.

JAY® Care Back

Gebruikershandleiding

Belangrijke informatie voor consumenten
OPMERKING: Deze gebruikershandleiding bevat belangrijke instructies die aan de gebruiker van dit product moeten worden doorgegeven. Verwijder deze gebruikershandleiding niet voordat het product aan de eindgebruiker is geleverd.
LEVERANCIER: Deze gebruikershandleiding moet aan de gebruiker van dit product worden gegeven.
GEBRUIKER:Lees voordat u het product gebruikt, deze gebruikershandleiding helemaal door. Bewaar de handleiding goed, zodat u hem in de toekomst ook kunt nalezen.
REGISTRATIE VAN GARANTIE: Om de garantie op dit product geldend te maken, vragen wij u de antwoordkaart die is aangehecht aan het bijgesloten instructie- en garantieboekje, volledig in te vullen en naar ons terug te sturen.

JAY® Care Ryggstöd

Bruksanvisning

Viktig konsumentinformation
OBS: Denna manual innehåller viktiga instruktioner som måste delges användaren av denna produkt. Vänligen avlägsna ej denna manual före leverans till slutanvändaren.
LEVERANTÖR:Denna manual måste överlämnas till den som ska använda produkten.
ANVÄNDARE:Innan du använder denna produkt, vänligen läs manualen och spara den sedan för framtida behov.
GARANTI: Vänligen kontakta din hjälpmedelscentral för garanti om något fel uppstått på produkten. Hjälpmedelscentralen kontaktar därefter leverantören.

JAY® Care Back-selkätuki

Käyttöopas

Tärkeä asiakastiedote
HUOMAUTUS: Tämä käyttöopas sisältää tärkeitä tietoja, jotka on saatettava tämän tuotteen käyttäjän tietoon. Älä poista tätä käyttöopasta ennen tuotteen toimittamista loppukäyttäjälle.
JÄLLEENMYYJÄ: Tämä käyttöopas on annettava loppukäyttäjälle.
KÄYTTÄJÄ: Lue tämä käyttöopas kokonaan ennen laitteen käyttöönottoa ja pidä se tallessa.
TAKUUN AKTIVOINTI: Aktivoi tuotteen takuu täyttämällä ja palauttamalla käyttöoppaan mukana toimitettu takuukortti.

JAY® Care Back

Brugervejledning

Vigtige forbrugeroplysninger
BEMÆRK: Denne vejledning indeholder vigtige anvisninger, som skal være tilgængelige for brugeren af produktet. Vejledningen må derfor ikke fjernes, men skal leveres til slutbrugeren sammen med produktet.
FORHANDLER:Denne vejledning skal gives videre til brugeren af produktet.
BRUGER:Sørg for at læse hele denne vejledning, inden du anvender produktet, og gem vejledningen til senere brug.
REGISTRERING AF GARANTI: For at bekræfte garantien på dette produkt, bedes du udfylde og returnere det postkort, der er fastgjort på de vedlagte instruktions- og garantibrochure.

XT3505S

INTRODUCTION

JAY CARE BACK - 3500 SERIES MODELS
The Jay Care Back is designed to accommodate and support the kyphotic spine and provide a high degree of comfort and stability. It is designed to help increase sitting tolerance and function. Its unique foam construction also helps provide pressure relief along the spine. In addition, it is lightweight, durable and easily adjustable. Maximum user weight: 250 lbs. (113 kg).

⚠ CAUTION
Installing a back support on a wheelchair may affect the center of gravity of the wheelchair and may cause the wheelchair to tip backwards potentially resulting in injury. Always assess for the potential need for anti-tippers or amputee axle adapter brackets to be added to the wheelchair to help increase stability.

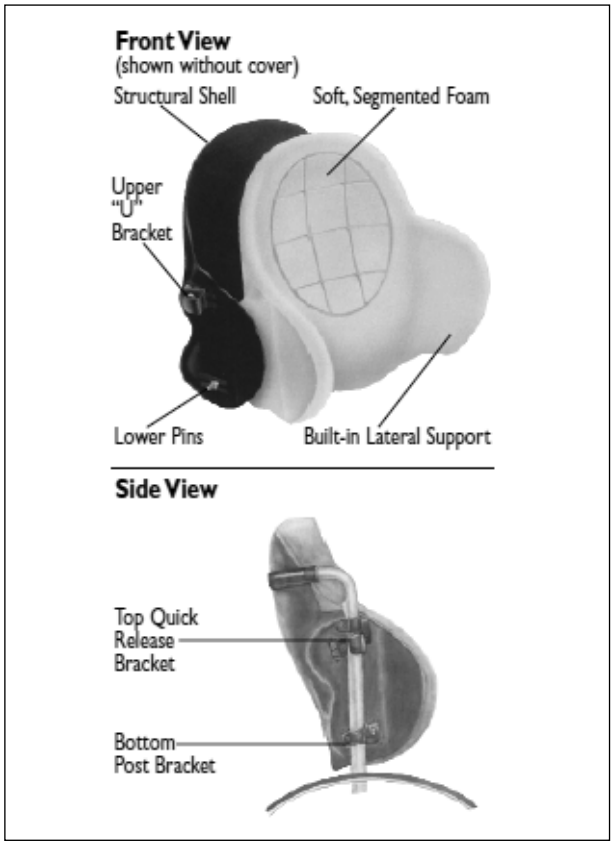

INSTALLATION AND ADJUSTMENT

INSTALLING THE JAY CARE BACK
The Jay Care Back is designed to replace the wheelchair's sling upholstery.The initial installation should be done without the foam insert in the Back shell.

Installing the bottom Universal Post Bracket hardware

1. Remove the upholstery from the back of the wheelchair.
2. Attach one bottom universal post bracket to the bottom of each back post of the wheelchair. (Diagram1)
3. a. The universal hardware is designed to fit on 5/8-in, 3/4-in, 7/8-in and 1-in (1.6, 1.9, 2.2 and 2.5 cm) diameter back post tubing. (The bracket comes assembled to attach to 7/8-in or 1-in (2.2 or 2.5 cm) tubing) Check diagram 1 to determine which strap hole is appropriate for the installation.Wrap the strap around the wheelchair post. Screw "A" may have to be loosened to align the strap hole with the barrel nut located inside the post bracket body. Place a washer on screw "B" and insert the screw through the appropriate hole in the strap.
   b. Tighten screw "B" into the barrel nut through the side of the post bracket body.Tighten the opposite screw if necessary.
   c. Snap the screw caps over both screw heads.
   d. To adjust the height of the bracket, loosen screw "A" until the bracket slides freely on the back post. Once the proper height of the back is determined, tighten the screw. All future adjustments of the back height are done with screw "A".

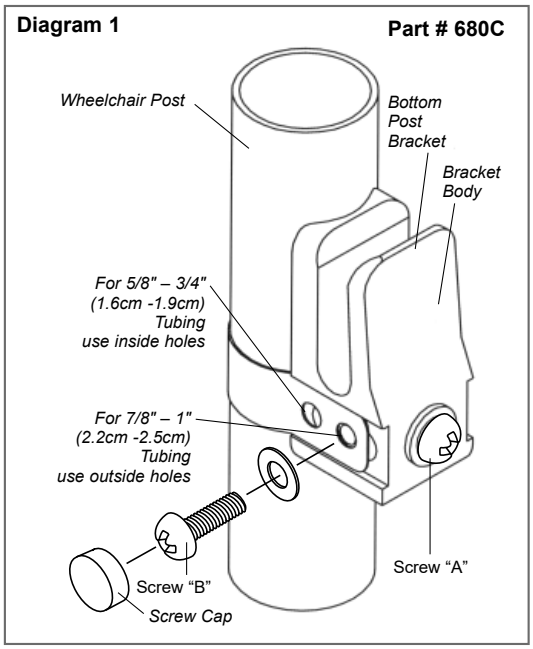

INSTALLING & ADJUSTING THE JAY CARE BACK

Installing the Jay Care Back

Place the Jay Care Back in the wheelchair so that the bottom pins slide into the the bottom Universal Post Bracket hardware receivers.The Back's top hooks should rest against the wheelchair back posts.The bottom pin head should extend past the outside edge of the post bracket receiver.

Note: If the wheelchair measures slightly wider than the usual 16-in (40cm), 18-in (46cm), or 20-in (50cm) widths, it may be necessary to order Extended Hardware, part# M-301. Call your local authorized supplier.

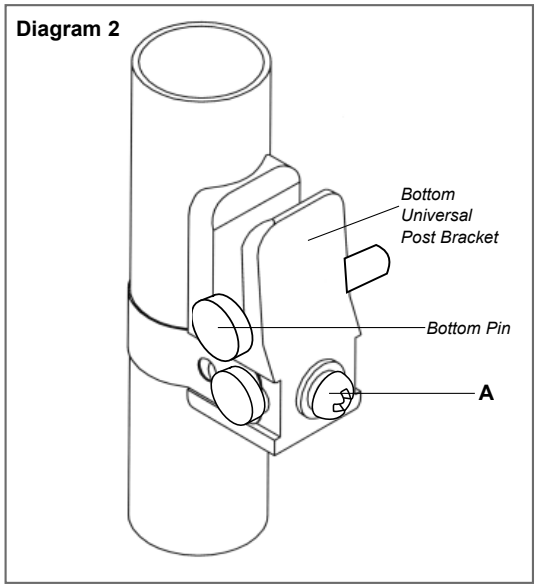

INSTALLING THE TOP QUICK RELEASE QUARTER TURN BRACKET HARDWARE

1. Attach one top quick release quarter turn bracket to each upright post of the wheelchair.
   a. The top quick release quarter turn bracket is designed to fit on 5/8-in, 3/4-in, 7/8-in and 1-in (1.6, 1.9, 2.2 and 2.5 cm) diameter back post tubing. (The bracket comes assembled to attach to 7/8-in or 1-in (2.2 or 2.5 cm) tubing) Check diagram 3 to determine which strap hole is appropriate for the installation.Wrap the strap around the wheelchair post. Screw "A" may have to be loosened to align the strap hole with the barrel nut located inside the bracket body. Place a washer on screw "B" and insert the screw through the appropriate hole in the strap.
   b. Tighten screw "B" into the barrel nut through the side of the bracket body.Tighten the opposite screw if necessary.
   c. Snap the screw caps over both screw heads.
   d. To adjust the height of the bracket, loosen screw "A" until the bracket slides freely on the back post. Once the proper height of the back is determined, tighten the screw. All future adjustments of the back height are done with screw "A".
   e. Always turn the quick release quarter turn bracket to the "DOWN" position (diagram 4) to secure the top hook in place.

Note: The back is properly secured when the bottom pins are resting in the lower post brackets and the upper quick release quarter turn brackets are installed above the back support's top hook brackets with the quick release mechanism pointing down.

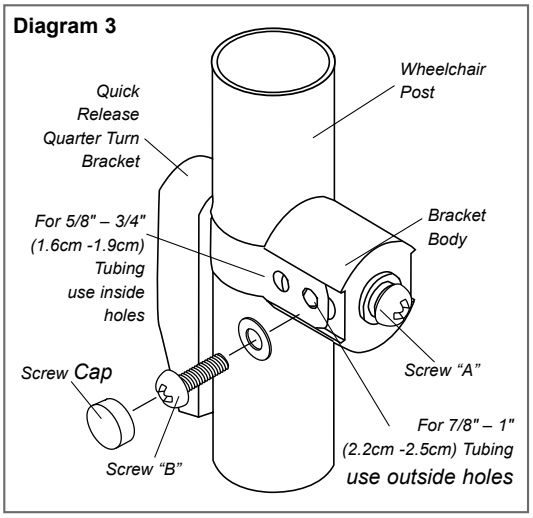

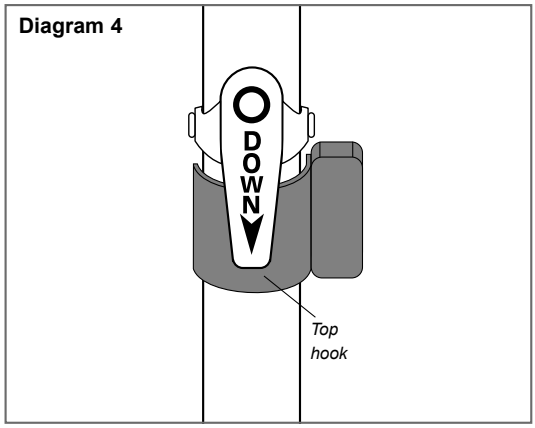

INSTALLATION AND ADJUSTMENT

⚠ Caution
The top quick release quarter turn brackets must be in their downward position when the back is in use. Improper use may cause the back to unexpectedly detach from the wheelchair.

⚠ Caution
Do not use Jay Care Back to push or lift wheelchair. Improper use may cause the back to unexpectedly detach from the wheelchair.

FITTING THE JAY CARE BACK TO THE USER
Fitting the Back height

1. When the Back is properly adjusted, the top hooks should rest comfortably against the wheelchair back posts.
2. Re-install the Back foam insert.
3. Position the user's hips to the back of the wheelchair.
4. Adjust the back height, with the top and bottom hardware loose enough to slide on the back posts. The Back is designed to be fit at a height that supports the pelvis in its optimal position.To adjust the height of the Jay Care Back, simply move the Back up or down so that the bottom pins are approximately at the level of the upper sacral, lower lumbar level.The lower portion of the Care Back should support the lumbar and sacral areas, while the top portion supports the thoracic area.The lateral supports should fit comfortably around the lower torso.
5. Once the proper height has been established, tighten
6. screws "A" on the top and bottom hardware.

Adjusting seat depth
Once the back height has been adjusted and the individual is properly positioned in the wheelchair, adjust the seat depth.

1. To adjust seat depth, loosen the bottom pins on the back shell two full turns with a flat head screwdriver.
2. Adjust the bottom of the back to provide comfortable support to the lumbar sacral area and to establish seat depth.There needs to be a two to four finger width gap between the front of the wheelchair cushion and the back of the user's knee.
3. Tighten the bottom pins of the back shell.

Adjusting the back angle
The adjustment of the back angle is accomplished by using the top "slide" bracket screws visible on the sides of of the back shell. A 23° recline is possible without losing seat depth.A maximum 39° angle is possible.

1. Use a flat head screwdriver to turn the top screw, securing the upper "hook" bracket on either side of the back shell.Turn the screws one full turn to loosen.The "hook" bracket should slide freely.
2. After loosening the screws, adjust the back forward or backward until desired angle is reached, optimizing the visual field, balance, function, comfort, and contact with the individual. Once the proper angle is determined, tighten the screws.

Hints:
If adjusting the angle of the back while the individual is in the wheelchair, make sure to support the back when loosening screws to prevent abrupt movement of the back.If the user has a pronounced kyphosis, neck fatigue and a decreased visual field may be experienced throughout the day while the individual is seated in the wheelchair. Ensure the Jay Care Back angle and seat depth are adjusted to improve visual field while maximizing the individual's function and maintaining comfort.
If additional angle is desired (a maximum of 39° recline is possible), the bottom pins can be adjusted backwards relative to the shell.This will cause the bottom of the back to move forward. However, this will result in a loss of seat depth. If maximum angle is used, assess wheelchair for anti-tip bars. As a general rule, keep the Back in the most vertical position possible to still allow the user's hips to be kept to the back of the wheelchair and his or her eye level to be parallel with the floor. Over-reclining can accentuate sliding of the hips and hyper-extension of the neck forward.

Lateral support adjustment wedges
If the client is in a wheelchair that is too wide and needs extra lateral support, the Jay Care Back can accommodate two lateral support adjustment wedges.These wedges are available at no charge and are available through your local authorized supplier. To use them, unzip the back cover and insert the wedges between the existing lateral supports and the back shell. Ensure that the curve of the wedge matches the curve of the back foam. The two should "nest" together.After properly positioning the lateral wedges, zip closed the back cover and re-attach to back shell.The support wedges effectively narrow the back by 1" (2.5cm) on each side.

Modifications
If the user has a pronounced kyphosis, it can be recessed further into the back foam by cutting away the "cubed" sections of the back foam.This modification would be done in the area of the apex of the kyphosis.The foam can easily be cut with an electric knife.The lateral area of the back foam can also be cut back up to 1/2" (1cm) on each side to accommodate a wider individual.

Important
The back posts on several common institutional wheelchairs may prohibit effective use of the Jay Care Back.When the upholstery is removed from these wheelchairs, the back posts will "flair" out as they go up.This puts undue stress on the Care Back.You must use the Extended Hardware (M-301) on the Care Back in this situation. It can be installed at Sunrise Medical or can be retrofit in the field.The Bottom Pin and the Top Hook of the Care Back Extended Hardware extends out further to better engage on the posts. All other hardware remains the same. Call your local authorized supplier for assistance.

⚠ Caution
If the Extended Hardware is not used, the back could unexpectedly detach from the wheelchair, causing the user to fall out of the wheelchair. Do not move the wheelchair by pushing against the Jay Care Back.This could cause the back to unexpectedly detach from the wheelchair, causing the user to fall out of the wheelchair.

CLEANING AND RE-ASSEMBLY

EASY CLEANING AND RE-ASSEMBLY FOR JAY CARE BACK
To clean back cover
Pull foam insert away from back shell. Unzip, remove foam and turn cover inside out, zip closed to avoid snagging. If applicable, note where lumbar shims are placed to ensure proper re-assembly. Machine wash in warm water. Dry in dryer on medium heat. The Quick-Dry cover is made of a 100% synthetic suede that "wicks" moisture away from the skin, allowing the fabric to dry at an accelerated rate. Note: Do not dry clean covers or use industrial washers and dryers to clean cover. Do not steam autoclave. Do not bleach. Replace foam in cover and zip closed.The "Top" label on the cover should be at the top, rear of the foam. Ensure that the cover fits properly by aligning the seams with the edge of the foam. Replace lumbar shims if applicable. Place foam insert on shell. Ensure that "Top" label on cover is at the top of the back shell. Press into the back shell, matching the Velcro® strips on the cover with the Velcro® strips on the shell.
Hint:
In an institutional setting, write the client's name on the content label of the back cover and complete the enclosed "Name" sticker and attach to the back shell. This will ensure the return of the cover after washing.
To clean back shell
Shell may be wiped clean with soap and water. No other maintenance should be required.

24 MONTH LIMITED WARRANTY
Each Jay Care Back is carefully inspected and tested to provide peak performance. Every Jay Care Back is guaranteed to be free from defects in materials and workmanship for a period of 24 months from the date of purchase,provided normal use. Should a defect in materials or workmanship occur within 24 months from the original date of purchase, Sunrise Medical will, at its option, repair or replace it without charge.This warranty does not apply to punctures, tears or burns, nor to the back's removable cover. Claims and repairs should be processed through the nearest authorized supplier. Except for express warranties made herein, all other warranties, including implied warranties of merchantability and warranties of fitness for a particular purpose are excluded.There are not warranties which extend beyond the description on the face hereof. Remedies for breach of express warranties herein are limited to repair or replacement of the goods. In no event shall damages for breach of any warranty include any consequential damages or exceed the cost of non-conforming goods sold.

1 **Type:**	Product Name	CE	CE Mark
2 **Date:**	LOT: defined by Julian Date	XXXX-XX-XX	Date of Manufacture
XXX mm	Seat width	**Part Code**	Assembly Part Number
XXX mm	Seat depth	MD	This symbol means Medical Device
XXX kg	Max user weight		Manufacturer
		EC REP	European Authorised Representative

We at SUNRISE MEDICAL have been awarded the ISO-13485 certificate, which affirms the quality of our products at every stage, from R & D to production. This product meets the requirements in accordance with EU regulations. Options or accessories shown are available at extra cost.

The varieties of backrest fitting variants, as well as the different positioning components to deliver postural support, pressure distribution, increase seating tolerance are benefits according to each user requirement and indication, mean that it can be used by a range of users with different positioning needs and indications as follows:
- Spinal Cord Injury
- MS
- Neurological disease pattern (hemiplegia, M. Parkinson)
- Extremity defect deformity
- Joint contracture
- Amputation
- Tetraplegia
- Cerebral Palsy
- Muscle Dystrophy

No contraindications are known or available.

NOTE: General user advice. Not following these instructions may result in physical injury, damage to the product or damage to the environment!

A notice to the user and/or patient that any serious incident that has occurred in relation to the device should be reported to the manufacturer and the competent authority of the Member State in which the user and/or patient is established.

CE As the manufacturer, SUNRISE MEDICAL, declares that this product conforms to the Medical Device Regulation (2017/745).

B4Me special adaptations
Sunrise Medical strongly recommends that in order to ensure that your B4Me product operates, and performs as intended by the manufacturer; all the user information supplied with your B4Me product is read and understood, before the product is first used. Sunrise Medical also recommends that the user information is not discarded after reading it, but it is kept safely stored for future reference.

Medical Device Combinations
It may be possible to combine this Medical device with one or more other Medical Device or other product. Information on which combinations are possible can be found at www.Sunrisemedical.co.uk. All combinations listed have been validated to meet the General Safety and Performance Requirements, section 14.1 of the Medical Device Regulation 2017/745.

Guidance on the combination, such as mounting, can be found at www.SunriseMedical.co.uk.

JAY CARE BACK - MODELLEN VAN DE 3500 SERIE
De Jay Care Back is ontworpen om de kyfotische wervelkolom op te vangen en te steunen en om een hoge mate van comfort en stabiliteit te bieden. Het is ontworpen om zit tolerantie en functioneren te vergoten. De unieke foam constructie helpt ook druk verlichting te geven langs de wervelkolom. Het is ook licht van gewicht, duurzaam en makkelijk verstelbaar. Maximum gebruikersgewicht: 113 kg.

⚠ **PAS OP!:**
Het installeren van een rugleuning in een rolstoel kan het zwaartepunt van de rolstoel beïnvloeden en kan de rolstoel achterover doen kantelen wat misschien letsel kan veroorzaken. Altijd de rolstoel beoordelen op de noodzaak voor het monteren van een anti-tip systeem of amputee

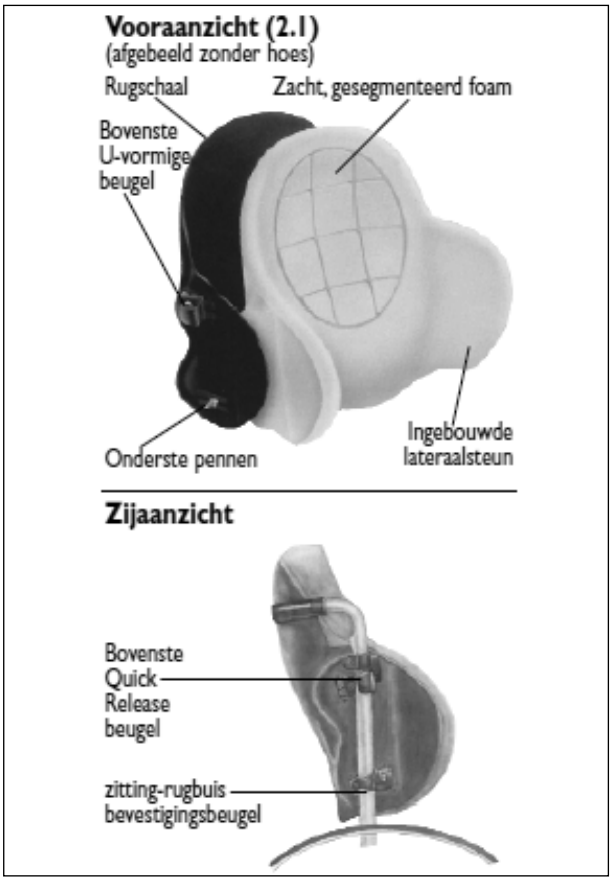

INSTALLATIE EN AFSTELLING

MONTEREN VAN DE JAY CARE BACK
De Jay Care Back is ontworpen om een slappe rugleuning van de rolstoel te vervangen. Eerste montage dient te gebeuren zonder het foam insteek element in de achterste schaal.
Monteren van de onderste ophangklemmen
1. Verwijder de bekleding van de rug van de rolstoel.
2. Bevestig één onderste ophangklem aan elke rugbuis van de rolstoel.
a) Bekijk de afbeelding om de geschikte gaten voor de verschillende rolstoel rugbuisdia meters te bepalen. (De beugel wordt voorgemonteerd geleverd om te passen op 2,2 2,5 cm rugbuizen) Om het te bevestigen op 1,6 - 1,9 cm rugbuizen, verwijder de schroefdoppen en steek de schroeven in beide binnenste gaten.Wikkel de band om de rolstoel rugbuis. Schroef 'A' moet wellicht wat losgedraaid worden om de gaten in het lipje en eht busje tegenover elkaar te brengen. Doe het ringetje op de schroef en steek de schroef door het juiste gat.
b) Steek schroef 'B' door de zijkant van de ophangklem en draai het goed vast. Zorg dat de schroef het busje binnenin de ophangklem 'pakt'.
c) Doe doppen op beide schroeven.
d) Om de hoogte van de beugel te verstellen, draai schroef 'A' los totdat de beugel vrij op en neer schuift over de rolstoelrugbuis.Als eenmaal de juiste hoogte voor de rug is bepaald, draai schroef 'A' aan. Alle toekomstige verstellingen van rughoogte worden met deze schroef gedaan.

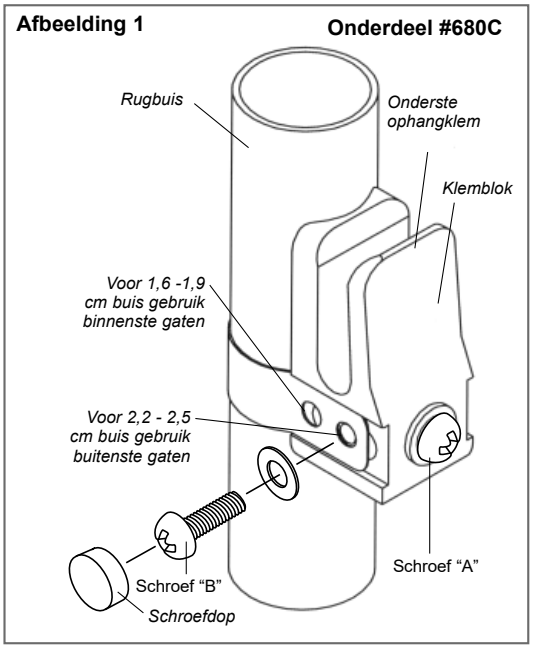

MONTEREN & BIJSTELLEN VAN DE JAY CARE BACK
Monteren van de Jay Care Back
1. Plaats de Jay Care Back in de rolstoel zodat de onderste pennen in de onderste universele rugbuisbeugel bevestingsmateriaal vallen. De bovenste haken van de Back moeten tegen de rugbuizen van de rolstoel rusten. De kop van de onderste pen moet voorbij de rand van de buisbeugel houder uitsteken.
Let wel: Als de rolstoel enigszins breder is dan de normale breedtes 40 cm, 46 cm of 50 cm, kan het nodig zijn om de Extended bevestigingsmaterialen te bestellen, onderdeel #M-301. Bel Uw lokale goedgekeurde leverancier.

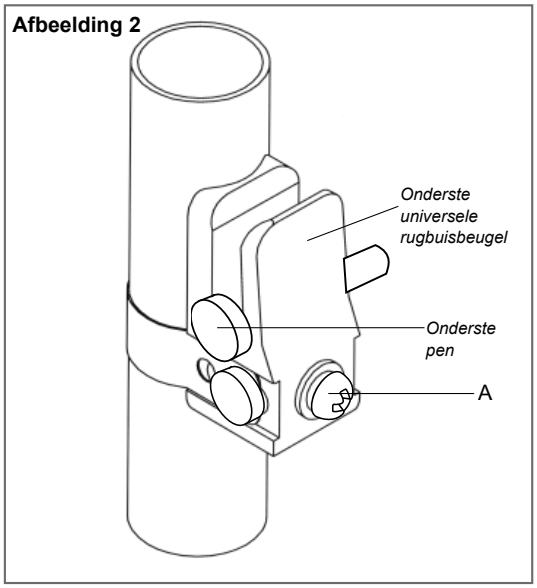

MONTEREN VAN BOVENSTE QUICK RELEASE KWARTSLAG BEUGEL BEVESTIGINGSMATERIAAL
1. Bevestig één bovenste Quick Release kwartslag beugel aan iedere rugbuis van de rolstoel.
a) De bovenste Quick release kwartslag beugel is ontworpen om op een rugbuis met een diameter van 1,6 cm, 1,9 cm, 2,2 cm en 2,5 cm te passen. Bekijk afbeelding 3 om te bepalen welke gat in het lipje geschikt is voor de montage.Wikkel de band om de rolstoel buis.
b) Schroef ‘A’ moet misschien wat losgedraaid worden om het band gat tegenover de barrel nut te positionering in de rugbuisbeugelblok. Doe een ringetje op schroef ‘B’ en duw de schroef door het juiste gat in de band.
c) Draai schroef ‘B’ vast in de barrel nut door de zijkant van de rugbuisbeugelblok. Draai de tegenoverliggende schroef ook vast als dat nodig is.
d) Klik schroef dopjes over beide schroeven. Om de hoogte van de beugel te verstellen; draai schroef ‘A’ los totdat de beugel vrij op en neer glijdt langs de rugbuis.Als eenmaal de juiste hoogte van de rug bepaald is, draai dan de schroef vast.Alle toekomstige verstellingen van de rug kunnen met schroef ‘A’ gemaakt worden.
e) Draai altijd de Quick release kwartslag beugel in de ‘DOWN’ stand (afbeelding 4) om de bovenste haak vast te zetten.

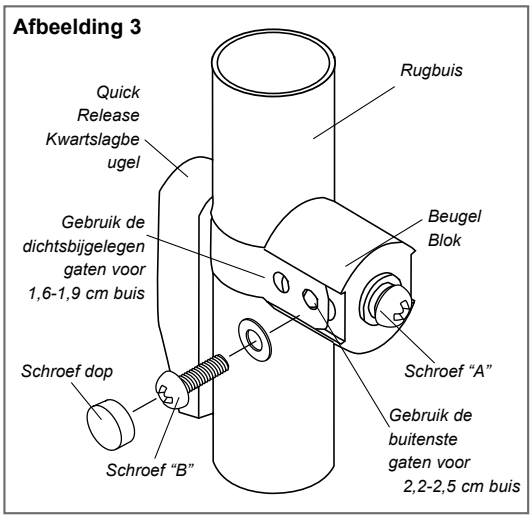

Let op: De rug is goed vastgezet als de onderste pennen in de onderste rugbuisbeugels rus ten en de bovenste Quick release kwartslagbeugels gemonteerd zijn boven de bovenste haak beugels van de rugsteun en als het Quick release mechanisme naar beneden wijst.

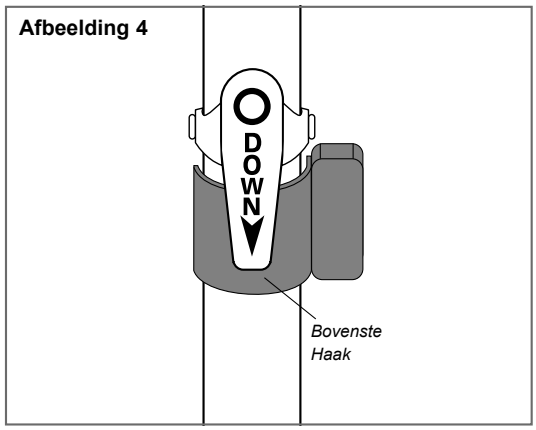

INSTALLATIE EN AFSTELLING

Let op!
De bovenste Quick release kwartslag beugels moeten in de 'DOWN' stand staan tijdens het gebruik van de rug. Onjuist gebruik kan het plotseling losraken van de rug van de rolstoel veroorzaken.
Let op!
Gebruik de Jay Care Back niet om de rolstoel te duwen of te tillen. Onjuist gebruik kan het plotseling losraken van de rug van de rolstoel veroorzaken.

AANPASSEN VAN DE JAY CARE BACK AAN DE GEBRUIKER
Hoogte van de Rug aanpassen
1. Als de Rug correct is afgesteld moeten de bovenste haken tegen de rugbuizen van de rol stoel rusten.
2. Zet de Rug foam insteekelement terug.
3. Plaats de heupen van de gebruiker achterin de rolstoel.
4. Verstel de hoogte van de rug door de onderste en bovenste bevestigingsmaterialen los genoeg te draaien om ze op en neer te schuiven over de rugbuizen. De Rug is ontworpen om op een hoogte te worden vastgezet dat het bekken in zijn optimale houding ondersteund. Om de hoogte van de Jay Care Rug te verstellen kunt U eenvoudigweg de rug op of neer bewe gen zodat de onderste pennen ongeveer op de hoogte liggen van het bovenste sacraal, lage re lumbaal gebied. Het onderste gedeelte van de Care Back moet de lumbaal en sacraal gebieden steunen, terwijl het bovendeel het thoracaal gebied moet steunen. De lateraal steu nen moeten comfortabel om het onderlichaam passen.
5. Als eenmaal de juiste hoogte bepaald is, draai dan de 'A' schroeven vast op de bovenste en onderste bevestigingsmaterialen.

Zitting diepte aanpassen
1. Als eenmaal de rug hoogte aangepast is en de persoon is goed geplaatst in de rolstoel, moet de zitting diepte aangepast worden.
2. Draai, om de zitting diepte aan te passen, de onderste pennen, twee hele slagen los met een platte schroevedraaier.
3. Pas de onderkant van de rug aan om comfortabele steun voor het lumbaal en sacraal gebied te bieden. Er moet twee tot vier vingers ruimte tussen de voorkant van het kussen en de ach terkant van de knie van de gebruiker zitten. Draai de onderste pennen van de rug schaal vast.

Aanpassen van de hoek van de rug
Het aanpassen van de hoek van de rug wordt gedaan door gebruik te maken van de bovenste schuifbeugelschroeven die zichtbaar zijn aan de zijkanten van de rugschaal. Een zithoek van 23º is mogelijk zonder zitting diepte te verliezen. De maximale zithoek is 39º.
1. Gebruik een platte schroevedraaier om de bovenste schroef vast te draaien en daardoor de bovenste haakbeugel aan iedere kant van de rugschaal vast te zetten. Draai de schroeven één volle slag om ze los te draaien. De haakbeugel zou dan vrij op en neer moeten schuiven.
2. Na de schroeven los te hebben gedraaid, verstel de rug naar voren of achterover totdat de gewenste hoek is bereikt; zodat het zicht, evenwicht, comfort en contact van de persoon opti maal wordt.

Tips:
Als u de rug verstelt terwijl de persoon nog in de rolstoel zit, moet u de rug ondersteunen terwijl u de schroeven losdraait om plotselinge bewegingen van de rug te voorkomen.
Als de gebruiker een uitgesproken kyfotische houding heeft zal deze gedurende de hele dag een pijnlijke nek en verminderd zicht kunnen hebben terwijl ze in de rolstoel zitten. Zorg ervoor dat de hoek van de Jay Care Back en de zitdiepte zijn afgesteld om het zicht te verbeteren en het functioneren van de persoon te optimaal te maken, met behoud van comfort. Als een grotere zithoek nodig is (maximaal 39º) kunnen de onderste pennen naar achteren worden versteld ten opzichte van de schaal. Dit zorgt ervoor dat de onderkant van de rug naar voren schuift. Dit resulteert echter in een verlies aan zitdiepte.Als de maximale hoek wordt gebruikt moet u de rolstoel beoordelen op de noodzaak voor anti-tip systeem. Houd de rug in de meest verticale stand om ervoor te zorgen dat de gebruiker zijn heupen achterin de rolstoel kan houden en zijn of haar ogen parallel aan de vloer.Te ver achterover 'liggen' kan schuiven van de heupen en nek hyperextensie verergeren.

Laterale steun verstel wiggen
Als de patiënt in een rolstoel zit die te breed is en extra laterale steun nodig heeft kan de Jay Care Back twee laterale verstel wiggen dragen. Deze wiggen zijn kosteloos verkrijgbaar van uw lokale goedgekeurde leverancier. Om ze te gebruiken rits de rughoes los en steek de wiggen tussen de bestaande laterale steunen en de rugschaal. Zorg ervoor dat de kromming van de wig overeenkomt met de kromming van de rugfoam. De twee moeten in elkaar nestelen. Nadat de laterale wiggen correct zijn gepositioneerd moet de rughoes dichtgeritst worden en weer op de rugschaal vastgemaakt worden. De steun wiggen maken in wezen de rug 2,5 cm smaller aan weerszijden.

Aanpassingen
Als de gebruiker een uitgesproken kyfose heeft kan deze verder in de rugfoam worden ingebed door de kubus delen van de rugfoam weg te snijden. Deze aanpassing moet gebeuren in het gebied waar de kyfose het meeste uitsteekt. De foam kan gemakkelijk worden gesneden met een elektrisch mes. Het laterale gebied van de rugfoam kan ook worden uitgesneden tot 1 cm aan weerszijden om bredere mensen te herbergen.

Belangrijk
De rugbuizen op verschillende veel voorkomende inrichtings rolstoelen kunnen effectief gebruik van de Jay Care Back onmogelijk maken.Als de bekleding van deze rolstoelen wordt afgehaald gaan de rugbuizen wijd uitstaan. Dit zet onnodige druk op de Care Back. In zo'n geval moet u de Extended Hardware (M-301) op de Care Back gebruiken. Het kan bij Sunrise Medical worden gemonteerd of bij u. De onderste pen en de bovenste haak van de Care Back Extended Hardware steken verder uit om beter op de rugbuizen te passen.All andere materialen blijven hetzelfde. Bel uw lokale goedgekeurde leverancier voor hulp.

Pas op!
Als de Extended Hardware niet gebruikt wordt zou de rug onverwacht van de rolstoel los kunnen komen waardoor de gebruiker uit de rolstoel zou kunnen vallen. Niet de rolstoel bewegen door tegen de Jay Care Back te duwen. Dit zou plotseling de rug los kunnen doen laten van de rolstoel waardoor de gebruiker uit de rolstoel zou kunnen vallen.

SCHOONMAKEN EN HERMONTAGE

GEMAKKELIJK SCHOONMAKEN EN HERMONTAGE VAN JAY CARE BACK

Om rughoes schoon te maken
Trek de foam insteek van de schaal af. Rits het los, haal de foam eruit en draai de hoes binnenstebuiten en rits dicht om vasthaken te vermijden. Indien van toepassing, bekijken waar de lumbaalstukjes geplaatst zijn om correcte hermontage mogelijk te maken. Warm wassen in de wasmachine. Drogen in een wasdroger is mogelijk op middelmatige tempratuur. De Quick-Dry hoes is gemaakt van 100% synthetisch suède dat vocht van de huid weghoudt, waardoor de stof versneld droogt.
Let op: De hoezen niet stomen of in industriële wasmachines en drogers reinigen. Niet in een sterilisatiemachine reinigen. Niet bleken. Doe de foam terug in de hoes en rits het dicht. De 'Top' label op de hoes moet bovenop aan de achterkant van het foam zitten. Zorg ervoor dat de hoes goed past door zomen en de randen van het foam op elkaar te leggen. Stop de lumbaalstukjes terug, indien van toepassing. Plaats het foam insteek element op de schaal. Zorg ervoor dat de 'Top' label op de hoes bovenaan de rugschaal ligt. Druk het in de rugschaal door de Velcro® klittebandstrips op de hoes op de Velcro® klittebandstrips op de schaal te drukken.

Tip:
Schrijf in een inrichtings situatie de naam van de patiënt op de inhoudslabel van de rughoes en vul de 'Name' sticker in en plak dit op de rugschaal. Dit zorgt ervoor dat de hoes wordt terug gebracht bij de juiste persoon na het wassen.

Om rugschaal schoon te maken
De schaal kan met zeep en water worden schoongemaakt.Ander onderhoud zou niet nodig moeten zijn.

24 MAANDEN BEPERKTE GARANTIE
Elk Jay Care Back is zorgvuldig gecontroleerd en getest om topprestaties te leveren.Voor een periode van 24 maanden na de aankoop, mits er sprake is van normaal gebruik, is elk Jay Care Back gegarandeerd vrij van materiaal- of fabrieksfouten.Als er een materiaal- of fabrieksfout voorkomt binnen 24 maanden na de originele aankoop, dan zal Sunrise Medical het produkt gratis repareren of vervangen. Deze garantie geldt niet voor gaten, scheuren of brandgaten, noch voor de afneembare hoes. Vorderingen en reparaties moeten behandeld worden door de dichtstbijzijnde goedgekeurde leverancier. Behalve de in het garantiebewijs genoemde garanties, zijn alle andere garanties, inclusief impliciete garanties van verkoopbaarheid en garanties voor geschiktheid voor een bepaald doel, uitgesloten. Er zijn geen garanties die verder voeren dan de beschrijving op zich.Alsnog verplichtingen nakomen van expliciete garanties op zich zijn eperkt tot reparatie of vervanging van de produkten. In geen geval zal een schadevergoeding voor inbreuk op de garantie gegeven worden voor bedrijfsschade of de kostprijs van de afwijkende verkochte produkten overstijgen.

1 **Type:**	Productnaam	CE	CE-keurmerk
2 **Date:**	Lotnummer; gedefinieerd met Juliaanse datum	XXXX-XX-XX	Productieda-tum
XXX mm	Zitbreedte	**Part Code**	Artikelnum-mer van de assemblage
XXX mm	Zitdiepte	MD	Dit symbool betekent Medisch apparaat
XXX kg	Max. gebrui-kersgewicht		Fabrikant
		EC REP	Europese gevolmachtig-de

Wij van SUNRISE MEDICAL hebben het ISO-13485-certificaat ontvangen, dat de kwaliteit van onze producten in elke fase bevestigt, van R&D tot productie. Onze ISO 13485-conforme kwaliteitsmanagementsystemen zorgen ervoor dat uw product voldoet aan de vereisten van de verordening medische hulpmiddelen (MDR).

Dankzij de verschillende varianten van de rugleuning en de verschillende positioneringscomponenten voor posturale ondersteuning, drukverdeling en verhoging van de zittolerantie, kan de rugleuning door een reeks gebruikers met verschillende positioneringsbehoeften en -indicaties worden gebruikt, zoals bij:
- Dwarslaesies
- Multiple sclerose
- Neurologische aandoeningen (hemiplegie, ziekte van Parkinson)
- Disfunctioneren of misvorming van been of benen
- Gewrichtscontractuur
- Amputatie
- Tetraplegie
- Hersenverlamming
- Spierdystrofie

Er zijn geen contra-indicaties bekend of beschikbaar.

OPMERKING: Algemeen advies. Wanneer deze instructies niet worden opgevolgd, kan dit leiden tot fysiek letsel, schade aan het product of schade aan de omgeving!

Een mededeling aan de gebruiker en/of patiënt: wanneer dit product betrokken was bij een ernstig incident, dient dit aan Sunrise Medical en de bevoegde autoriteit van de Lidstaat waarin de gebruiker en/of patiënt is gevestigd, te worden gemeld.

CE SUNRISE MEDICAL verklaart als fabrikant dat dit product voldoen aan de EU-verordening Medische hulpmiddelen (2017/745).

Built-4-Me speciale aanpassingen
Sunrise Medical adviseert nadrukkelijk alle bij uw Built-4-Me product meegeleverde gebruikersinformatie zorgvuldig door te lezen voordat u het product voor het eerst gebruikt. Alleen wanneer u de gebruiksaanwijzingen volledig hebt doorgelezen en begrijpt, bent u ervan verzekerd dat het Built-4-Me product functioneert en presteert zoals de fabrikant dit heeft bedoeld. Sunrise Medical adviseert tevens de gebruikersinformatie na het lezen niet weg te gooien, maar het veilig op te bergen, zodat u de informatie later nog eens kunt doornemen.

Combinaties van medische hulpmiddelen
Het is eventueel mogelijk om dit medische hulpmiddel met één of meerdere andere medische hulpmiddelen of een ander product te combineren. Kijk
voor informatie over mogelijke combinaties op www.Sunrisemedical.nl Alle op de lijst vermelde combinaties zijn gevalideerd om te voldoen aan de
Algemene veiligheids- en prestatievereisten, Artikel 14.1 van de EU-verordening voor Medische hulpmiddelen (2017/745).

Richtlijnen voor de combinatie, zoals de bevestiging, vindt u op www.SunriseMedical.nl

INLEDNING

JAY CARE RYGGSTÖD - MODELLER I 3500 SERIEN
Jay Care Ryggstöd är formgivet för att anpassa sig till och stödja den kyfotiska ryggen och ge en hög grad av bekvämlighet och stabilitet, Det är formgivet för att hjälpa till att höja sitt-toleransen och funktionen. Dess enastående skumkonstruktion hjälper också till att ge trycklindring längs ryggraden; dessutom är det lätt i vikt, hållbart och lätt att justera. Högsta användarevikt: 113 kg.

⚠ Varning
Installation av ett ryggstöd på en rullstol kan påverka rullstolens tyngdpunkt och orsaka att rullstolen stjälper baklänges, vilket kan resultera i personskador. Kontrollera alltid den möjliga nödvändigheten antistjälpanordningar eller axelanpassningsfästen för amputerade, som kan sättas på rullstolen för att förbättra dess stabilitet.

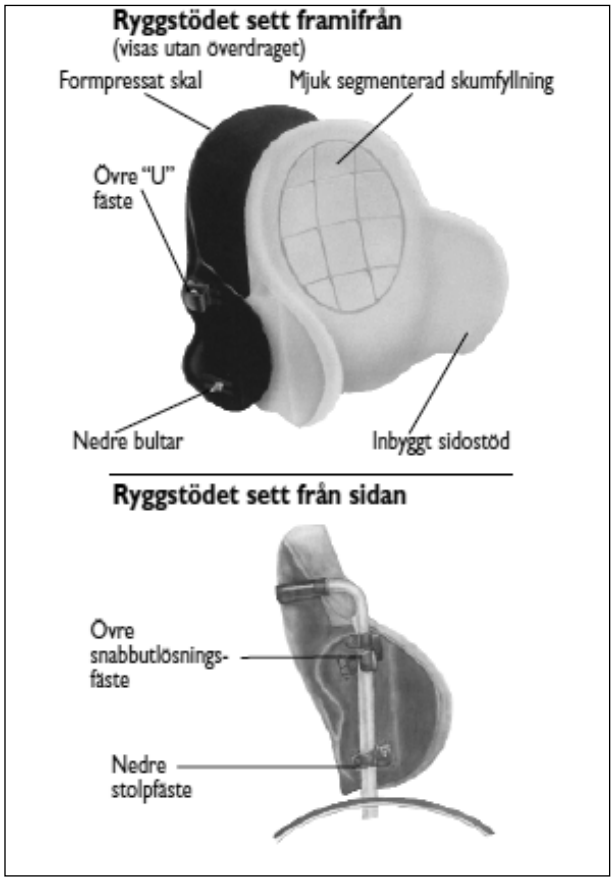

INSTALLATION OCH JUSTERING

INSTALLATION AV JAY CARE RYGGSTÖD
Jay Care-ryggstödet är formgivet för att ersätta rullstolens ryggstöd av hängsmattstyp. Den ursprungliga installationen skall göras utan skumilägget i ryggskalet.
Installation av det nedersta universala stolpfästet
1. Ta bort klädseln från ryggstödet på rullstolen.
2. Sätt fast ett av de nedre universala stolpfästena längst ner på varje ryggstödsstolpe på rullstolen (se diagram 1).
a) Det universala metallbeslaget är tillverkat för att passa på ryggstödsrör med 1,6, 1,9, 2,2 och 2,5 cm diameter. (Fästet levereras hopsatt för att fastsättas på 2,2 eller 2,5 cm rör.) Se diagram 1 för att bestämma vilket remhål som passar bäst för installationen. Linda remmen runt rullstolsstolpen. Skruven "A" kanske behöver lossas för att rikta in remhålet med hylsmuttern på insidan av fäststommen. Sätt på en bricka på skruv "B" och sätt in skruven genom det lämpliga hålet i remmen.
b) Skruva in skruv "B" i hylsmuttern genom sidan på stolpfästets stomme. Dra åt den motsatta skruven om det behövs.
c) Tryck på skruvhylsorna över båda skruvhuvudena.
d) För att justera höjden på fästet, lossa på skruv "A" tills fästet glider lätt på ryggstödsstolpen. När den rätta höjden på ryggstödet har fastställts drar man åt skruven igen. Alla framtida justeringar av ryggstödets höjd göres med skruv "A".

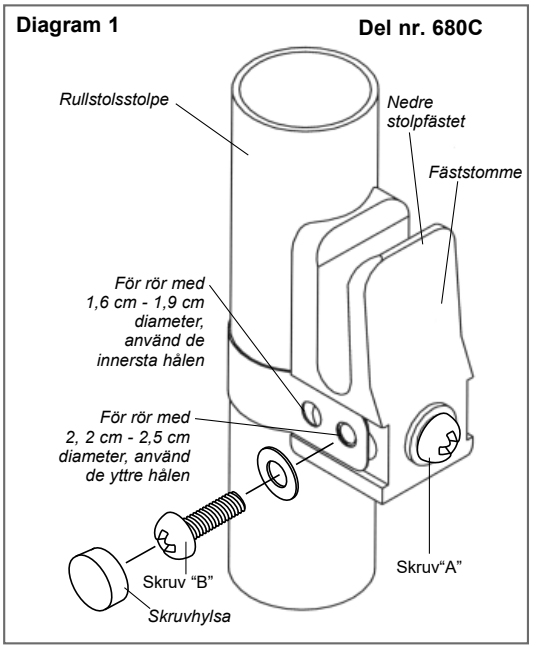

INSTALLATION OCH JUSTERING AV JAY CARE RYGGSTÖDET

Installation av Jay Care-ryggstödet

1. Placera Jay Care-Ryggstödet i rullstolen på så sätt att de nedersta bultarna glider in i det nedre universala stolpfästets metallmottagare. Ryggstödets översta hakar skall vila mot rullstolens ryggstödsstolpar. Det nedersta bulthuvudet skall nå utanför ytterkanten på stolpfästets mottagare.

Märk: Om rullstolens mått är aningen bredare än det vanliga 40 cm, 46 cm, eller 50 cm bredderna kan det bli nödvändigt att beställa förlängda metallbeslag, del nummer M-301. Kontakta din närmaste auktoriserade leverantör.

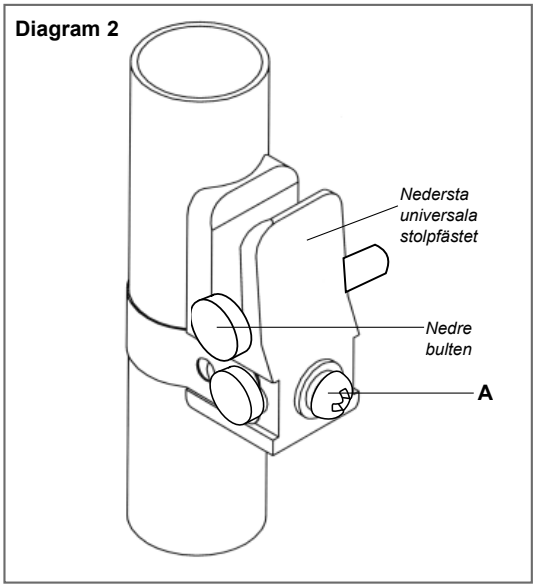

INSTALLATION AV DET ÖVERSTA SNABBUTLÖSNINGSFÄSTET MED KVARTSVARVSVRIDNING

1. Sätt fast ett av av det översta snabbutlösningsfästena med kvartsvarvsvridning på varje lodrät stolpe på rullstolen.

a) Det övre snabbutlösningsfästet med kvartsvarvsvridning är formgivet för att passa på ryggstödsrör med 1,6, 1,9, 2,2 och 2,5 cm diameter. (Fästet levereras hopsatt för att passa på 2,2 eller 2,5 cm rör.) Se diagram 3 för att fastställa vilket remhål som lämpar sig för installationen. Linda remmen runt rullstolsstolpen. Skruven “A” kanske behöver lossas för att rikta in remhålet med hylsmuttern på insidan av fäststommen. Sätt på en bricka på skruv “B” och sätt in skruven genom det lämpliga hålet i remmen.

b) Skruva in skruv “B” i hylsmuttern genom sidan av stolpfästets stomme. Dra åt den motsatta skruven om det behövs.

c) Tryck på skruvhylsorna över båda skruvhuvudena.

d) För att justera höjden på fästet, lossa på skruv “A” tills fästet glider lätt på ryggstödsstolpen. När den rätta höjden på ryggstödet har fastställts drar man åt skruven igen. Alla framtida justeringar av ryggstödets höjd göres med skruv “A”.

e) Vrid alltid snabbutlösningsfästet med kvartsvarvsvridning till (DOWN) “NED”-läget (diagram 4) för att försäkra att den översta haken sitter fast ordentligt.

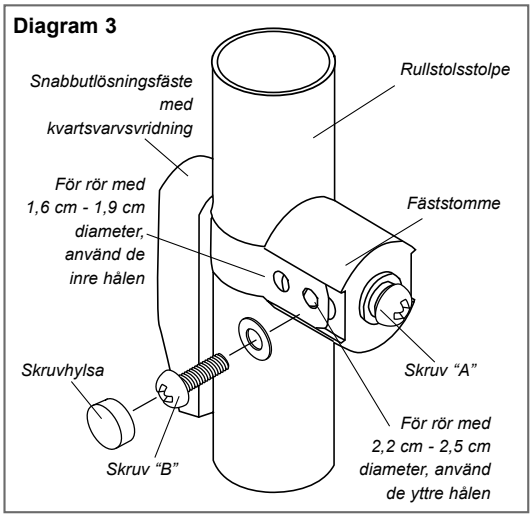

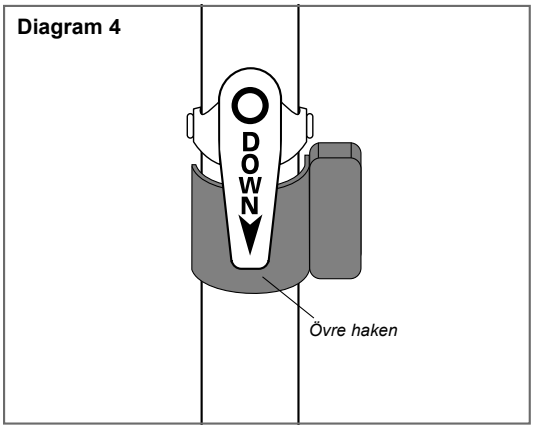

INSTALLATION OCH JUSTERING

Varning
De övre snabbutlösningsfästena med kvartsvarvsvridning måste befinna sig i “ned”-läget vid användning av ryggstödet.Vid fel användning kan ryggstödet helt oväntat lossna från rullstolen.

Varning
Använd inte Jay Care-Ryggstödet för att skjuta eller lyfta rullstolen. Vid felanvändning kan ryggstödet helt oväntat lossna från rullstolen.

AVPASSNING AV JAY CARE-RYGGSTÖDET PÅ ANVÄNDAREN

Avpassning av Ryggstödets höjd
1. När Ryggstödet är justerat på rätt sätt skall de övre hakarna vila mot rullstolens bakre stolpar.
2. Sätt tillbaka ryggstödets skumiläggning.
3. Placera användarens höfter längst bak i rullstolen.
4. Justera höjden på ryggstödet, med de övre och undre metallbeslagen så lösa att de glider lätt på ryggstödsstolparna. Ryggstödet är formgivet så att det kan provas in till en höjd som stöder bäckenbenet i dess bästa läge. För att justera höjden på Jay Care-ryggstödet, flytta stödet uppåt eller nedåt så att de nedre bultarna befinner sig ungefär i jämnhöjd med det övre korsbenet och den undre delen av korsryggen. Den nedre delen av Careryggstödet skall stödja området kring korsryggen och korsbenet, medan den övre delen stödjer överkroppen vid bröstkotorna. Sidostöden skall passa bekvämt runt den nedre delen av bålen.
5. När den rätta höjden har fastställts drar man åt skruvarna “A” på de övre och undre metallbeslagen.

Justering av sitsens längd/djup
När ryggstödshöjden har justerats och användaren är riktigt placerad i rullstolen justerar man djupet på sitsen.
1. För att justera sitsen, lossa på de nedre bultarna på ryggstödsskalet två hela varv med en vanlig flathuvad skruvmejsel.
2. Justera nedre delen av ryggstödet så att det ger bekvämt stöd i området kring korsryggen och korsbenet, och fastställ djupet på sitsen. Ett två till fyra fingrar brett avstånd behövs mellan framkanten på rullstolsdynan och användarens knäveck.
3. Dra åt de nedre bultarna på ryggstödsskalet.

Justering av ryggstödets lutning
Justering av ryggstödslutningen utföres med användning av skruvarna för de övre “glid” fästena, synliga på sidorna av ryggstödsskalet. En lutning på 23º är möjlig utan att förlora sitsdjup. Högsta möjliga lutning är 39º.
1. Vrid den översta skruven med hjälp av en vanlig flathuvad skruvmejsel, vilket sätter fast det övre “hak”-fästet på var sida om ryggstödsskalet. Vrid skruvarna ett helt varv för att lossa på dem. Hakfästet skall nu glida lätt.
2. Sedan skruvarna lossats, justera ryggstödet bakåt eller framåt tills den önskade lutningen har nåtts; den bör vara den bästa möjliga lutningen för användarens synfält, balans, funktion och bekvämlighet, och för kontakt med användaren. När den rätta lutningen har fastställts dras skruvarna åt.

Råd:
Om justeringen utförs med användaren i rullstolen måste man komma ihåg att stötta ryggstödet när man lossar på skruvarna, för att förebygga plötslig rörelse av ryggstödet. Om användaren har utpräglad kyfos är det möjligt att han eller hon lider av utmattning av nacken och förminskat synfält under dagens lopp medan han eller hon sitter i rullstolen. Var säker på att lutningen och sitsdjupet för Jay Care-ryggstödet har justerats för att förbättra synfältet och därigenom ge användaren bästa möjliga funktion med behållning av bekvämligheten. Om större lutning önskas (högsta möjliga lutning är 39º) kan de nedre bultarna justeras bakåt i förhållande till skalet. Detta gör att nedre kanten av ryggstödet flyttas framåt. Resultatet blir emellertid att man förlorar sitsdjup. Fastställ nödvändigheten av anti-stjälpanordning om högsta möjliga lutning tas i användning. Som en allmän regel bör man hålla ryggstödet så upprätt som möjligt så att användarens höfter fortfarande kan behålla sin placering i den bakre delen av rullstolssitsen, med hans eller hennes synfält parallellt med golvet. För stor tillbakalutning kan förvärra halkningen av höfterna och framåt översträckning av nacken.

Justering med sidostödskilar
Om klienten sitter i en rullstol som är för bred och behöver extra stöd från sidorna, så kan två sidostödskilar anpassas till Jay Care-ryggstödet. Dessa kilar finns tillgängliga utan extra kostnad och kan erhållas genom din närmaste auktoriserade leverantör. För att använda kilarna öppnar man blixtlåset på ryggstödets överdrag och sätter in kilarna mellan de befintliga sidostöden och ryggskalet. Var säker på att kurvan på kilarna passar ihop med kurvan på ryggstödets skumfyllning. Det två skall passa in i varandras profiler. Efter rätt placering av sidostödskilarna stänger man blixtlåset på ryggstödets överdrag och sätter tillbaka det i ryggskalet. Sidostödskilarna minskar effectivt bredden på ryggstödet med 2,5 cm på var sida.

Modifikationen
Om användare har utpräglad kyfos kan detta passas in djupare i skumryggdynan genom bortskärning av de kubiga delarna av skumfyllningen. Denna modifikation göres i området vid kyfosens spets. Skummet kan lätt skäras med en elektrisk kniv. Sidorna på ryggstödets skumdyna kan också skäras ner till 1 cm på var sida för att passa en bredare person.

Viktigt
Ryggstolparna på flera vanliga institutionsrullstolar kan förhindra effektiv användning av Jay Careryggstödet. När de mjuka ryggstöden och sitsarna tas bort från dessa rullstolar sprids ryggstolparna ut när de höjs. Detta ger för mycket stress på Care-ryggstödet. I denna situation måste du använda förlängningsbeslag (M-301) på Care-ryggstödet. Det kan installeras hos Sunrise Medical, eller efterjusteras hos din närmaste auktoriserade leverantör. Den nedre bulten och den övre haken på Careryggstödets förlängningsbeslag är en förlängning som når längre ut och avpassas bättre på stolparna. Alla andra beslag förblir som de är. Kontakta din närmaste auktoriserade leverantör för hjälp med detta.

Varning
Om förlängningsbeslagen inte används i ovanstående situation, kan ryggstödet oväntat lossna från rullstolen och orsaka att användaren faller ur rullstolen. Flytta inte på rullstolen genom att skjuta på Jay Care-ryggstödet. Detta kan leda till att ryggstödet oväntat lossnar från rullstolen och orsaka att användaren faller ur rullstolen.

RENGÖRING OCH HOPSÄTTNING

LÄTT RENGÖRING OCH HOPSÄTTNING AV JAY CARE-RYGGSTÖD

Rengöring av ryggstödsöverdraget
Dra bort skumilägget från ryggskalet. Öppna blixtlåset, ta ur skumdynan och vänd ut och in på överdraget. Stäng blixtlåset för att förebygga upphakning. Om stolen är utrustad därmed, lägg märke till var korsryggsmellanläggen är placerade så att de kan bli tillbakasatta på rätt vis. Maskintvätta i varmt vatten. Torka i tumlare på medelvärme. Det snabbtorkande Quick-Dry överdraget är tillverkat av 100% syntetiskt mocka som suger åt sig fukt, i väg från huden, och gör att väven torkar fortare.

Märk: Överdraget får inte kemtvättas, eller tvättas och torkas i industrimaskiner. Överdraget får heller inte ångtvättas under högtryck, eller blekas. Sätt tillbaka skumilägget i överdraget och stäng blixtlåset. Lappen märkt “top” på överdraget skall vara överst på bakkanten av skumdynan. Var säker på att överdraget passar ordentligt genom att inrikta sömmarna med kanterna på skumdynan. Sätt tillbaka korsryggsiläggen, om de finns med. Placera skumilägget i skalet. Var säker på att “top” lappen på överdraget sitter överst på ryggskalet. Tryck in det i ryggskalet, passa ihop kardborremsorna på överdraget med kardborremsorna på skalet.

Råd:
Vid användning på vårdhem eller annan institution, skriv ägarens namn på överdragets innehållslapp med en permanent märkpenna, och fyll i den medföljande självklistrande namnlappen och sätt fast den på ryggskalet. Detta försäkrar att överdraget ges tillbaka till ägaren efter tvätten.

Rengöring av ryggskalet
Skalet kan torkas av med tvål och vatten. Inget annat underhåll borde behövas.

24 MÅNADER BEGRÄNSAD GARANTI
Varje Jay Care-ryggstöd har blivit noggrant inspekterat och prövat för ge högsta möjliga prestation. Varje Jay Care-ryggstöd garanteras att vara fritt från fel på material och utförande för en period på 24 månader från inköpsdatum, förutsatt att det används på normalt sätt. Om ett fel i material eller utförande skulle upptäckas inom 24 månader från det ursprungliga inköpsdatumet, kommer Sunrise Medical, som sitt alternativ, att endera reparera eller ersätta det gratis. Denna garanti gäller inte punkteringar, revor eller brännskador på Care-ryggstödet eller dess avtagbara överdrag. Garantiansökan och reparationer skall utföras genom den närmaste auktoriserade leverantören. Utom för garantier uttryckligen beskrivna häri, är alla andra garantier uteslutna; detta gäller även antydda garantier av handelsdugligheten och lämpligheten för särskilda ändamål. Inga andra garantier gäller utom de som beskrives häri. Gottgörelse för garantibrott gällande de ovan beskrivna garantierna begränsas till reparation eller ersättning av varan. Under inga omständigheter skall ersättningen för något garantibrott inbegripa något därav följande skadestånd eller överstiga kostnaden av den oacceptabla sålda varan.

1 **Type:**	Produktnamn
2 **Date:**	LOT; Julianskt datum
XXX mm	Sitsbredd
XXX mm	Sitsdjup
XXX kg	Max. användarvikt

CE	CE-märkning
XXXX-XX-XX	Tillverknings-datum
Part Code	Artikelnummer
MD	Denna symbol betyder medicinsk utrustning
	Tillverkare
EC REP	Europeisk auktoriserad representant

Sunrise Medical har tilldelats ISO 13485-certifikatet, som bekräftar kvaliteten på våra produkter i varje steg, från FoU till produktion. Våra
ISO 13485-kompatibla kvalitetsstyrningssystem säkerställer att din produkt uppfyller kraven i Förordningen om medicintekniska produkter (MDR).

Varianter av ryggstödsanpassning, liksom de olika positioneringskomponenter som ger posturalt stöd, tryckfördelning, ökad sittolerans är fördelar enligt varje brukarbehov och indikation, vilket innebär att den kan användas av en rad brukare med olika positioneringsbehov och indikationer enligt följande:

- Ryggmärgsskada
- Multipel skleros
- Neurologiskt sjukdomsmönster (hemiplegi, M. Parkinson)
- Benskada eller bendeformation
- Ledkontraktur
- Amputation
- Tetraplegi
- Cerebral pares
- Muskeldystrofi

Inga kontraindikationer är kända eller tillgängliga.

OBS: Allmän rådgivning. Om du inte följer dessa anvisningar kan det resultera i fysiska skador, skador på produkten eller skador på miljön!

Om en incident i samband med enheten inträffar ska brukaren och/eller ska rapportera detta till tillverkaren och den behöriga myndigheten i den
medlemsstat där brukaren och/eller patienten är etablerad.

CE Som tillverkare försäkrar SUNRISE MEDICAL den här produkten överensstämmer med förordning för medicintekniska produkter (2017/745).

B4Me specialanpassningar
Sunrise Medical rekommenderar starkt att för att säkerställa att din B4Me-produkt fungerar, och fungerar på det sätt som tillverkaren avser; all
användarinformation som medföljer din B4Me-produkt ska läsas och förstås innan produkten först används. Sunrise Medical rekommenderar också att användarinformationen inte kasseras efter att ha lästs, utan att den förvaras säkert för framtida referens.

Kombinationer av medicintekniska produkter
Det kan vara möjligt att kombinera denna medicintekniska produkt med en eller flera andra medicintekniska produkter eller andra produkter.
Information om vilka kombinationer som är möjliga finns på www.Sunrisemedical.se. Alla angivna kombinationer har validerats för att uppfylla de
allmänna kraven på säkerhet och prestanda, avsnitt 14.1 i förordningen om medicintekniska produkter 2017/745.

Vägledning om kombinationen, till exempel montering, finns på www.SunriseMedical.se

ESITTELY

JAY CARE BACK -SELKÄTUKI - SARJAN 3500 MALLIT
Jay Care Back -selkätuki on suunniteltu tukemaan kyttyräistä selkärankaa, tuntumaan huippumiellyttävältä ja antamaan stabiliteettia. Se auttaa parantamaan istumissietokykyä ja toiminnallisuutta. Sen ainutlaatuinen vaahtomuovirakenne helpottaa lieventämän selkärankaan kohdistuvaa istumapainetta. Se on myös erittäin kevyt, kestävä ja helposti säädettävä. Käyttäjän maksimipaino: 113 kg.

⚠ Varo
Selkätuen asentaminen pyörätuoliin saattaa vaikuttaa pyörätuolin painopisteeseen, mistä voi seurata pyörätuolin kallistuminen taaksepäin ja mahdollinen loukkaantuminen. Tarkista, onko pyörätuoliin tarpeen asentaa kieppautumisen estimiä tai amputointipotilaiden ollessa kyseessä akselin liitoskiinnittimiä tasapainon parantamiseksi.

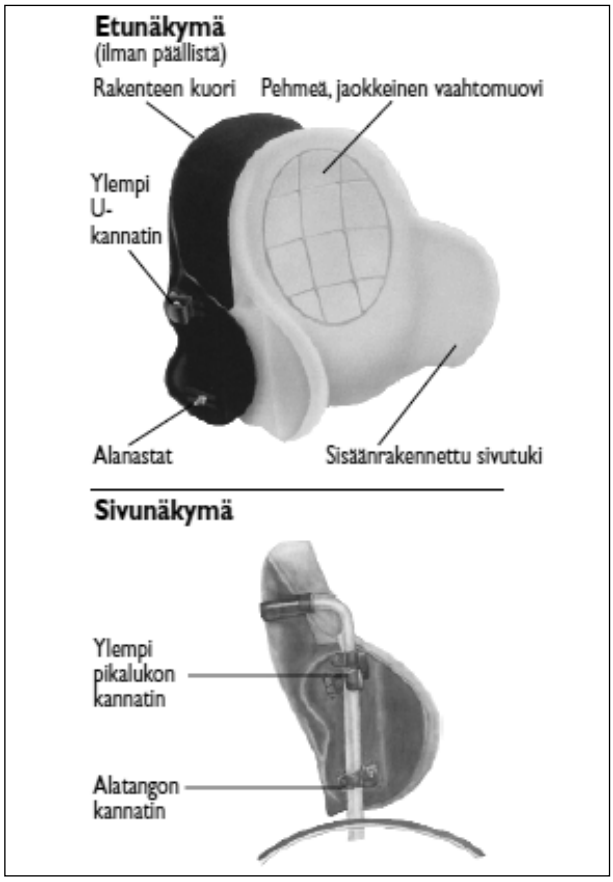

ASENNUS JA SÄÄTÖ

JAY CARE BACK -SELKÄTUEN ASENTAMINEN
Jay Care Back -selkätuella korvataan pyörätuolin verhoilu. Ensimmäinen asennus tulisi suorittaa ilman selkätuen kuoren sisäistä vaahtomuovista irto-osaa.
Sivutangon alakannattimen yleisten kokoamistarvikkeiden asennus (Universal Post Bracket hardware)
1. Poista verhoilu pyörätuolin selkänojasta.
2. Kiinnitä alakannattimen yleiset kokoamistarvikkeet pyörätuolin kummankin sivutangon alaosaan (kuva 1). a) Nämä yleiset kokoamistarvikkeet on suunniteltu sopimaan halkaisijaltaan 1,6 cm, 1,9 cm, 2,2 cm ja 2,5 cm oleviin sivutankoihin. (Kannatin toimitetaan asennettuna ja se kiinnitetään 2,2 tai 2,5 cm leveisiin sivutankoihin.) Määritä kuvasta 1 sopiva vanteen reikä. Kiedo vanne pyörätuolin sivutangon ympäri. Joudut ehkä löysentämään ruuvia A, jotta pystyt kohdistamaan vanteen rei'än kannatinkappaleen sisällä olevan holkkimutterin kanssa.Aseta ruuvi B ja aluslaatta vanteen oikeaan reikään.
b) Kiristä ruuvi B holkkimutterin sisään kannatinkappaleen sivulla. Kiristä tarpeen mukaan myös vastakkainen ruuvi.
c) Kiinnitä päälliset kummankin ruuvin päähän.
d) Jos haluat säätää kannattimen korkeutta, löysennä ruuvia A, kunnes kannatin liukuu helposti sivutangossa. Kun olet varma sopivasta korkeudesta, kiristä ruuvi. Kaikki myöhemmät korkeuden säädöt tehdään ruuvilla A.

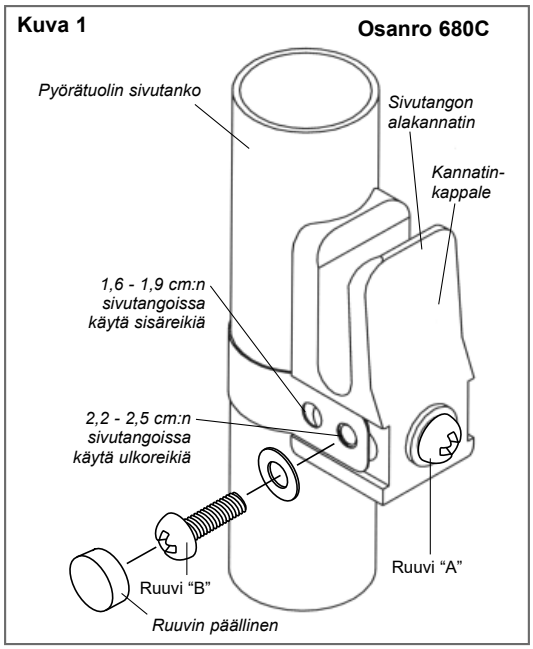

JAY CARE BACK -SELKÄTUEN ASENTAMINEN JA SÄÄTÄMINEN

Jay Care Back -selkätuen asentaminen

1. Aseta Jay Care Back -selkätuki pyörätuoliin niin, että alanastat voidaan liu'uttaa sivutangon alakannattimen yleisiin kokoamistarvikkeisiin. Selkätuen yläkoukkujen tulisi levätä pyörätuolin sivutankoja vasten.Alanastan pään tulisi ulottua kannattimen reunan yli.

Huomaa: Jos pyörätuoli on tavallisia 40 cm:n, 46 cm:n ja 50 cm:n kokoja leveämpi, joudut ehkä tilaamaan ylimääräisen kokoamistarvikepakkauksen (Extended Hardware, osanro. M-301). Ota yhteys paikalliseen myyjään.

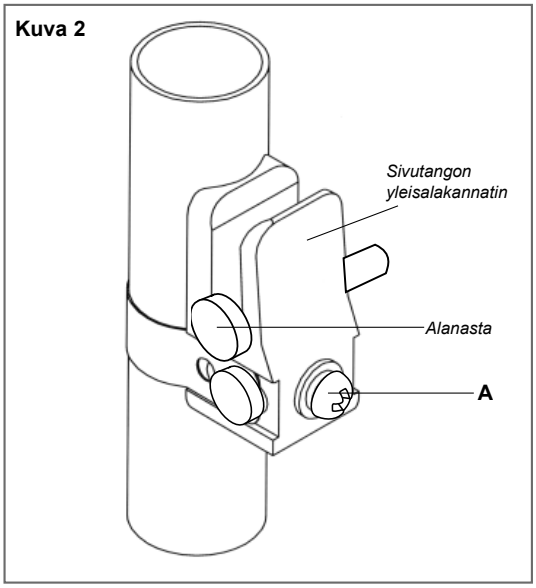

YLÄOSAN PIKALUKON PUOLIRISTIKANNATTIMEN KOKOAMISTARVIKKEIDEN ASENNUS

1. Kiinnitä yläosan pikalukon puoliristikannatin pyörätuolin kumpaankin sivutankoon.

a) Yläosan pikalukon puoliristikannatin on suunniteltu sopimaan halkaisijaltaan 1,6 cm, 1,9 cm, 2,2 cm ja 2,5 cm oleviin sivutankoihin. (Kannatin toimitetaan asennettuna ja se kiinnitetään 2,2 tai 2,5 cm leveisiin sivutankoihin.) Määritä kuvasta 3 sopiva vanteen reikä. Kiedo vanne pyörätuolin sivutangon ympäri. Joudut ehkä löysentämään ruuvia A, jotta pystyt kohdistamaan vanteen rei'än kannatinkappaleen sisällä olevan holkkimutterin kanssa. Aseta ruuvi B ja aluslaatta vanteen oikeaan reikään.

b) Kiristä ruuvi B holkkimutterin sisään kannatinkappaleen sivulla. Kiristä tarpeen mukaan myös vastakkainen ruuvi.

c) Kiinnitä päälliset kummankin ruuvin päähän.

d) Jos haluat säätää kannattimen korkeutta, löysennä ruuvia A, kunnes kannatin liukuu helposti sivutangossa. Kun olet varma sopivasta korkeudesta, kiristä ruuvi. Kaikki myöhemmät korkeuden säädöt tehdään ruuvilla A.

e) Käännä pikalukon puoliristikannatin aina ALAS (DOWN) -asentoon (kuva 4), jotta yläkoukku kiinnittyy paikoilleen.

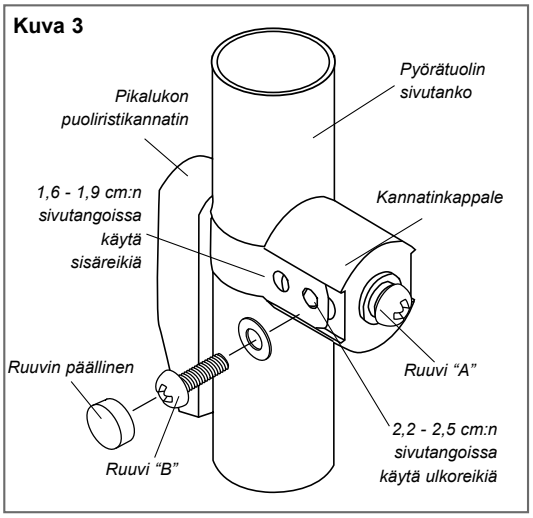

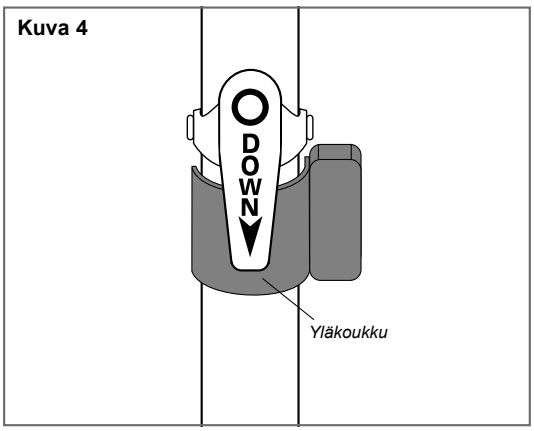

ASENNUS JA SÄÄTÖ

Varo
Yläosan pikalukon puoliristikannattimien pitää olla ala-asennossa, kun selkätukea käytetään.Väärinkäytön seurauksena selkätuki saattaa yllättäen irtautua pyörätuolista.

JAY CARE BACK -SELKÄTUEN SÄÄTÄMINEN KÄYTTÄJÄLLE

Selkätuen korkeuden säätäminen
1. Kun selkätuki on säädetty oikein, yläkoukkujen pitäisi levätä pyörätuolin sivutankoja vasten.
2. Asenna selkätuen vaahtomuovinen irto-osa takaisin.
3. Aseta käyttäjän lonkka pyörätuolin takaosaa vasten.
4. Säädä selkätuen korkeutta löysentämällä sivutankojen yläosan ja alaosan kokoamistarvikkeita niin, että ne liukuvat sivutangois-sa helposti. Selkätuki on suunniteltu säädettäväksi korkeudelle, joka tukee lantiota sen optimaalisessa asennossa. Jay Care Back -selkätuen korkeutta on helppo säätää. Liikuta selkätukea ylös- tai alaspäin niin, että alanastat ovat suunnilleen yläristiluun ja lanteen alaosan tasolla. Care Back - selkätuen alaosan pitäisi tukea lannetta ja ristiluun ja ylärinnan aluetta. Lannetukien pitäisi tuntua mukavilta alavartalon ympärillä.
5. Kun sopiva korkeus on määritetty, kiristä yläosan ja alaosan kokoamistarvikkeiden A-ruuvit.

Istuimen syvyyden säätäminen
Kun selkätuen korkeus on säädetty ja käyttäjä istuu oikeassa asennossa pyörätuolissa, säädä istuimen syvyys.
1. Löysennä selkätuen alanastat kahden täyskäännöksen verran tasakantaisella ruuvitaltalla.
2. Säädä selkänojan alaosaa, jotta lanteen ristiluun alueelle saavutetaan miellyttävä tuen tunne ja istuimen syvyys paranee. Pyörätuolin tyynyn etuosan ja käyttäjän polvien taakse tulee jäädä 2 - 4 sormen leveä väli.
3. Kiristä selkätuen kuoren alanastat.

Selkätuen kulman säätäminen
Selkätuen kulmaa voidään säätää yläosan liukuvista kannattimen ruuveista, jotka näkyvät selkätuen kuoren sivuissa. 23 asteen lasku on mahdollista ilman että istuimen syvyyttä menetetään. Maksimilasku, joka voidaan saada aikaan, on 39 astetta.
1. Käännä yläruuvia tasakantaisella ruuvitaltalla ja kiinnitä ylempi koukun kannatin selkänojan kuoren jompaankumpaan sivuun. Löysennä ruuveja yhden täyskäännöksen verran. Koukkukannatinta pitäisi pystyä liu'uttamaan helposti.
2. Kun ruuvit on löysennetty, säädä selkätukea eteen- tai taaksepäin, kunnes haluttu kulma saavutetaan ja käyttäjän näkökenttä, tasapaino, toiminnallisuus ja mukavuus optimoidaan. Kiristä sen jälkeen ruuvit.

Vihjeitä:
Jos säädät kulmaa käyttäjän istuessa pyörätuolissa, muista tukea käyttäjän selkää, kun ruuveja löysennetään. Näin estetään selän yht'äkkiset liikkeet. Jos käyttäjällä on korostunut kyttyrä selkä, hän saattaa kärsiä niskan väsymisestä ja kaventuneesta näkökentästä istuessaan pyörätuolissa. Säädä Jay Care Back -selkätuen kulma ja istuimen syvyys niin, että näkökenttä paranee ja käyttäjän toiminnallisuus ja mukavuus maksimoidaan. Jos kulmaa halutaan suurentaa (enimmäslasku on 39 astetta), alanastoja voidaan säätää taaksepäin suhteessa kuoreen, jolloin selkätuen alaosa liikkuu eteenpäin. Istuimen syvyyttä menetetään tällöin. Jos selkätuki säädetään äärimmilleen, tarkasta, ovatko kieppautumisen estimet tarpeen. Yleensä selkätuki kannattaa pitää mahdollisimman suorassa asennossa niin, että käyttäjän lonkka pysyy pyörätuolin perällä ja katse on lattian kanssa samansuuntainen. Selkätuen liiallinen laskeminen saattaa korostaa lonkan liukumista ja niskan venymistä eteenpäin.

Säädettävät sivutukikiilat
Jos pyörätuoli on liian leveä käyttäjälle ja tarvitsee lisäsivutukea, Jay Care Back -selkätukeen voidaan asentaa kaksi säädettävää sivutukikiilaa. Kiilat ovat ilmaisia ja niitä voidaan tiedustella pai-kalliselta valtuutetulta myyjältä. Avaa selkätuen päällisen vetoketju ja aseta sivutuet olemassa olevien sivutukien väliin selkätuen kuoren sisälle.Tarkista, että kiilan kaari vastaa vaahtomuovisen selkätuen kaarta. Kaarien tulisi sopia vastakkain täydellisesti. Kun sivukiilat on asetettu paikoilleen, sulje selkätuen päällisen vetoketju ja kiinnitä selkätuen kuoreen.Tukikiilat kaventavat selän aluetta tehokkaasti 2,5 cm kummaltakin puolelta.

Mukautukset
Jos käyttäjällä on korostunut kyttyrä selkä, se voidaan upottaa paremmin vaahtomuoviseen selkätukeen leikkaamalla pois kuution muotoiset osat vaahtomuovista. Tämä mukautus tehdään kyttyrän korostuneimman osan kohdalta.Vaahtomuovia voidaan leikata helposti sähköveitsellä.Vaahtomuovin sivuosia voidaan myös leikata enintään 1 cm:n verran kummaltakin puolelta, jolloin leveämpi käyttäjä mahtuu istumaan paremmin.

Tärkeää
Useiden hoitolaitoksissa käytettävien tavallisten pyörätuolien takatangot saattavat olla esteenä Jay Care Back -selkätuen tehokkaalle käytölle. Kun verhoilu poistetaan tällaisista pyörätuoleista, takatangot taipuvat ulospäin.Tämä siirtää kohtuuttoman paljon painoa Care Back -selkätukeen.Tässä tapauksessa Care Back -selkätuessa tulee käyttää ylimääräisiä kokoamistarvikkeita (Extended Hardware, osanro M-301). Sunrise Medical voi asentaa ne tai asennus voidaan suorittaa jälkeenpäin. Care Back - selkänojan ylimääräisten kokoamistarvikkeiden alanasta ja yläkoukku ovat pitempiä ja kiinnittyvät tankoihin tiukemmin. Kokoamistarvikkeet ovat muuten samanlaiset. Saat apua paikalliselta valtuutetulta myyjältä.

Varo
Jos ylimääräisiä kokoamistarvikkeita ei käytetä, selkätuki saattaa yllättäen irtautua pyörätuolista, jolloin käyttäjä saattaa pudota tuolilta. Älä työnnä pyörätuolia tai nosta sitä Jay Care Back - selkätuesta. Selkätuki saattaa tällöin yllättäen irtautua pyörätuolista, jolloin käyttäjä saattaa pudota tuolilta.

PUHDISTUS JA KOKOAMINEN

JAY CARE SELKÄTUEN HELPPO PUHDISTUS JA KOKOAMINEN

Selkätuen päällisen puhdistaminen
Vedä vaahtomuovisisällys ulos selkätuen kuoresta. Avaa vetoketju ja poista vaahtomuovi, käännä päällinen nurinpäin ja sulje vetoketju, ettei se tartu kankaaseen kiinni. Jos käytössä, tarkasta lannekiilojen sijainti, jotta osaat asettaa ne takaisin pesun jälkeen. Pese pesukoneessa lämpimässä vedessä. Kuivaa kuivausrummussa keskilämmöllä. Nopeasti kuivuva päällinen on 100 % synteettistä mokkanahkaa, joka imee kosteuden pois ihosta ja kuivuu erittäin nopeasti.

Huomaa: Älä pese päällisiä kemiallisesti tai käytä teollisuudessa käytettäviä pesukoneita tai kuivausrumpuja. Älä käytä autoklaavia tai valkaisuaineita. Aseta vaahtomuovi takaisin päälliseen pesun jälkeen ja sulje vetoketju. Päällisen Yläpuoli (Top) -merkintä tulisi olla päällepäin vaahtomuovin takaosassa.Tarkista, että päällinen on suorassa vaahtomuovin kanssa kohdistamalla saumat vaahtomuovin reunoissa. Aseta lannekiilat takaisin paikoilleen, jos käytössä. Aseta vaahtomuovisisällys kuoren sisään.Tarkista, että päällisen Yläpuoli (Top) -merkintä on päällepäin kuoren takaosassa. Paina selkätukea niin, että saat päällisen tarranauhat kiinnittymään kuoren tarranauhoihin.

Vihje:
Jos tuotetta käytetään laitoksessa, kirjoita käyttäjän nimi päällisen materiaalilappuun.Täytä ohessa oleva nimitarra ja kiinnitä se selkätuen kuoreen. Näin varmistat päällisen palautuksen pesun jälkeen.

Selkätuen kuoren puhdistus
Kuori voidaan pyyhkiä saippualla ja vedellä. Muut huoltotoimenpiteet eivät ole tarpeen.

24 KUUKAUDEN RAJOITETTU TAKUU
Jokainen Jay Care Back -selkätuki tarkastetaan huolellisesti ja testataan, jotta sen paras toiminta varmistetaan. Kaikilla Jay Care Back-selkätuilla on 24 kuukauden takuu materiaali- ja valmistusvikojen osalta.Takuu alkaa ostopäivästä ja se edellyttää normaalia käyttöä. Jos materiaali- tai valmistusvika havaitaan 24 kuukauden aikana alkuperäisestä ostopäivästä, Sunrise Medical valintansa mukaan joko korjaa tai vaihtaa tuotteen maksutta.Tämä takuu ei kata reikiä, repeytymiä tai tulen tai kuumuuden aiheuttamia vahinkoja eikäselkätuen irrotettavaa päällistä. Vaatimukset ja korjauspyynnöt tulee esittää paikalliselle valtuutetulle tavarantoimittajalle. Muita takuita kuin tässä ilmoitettu takuu, mukaanlukien ilmaisemattomat takuut myyntikelpoisuudesta tai sopivuudesta johonkin tiettyyn tarkoitukseen, ei ole. Takuita, jotka pidentävät tässä mainittua takuuaikaa, ei ole olemassa.Vahingonkorvauksena tarjotaan ainoastaan tuotteen korjaus tai sen vaihto. Vahingonkorvaus tai välilliset vahingonkorvaukset eivät missään tapauksessa ylitä kyseessä olevan tuotteen hintaa.

1 **Type:**	Tuotteen nimi
2 **Date:**	LOT, juliaanisen kalenterin mukaan
XXX mm	Istuimen leveys
XXX mm	Istuimen syvyys
XXX kg	Käyttäjän maksimipaino

CE	CE-merkintä
XXXX-XX-XX	Valmistuspäivä
Part Code	Tuotenumero
MD	Tämä symboli tarkoittaa lääkinnällistä laitetta
	Valmistaja
EC REP	Euroopan valtuutettu edustaja

Me SUNRISE MEDICALilla olemme saaneet ISO-13485 -sertifikaatin, joka varmistaa tuotteidemme laadun kaikissa vaiheissa kehityksestä tuotantoon.
ISO 13485 yhteensopiva laadunvalvontajärjestelmämme varmistaa, että tuote vastaa MDR-asetuksia (Medical Devices Regulation).

Selkänojan monipuoliset kiinnitysvaihtoehdot ja kiinnikkeet tukevat ryhtiä, auttavat jakamaan paineen ja parantavat istumistoleranssia. Niiden ansiosta pyörätuoli voidaan mukauttaa vastaamaan käyttäjien erityistarpeita vaadittavan istuma-asennon ja vamman perusteella:
- Selkäydinvamma
- Multippeliskleroosi
- Neurologiset sairaudet (hemiplegia, Parkinson)
- Raajan epämuodostuma
- Niveljäykistymä
- Amputaatio
- Neliraajahalvaus
- cp-vamma
- Lihasdystrofia

Ei tunnettuja kontraindikaatioita.

HUOMAUTUS: Yleisohjeita käyttäjälle. Jos näitä ohjeita ei noudateta, seurauksena voi olla fyysisiä vammoja, laitevauriota tai ympäristövahinkoja!

Ilmoitus käyttäjälle ja/tai potilaalle: kaikista laitteeseen liittyvistä vakavista tapaturmista on ilmoitettava valmistajalle ja sen jäsenvaltion toimivaltaiselle
viranomaiselle, jossa käyttäjä ja/tai potilas asuu.

CE Valmistaja SUNRISE MEDICAL vakuuttaa, että tämä tuote täyttää asetuksen 2017/745/EEC / 2007/47/EEC normit.

B4Me erityismukautukset
Sunrise Medical suosittelee vahvasti, että kaikki B4Me-tuotteen mukana toimitetut käyttöohjeet luetaan ja ymmärretään ennen tuotteen ensimmäistä
käyttöä, jotta tuote toimii valmistajan tarkoittamalla tavalla. Sunrise Medical suosittelee myös, että käyttöohjeita ei hävitetä lukemisen jälkeen; ne tulee säilyttää tallessa myöhempää tarvetta varten.

Lääkinnällisten laitteiden yhdistelmät
Tämän lääkinnällisen laitteen voi mahdollisesti yhdistää yhden tai useamman muun lääkinnällisen laitteen tai tuotteen kanssa. Tietoja mahdollisista
yhdistelmistä löytyy osoitteesta www.haltija.fi. Kaikkien lueteltujen yhdistelmien on todettu täyttävän lääkinnällisiä laitteita koskevan asetuksen
2017/745 yleiset turvallisuus- ja suorituskykyvaatimukset, kohta 14.1.

Yhdistelmä- ja asennusohjeet ovat nähtävissä osoitteesta www.haltija.fi

JAY CARE BACK - 3500 SERIEMODELLER
Jay Care Back er formgivet til at akkomodere og støtte den kyfotiske (bagudkrummede rygrad) og give en høj grad af komfort og stabilitet. Den er beregnet til at hjælpe med til at forøge sidde tolerance og funktion. Dens unikke skumkonstruktion hjælper også med til at give tryk lindring langs rygraden. Yderligere er den letvejende, af lang holdbarhed, og let justerbar. Maksimum bruger vægt: 113 kg.

Forsigtig
At installere en rygstøtte på en rullestol kan påvirke rullestolens tyngdepunkt og kan få rullestolen til at vælte baglæns og forårsage skade eller ulykker. Man bør altid påregne et muligt behov for at installere anti-væltnings anordninger eller amputations akselsadapter støtter på rullestolen for at forbedre dens stabilitet.

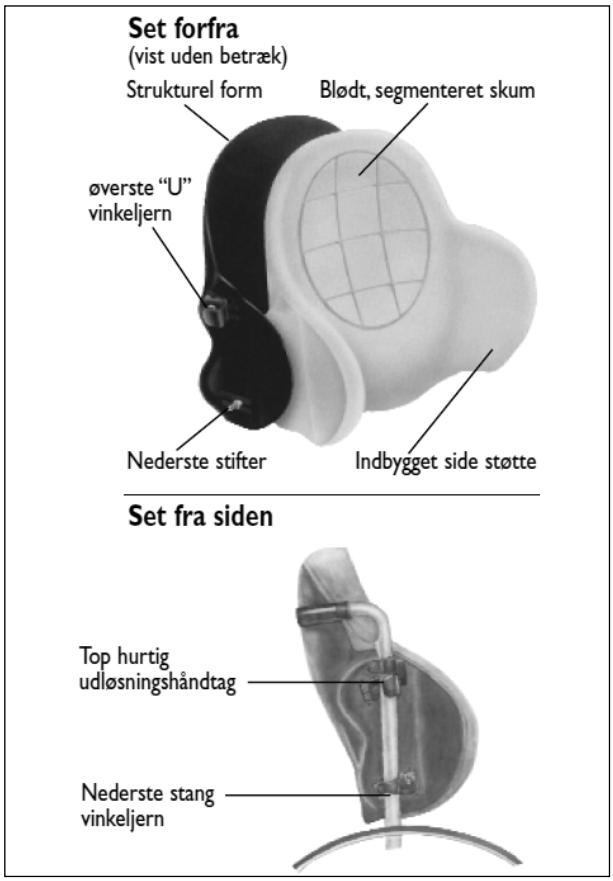

MONTERING OG JUSTERING

INSTALLERING AF JAY CARE BACK
Jay Care Back er beregnet til at erstatte rullestolens hænge polstring. Den første installation skal foretages uden skumindlægget i rygformen.
Installering af det underste Universal stangs vinkeljernsbeslag
1. Fjern polstringen fra rullestolens ryg.
2. Fastgør et bund Universalstangs vinkeljern til bunden af hver rygstang på rullestolen (diagram I)
a) Universal beslaget er beregnet til at passe til 1,6, 1,9, 2,2 og 2,5 cm diametre bagstangsrør. (Vinkeljernet leveres samlet til at fastgøres til 2,2 eller 2,5 cm rør. Referer til diagram I for at afgøre, hvilket strophul er passende for installationen. Stroppen skal vikles rundt om rullestolens stang. Skruen mærket "A" skal måske løsnes for at passe strophullet med tromlemøtrikken inden i stangvinkeljernets krop. Sæt en spændeskive på skruen mærket "B" og indsæt skruen gennem det passende hul i stroppen.
b) Stram skruen mærket "B" ind i tromlemøtrikken gennem siden af stang vinkeljernets krop. Stram den modsatte skrue, hvis nødvendigt.
c) Tryk skruelågene over begge skruehovederne.
d) For at justere højden af vinkeljernet, løsnes skruen mærket "A" indtil vinkeljernet glider frit på bagstangen. Når den rigtige højde af ryggen er afgjort, strammes skruen. Alle fremtidige justeringer af ryghøjden skal gøres med skruen mærket "A".

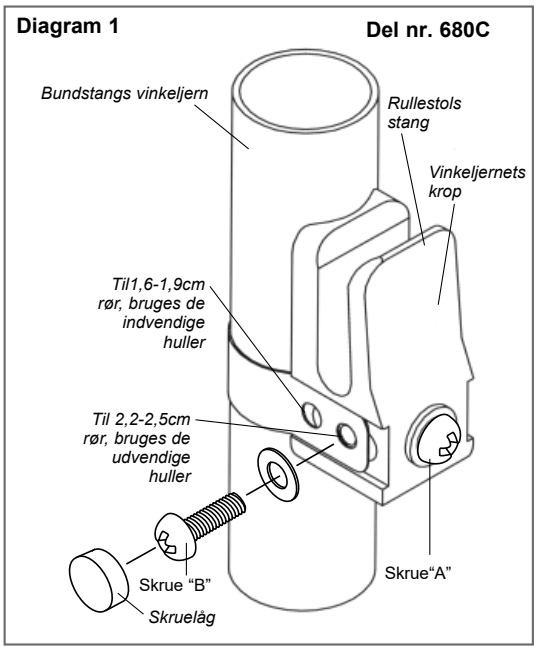

INSTALLERING OG JUSTERING AF JAY CARE BACK
Installering af Jay Care Back
1. Placer Jay Care Back i rullestolen så at bundnaglerne glider ind i bunden af modtagerne på Universalstangens vinkeljernbeslag. Ryggens top kroge skal hvile mod rullestolens rygstænger. Bundens naglehoved skal strække sig forbi den yderste kant af stangvinkeljernets modtager.
Bemærk: Hvis rullestolen måler lidt mere i vidde en de sædvanlige 40 cm, 46 cm, eller 50 cm vidder, kan det være nødvendigt at bestille Extended Hardware (forlænget beslag), del nr. M-301). Kontakt den lokale autoriserede forhandler.

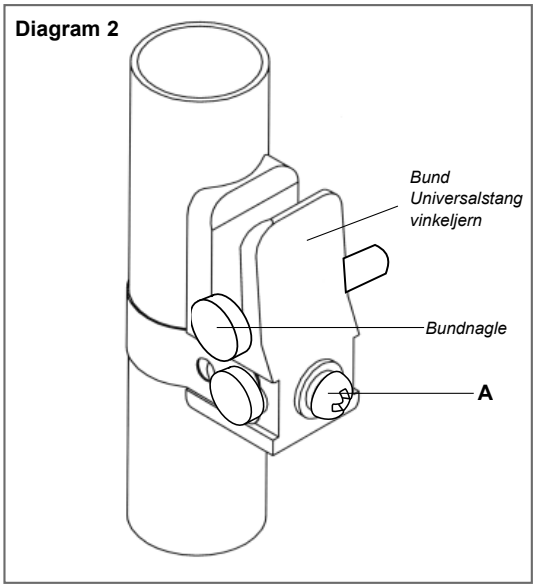

INSTALLERING AF TOP HURTIG-UDLØSNING, KVART OMDREJNINGS VINKELJERNSBESLAGET
1. Fastgør et top hurtig-udløsnings, kvart omdrejnings vinkeljern til hver opretstående stang på rullestolen.
a) Top hurtig-udløsnings kvart-omdrejnings vinkeljernet er beregnet til at passe til 1,6, 1,9, 2,2 og 2,5 cm diametre rygstangs rør. (Vinkeljernet leveres samlet til at fastgøres til 2,2 eller 2,5 cm rør. Referer til diagram 3 for at afgøre hvilket strophul der passer til installationen. Stroppen skal vikles rundt om rullestolens stang. Skruen mærket “A” skal måske løsnes for at passe strophullet med tromlemøtrikken inden i vinkeljernets krop. Sæt en spændeskive på skruen mærket “B” og indsæt skruen gennem det passende hul i stroppen.
b) Stram skruen mærket “B” ind i tromlemøtrikken gennem siden af vinkeljernets krop. Stram den modsatte skrue hvis nødvendigt.
c) Tryk skruelågene over begge skruehovederne.
d) For at justere højden af vinkeljernet løsnes skruen mærket “A”, indtil vinkeljernet glider frit på rygstangen. Når den rigtige højde af ryggen er afgjort, skal skruen strammes. Alle fremtidige justeringer af ryggens højde skal gøres med skruen mærket “A”.
e) Drej altid hurtig-udløsnings kvart-omdrejnings håndtaget til “DOWN” (ned) position (diagram 4) for at sikre placeringen af topkrogen.

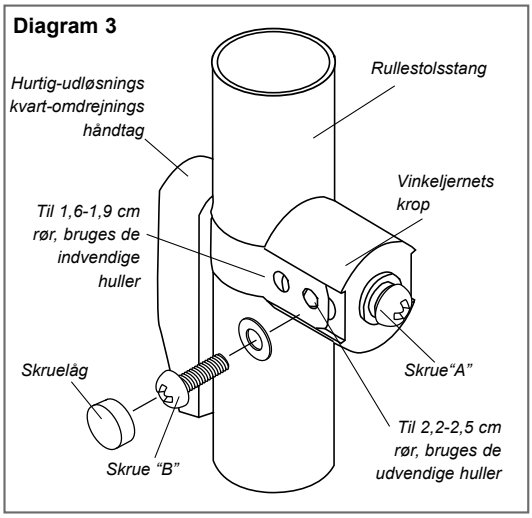

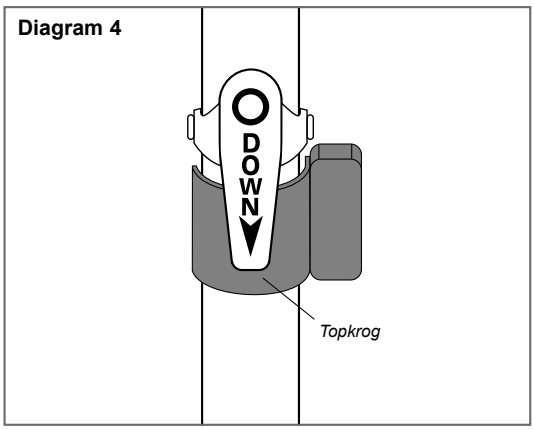

MONTERING OG JUSTERING

Forsigtig
De øverste hurtig-udløsnings kvart-omdrejnings håndtag skal være i nedadvendt position, når ryggen bliver brugt. Ukorrekt brug kan få ryggen til uventet at løsgøre sig fra rullestolen.
Forsigtig
Brug ikke Jay Care Back til at skubbe eller løfte rullestolen. Ukorrekt brug kan få ryggen til uventet at løsgøre sig fra rullestolen.

TILPASNING AF JAY CARE BACK TIL BRUGEREN

Tilpasning af ryghøjde
1. Når ryggen er rigtigt justeret, skal topkrogene hvile komfortabelt mod rullestolens bagstænger.
2. Geninstaller ryggens skumindlæg.
3. Placer brugerens hofter bagest i rullestolen.
4. Juster ryghøjden, med det øverste og det nederste beslag løse nok til at glide på bagstængerne. Ryggen er beregnet til at tilpasses til en højde, der støtter bækkenet i den optimale position. For at justere højden af Jay Care Back, bevæges ryggen op eller ned så at bundnaglerne er ca. i højde med det øvre, sakrale, nedre lumbale område. Den nederste del af Care Back skal støtte de lumbale og sakrale områder, medens den øverste del støtter forkroppen. Sidestøtterne skal passe komfortabelt rundt om den nederste del af torsoen.
5. Når den rigtige højde er blevet etableret, strammes skruen mærket “A” på det øverste og det nederste beslag.

Justering af sædedybde
Når ryghøjden er blevet justeret og brugeren er rigtigt anbragt i rullestolen, skal man justere sædedybden
1. For at justere sædedybden, løsner man bundnaglerne på rygformen to hele omdrejninger med en skruetrækker med fladt hoved.
2. Juster den nederste del af ryglænet for at give komfortabel støtte til det lumbal-sakrale område og for at etablere sædedybden. Der skal være et to til fire fingres mellemrum mellem forsiden af rullestolens pude og bagsiden af brugeres knæ.
3. Stram bundnaglerne på ryglænet.

Justering af ryglænets vinkel
Justeringen af ryglænets vinkel foretages ved at bruge de øverste “glide” beslagsskruer der er synlige på siderne af ryglænets form. Et 23 graders læn er muligt uden at tabe sædedybde. En maksimum 39 graders vinkel er mulig.
1. Brug en fladhovedet skruetrækker til at dreje den overste skrue og således sikre det øverste “knage” beslag på hver side af ryglænets form.“Knage” beslaget skal glide frit.
2. Efter løsgøring af skruerne, justeres ryglænet fremefter eller bagud indtil den ønskede vinkel er nået, optimerende synsfeltet, balancen, funktionen, komforten og kontakten med brugeren. Når den rigtige vinkel er bestemt, strammes skruerne.

Vink:
Hvis justering af ryglænets vinkel sker, mens brugeren er i rullestolen, skal man sikre at ryglænet støttes, mens skruerne løsnes for at forebygge pludselig bevægelse af ryglænet. Hvis brugeren har en udpræget kyfose (bagudkrummet ryg), kan nakketræthed og et formindsket synsfelt forekomme i løbet af dagen, mens brugeren sidder i rullestolen. Påse at Jay Care Back vinkel og sædedybde er justeret til at forbedre synsfeltet og maksimere brugeres funktion og komfort. Hvis man ønsker en større vinkel (et maksimum læn på 39 graders er muligt) kan bundnaglerne justeres bagud med hensyn til rygformen. Dette vil forårsage bunden af ryglænet til at bevæge sig fremefter. Dette vil imidlertid også resultere i et tab af sædedybde. Hvis den største vinkel er indstillet, skal man bedømme behovet for anti-væltnings stænger. Som en general regel skal ryglænet holdes i den mest lodrette position mulig som stadig gøre det muligt for brugerens hofter at holdes bagud i rullestolen og øjenniveauet parallelt med gulvet. Over-læn kan afstedkomme glidning af hofterne og forstrækning af nakken fremefter.

Sidestøtte justeringskiler
Hvis brugeren sidder i en rullestol, der er for bred og behøver ekstra sidestøtte, kan Jay Care Back akkomodere to sidestøtte justeringskiler. Disse kiler er stillet gratis til rådighed og kan fås gennem den lokale autoriserede forhandler. For at bruge dem skal rygbetrækkets lynlås lukkes ned og kilerne indsættes mellem den allerede forekommende sidestøtte og ryglænets form. Påse at buen på kilen svarer til buen på ryglænets skum. De to skal danne en “rede” sammen. Efter korrekt placering af sidekilerne, skal rygbetrækket lukkes igen og genfæstnes til ryglænets form. Støttekilerne gør ryglænet effektivt snævrere med 2,5 cm på hver side.

Modifikationer
Hvis brugeren har en udpræget kyfose (bagudkrummet ryg) kan den bliver yderligere trukket tilbage i ryggens skum ved at skære de “terningformede” sektioner af fra ryglænets skum. Denne modifikation skal gøres i kyfosens topområde. Skummet kan let skæres med en elektrisk kniv. Side omådet af ryg skummet kan også skæres tilbage op til 1 cm på hver side for at akkomodere en bruger med større bredde.

Vigtigt
Rygstængerne på flere almindelige institutions rullestole kan forhindre effektivt brug af Jay Care Back. Når polstringen er fjernet fra disse rullestole, vil rygstængerne “flair” (udvide) udefter som de rager op. Dette giver overdreven spænding på Care Back ryglænet. For denne situation skal man bruge det forlængede beslag (M-301). Det kan installeres på Sunrise Medical fabrikken eller kan blive efterudstyret på stedet. Bundnaglerne og top knagen på Care Back ryglænets forlængede beslag rager længere ud for at engagere bedre på stængerne.Alt andet beslag forbliver det samme. Kontakt den lokale autoriserede forhandler for hjælp.

Forsigtig
Hvis det forlængede beslag ikke bliver brugt, kan ryglænet pludselig rive sig løs fra rullestolen og få brugeren til at falde ud af rullestolen. Bevæg ikke rullestolen ved at skubbe mod Jay Care Back ryglænet. Dette kan få ryglænet til pludselig at rive sig løs fra rullestolen og få brugeren til at falde ud af rullestolen.

RENGØRING OG GENMONTERING

LET RENSNING OG GENMONTERING AF JAY CARE BACK

Rensning af rygbetrækket
Træk skumindlægget væk fra rygformen. Luk lynlåsen ned, fjern skummet og vend vrangen ud med lynlåsen lukket for at undgå at den hænger fast. Hvis foreliggende, skal man bemærke hvor lumbal mellemlæggene er placeret for at sikre korrekt genmontering. Maskinvask i varm vand. Maskintør ved mellem varme. Hurtig-tør betrækket er lavet af 100% syntetisk ruskind, der leder fugtighed væk fra huden, og tillader materialet en hurtigere tørringstid.
Bemærk: Betrækkene må ikke kemisk renses eller vaskes og tørres i fabriks vaskemaskiner. De må ikke damp autoklaveres elle udsættes for blegemidler. Genindsæt skummet i betrækket og luk lynlåsen. “Top” mærkaten på betrækket skal være ved toppen, tilbage fra skummet. Påse at betrækket passer korrekt ved at passe sømmene med kanten af skummet. Genplacer lumbal mellemlæggene, hvis de forekommer. Placer skumindlægget på formen. Påse at “Top” mærkaten på betrækket er ved toppen af rygformen. Tryk det ind i rygformen, og pas velkro strimlerne på betrækket med velkro strimlerne på formen.

Vink:
I en institutionsomgivelse kan man skrive brugerens navn på indholdsmærkaten på rygbetrækket og udfylde den vedlagte navne mærkat og fastgøre den til rygformen. Dette vil sikre returneringen af betrækket efter vask.

Rensning af rygformen
Formen kan tørres ren med sæbevand. Ingen anden vedligeholdelse skulle være nødvendig.

24 MÅNEDERS BEGRÆNSET GARANTI
Hver Jay Care Back er omhyggeligt inspiceret og afprøvet til at give top præstation. Hver Jay Care Back er garanteret til at være fri fra defekter forbundet med materialer og forarbejdning for en periode af 24 måneder fra købsdatoen forudsat normalt brug. Hvis en defekt i materiale eller forarbejdning forekommer indenfor 24 måneder fra den originale købsdato, vil Sunrise Medical, efter eget skøn, enten reparere eller udskifte produktet uden omkostning. Denne garanti gælder ikke for punkteringer, flænger eller brændemærker eller for pudens aftagelige betræk. Skadesanmeldelser og reparationer skal gå gennem den nærmeste autoriserede forhandler. Med undtagelse af udtrykkelige garantier fremsat her, er alle andre garantier, inklusive underforståede garantier om salgbarhed og garantier om egnethed for et særligt formål, ekskluderet. Der er ingen garantier, der strækker sig længere end den bogstavelige beskrivelse. Afhjælpning for brud på udtrykkelige garantier er begrænset heri til reparation eller udskiftning af varerne. I intet tilfælde skal erstatning for brud af enhver garanti inkludere nogen følge erstatning eller overgå prisen på ikkeoverensstemmende solgte varer.

1 **Type:**	Produkt Navn
2 **Date:**	LOT; defineret jævnfør Julian-dag
XXX mm	Sædebredde
XXX mm	Sædedybde
XXX kg	Maks. Brugervægt

CE	CE-mærke
XXXX-XX-XX	Produktions-dato
Part Code	Varenr.
MD	Dette symbol betyder medicinsk udstyr
	Producent
EC REP	EU-autoriseret repræsentant

Vi hos SUNRISE MEDICAL er blevet tildelt ISO-13485-certifikatet, som bekræfter kvaliteten af vores produkter i hvert trin, fra F&U til produktion. Vores ISO 13485 kompatible kvalitetsstyringssystemer sikrer, at dit produkt opfylder kravene i EU-Forordningen om Medicinsk Udstyr.

Dankzij de verschillende varianten van de rugleuning en de verschillende positioneringscomponenten voor posturale ondersteuning, drukverdeling en verhoging van de zittolerantie, kan de rugleuning door een reeks gebruikers met verschillende positioneringsbehoeften en -indicaties worden gebruikt, zoals bij:
- Dwarslaesies
- Multiple sclerose
- Neurologische aandoeningen (hemiplegie, ziekte van Parkinson)
- Disfunctioneren of misvorming van been of benen
- Gewrichtscontractuur
- Amputatie
- Tetraplegie
- Hersenverlamming
- Spierdystrofie

Er zijn geen contra-indicaties bekend of beschikbaar.

BEMÆRK: Generelle brugerråd. Hvis disse anvisninger ikke følges, kan det resultere i personskade, beskadigelse af produktet eller skade på miljøet.

Brugeren og/eller patienten skal være opmærksom på, at en eventuel alvorlig hændelse, der opstår i relation til enheden, skal indberettes til producenten og den kompetente myndighed i det land, hvor brugeren og/eller patienten bor.

CE Som producent af denne produkt erklærer SUNRISE MEDICAL hermed, at de overholder bestemmelserne i forordningen for medicinsk udstyr (2017/745).

B4Me særlige indretninger
Sunrise Medical anbefaler på det kraftigste, at brugeren læser og forstår alle oplysninger, der leveres sammen med B4Me produktet, før produktet
anvendes første gang. Dette skal gøres for at sikre, at B4Me produktet fungerer efter producentens hensigt. Sunrise Medical anbefaler ligeledes, at oplysningerne om produktet ikke bortskaffes, når de er blevet læst, men opbevares til fremtidig brug.

Kombinationer med medicinsk udstyr
Dette medicinske udstyr kan muligvis kombineres med andet medicinsk udstyr eller et andet produkt. Information om hvilke kombinationer, der er
mulige, kan findes på www.SunriseMedical.dk. Alle de angivne kombinationer er blevet valideret, så de opfylder kravene til generel sikkerhed og
ydeevne, punkt 14.1 i Forordning om medicinsk udstyr 2017/745.

Vejledning om kombination, så som montering, kan findes på www.SunriseMedical.dk

Sunrise Medical S.r.l.
Via Riva, 20 – Montale
29122 Piacenza
Italia
Tel.: +39 0523 573111
Fax: +39 0523 570060
www.SunriseMedical.it

Sunrise Medical AG
Erlenauweg 17
CH-3110 Münsingen
Schweiz/Suisse/Svizzera
Fon +41 (0)31 958 3838
Fax +41 (0)31 958 3848
www.SunriseMedical.ch

Sunrise Medical AS
Delitoppen 3
1540 Vestby
Norge
Telefon: +47 66 96 38 00
post@sunrisemedical.no
www.SunriseMedical.no

Sunrise Medical AB
Neongatan 5
431 53 Mölndal
Sweden
Tel.: +46 (0)31 748 37 00
post@sunrisemedical.se
www.SunriseMedical.se

MEDICCO s.r.o.
H – Park, Heršpická 1013/11d,
639 00 Brno
Czech Republic
Tel.: (+420) 547 250 955
Fax: (+420) 547 250 956
www.medicco.cz
info@medicco.cz
Bezplatná linka 800 900 809

Sunrise Medical Aps
Mårkærvej 5-9
2630 Taastrup
Denmark
+45 70 22 43 49
info@sunrisemedical.dk
www.Sunrisemedical.dk

Sunrise Medical Australia
11 Daniel Street
Wetherill Park NSW 2164
Australia
Ph: +61 2 9678 6600
Email: enquiries@sunrisemedical.com.au
www.SunriseMedical.com.au

Sunrise Medical (US) LLC
North American Headquarters
2842 Business Park Avenue
Fresno, CA, 93727, USA
(800) 333-4000
(800) 300-7502
www.SunriseMedical.com

EC REP

CE

The management system of SUNRISE MEDICAL is certified to ISO 9001, ISO 13485 and ISO 14001.

SUNRISE MEDICAL

XT3505S_EU_ML_RevE_2022-04-05

Sunrise Medical GmbH
Kahlbachring 2-4
69254 Malsch/Heidelberg
Deutschland
Tel.: +49 (0) 7253/980-0
Fax: +49 (0) 7253/980-222
www.SunriseMedical.de

Sunrise Medical Ltd.
Thorns Road
Brierley Hill
West Midlands
DY5 2LD
England
Phone: 0845 605 66 88
Fax: 0845 605 66 89
www.SunriseMedical.co.uk

Sunrise Medical S.L.
Polígono Bakiola, 41
48498 Arrankudiaga – Vizcaya
España
Tel.: +34 (0) 902142434
Fax: +34 (0) 946481575
www.SunriseMedical.es

Sunrise Medical Poland
Sp. z o.o.
ul. Elektronowa 6,
94-103 Łódź
Polska
Telefon: + 48 42 275 83 38
Fax: + 48 42 209 35 23
E-mail: pl@sunrisemedical.de
www.Sunrise-Medical.pl

Sunrise Medical B.V.
Groningenhaven 18-20
3433 PE NIEUWEGEIN
The Netherlands
T: +31 (0)30 – 60 82 100
F: +31 (0)30 – 60 55 880
E: info@sunrisemedical.nl
www.SunriseMedical.nl

Sunrise Medical HCM B.V.
Vossenbeemd 104
5705 CL Helmond
The Netherlands
T: +31 (0)492 593 888
E: customerservice@sunrisemedical.nl
www.SunriseMedical.nl
www.SunriseMedical.eu
(International)

Sunrise Medical S.A.S
ZAC de la Vrillonnerie
17 Rue Mickaël Faraday
37170 Chambray-Lès-Tours
Tel : + 33 (0) 247554400
Fax : + 33 (0) 247554403
www.sunrisemedical.fr