SUNRISE MEDICAL

QUICKIE
Live without limits.

LIFE I TILT
MONTAGE-INSTRUCTIES

LIFE I TILT

BENODIGDE MATERIALEN

1: ALGEMENE INFORMATIE

» Geschatte montagetijd +/- 1 uur.
» Als er niets anders staat aangegeven, moeten de volgende aandraaimomenten worden gebruikt: M5 (5 Nm), M6 (7Nm) of M8 (10 Nm).

T30 torxsleutel

5 mm inbussleutel

6 mm inbussleutel

10 mm steeksleutel

13 mm steeksleutel

22 mm ringsleutel

Momentsleutel

Bitdop torx T30

Bitdop zeskant 13 mm

Bitdop inbus 4 mm

SUNRISE MEDICAL

QUICKIE
Live without limits.

LIFE I TILT
MONTAGE-INSTRUCTIES

1: START SITUATIE ROLSTOEL

LIFE I TILT
MONTAGE-INSTRUCTIES

2: ONDERDELEN VERWIJDEREN

Verwijder de volgende onderdelen van de rolstoel.

- » Achterwielen
- » Neuroframe inclusief voorvorken
- » Taxifixatie-ogen
- » Remmen

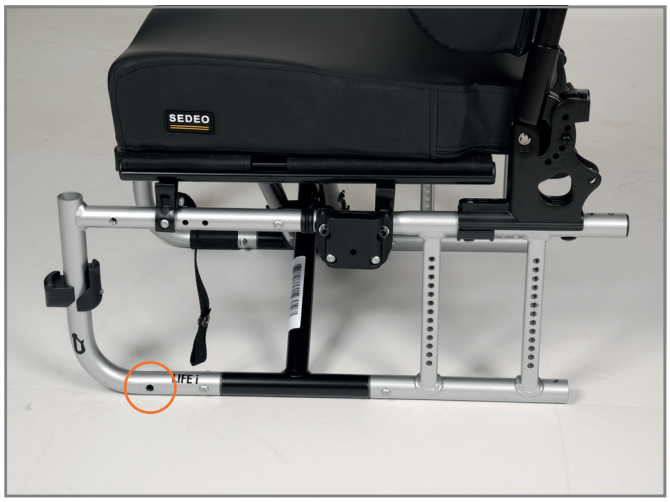

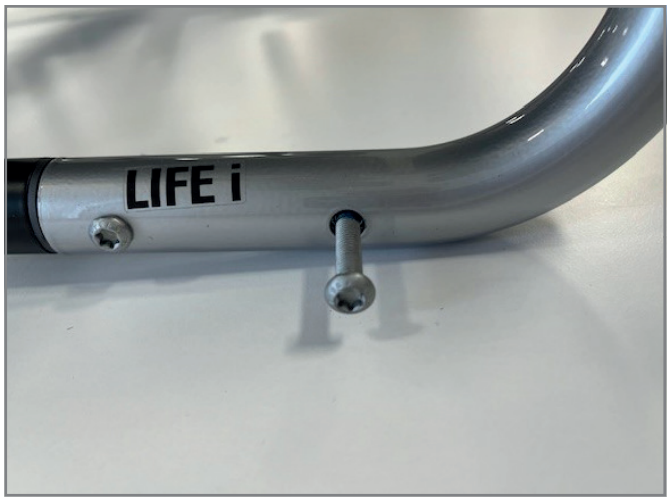

LIFE I TILT
MONTAGE-INSTRUCTIES

3: PLAATSEN KUNSTSTOF GLIJBUS

» Plaats de kunststof bus op het frame. Het nokje op de bus moet in het gat van het frame vallen.

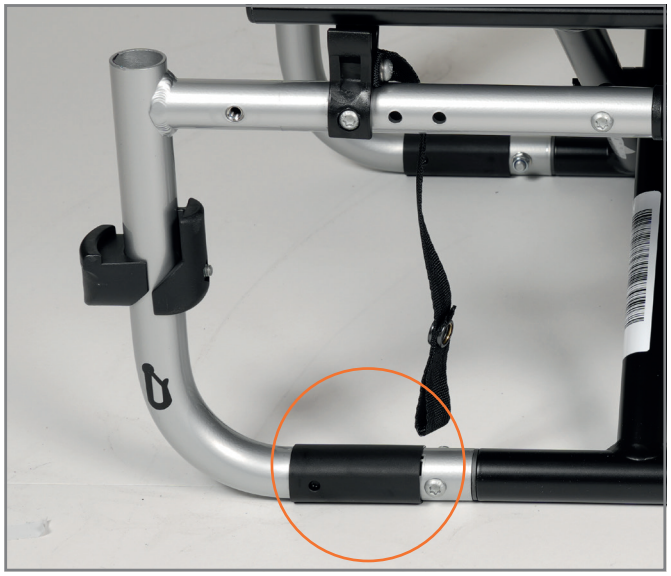

4: METAALDELEN PLAATSEN

» Plaats de metaaldelen aan de binnenzijde van de rolstoelframe.
» Het breedste deel moet altijd bovenaan in de bovenste gaten.
» Het smalste deel moet in de onderste gaten.
» De metalen delen zijn specifiek voor links en rechts.

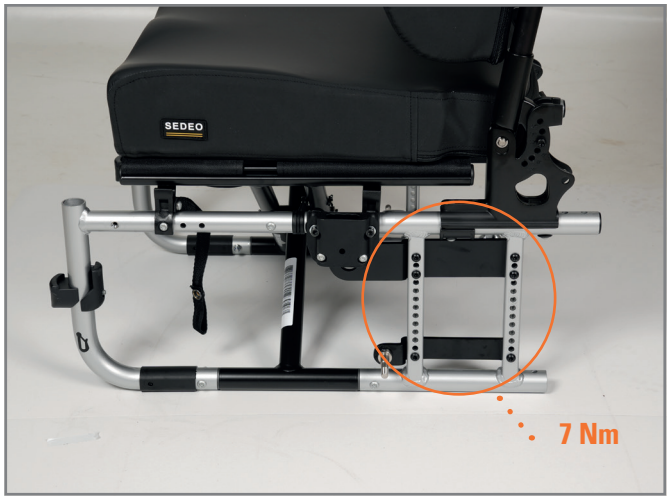

LIFE I TILT
MONTAGE-INSTRUCTIES

5: GASVEER PLAATSEN

» Druk de gasveer iets in en plaats deze over de as.
» Druk daarna de ring met het uitstekende deel naar buiten.

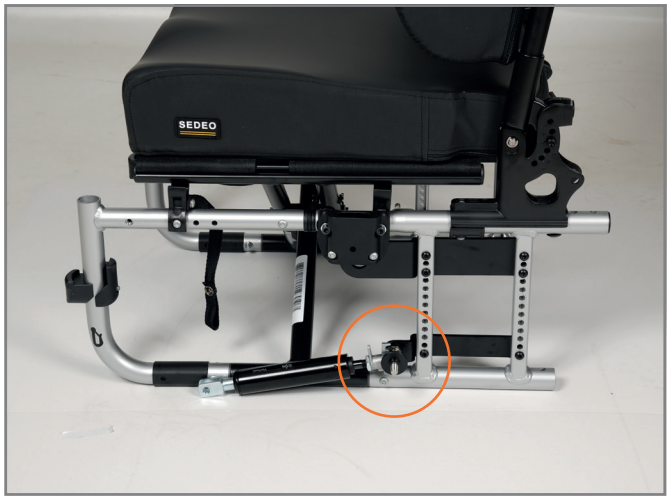

6: SUBFRAME VOORBEREIDEN

» Plaats de asplaat op de juiste hoogte (zie stap 11 voor de tabel voor de zithoogte achter).

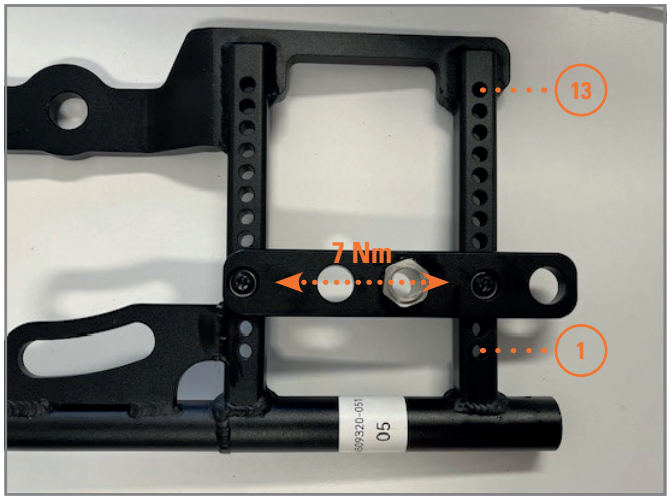

LIFE I TILT
MONTAGE-INSTRUCTIES

7: SUBFRAME PLAATSEN

» Draai de armsteunhouder aan één kant los of verwijderen hem compleet.
» Plaats het subframe om de as bij de gasveer, aan de voorzijde om de kunststof glijbus heen en vervolgens achter de armsteunhouder.
» Plaats de zilveren as en draai deze vast.
» Schroef de gasveer vast aan de voor- en achterzijde.
» Plaats de armsteunhouder weer terug of draai hem vast.

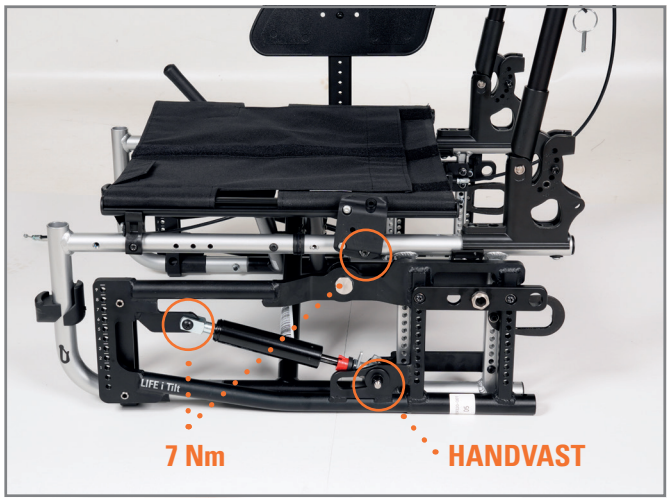

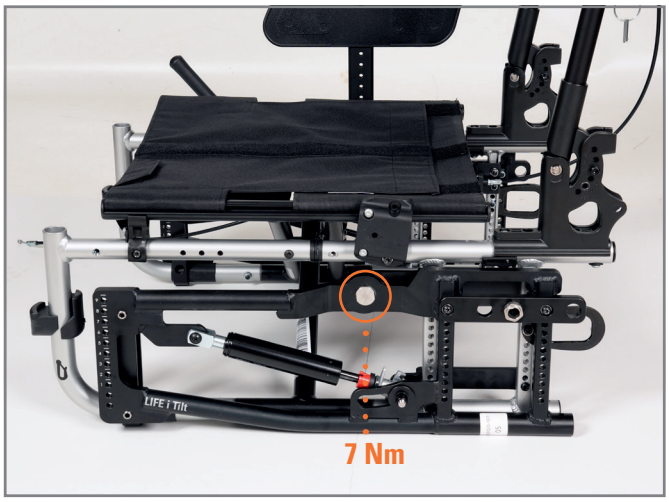

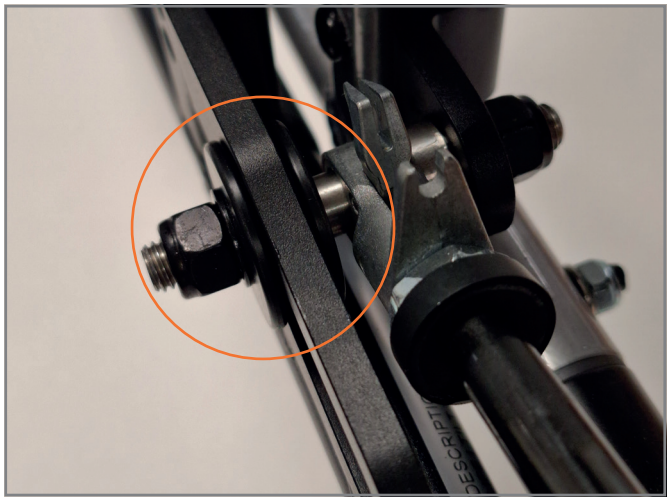

LIFE I TILT
MONTAGE-INSTRUCTIES

8: VOORKANT SUBFRAME MONTEREN

» Plaats de bus aan de voorkant van het subframe.
» Schroef deze vast.

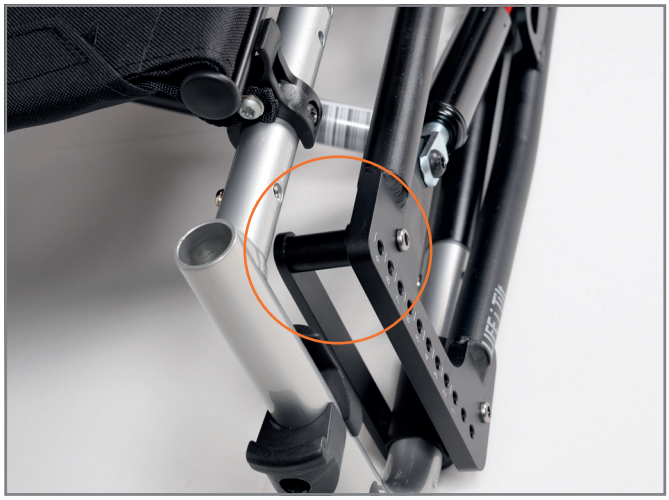

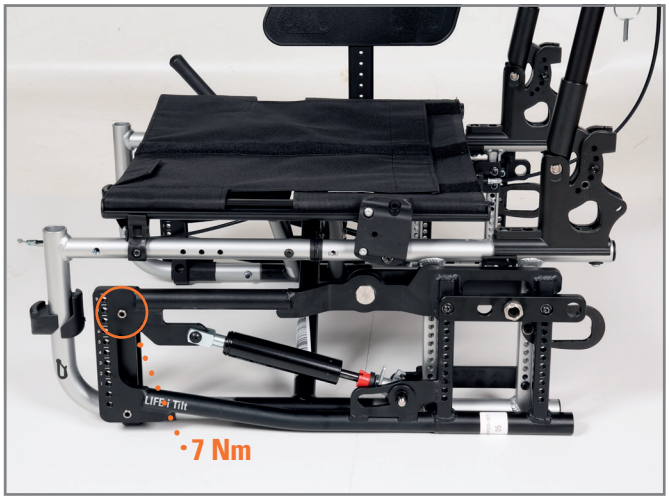

LIFE I TILT
MONTAGE-INSTRUCTIES

9: VOORVORKEN EN ANTI-KIEP SYSTEEM PLAATSEN

» Verwijder de voorvorken van het originele neuroframe en plaats deze op het nieuwe kantelframe.
» De zithoogte voor is gelijk aan de zithoogte achter.
» Plaats de anti-kiep wielen in het zwarte kantelframe.
» Plaats dop in achterzijde frame.

POSITIE VOORVORK MET 5" VOORWIEL (123 MM)

POSITIE VOORVORK MET 6" VOORWIEL (168 MM)

	5" VOORWIEL (123 MM)		6" VOORWIEL (168 MM)		22" ACHTERWIEL	24" ACHTERWIEL
ZITHOOGTE (MM)	POSITIE VOORVORK	POSITIE SUBFRAME	POSITIE VOORVORK	POSITIE SUBFRAME	POSITIE SUBFRAME	
510			1	2		1
500			1	3		2
490			3	2		3
480			3	3		4
470			3	4		5
460			2	5		6
450			2	6		7
440			2	7		8
430			3	7		9
420			4	6		10
410			4	7		11
400			4	8		12
390	2	6			10	
380	2	7			11	

POSITIE SUBFRAME

LIFE I TILT
MONTAGE-INSTRUCTIES

10: KABELS VOORBEREIDEN

» Bereid de kabels voor met de splitter.
» Steek de lange kabel door de splitter heen.
» Plaats de 2 gelijke kabels in de splitter en plaats het afdekkapje.
» Maak het geheel met tie-wraps vast tegen de rechter montageplaat.

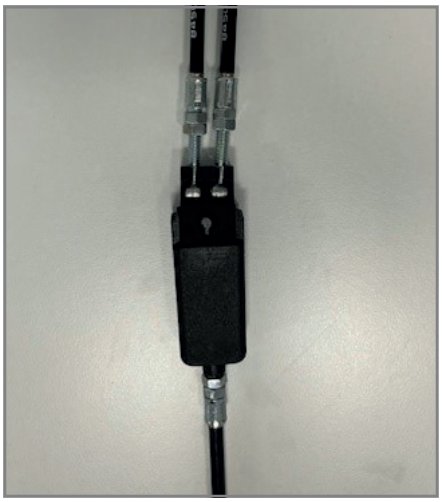

11: TAXIFIXATIE MONTEREN

» Plaats de taxifixatie zo hoog mogelijk op het ‘originele’ rolstoelframe.

LIFE I TILT
MONTAGE-INSTRUCTIES

12: BEKABELING

» Plaats de uiteinde van de 2 gelijke kabels in de gasveren.
» Plaats de meegeleverde duwhandvatten, monteer de bedieningshendel hierop en plaats de kabel daarin.
» Stel de kabels af zodat het inknijpen van de bedieningshendel zorgt voor een ontgrendeling van de gasveren.
» Plaats het tilt-pictogram bij het handvat

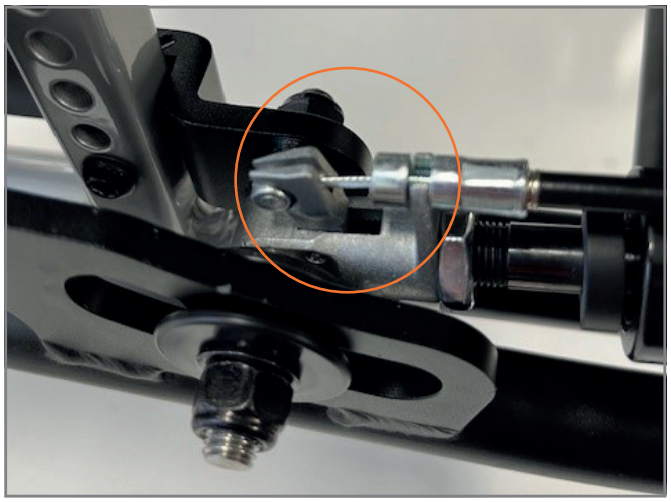

13: REMMEN MONTEREN

» Plaats achterwielen met de korte assen, controleer of er geen speling op de wielen zit en stel eventueel de aslengte af.
» Draai de montageblokken om en monteer deze aan het zwarte subframe.
» Maak de remmen vast aan de montageblokken op het subframe en stel deze af.
» Stel de voorvorken haaks af.

LIFE I TILT
MONTAGE-INSTRUCTIES

14: VULRINGEN PLAATSEN

Afhankelijk van zithoogte moeten er vulringen om de gasveer worden geplaatst om de kantel te beperken om een clash met de as te voorkomen.

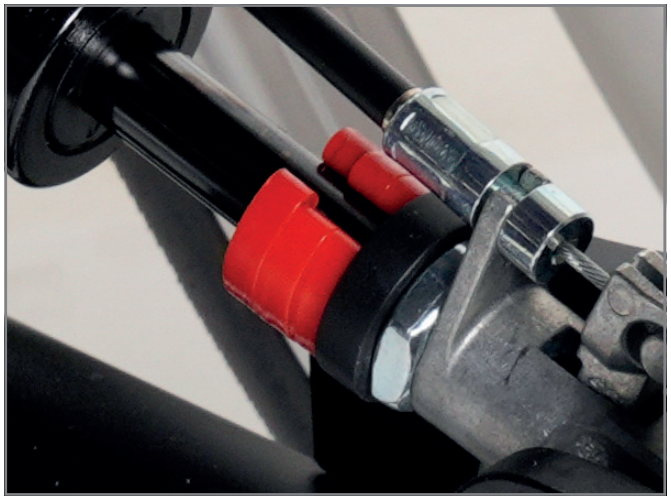

ZITHOOGTE ACHTER			
22"	24"	VULRING(EN)	MAXIMALE KANTELHOEK
370	400	3	15.5°
380	410	2	17.5°
390	420-510	0	20°

15: KANTELVERSTELLING MONTEREN IS VOLTOOID

» Controleer de kantelverstelling om te zien of deze goed werkt.