POWERTEC F50

Manual del usuario

SUNRISE MEDICAL

SPANISH

Cómo utilizar este manual

En Sunrise Medical deseamos que obtenga el máximo rendimiento de la silla de ruedas motorizada Powertec F50. Mediante este Manual del usuario podrá familiarizarse con la silla y sus características. Este manual contiene sugerencias para el uso diario y los cuidados generales, así como información acerca de los máximos requisitos de calidad con los que cumplimos e información detallada acerca de la garantía. Disponemos de una amplia gama de accesorios y ajustes para la Powertec F50; si desea obtener mayor información acerca de estos accesorios y ajustes, por favor, contacte con el proveedor de la silla de ruedas o con el profesional que se la haya prescrito.

La silla de ruedas le llegará en excelentes condiciones de funcionamiento, ya que ha sido inspeccionada personalmente antes de salir de fábrica. Siguiendo las instrucciones de mantenimiento y limpieza que aquí le proporcionamos, mantendrá la silla de ruedas en óptimo estado y obtendrá un rendimiento totalmente satisfactorio.

Contenido

Introducción	**página 1**
Garantía	**página 2**
Características y opciones	**página 3**
Advertencias de seguridad y sugerencias para el usuario	**página 4 - 7**
Preparación de la silla de ruedas para su uso	**página 8 - 19**
Uso de la silla de ruedas	**página 20 - 24**
Control Pilot Plus	**página 25 - 32**
Baterías y recarga	**página 33 - 43**
Sugerencias para el usuario	**página 44 - 46**
Transportación	**página 47 - 48**
Instrucciones para el Cinturòn	**pàgina 49**
Mantenimiento	**página 50 - 51**
Programa de mantenimiento	**página 52**
Historial de reparaciones	**página 53**
Sunrise Medical	**página 54**

Introducción

La silla de ruedas Powertec F50 ha sido diseñada para ser utilizada por una sola persona de forma diaria. Puede ser utilizada tanto en exteriores como en interiores. Aunque está indicada para ser conducida por la acera, puede utilizarse para cruzar de una acera a otra.

Este vehículo está diseñado para ser utilizado por un solo ocupante, de movilidad limitada y de un peso no superior a los 125 Kg, que tenga las capacidades cognitiva, física y visual suficientes para controlar el vehículo de forma segura. Si tiene dudas respecto a la conveniencia del uso de esta silla de ruedas a motor, contacte con el concesionario local aprobado por Sunrise a fin de clarificar cualquier cuestión antes de empezar a utilizar el vehículo.

Es muy importante que lea la sección pertinente, en el manual del usuario, antes de efectuar cualquier ajuste. Si tiene alguna pregunta que realizar acerca del uso, mantenimiento o seguridad de la silla de ruedas, por favor, contacte con el agente local de mantenimiento/reparación aprobado por Sunrise. Si no sabe de ningún concesionario o agente, aprobado por Sunrise, ubicado en la zona en la que Ud. reside, o si tiene cualquier otra duda, por favor, escríbanos o llámenos por teléfono a la siguiente dirección:

SUNRISE MEDICAL S.L.

POLIGONO BAKIOLA, 41

48498 ARRANKUDIAGA

VIZCAYA

Teléfono: 902 14 24 34 Fax: 94 648 15 75

www.sunrisemedical.co.uk

Sunrise Medical cumple con la normativa ISO 9001, que garantiza el máximo nivel de calidad en todas las fases del desarrollo y producción de esta silla de ruedas.

Este producto se ha fabricado cumpliendo con los requisitos, en materia de radiointerferencias, establecidos en la Directiva 89/336/CEE de la CEE y en la Directiva 93/42/CEE sobre Dispositivos médicos.

Sunrise está comprometida para con la fabricación de productos de la máxima calidad que cumplen, completa y fiablemente, con los requisitos establecidos para las funciones para las que están indicados.

Sunrise está acreditada respecto a la normativa B.S. EN ISO 9001, que es la normativa estándar, reconocida a nivel internacional, aplicable a los sistemas de control de la calidad. Esta acreditación garantiza que cumplimos con los máximos criterios de calidad en todas las áreas de nuestra empresa, desde el desarrollo de los productos hasta su entrega

Número de SERIE:	**INSPECCIONADO POR:**

Garantía

Su garantía

El formulario de la garantía viene incluido en el Pack Sunrise; por favor, consigne los datos pertinentes y devuélvanos el formulario rellenado para que podamos registrar su titularidad.

ESTO NO AFECTA EN MODO ALGUNO A SUS DERECHOS LEGALES.

Condiciones de la garantía

1) La reparación o el recambio deben ser llevados a cabo por un agente/concesionario de mantenimiento/reparación autorizado por Sunrise.
2) Para que las condiciones de la garantía sean aplicables en caso de que haya que reparar la silla de ruedas o proceder a los recambios pertinentes según esta garantía, debe avisar inmediatamente al agente de mantenimiento/reparación autorizado por Sunrise Medical, proporcionándole la información más completa posible acerca de la naturaleza del problema. Si está utilizando la silla de ruedas en una localidad que no sea la localidad en la que esté ubicado el agente de mantenimiento/reparación autorizado por Sunrise Medical, todo servicio proporcionado según las condiciones de esta garantía será llevado a cabo por otro agente de mantenimiento/reparación designado por el fabricante.
3) Si algún componente de la silla de ruedas necesita ser reparado o reemplazado a consecuencia de un determinado defecto de fabricación o en los materiales que se observe dentro de los primeros doce meses a contar a partir de la fecha en la que el comprador original adquirió la silla de ruedas, y siempre que la misma siga siendo propiedad de dicho comprador original, el componente o componentes serán reparados o reemplazados, sin coste alguno para el propietario, por el agente de mantenimiento/reparación autorizado por Sunrise Medical.

   Nota: esta garantía no es transferible.
4) Cualquier componente reparado o reemplazado se beneficiará de estas disposiciones siempre no haya concluido el período de vigencia de la garantía aplicable a la silla de ruedas.
5) Los componentes reemplazados una vez haya expirado el período de vigencia de la garantía original quedarán cubiertos por ésta durante un período subsiguiente de tres meses.
6) Generalmente, los elementos de naturaleza fungible no quedan cubiertos durante el período normal de vigencia de la garantía, a no ser que éstos hayan sufrido claramente un desgaste excesivo como consecuencia directa de un defecto de fabricación original. Entre estos elementos se cuentan la tapicería, los neumáticos, los tubos interiores y piezas similares.
7) Las condiciones de la garantía expresadas anteriormente son aplicables a todos los componentes de la silla de ruedas, siempre que ésta haya sido adquirida al precio íntegro de venta al público.
8) En circunstancias normales, no se aceptará responsabilidad alguna si la silla de ruedas necesita ser reparada o reemplazada como consecuencia directa de una de las siguientes eventualidades:
   a) Si no se ha efectuado el adecuado mantenimiento de la silla de ruedas o sus componentes de acuerdo con las recomendaciones del fabricante, si las hay. O si se han utilizado piezas que no sean las del equipo original especificado.
   b) Si se ha dañado la silla de ruedas o alguno de sus componentes por negligencia, accidente o uso inadecuado.
   c) Si se ha alterado la silla de ruedas o alguno de sus componentes respecto a las especificaciones del fabricante. O si han efectuado o intentado efectuar reparaciones antes de notificar del problema o problemas al agente de mantenimiento/reparación.

Por favor, anote en el espacio siguiente la dirección y el número de teléfono del agente local de mantenimiento/reparación. En caso de avería, contacte con el agente local e intente proporcionarle toda la información pertinente de forma que le puedan ayudar lo antes posible.

Es posible que las sillas de ruedas mostradas y descritas en este manual no sean exactamente iguales, hasta el último detalle, al modelo que Ud. posee. No obstante, todas las instrucciones aquí proporcionadas son perfectamente aplicables independientemente de las diferencias en los detalles.

El fabricante se reserva el derecho de modificar, sin previo aviso, los pesos, medidas y otros datos técnicos descritos en este manual. Todas las figuras, medidas y capacidades aquí mostradas son aproximadas y no constituyen especificaciones.

Su concesionario local

Sunrise Medical Limited
High Street, Wollaston, West Midlands DY8 4PS England
Tel +44 1384 44 66 88 Fax +44 1384 44 66 99
www.sunrisemedical.co.uk

Por favor, no olvide rellenar y enviarnos la tarjeta de registro de la garantía incluida con este manual. Sunrise Medical S.L. le recomienda que no efectúe ninguna tarea de mantenimiento aparte de las descritas en este manual. El agente local de mantenimiento/reparación ha recibido una completa formación por parte de Sunrise Medical para efectuar el mantenimiento preciso del equipo, de la forma requerida y en cualquier circunstancia. Utilice exclusivamente componentes de repuesto de Sunrise Medical.

Características y opciones

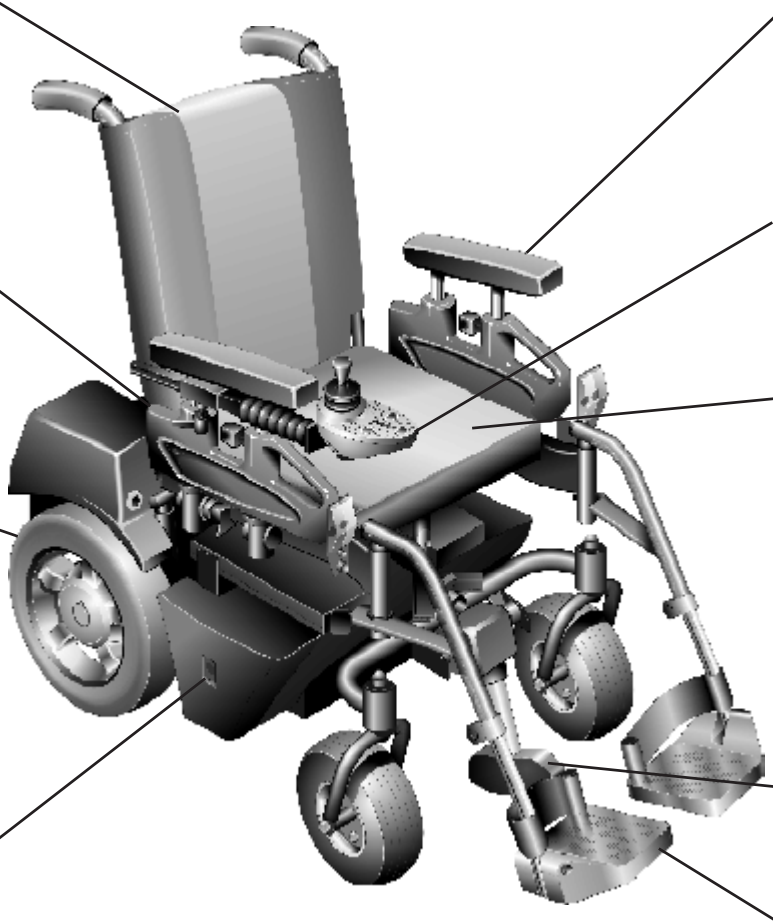

La silla de ruedas Powertec F50 ha sido diseñada para ser utilizada por una sola persona de forma diaria. Puede ser utilizada tanto en exteriores como en interiores. Aunque está indicada para ser conducida por la acera, puede utilizarse para cruzar de una acera a otra.

Este vehículo está diseñado para ser utilizado por un solo ocupante, de movilidad limitada y de un peso no superior a los 125 kg, que tenga las capacidades cognitiva, física y visual suficientes para controlar el vehículo de forma segura. Si tiene dudas respecto a la conveniencia del uso de esta silla de ruedas a motor, contacte con el concesionario local aprobado por Sunrise a fin de clarificar cualquier cuestión antes de empezar a utilizar el vehículo.

Advertencias de seguridad y sugerencias para el usuario

Advertencias de seguridad

En cualquier vehículo impulsado a motor, la seguridad es muy importante. He aquí algunas sugerencias de utilidad que le ayudarán a utilizar esta silla de ruedas de forma segura.

Generales

Antes de intentar subirse a o bajarse de la silla de ruedas, asegúrese siempre de que ésta esté apagada. Asegúrese siempre de que es capaz de accionar todos los controles desde una posición cómoda. Una buena postura resulta esencial para garantizar su comodidad y bienestar. Asegúrese siempre de que pueda ser visto con claridad, especialmente si tiene intención de utilizar la silla de ruedas en condiciones de baja visibilidad.

Bordillos

No descienda nunca un bordillo hacia adelante. Por favor, lea detenidamente la sección que trata de la subida de bordillos antes de intentar subir o bajar cualquier bordillo con la silla de ruedas.

No intente subir ni bajar tramos de escaleras. Esto sería muy peligroso, Ud. podría sufrir lesiones graves y la silla de ruedas podría resultar dañada. La silla F55 está diseñada para subir un único escalón o un bordillo.

Mantenimiento de rutina

Como con la mayoría de las cosas que nos rodean, unos sencillos cuidados y una buena atención alargan la vida útil de la silla de ruedas. Le recomendamos que efectúe una revisión anual de mantenimiento.

(Consulte el historial de reparaciones, más adelante en este manual).

Giros bruscos

No debe intentar efectuar giros a alta velocidad. Si necesita girar bruscamente, reduzca su velocidad mediante el joystick o el ajuste de velocidad. Esto es especialmente importante si está atravesando una pendiente o circulando pendiente abajo. Si no sigue este procedimiento, la silla de ruedas podría volcar.

Dispositivo de rueda libre de emergencia

Por favor, recuerde que, cuando desplaza la palanca de rueda libre de emergencia de su posición de conducción normal, los frenos no funcionan.

No debe dejar nunca la silla de ruedas con la palanca en posición de rueda libre. Para obtener una descripción más detallada de esta función y de sus limitaciones de uso, por favor, consulte la sección al respecto, más adelante en este manual.

Advertencias de seguridad y sugerencias para el usuario

Frenado de emergencia

La forma más sencilla y segura de detener la silla de ruedas es soltar la palanca de control del joystick (consulte la sección "Compartimento de control").

Esto hará que la silla se detenga de forma controlada.

También puede detener la silla apagando el sistema de control estando la silla en movimiento; no obstante, no le recomendamos este último método, ya que la acción de parada es muy brusca.

Baterías

Como norma, Sunrise Medical suministra la silla de ruedas F50 con baterías que no requieren mantenimiento. Sólo es preciso cargarlas regularmente.

No juguetee con las baterías bajo ninguna circunstancia. Si tiene alguna duda, contacte son el agente local de mantenimiento/ reparación. No conecte el cargador de baterías a la toma de alimentación eléctrica hasta que haya conectado el cargador a la silla de ruedas. Antes de proceder con la recarga, por favor, lea la sección al respecto, más adelante en este manual. Tenga cuidado con el ácido que pueden desprender las baterías, ya que es muy peligroso y puede originar quemaduras cutáneas, así como daños en los suelos, el mobiliario y la silla de ruedas. Si el ácido entra en contacto con la piel o con la ropa, lave inmediatamente con agua y jabón. Si entra en contacto con los ojos, aclare, inmediata y abundantemente, con agua fría y durante al menos diez minutos; a continuación, solicite atención médica inmediata. Puede neutralizares el ácido con bicarbonato sódico (o potásico) y agua. Asegúrese de mantener siempre las baterías en posición vertical, especialmente al transportar la silla de ruedas.

Neumáticos

Los neumáticos de la silla de ruedas se desgastarán más deprisa o más despacio dependiendo del mayor o menor uso que se haga de la misma. Compruébelos de forma regular siguiendo las instrucciones de mantenimiento descritas en este manual; debe comprobar especialmente la presión de los neumáticos.

NUNCA infle los neumáticos utilizando un tubo de aire del tipo de los que se encuentran en los garajes y estaciones de servicio; utilice siempre la bomba de inflado que se proporciona.

Limpieza del asiento

Es de especial importancia si la silla de ruedas es utilizada por más de una persona, a fin de evitar infecciones cruzadas.

Limpieza de los controles

Si hay suciedad incrustada en el control de la silla de ruedas, o simplemente suciedad, puede eliminarla empleando un paño humedecido con un desinfectante diluido. La limpieza de los controles es de especial importancia si la silla de ruedas es utilizada por más de una persona, a fin de evitar infecciones cruzadas.

Motores de la silla de ruedas

Tras un uso prolongado, los motores generan calor que irradia a través de la cubierta externa de los mismos. No toque la cubierta externa de los motores, al menos durante los 30 minutos siguientes al apagado de la silla de ruedas; este intervalo permitirá que se enfríe.

Alcance de la silla de ruedas

El alcance de la silla de ruedas puede verse afectado por diversos factores como, por ejemplo, el peso del usuario, las condiciones del terreno, la temperatura ambiente y el estado de las baterías. El alcance indicado en la documentación de ventas debe tomarse como un máximo teórico que posiblemente no todos los usuarios puedan lograr.

Recomendamos que cada usuario limite inicialmente su recorrido a uno que totalice la mitad del alcance indicado, al menos hasta que adquiera confianza respecto al alcance real que la silla de ruedas pueda lograr. Si el indicador de las baterías muestra una carga baja, no intente efectuar un recorrido largo a no ser que esté seguro de que va a poder llegar a su destino y luego volver al punto de origen sin riesgo de quedar en el camino.

Uso en una pendiente

La silla de ruedas ha sido diseñada y probada para ser utilizada en pendientes de hasta el 10°. No obstante, si tiene la opción de ajustar el ángulo del asiento dejándolo inclinado hacia adelante o hacia atrás, es posible que en ciertas circunstancias la silla de ruedas se muestre inestable.
Antes de intentar subir o bajar una pendiente, le recomendamos encarecidamente que devuelva el asiento y el respaldo a la posición vertical.
En caso contrario, la silla de ruedas podría mostrarse inestable. Si tiene alguna duda acerca de la estabilidad de la silla de ruedas en una pendiente, no intente subirla ni bajarla y trate de encontrar una ruta alternativa.

Teléfonos móviles y radiotransmisores

Si va a accionar teléfonos inalámbricos o móviles, radiotransmisores, walkie-talkies, equipos de radioaficionado con batería central u otros dispositivos de transmisión, tenga en cuenta lo siguiente:

No debe utilizar teléfonos móviles ni radiotransmisores mientras acciona el vehículo.

El uso de teléfonos móviles o de radiotransmisores puede originar campos electromagnéticos excesivamente fuertes. Éstos pueden interferir con los sistemas electrónicos del vehículo. Si no tiene más remedio que utilizar teléfonos móviles o radiotransmisores, debe detener y apagar el vehículo antes de encenderlos o utilizarlos.

Preparación de la silla de ruedas para su uso

Montaje de la base

El diseño de esta silla de ruedas eléctrica de Sunrise incorpora una característica singular: las secciones delantera y trasera de la base se pueden separar, permitiendo así un transporte mucho más fácil de la silla de ruedas (Fig. 1). Para volver a acoplar ambas mitades, incline la unidad trasera hacia atrás, apoyándola sobre las pequeñas ruedas antivuelco (Fig. 1). Asegúrese de que la palanca de impulsión esté engranada; esto evitará que la base pueda moverse. Acople los salientes “A” del subarmazón delantero (Fig. 1A) a las ranuras inferiores ubicadas en las abrazaderas del subarmazón trasero y asegúrelos.

Ahora las dos mitades forman un arco; presione hacia abajo la parte frontal de la unidad trasera (Fig. 1B) para acoplar ambas unidades. Asegure este acoplamiento empujando la barra de fijación del asiento, engranando los salientes “B” (Fig. 1C).

Si ha llevado a cabo correctamente los procedimientos anteriores, ahora las secciones delantera y trasera de la silla de ruedas deberían estar fijadas completamente. Pruebe a levantar la barra de fijación del asiento (Fig. 1A) sin efectuar ningún movimiento hacia abajo si efectuase un movimiento hacia abajo, las secciones se separarían (Fig. 1C). Si la silla está acoplada correctamente, las clavijas permanecerán fijas en las ranuras. Si no es así, vuelva a acoplar la silla mediante el procedimiento descrito anteriormente.

El término “desacoplar” se emplea para describir la separación de los subarmazones delantero y trasero. Para desacoplar la silla, empuje la barra de fijación del asiento hacia el subarmazón delantero, y levántela, todo a un tiempo.

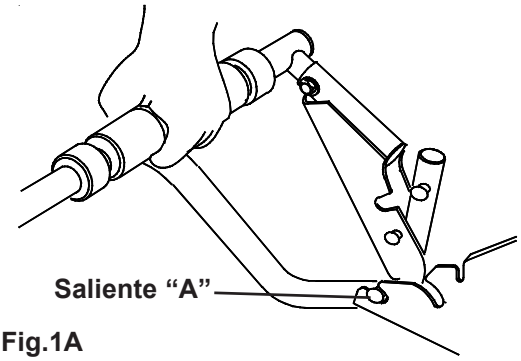

Fig.1A

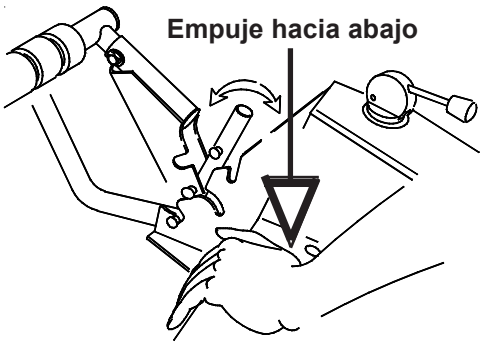

Fig.1B

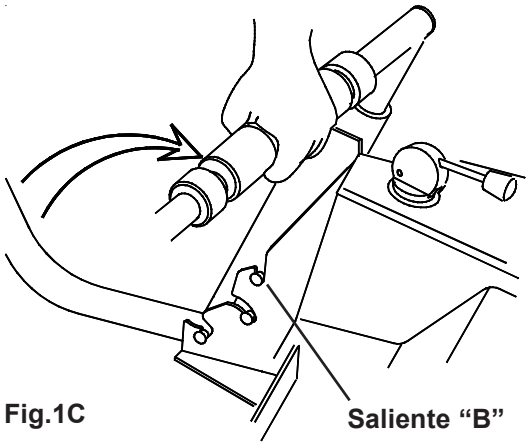

Fig.1C

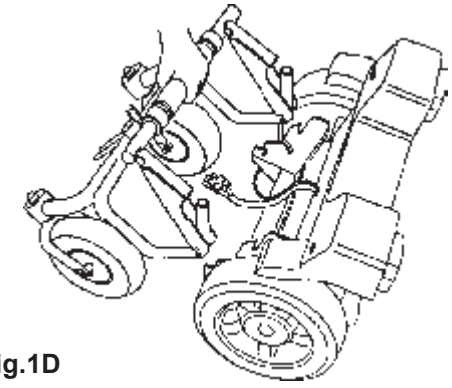

Fig.1D

Preparación de la silla de ruedas para su uso

Instalación de las baterías

Las baterías de esta silla de ruedas de Sunrise Medical están ubicadas dentro de dos cajas de baterías. Con la base totalmente ensamblada, coloque las cajas para batería en el centro de la base. Es importante advertir que hay una caja para batería izquierda y otra derecha. La forma más sencilla de recordar en qué lado va cada caja de batería es asegurarse de que el panel curvado de cada caja debe formar un arco natural respecto a las ruedas traseras.

Fije firmemente las cajas y las presillas tipo lengüeta. Tome los cables de ambas cajas y conéctelos el uno al otro.

En la parte posterior de la caja de batería de la derecha hay un enchufe; inserte aquí el conector de seis clavijas del compartimento de control de programación.

Encuentre la clavija de fijación a fin de asegurarse de que inserta correctamente el conector.

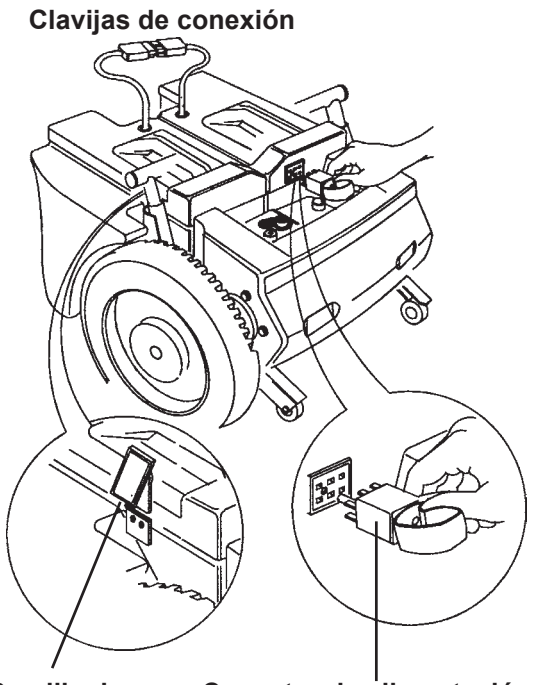

Fig.2

Preparación de la silla de ruedas para su uso

Instalación del armazón del asiento

Para acoplar el armazón del asiento a una base totalmente ensamblada, inserte las agarraderas posteriores del asiento en las dos muescas externas ubicadas en la barra de fijación del asiento (Fig. 3). Baje el asiento, insertando la caña del asiento en el casquillo de recepción (Fig. 4).

Asegurándose de que el asiento esté asegurado, doble hacia abajo la palanca accionable con el dedo y tire de ésta en contra de la clavija de resorte, lo que le permitirá sujetar la caña ajustable del asiento, dentro del casquillo de recepción, a la altura requerida. Suelte la palanca accionable con el dedo, insertando la clavija dentro de uno de los orificios ubicados en la caña del asiento. Doble hacia arriba la palanca accionable con el dedo a fin de asegurar la posición de la clavija (Fig. 5).

Advertencia
El asiento de la silla de ruedas no está asegurado cuando la barra (o palanca) accionable con el dedo está en la posición bajada. En tal caso, compruebe que la clavija de bloqueo esté alineada con el orificio adecuado ubicado en la caña del asiento. La caña del asiento sólo está asegurada cuando la barra accionable con el dedo está subida, tal y como aparece en la Fig. 5.

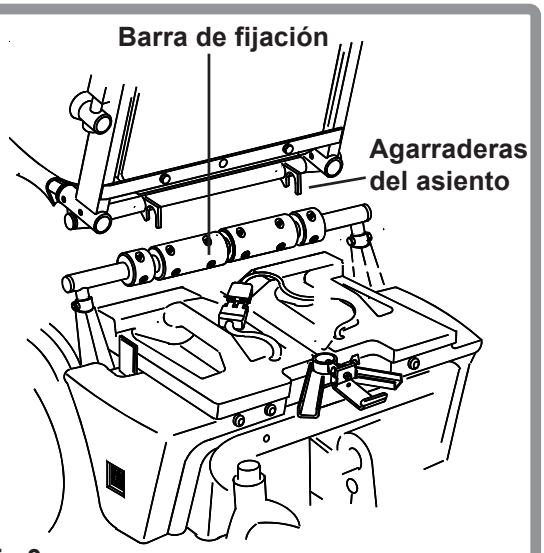

Fig.3

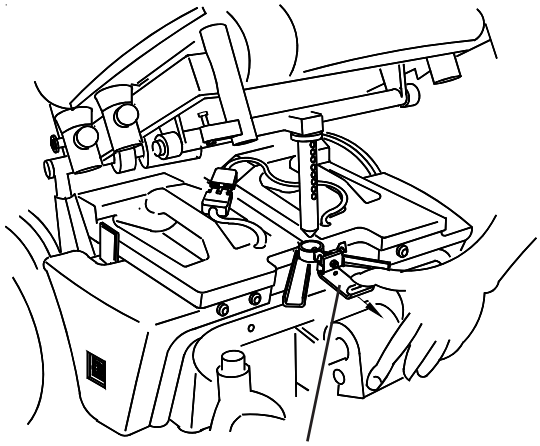

Fig.4

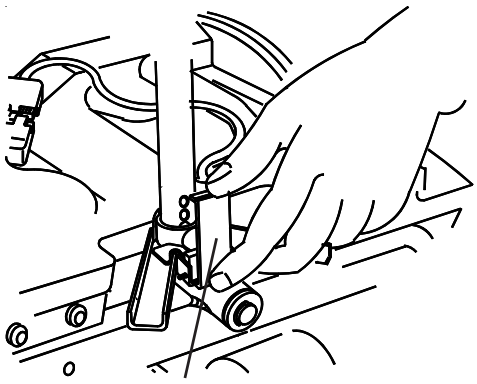

Fig.5

Preparación de la silla de ruedas para su uso

Ajuste de la caña del asiento

A fin de proporcionar un ajuste preciso de la inclinación del armazón del asiento, observará que la caña del asiento incorpora una tuerca de fijación en el punto en el que la caña del asiento entra en contacto con la barra cruzada ubicada debajo del asiento. Esto permite ajustar la inclinación del asiento en una de las posiciones proporcionadas por la serie de orificios ubicados en la caña del asiento. Para aumentar la inclinación, gire la caña en sentido antihorario; para reducir la inclinación, gire la caña en sentido horario. Los orificios ubicados en el asiento deben estar siempre alineados de forma que la clavija de bloqueo pueda insertarse en cualquiera de los orificios ubicados en la caña del asiento. Una vez efectuado el ajuste y con el pomo engranado correctamente con el orificio adecuado de la caña del asiento, debe volver a apretar firmemente la tuerca de fijación. El procedimiento descrito va encaminado a efectuar el ajuste únicamente entre los orificios de la caña del asiento. El hueco existente entre la parte superior de la caña del asiento y la tuerca de fijación no debe exceder en ningún momento los 12 mm (Fig. 6).

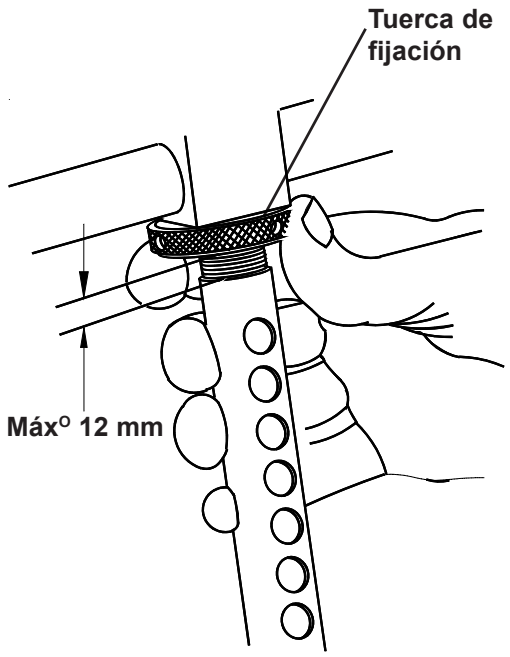

Fig.6

Si tiene alguna duda consulte a Sunrise Medical o al distribuidor local.

Compruebe siempre si el mecanismo de bloqueo de la caña del asiento está correctamente insertado en el orificio de la caña del asiento; para ello, ejerza presión hacia abajo, con la palma de la mano, sobre el asiento en sí.

Preparación de la silla de ruedas para su uso

Extracción del armazón del asiento

Para extraer el armazón del asiento, presione hacia abajo la barra accionable con el dedo y tire hacia atrás a fin de liberar la caña del asiento; a continuación, levante el asiento hacia arriba hasta que ya no pueda levantarlo más. Con la punta de la caña del asiento descansando sobre el orificio receptor, tire hacia Ud. del asiento (levantándolo al mismo tiempo) hasta que éste quede separado de la base de impulsión.

Ajuste de la altura de la base del asiento

Además de poder ajustar la inclinación de la base del asiento respecto a la base seleccionando el orificio adecuado en la caña del asiento, es posible ajustar la altura de toda la base del asiento para acomodar este último a las necesidades del usuario (Fig. 7). Normalmente, la silla de ruedas se proporciona con la base del asiento en su configuración más baja. Para elevar la parte trasera de la base del asiento, extraiga las dos tuercas, y los tornillos correspondientes, ubicados en cada extremo de la barra de fijación del asiento. A continuación, levante la barra de fijación del asiento hasta el nivel que desee y vuelva a insertar los tornillos y tuercas. Una vez elevada la barra de fijación del asiento, deberá seleccionar una posición más alta con la caña del asiento.

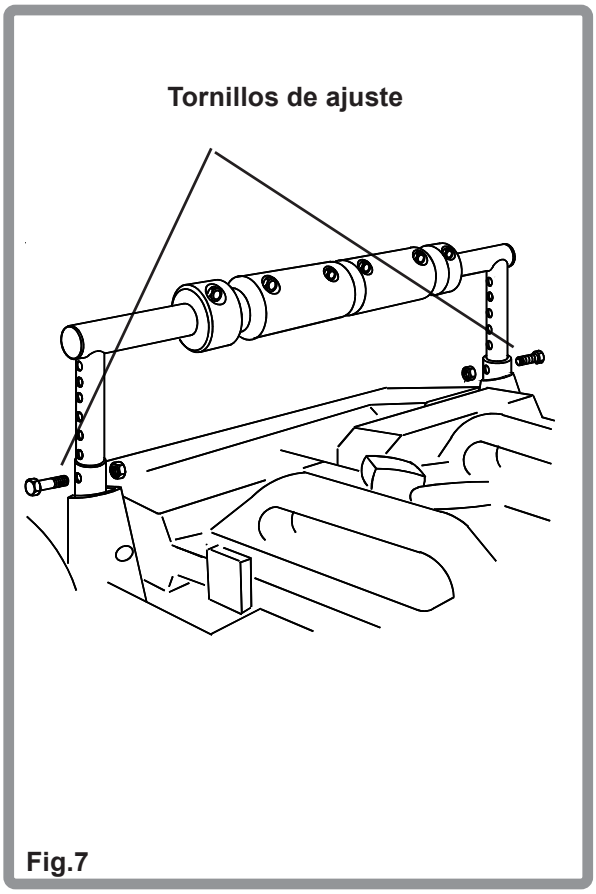

Fig.7

Preparación de la silla de ruedas para su uso

Apoyabrazos/placa lateral

Para montar el ensamblaje de apoyabrazos y placa lateral, asegúrese de que la clavija de bloqueo (A) (Fig. 8) esté en la posición de “desbloqueo”, tal y como muestra la figura. Baje el apoyabrazos insertándolo en los conos de fijación y presione hacia abajo a fin de asegurar una sujeción firme. Libere la palanca de la clavija de bloqueo a fin de bloquear el apoyabrazos en posición. Para ajustar la altura del apoyabrazos, tire hacia atrás de la palanca de la clavija de bloqueo (B) y sujétela. Levante o baje el apoyabrazos hasta la posición requerida, suelte la clavija para fijar la posición y compruebe que el apoyabrazos esté bien asegurado.

No intente nunca ajustar la inclinación del asiento si el usuario está ocupando la silla de ruedas. No intente conducir la silla de ruedas si el ángulo de inclinación del asiento excede de 15º respecto al plano horizontal.

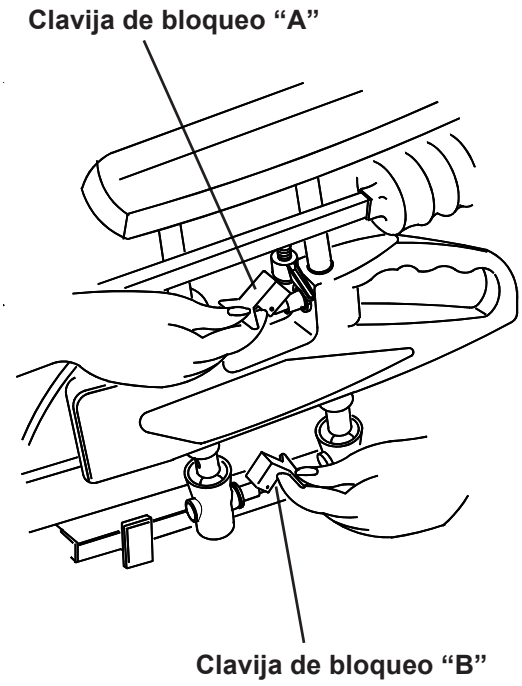

Fig.8

Preparación de la silla de ruedas para su uso

Mando

Para conectar la corriente al mando, tome el cable/conector del mando e inserte el conector en el enchufe DIN ubicado en la parte posterior de la base. Alinee los puntos blancos marcados en el enchufe y en el conector y conecte este último. Deslice el manguito flexible sobre el conector para formar una junta con la caja de control (Fig. 9).

Ajuste del mando

El mando va montado sobre un brazo deslizable que puede ajustarse para modificar la posición del mismo (Fig. 9). Para ajustar la posición del mando, empuje la palanca de bloqueo hacia abajo a fin de obtener una posición adecuada para hacer palanca (esto se debe a que la palanca tiene un movimiento limitado). Libere la palanca y ajuste el mando en la posición más cómoda. Asegure el brazo deslizable y vuelva a empujar el brazo de la palanca hacia abajo hasta que quede al mismo nivel que la placa lateral.

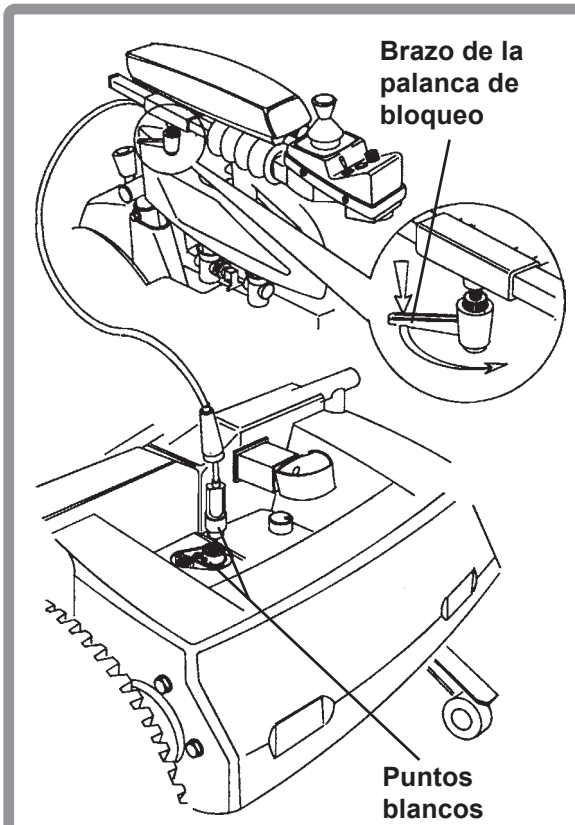

Fig.9

Preparación de la silla de ruedas para su uso

Ajuste del mando

Para acercarse a la superficie del escritorio o mesa de trabajo, el mando puede girarse en ángulo recto (Fig. 10). Seleccione la configuración más baja de control de la velocidad y conduzca la silla hacia adelante, deteniéndose a 15 cm del extremo del escritorio. Desconecte la corriente del mando de la silla de ruedas y separe el mando, empujándolo hacia afuera y a la derecha (si el mando es para diestros y, por tanto, está montado en el lado derecho), o hacia afuera y a la izquierda (si el mando es para zurdos y, por tanto, está montado en el lado izquierdo). Vuelva a encender el mando y observe cómo influye la nueva posición en los movimientos del joystick; para moverse hacia adelante, mueva el joystick hacia la derecha, moviendo la silla de ruedas hacia adelante para obtener una posición cómoda. Deténgase y apague el mando.

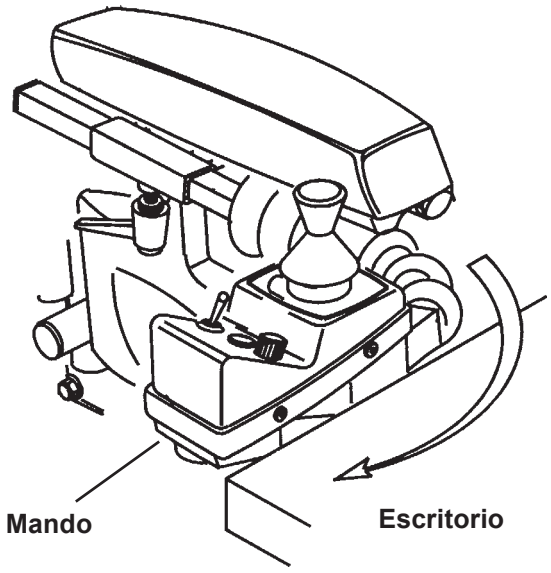

Fig.10

Preparación de la silla de ruedas para su uso

Mando (sin luces)

Asegúrese de que el cable de corriente esté conectado correctamente al enchufe ubicado en la parte trasera de la base (Fig. 11).

Botón de encendido/apagado

El botón de encendido/apagado (“ON/OFF”) está ubicado delante del joystick. Si dispone el botón en la posición ON, la silla de ruedas se enciende, lista para moverse, y la luz de encendido se ilumina.

Botón de la bocina

Si presiona este botón, se activa la bocina; ésta deja de escucharse cuando Ud. suelta el botón.

Configuración ajustable de la velocidad

Para aumentar la velocidad, gire este pomo en sentido horario; para reducirla, gírelo en sentido antihorario. Esto resulta útil a la hora de aprender o en situaciones comprometidas.

Indicador del nivel de carga de las baterías

Este indicador presenta diez luces codificadas por colores (3 rojas, 4 naranjas y 3 verdes) y describe el estado de carga de las baterías. El verde significa carga elevada, el naranja significa carga baja y el rojo denota una carga peligrosamente baja.

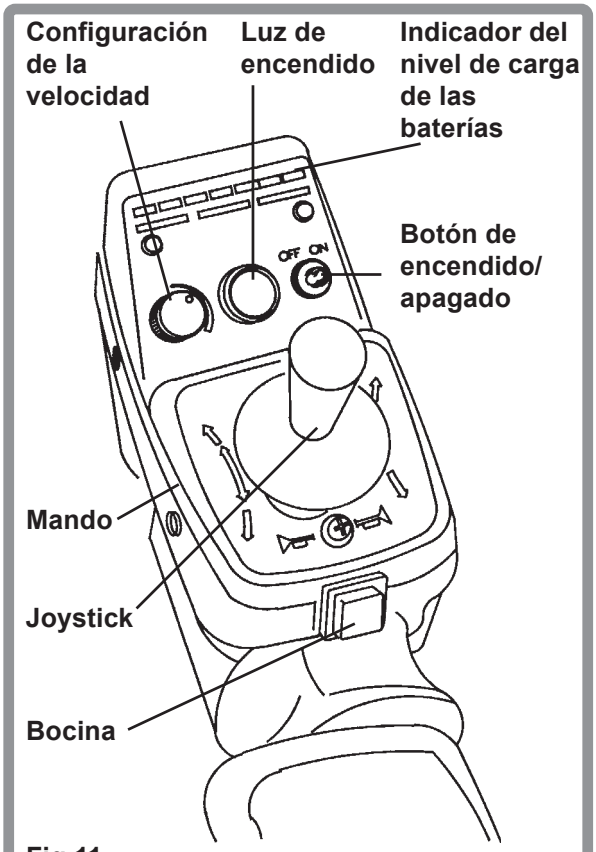

Fig.11

La lectura más exacta se obtiene cuando la silla de ruedas se encuentra estacionaria y sobre una superficie nivelada. Las luces ayudan asimismo a indicar la naturaleza de una avería (si ésta se produce). Cuando la silla está en el modo de avería, las luces parpadean rápidamente. Observar el número de luces que parpadean puede ayudar al agente de mantenimiento/reparación a diagnosticar el tipo de avería.

Preparación de la silla de ruedas para su uso

Instalación de los reposapiés/ tubos del reposapiés

Acerque el ensamblaje de reposapiés a la silla de ruedas de la forma mostrada en la figura. Inserte el tubo del reposapiés en el receptor del reposapiés y bloquéelo girando el reposapiés hacia adelante. Para abatir el reposapiés a un lado, presione el fijador de sujeción ubicado en el reposapiés mientras gira el reposapiés hacia afuera (Fig. 12). Para extraerlo, levántelo. Puede ajustar la altura e inclinación de la plataforma del reposapiés. Para ajustar la inclinación de la plataforma del reposapiés, levante la plataforma y encuentre el tornillo de ajuste que va montado sobre la parte inferior del tubo de extensión; afloje la tuerca de bloqueo y proceda al ajuste. Baje la plataforma y compruebe si la inclinación le resulta cómoda. Vuelva a apretar la tuerca firmemente. Para ajustar la altura, extraiga el perno ubicado en el reposapiés y alinee el orificio ubicado en el tubo de extensión con el orificio adecuado de los ubicados en el tubo del receptor. Vuelva a insertar el perno firmemente.

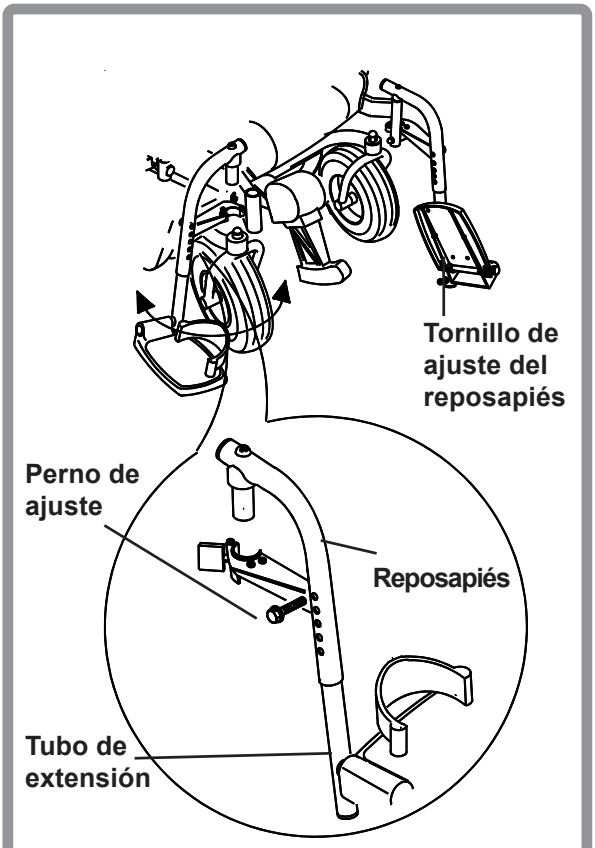

Fig. 13

Preparación de la silla de ruedas para su uso

Acoplamiento del respaldo

El respaldo de la silla de ruedas Sunrise se monta insertando los tubos del respaldo en los receptores, tal y como se muestra en la figura. Una vez insertado hasta el tope, debe asegurar el respaldo insertando la clavija de liberación de resorte en el orificio inferior ubicado en cada receptor. Para ello, debe presionar el botón ubicado en la parte superior de la clavija durante la inserción (Fig. 13).

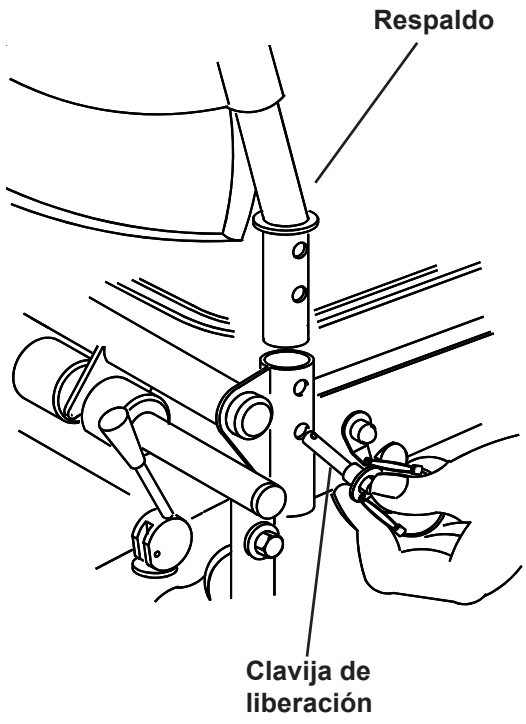

Fig. 13

Alimentación eléctrica Con luces/indicadores

Cuando se presiona el botón de encendido/apagado, las luces indicadoras del nivel de carga de las baterías parpadean; espere a que las luces dejen de parpadear antes de accionar el joystick (Fig. 14).

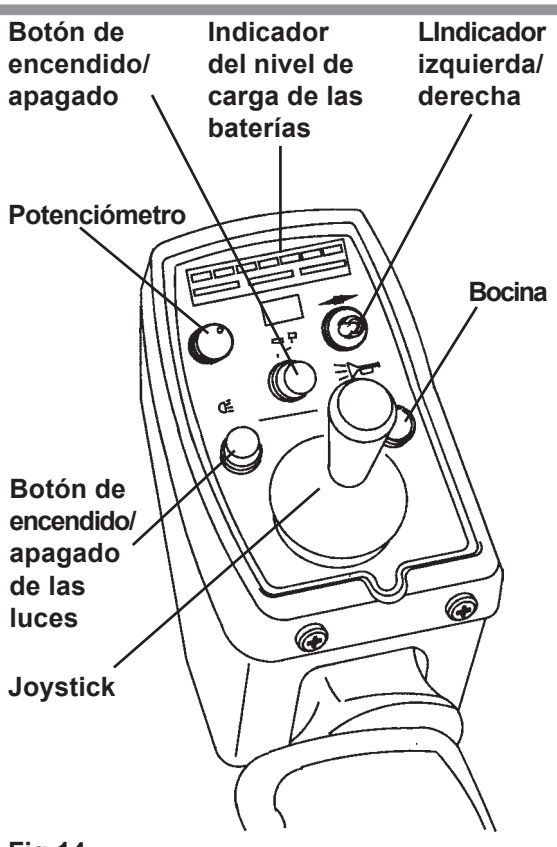

Fig.14

Preparación de la silla de ruedas para su uso

Luces/indicadores

Para accionar los indicadores delanteros y traseros, mueva el botón en la dirección en la que desee moverse. Para cancelar los indicadores, disponga el botón en posición vertical (Fig. 15).

Las sillas de ruedas que incorporan luces e indicadores precisan de una llave (ubicada en el panel trasero) para accionar el compartimento de control.

Debe accionar esta llave para poder accionar la silla de ruedas.

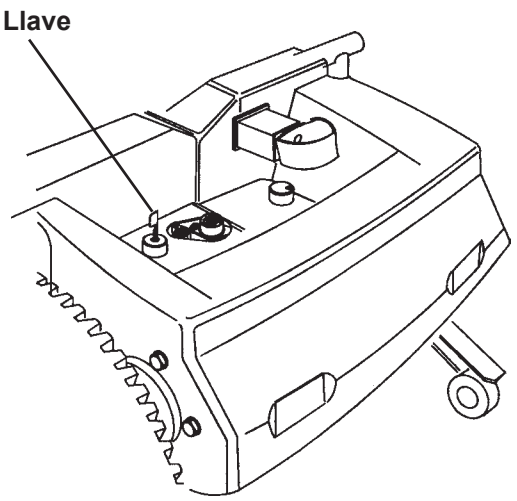

Fig.15

Uso de la silla de ruedas

Accionamiento del joystick

Tras presionar el botón principal de encendido/apagado, deje pasar unos segundos antes de mover el joystick. Esto permite que el sistema efectúe una autocomprobación y que el indicador del nivel de carga de las baterías muestre el estado de carga de las baterías. Si mueve el joystick demasiado pronto, el indicador de encendido parpadeará, desactivando la impulsión de la silla de ruedas. Aunque esto no es perjudicial para la silla de ruedas, tendrá que apagarla y volver a encenderla para que el sistema se active de nuevo (Fig. 16). Si éste es su primer viaje con una silla de ruedas eléctrica, seleccione la velocidad más baja. Mueva el joystick, poco a poco, en la dirección en la que desee ir. Al principio, proceda despacio, hasta que se familiarice con los pequeños movimientos requeridos al utilizar el joystick. No mueva el joystick demasiado rápidamente hacia adelante. Pronto adquirirá un sentido de anticipación de la dirección de marcha y, entonces, efectuará las correcciones necesarias de forma instintiva, de la misma forma que el conductor de un automóvil siempre gira el volante en la dirección en la que desea ir, aunque el coche y las ruedas parezcan “querer” ir en otra dirección.

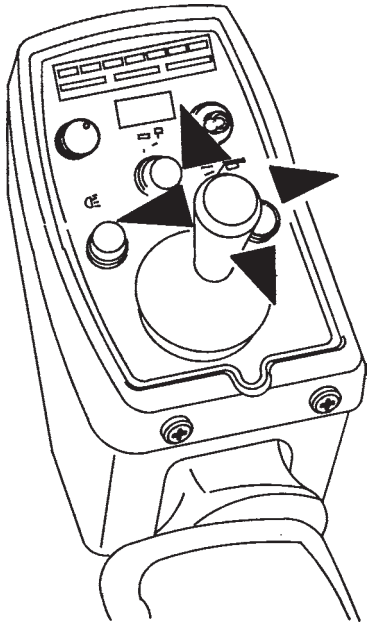

Fig.16

Uso de la silla de ruedas

Accionamiento del joystick (cont)

Cuando conduzca, mire al frente y no al mando; recuerde que sólo la suficiente práctica le permitirá conducir correctamente.

Los frenos se activan tan pronto como se suelta el joystick y se lo devuelve a su posición central. En terreno nivelado, mediante esta acción la silla de ruedas se detiene tras rodar la distancia que ocupa una silla de ruedas. En una pendiente pronunciada, es posible que la silla ruede una distancia algo mayor y Ud. notará cómo los frenos se aplican automáticamente cuando la silla está a punto de detenerse por completo. Una vez se hayan aplicado los frenos, puede apagar la silla de ruedas sin que éstos sufran, aunque siempre es mejor esperar unos segundos una vez que la silla se haya detenido por completo antes de apagar la silla.

Si necesita efectuar una parada de emergencia, apague el botón de encendido/apagado. Esta acción hará que se apliquen los frenos completamente y de inmediato, con lo que la silla se detendrá con rapidez.

Sólo debe emplear este procedimiento de emergencia cuando se esté moviendo hacia adelante; no lo utilice nunca si está viajando marcha atrás, ya que la acción brusca de frenado puede ser peligrosa.

Uso de la silla de ruedas

Control de respuesta

Proporciona una entrada uniforme de corriente eléctrica en los motores, a través del movimiento del joystick. La velocidad de la silla de ruedas aumenta cuanto más lejos lleve el joystick respecto a su posición central; cuando lleva el joystick a su posición límite, la silla de ruedas viaja a su velocidad máxima, configurada inicialmente mediante el potenciómtero ubicado en el mando. Conforme se va soltando el joystick, la silla de ruedas activa automáticamente los frenos y se detiene de forma controlada (Fig. 17). En el mando está ubicado el botón de encendido/apagado (Fig. 11 ó Fig. 14). No utilice este botón para detener la silla de ruedas salvo en caso de emergencia.

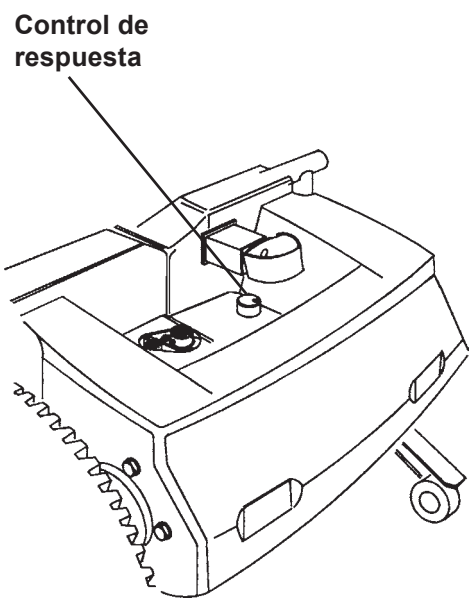

Fig.17

Resumen

1. Para conducir, mueva el joystick en la dirección en que desee moverse.
2. Cuanto más lejos mueva el joystick, más rápido viajará.
3. El potenciómetro, ubicado en el mando, regula la velocidad máxima y mínima de la silla de ruedas. Cuando esté aprendiendo a controlar la silla de ruedas, y en las situaciones comprometidas, seleccione siempre la velocidad más baja.
4. Los frenos detienen automáticamente la silla cuando se suelta el joystick.
5. Apagar la silla mediante el botón ubicado en el mando hace que se apliquen inmediatamente los frenos.
6. Es importante que la silla esté estacionaria cuando se cambia la dirección de marcha atrás hacia adelante.
7. Apague siempre la silla de ruedas, mediante el botón ubicado en el compartimento del mando, antes de bajar de la misma

Uso de la silla de ruedas

Subebordillos Instalación

Acerque el subebordillos a las abrazaderas en forma de “U”, alinee los orificios ubicados en el subebordillos con los orificios de alineamiento ubicados en las abrazaderas en forma de “U”. Tome las presillas de resorte e inserte la sección recta dentro de los orificios de alineamiento ubicados en las abrazaderas en forma de “U”. Empuje hacia adentro hasta que la sección moldeada de la presilla sujete la superficie externa de la abrazadera en forma de “U” (Fig. 18).

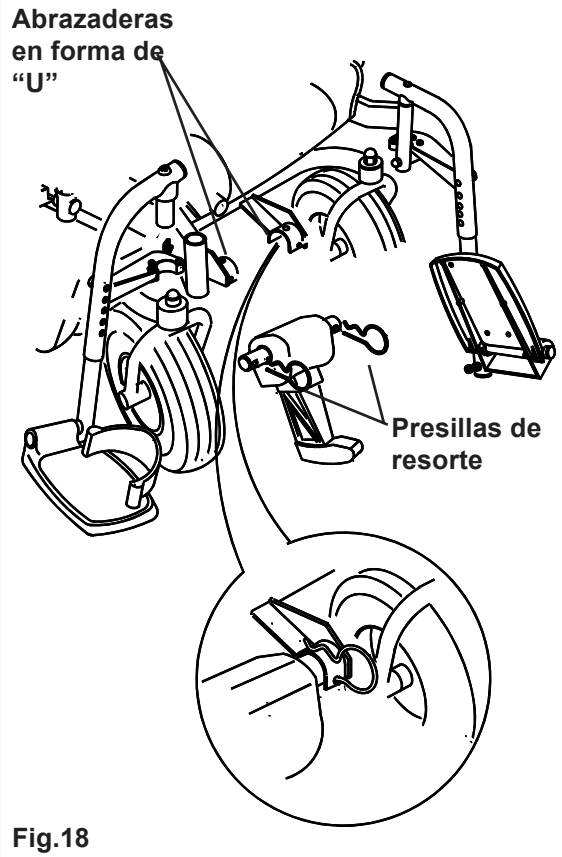

Fig.18

Para subir el bordillo

1. Aborde el bordillo de frente, conduciendo hacia adelante, lentamente y con velocidad constante.
2. Cuando el subebordillos contacte con el bordillo, la silla de ruedas debería estar moviéndose muy lentamente. Los bordillos pequeños pueden subirse partiendo de una posición estacionaria.
3. Aplique suficiente potencia a los motores a fin de subir la parte frontal de la silla al bordillo y, a continuación, aplique una pizca más de potencia y velocidad, de forma que las ruedas de impulsión suban el bordillo suavemente y sin detenerse. Mantenga el joystick en una posición recta hacia adelante, tan avanzada como sea posible.

Para bajar el bordillo

1. Dé la vuelta a la silla de ruedas lenta y cuidadosamente hasta que las ruedas traseras se encuentren al lado del borde del bordillo.
2. Mueva la silla marcha atrás tan lentamente como le sea posible, de forma que las ruedas traseras pasen el bordillo. Se sentirá más seguro si puede echar el cuerpo hacia adelante, pero, si no puede, no se preocupe: la silla de ruedas es muy estable y, siempre que se mantenga dentro de sus límites, la seguridad está garantizada.
3. La parte frontal de la silla seguirá a la parte trasera bordillo abajo, de forma natural, conforme Ud. siga conduciendo marcha atrás, muy despacio.

Uso de la silla de ruedas

Subebordillos (uso) Precaución

1. Por favor, actúe con la máxima consideración hacia el resto del tráfico que pueda haber en la calle. Recuerde que lo último con lo que esperaría encontrarse el conductor de un coche o de un camión es una silla de ruedas bajando un bordillo hacia atrás y adentrándose en la calzada. Si tiene alguna duda, no se arriesgue a cruzar la calle: espere a tener la certeza de que es seguro cruzarla.
2. Cruce siempre la calle lo más deprisa posible, ya que puede haber más tráfico.
3. No intente subir ni bajar bordillos que excedan de los 10 cm de altura.
4. No intente utilizar el subebordillos en tramos de escaleras.
5. No intente subir ni bajar bordillos altos si se encuentra en una pendiente pronunciada.
6. No intente subir ni bajar bordillos que se encuentren en las cercanías de tomas del alcantarillado, superficies desiguales o arenosas.
7. No intente bajar ningún bordillo de más de 5 cm de altura si va a bajar hacia adelante.
8. No suba ni baje bordillos en un ángulo que no sea de 90° respecto del borde del bordillo (es decir, aborde siempre el bordillo en dirección perpendicular al mismo).
9. Antes de subir, asegúrese de que los apoyapiernas/reposapiés no interfieran con la maniobra.

Dispositivo de rueda libre de emergencia

Este mecanismo permite desconectar la impulsión en caso de avería de las baterías o de averías de otro tipo. Sólo debe utilizarlo en caso de emergencia o si necesita empujar la silla de ruedas de forma manual (Fig. 19).

No está indicado para ser utilizado de forma permanente.

El sistema de frenado automático de la silla de ruedas no funciona si la palanca no está dispuesta hacia abajo, en posición de impulsión.

EN LA POSICIÓN DE RUEDA LIBRE, NO DEBE NUNCA abandonar o intentar subir a, o bajar de, la silla de ruedas. Recuerde que la silla de ruedas es pesada y es posible que no pueda evitar que salga rodando si activa el punto muerto en un terreno inclinado.

Posición de rueda libre

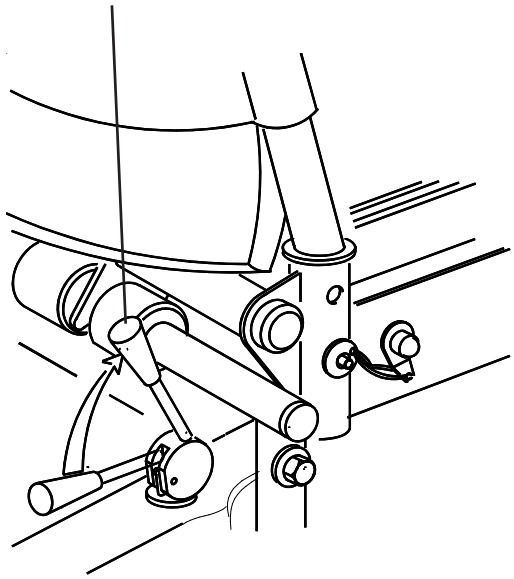

Fig.19

Unidad de control

La unidad de control está montado en un mecanismo deslizante que hace posible mover el control hacia adelante o hacia atrás (Fig. 20). Cuando haya seleccionado la posición más cómoda, asegure el deslizador apretando el tornillo de bloqueo Allen, utilizando para ello una llave Allen.

Asegúrese de que el tornillo de bloqueo está apretado por completo antes de usar y, especialmente, de transportar su silla de ruedas.

La unidad de control también puede girarse en ángulos derechos del reposabrazos para permitir a la silla acercarse a mesas.

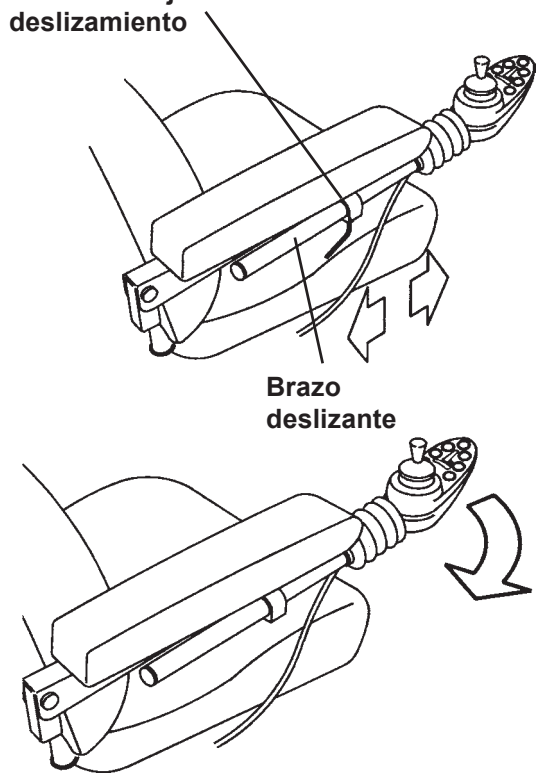

Fig. 20

Accesorio conectador de alimentación

El conectador de alimentación también debe ser enchufado a la toma de corriente en la unidad de control, como se muestra en la figura 21.

Nota: Al desenchufar el conectador de alimentación, sáquelo apretando la cubierta de plástico exterior.

Nunca tire del cable para desconectar el enchufe.

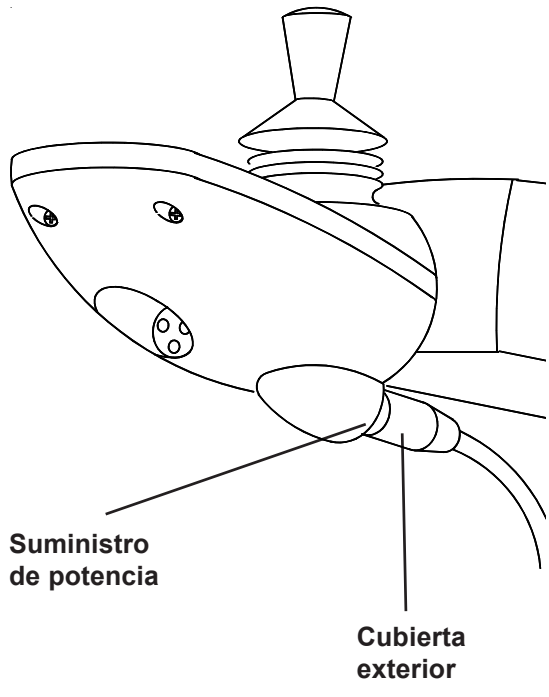

Fig. 21

Suministro de potencia

Asegúrese de que el conectador de alimentación está conectado correctamente a la toma de corriente en la parte posterior de la unidad de control (Fig. 22).

Clavija inmovilizadora

Cuando se active esta clavija la silla no funcionará, excepto el sistema luminoso de aviso de peligro. Esto puede ser útil si usted deseea dejar su silla desatendida (Fig. 22).

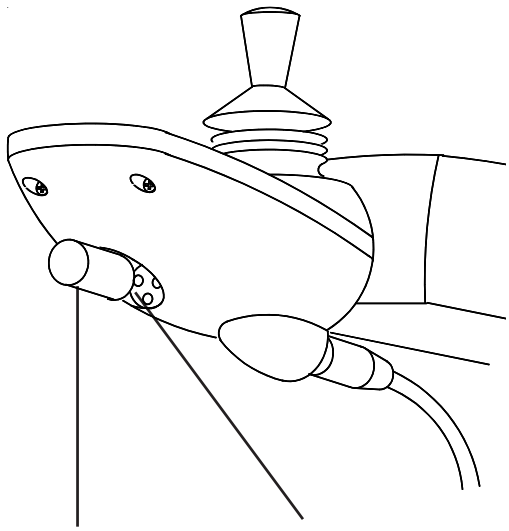

Fig. 22

Activar

1. Coloque la clavija inmovilizadora en la toma de corriente de carga/ programadora situada en la parte anterior de la unidad de control.
2. Quite la clavija después de 1-2 segundos.
3. Pulse el botón “Encendido” (On)/ “Apagado” (Off) (Fig. 23).

Desactivar

1. Coloque la clavija inmovilizadora en la toma de corriente de carga/programadora situada en la parte anterior de la unidad de control.
2. Quite la clavija después de 1-2 segundos. Ahora su silla está inmovilizada.

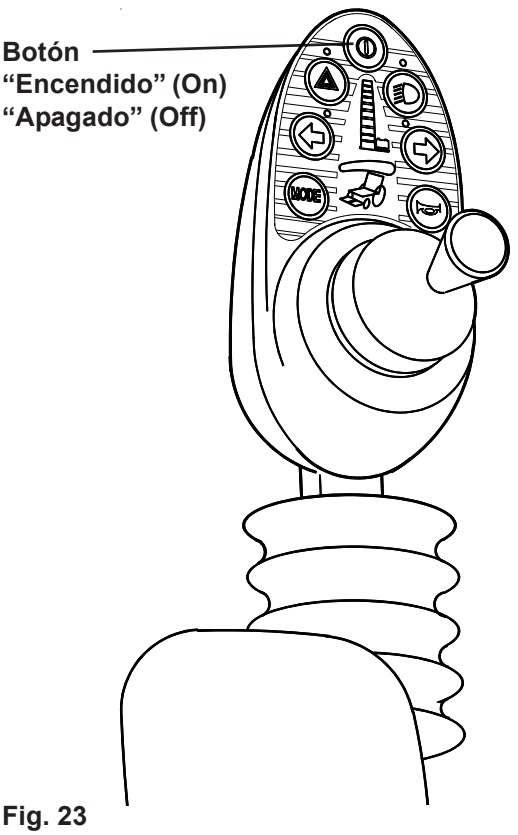

Fig. 23

Regulador de velocidad ajustable

Su controlador tiene cinco reguladores de velocidad.

Para ajustar:

1. Pulse el botón “mode” hasta que el indicador de reguladores de velocidad esté brillando (Fig. 24).
2. Aumente o disminuya el regulador de velocidad moviendo la palanca de mando hacia la izquierda o hacia la derecha respectivamente, hasta que obtenga el regulador requerido. Para activar el regulador, mueva la palanca de mando hacia adelante para conducir o pulse el botón “mode” hasta que las luces intermitentes ya no brillen.

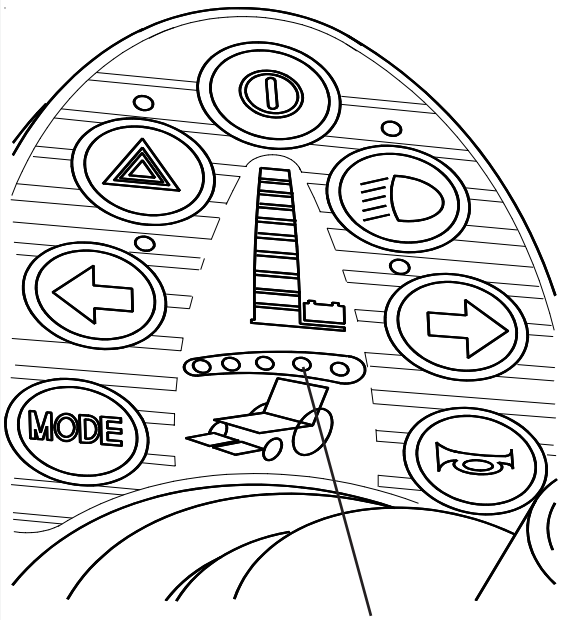

Indicador de regulación de velocidad ajustable

Fig. 24

Indicador de nivel de batería

Este indicador tiene diez luces cifradas de colores, 3 rojas, 4 naranjas y 3 verdes, e indica el estado de carga en las baterias (Fig. 25). Verde es alta, Naranja es baja y Roja es peligrosamente baja. La lectura más exacta se consigue cuando la silla está inmóvil y sobre una superficie llana. Las luces también sirven para indicar un fallo y su ubicación (si se da el caso). Cuando surja un fallo, las luces comenzarán a brillar rapidamente. Fijarse en el número de luces que brillan puede ayudar a su agente de mantenimiento a encontrar fallos facilmente.

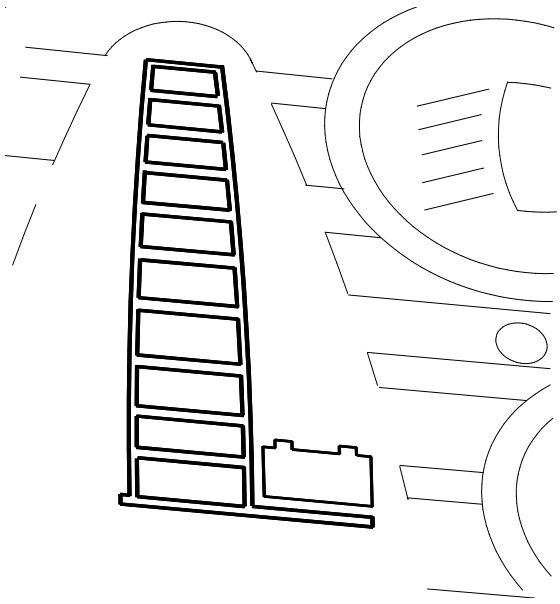

Fig. 25

Indicadores

El botón de la mano derecha hace funcionar los indicadores derecho, anterior y posterior. Para cancelar pulse el botón de nuevo (Fig. 26).

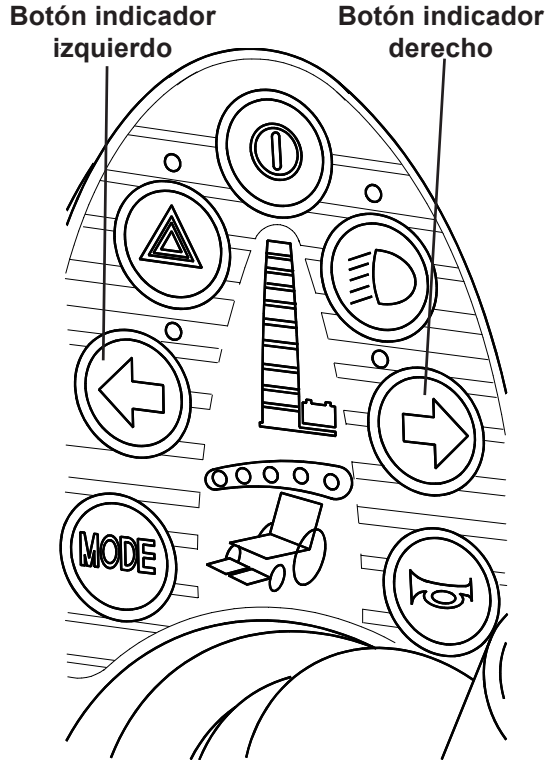

Fig. 26

Botón Claxon

Cuando pulse este botón el claxon sonará, y dejará de sonar cuando suelte el botón (Fig. 27).

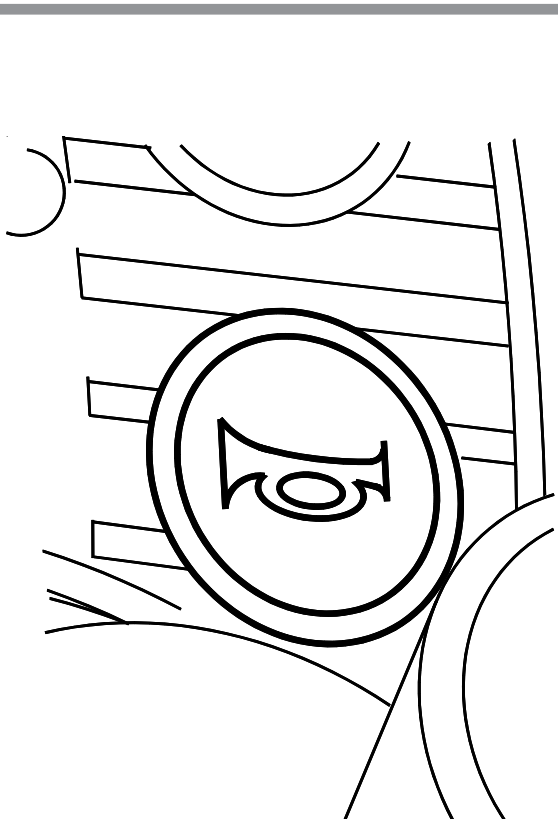

Fig. 27

Luces de peligro

Apretando este botón, activará las luces de peligro anteriores y posteriores. Este dispositivo funciona tanto con la silla encendida como apagada.

Los dos indicadores brillarán intermitentemente hasta que, pulsando de nuevo el botón, se anulen. (Fig. 28).

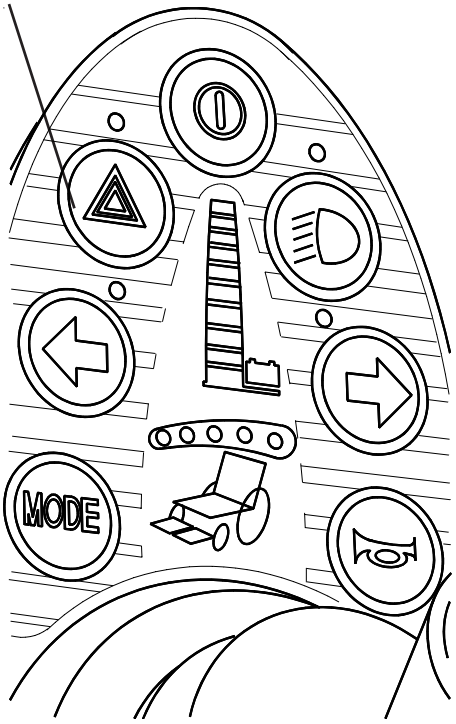

Fig. 28

Luces principales

Apretando este botón, activará las luces (Fig. 29), pero sólo con la silla encendida.

Pulsándolo de nuevo apagará las luces.

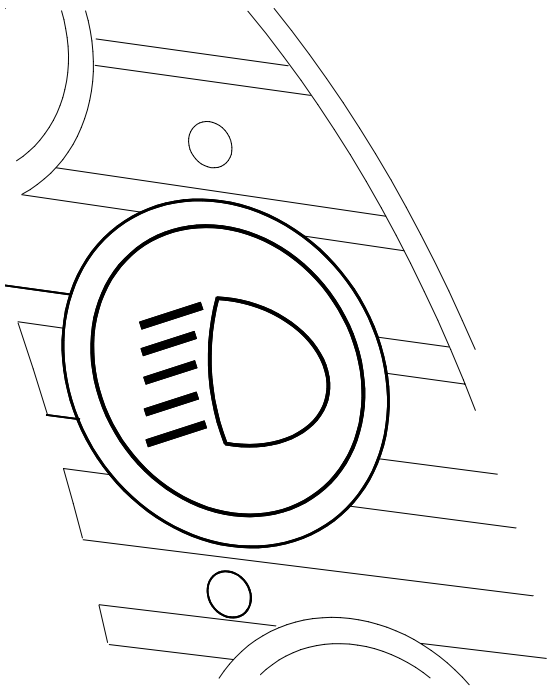

Fig. 29

Función modo accionador

Esta función estará incluida en su unidad de control remoto si su silla tiene instaladas una o más opciones eléctricas. Consulte la Figura 30.

Menú seleccionar

Para elegir una opción eléctrica pulse el botón “mode” hasta que las luces rojas sean visibles en el diagrama de la silla de ruedas que hay junto a la palanca de mando. Mueva la palanca de mando a la izquierda o a la derecha para indicar qué función puede ser utilizada.

Reposapiernas izquierdo **Respaldo posterior**

Inclinación del asiento

Reposapiernas derecho **Ambos reposapiernas**

Cuando haya elegido la función deseada, usted podrá activar el sistema accionador eléctrico.

Si usted intenta activar las funciones eléctricas mientras conduce, la silla realizará automáticamente una parada de seguridad. Le recomendamos utilizar estas opciones eléctricas solamente con la silla inmóvil.

Movimiento “Arriba”/”Abajo”

Una vez elegida la opción eléctrica relevante, el movimiento requerido se consigue moviendo la palanca de mando hacia adelante o hacia atrás.

Orificio de programación

Este dispositivo hace posible que un agente de mantenimiento reprograme su silla y también que obtenga información útil al buscar fallos

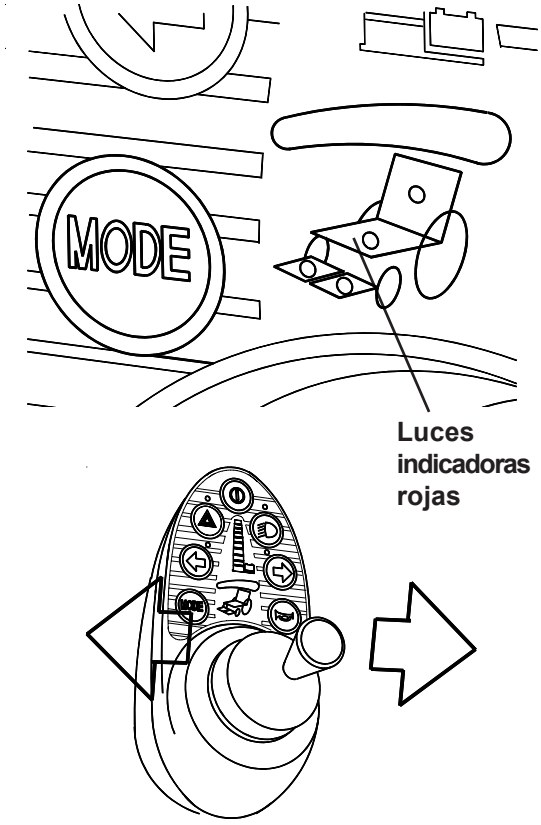

Fig. 30

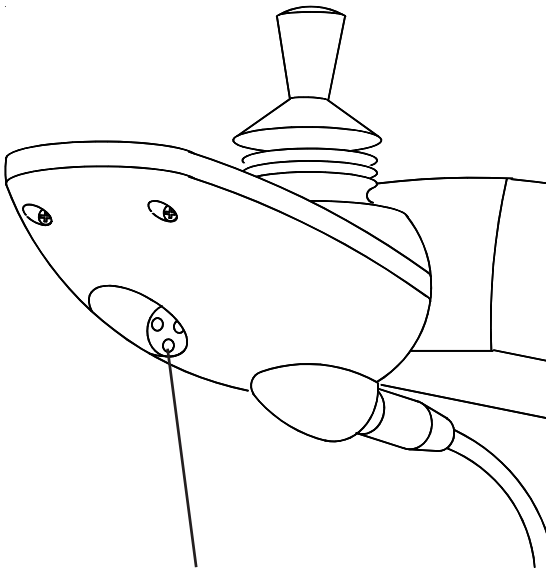

Fig. 31

Control Pilot Plus

Toma de corriente de carga

Véase la sección sobre carga.

Operar la palanca de mando de control

Cuando accione el interruptor “Encendido” (On) / “Apagado” (Off), espere unos segundos antes de mover la palanca de mando. Esto permite al sistema realizar un autochequeo. Si usted mueve la palanca de mando demasiado pronto, la visualización del indicador de nivel de batería brillará, deshabilitando la transmisión en su silla. Aunque esto no es peligroso para su silla, usted necesitará apagar y “limpiar” el sistema.

Para conducir, simplemente mueva la palnca de mando en la dirección que desee tomar. Proceda lentamente al principio, i.e., no mueva la palanca de mando muy hacia adelante.

Los frenos se activarán tan pronto como se suelte la palanca de mando y vuelva a su posición central. En superficie llana, esto haría parar la silla en una distancia no superior a la largura de la propia silla (modelo de 6 kph). En una pendiente, puede requerir más distancia, y usted notará que los frenos se activan automaticamente cuando la silla está practicamente inmovilizada. Una vez que los frenos han sido activados, el apagado de la silla no afectará a los frenos, no obstante, cuando la silla permanece inmóvil durante cierto tiempo, siempre es más seguro apagarla.

Note: Si usted necesita parar por una emergencia, el modo más fácil y más seguro es simplemente soltar la palanca de mando. Esto hará que la silla se detenga de un modo controlado.

Otro modo de parar la silla es pulsar el interruptor “Encendida” (On) / “Apagada” (Off). No se recomienda este método, pues la silla parará de un modo muy violento y causará un desgaste innecesario del sistema de frenos de la silla.

Control Pilot Plus

Resumen

1. Para conducir, simplemente mueva la palanca de dirección de mando en la dirección que desee tomar (Fig. 32).
2. Cuanto más lejos lleve la palanca de mando, más rápido irá.
3. Los usuarios noveles deberían utilizar velocidades más cortas hasta que se sientan más seguros conduciendo la silla. Ajuste la gama de velocidad como se explica en las páginas anteriores.
4. Los frenos pararán la silla automaticamente, no importa la velocidad, cuando usted suelte la palanca de mando.
5. El apagado activa inmediatamente los frenos, y no se recomienda para uso normal.
6. Es importante que la silla esté inmóvil cuando se cambia de dirección de marcha atrás a marcha normal.
7. Apague siempre la silla antes de subir o bajar de ella.

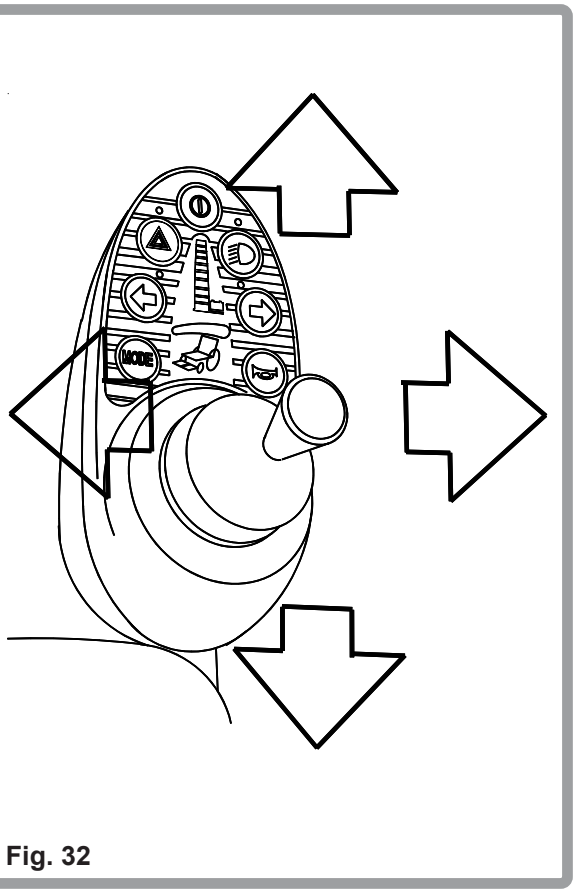

Fig. 32

Baterías y recarga

Baterías

Las baterías están contenidas dentro de dos cajas de baterías ubicadas debajo del asiento. Para cargar las baterías, inserte el conector de recarga de 3 clavijas del cargador en el enchufe ubicado en el lateral de la caja de batería del lado derecho.

También puede cargar las baterías tras extraerlas primero de la silla de ruedas. Apoye las cajas de baterías una al lado de la otra y conecte el conector de 2 clavijas y los enchufes (Fig. 33). Conecte el conector de recarga del cargador en el lateral de la caja de batería del lado derecho.

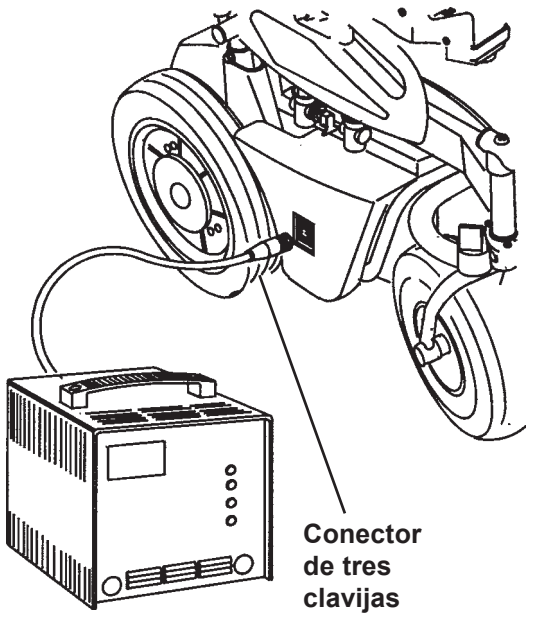

Fig.33

Fusibles de seguridad

En caso de cortocircuito, la silla de ruedas incorpora sistemas de seguridad que protegen los circuitos eléctricos. Los elementos fusibles están ubicados en las cajas de baterías izquierda y derecha. En caso de sobrecarga, estos elementos fusibles cortan automáticamente la alimentación eléctrica de las baterías. Examine los botones de los fusibles y determinará cuál se ha desconectado comprobando la longitud de cada botón. Transcurridos unos segundos, presione el botón para devolver la alimentación eléctrica. Si persiste el problema, contacte con el agente local de mantenimiento / reparación aprobado por Sunrise Medical (Fig. 34).

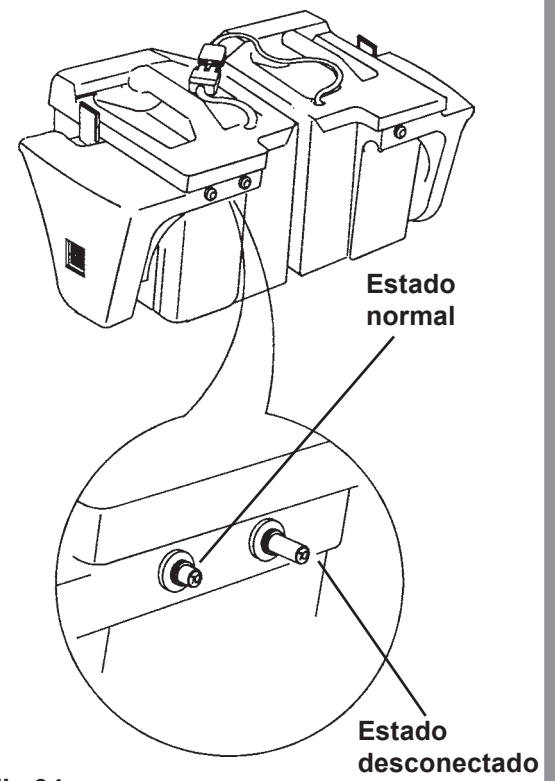

Fig.34

Baterías y recarga

Información general

Las baterías son la fuente de alimentación de casi todos los productos médicos modernos disponibles actualmente en el mercado. El diseño de las baterías utilizadas en los productos médicos es muy diferente del de las baterías utilizadas en un automóvil, por ejemplo. Las baterías para automóvil están diseñadas para liberar una gran cantidad de energía en un corto intervalo de tiempo, mientras que las baterías para productos médicos (comúnmente denominadas baterías de ciclo de larga duración) liberan la energía de forma uniforme a lo largo de un largo período de tiempo. Por tanto, debido a su menor volumen de producción y a los mayores requisitos tecnológicos, las baterías para uso médico son normalmente más caras.

Generalmente, los productos médicos hacen uso de dos baterías de 12 voltios, es decir, un total de 24 voltios. El tamaño de la batería (su potencia disponible) se expresa en amperios por hora, por ejemplo, 30 amp/h. Cuanto mayor sea este número, mayor serán el tamaño y el peso de la batería y, potencialmente, mayor será la distancia que Ud. podrá recorrer con la silla de ruedas.

Sunrise Medical sólo utiliza, como norma, baterías del tipo “sin mantenimiento” en este tipo de silla de ruedas.

Hemos incluido aquí información acerca de las baterías de plomo ácido **con propósito puramente informativo**. Por favor, consulte el plan de cuidados para las baterías sin mantenimiento.

Sin mantenimiento

Este tipo de batería hace uso de un método de transporte de electrolitos denominado comúnmente “gel”, que está totalmente sellado dentro de la cubierta externa de la batería. Como el nombre implica, no se requiere ningún tipo de mantenimiento salvo por la recarga regular. Como la cubierta de la batería está sellada, puede transportar este tipo de batería con total seguridad, sin miedo a verter ácido. Es más, estas baterías están aprobadas para ser transportadas por avión.

Cuidados para las baterías

A consecuencia de las diferentes características de los dos tipos de baterías, cada tipo debe cuidarse de forma distinta. A continuación se detalla un Plan de cuidados para las baterías para cada tipo de batería. Este plan es resultado de un acuerdo entre Sunrise Medical y los fabricantes de baterías, que le permite obtener el máximo rendimiento de las mismas. Si sigue un plan distinto, es posible que obtenga un rendimiento menor que el esperado de su vehículo de movilidad.

Baterías y recarga

Plan de cuidados para las baterías sin mantenimiento

1. Utilice sólo un cargador aprobado por Sunrise Medical y compatible con el vehículo a recargar.
2. Recargue las baterías cada noche, independientemente del mayor o menor uso que le haya dado al vehículo de movilidad durante el día.
3. No interrumpa el ciclo de carga.
4. Si no va a usar el vehículo de movilidad, éste debe permanecer conectado al cargador hasta que lo vuelva a usar. Esto no dañará las baterías, siempre que deje activado el enchufe/la clavija de la red eléctrica. Si desactiva el enchufe/la clavija de la red eléctrica, pero deja enchufado el cable de corriente, las baterías se descargarán.
5. Si deja de utilizar el vehículo durante un período de tiempo prolongado (más de 5 días), desconecte el cable principal de la batería.
6. Si no recarga las baterías, éstas pueden dañarse; además, la distancia que podrá recorrer podría disminuir y podrían producirse averías prematuras.
7. No aumente la carga de las baterías durante el día. Espere a la tarde para proceder a una recarga completa durante la noche.
8. Como regla general, las baterías sin mantenimiento tardan más en recargarse completamente que las baterías de plomo ácido.
9. Debe comprobar regularmente si los terminales de las baterías presentan signos de corrosión. Si existe corrosión, limpie los terminales completamente (un cepillo de alambre es idóneo para esta limpieza) y reengrase el terminal con vaselina (no con aceite corriente). Asegúrese de que la tuerca y el tornillo del terminal, la presilla para el cable y el cable expuesto queden totalmente cubiertos de vaselina.
10. Si sigue todos los puntos anteriores, mejorará el estado de las baterías, éstas tendrán una vida útil más prolongada y el vehículo tendrá un alcance mayor.

No exponga parte alguna de las baterías al calor directo (por ejemplo, a una llama desnuda o al fuego generado por gas).

Cuando las recargue, colóquelas siempre sobre una superficie dura en una habitación bien ventilada.

No debe recargar las baterías en exteriores.

Baterías y recarga

General

El cargador (Fig. 35) ha sido diseñado para cargar 2 baterías de 12 voltios del tipo Sonnenschein Dryfit Gel.

Funciones de seguridad

Los cargadores incorporan funciones y elementos que evitan riesgos y accidentes que se podrían producir como consecuencia de conectar las baterías con los polos mal orientados, del sobrecalentamiento generado en determinadas situaciones de avería, o de intentar recargar baterías de un voltaje incorrecto.

La mayoría de los cargadores incorpora un doble aislamiento eléctrico y no precisan conexión a tierra. Algunos cargadores de grandes tamaños pueden ponerse a tierra; esta última circunstancia aparecerá claramente impresa en la etiqueta del cargador.

El conector de 3 clavijas que se emplea en el Reino Unido para conectar los aparatos a las tomas de suministro eléctrico contiene un fusible reemplazable. El voltaje de este fusible se indica en la etiqueta del cargador. Si necesita reemplazarlo, asegúrese de hacerlo con otro fusible del mismo tipo y tamaño. Si instala un fusible diferente, podría dañar el cargador, o bien éste podría funcionar incorrectamente.

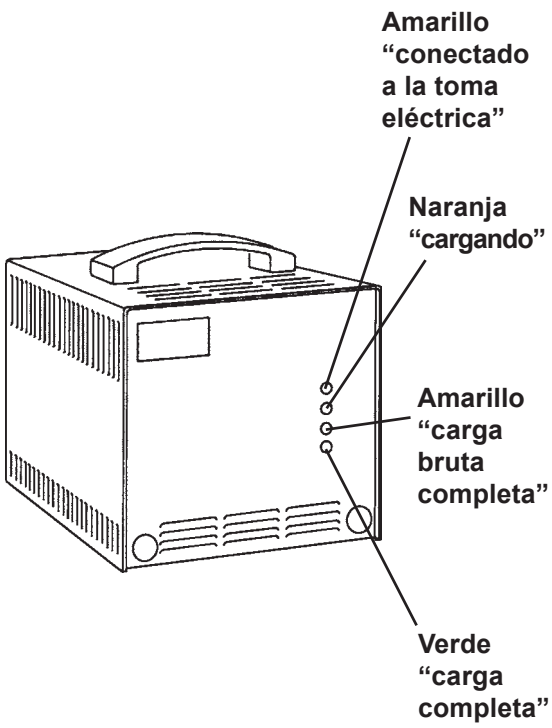

Cargador externo de 6 A para 24V

Fig. 35

Si el cargador que Ud. emplea está indicado para ser utilizado en la Europa continental, contendrá un conector europeo, de dos clavijas y sin fusible.

Baterías y recarga

Indicadores luminosos

Indicadores luminosos 24V 6 A

El cargador tiene 4 indicadores luminosos; cada uno de ellos viene claramente marcado en la etiqueta, describiéndose su función (Fig. 36).

Amarillo - Conectado a toma eléctrica

Este indicador se ilumina cuando el conector de suministro eléctrico está conectado a una toma de suministro eléctrico y hay corriente.

Naranja - Cargando

Este indicador se ilumina unos segundos después de que comience la carga, indicando que se está efectuando la carga de las baterías.

Amarillo - Carga bruta completa

Este indicador se ilumina cuando la batería está cargada al 85%-90%. Esto puede ocurrir en cualquier momento una vez transcurridas entre 4 y 11 horas tras el comienzo de la carga, dependiendo del estado previo de descarga de las baterías. El indicador luminoso “Cargando” seguirá encendido.

Verde - Carga completa

Este indicador se ilumina cuando la batería está cargada por completo. Esto puede ocurrir en cualquier momento una vez transcurridas entre 8,5 y 14,5 horas tras el comienzo de la carga, dependiendo de lo descargadas que estuviesen las baterías antes de proceder a su carga. El indicador luminoso “Cargando” seguirá encendido. Por favor, tenga en cuenta que, una vez se ha iluminado el indicador luminoso de “Carga completa”, el cargador seguirá cargando las baterías a un ritmo más lento, conocido como fase de carga de mantenimiento.

Guía para el diagnóstico de las averías 24 V 6A

Si, tras seguir los pasos correctos hasta conectar el cargador a las baterías y a la toma de suministro eléctrico, y estando encendido, el cargador no se comporta como sería de esperar, compruebe lo siguiente (Fig. 36):

No hay luces

El suministro eléctrico a través de la toma no está llegando al cargador; compruebe que la toma, el conector y el fusible de la toma funcionen correctamente. En caso contrario, consulte a: Sunrise Medical o al distribuidor local de Sunrise Medical**.**

Las luces parpadean

Esto indica que el voltaje de la batería es demasiado bajo (baterías demasiado descargadas) o que las baterías son del voltaje o tipo incorrecto.

Consulte a Sunrise Medical o al distribuidor local de Sunrise Medical**.**

El cargador incorpora una función de seguridad que evita que empiece a cargar si el voltaje de la batería es menor a 8 voltios para una batería de 12 voltios, o menor a 16 voltios para una batería de 24 voltios.

Normalmente, este estado de bajo voltaje de la batería se debe a una descarga de larga duración o a que las baterías están completamente desgastadas.

Sólo se enciende el indicador luminoso amarillo “Conectado a toma eléctrica”

Desconecte la toma de suministro eléctrico. Si aun así este indicador permanece iluminado, es que se ha conectado la batería al revés. Compruebe que todas las conexiones con los terminales de la batería estén orientadas correctamente.

Si este indicador luminoso se apaga, es que la batería está conectada incorrectamente o está completamente descargada. Compruebe la integridad de las conexiones de la batería y consulte a Sunrise Medical o al distribuidor local de Sunrise Medical.

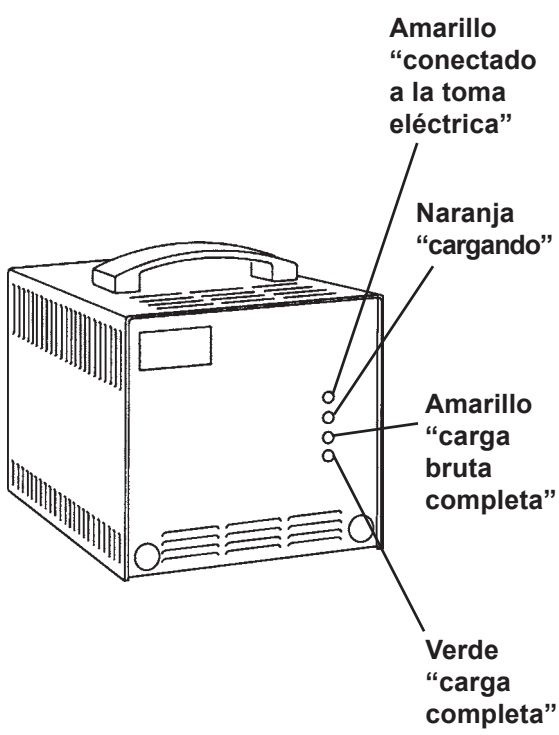

Cargador externo de 6 A para 24V

Fig. 36

Procedimiento para conectar el cargador y carga

1. Enchufe el conector del cargador en el punto de carga de tres clavijas ubicado en la caja de baterías de la derecha (Fig. 37).
2. Conecte el cargador a la toma de suministro eléctrico mediante el conector para la toma eléctrica y enciéndalo. El indicador luminoso amarillo “Conectado a toma eléctrica” debería iluminarse inmediatamente (Fig. 38), seguido, pocos instantes después, del indicador luminoso naranja “Cargando”.
3. La batería estará completamente cargada cuando el indicador luminoso verde “Carga completa” se ilumine. Puede dejarse la batería cargándose de forma indefinida, sin riesgo de daños a la misma.
4. Si se precisa utilizar la batería antes de que se ilumine el indicador luminoso “Carga completa”, es posible obtener un uso restringido una vez se haya iluminado el indicador luminoso “Carga bruta completa”. En ese momento, la batería estará cargada al 85% - 90%. No obstante, resulta esencial recargar la batería por completo en cuanto sea posible.
5. No deje el cargador conectado a la batería con la toma de suministro eléctrico desconectada o apagada. Esto podría ocasionar daños a la batería a consecuencia de una descarga de larga duración durante un período prolongado de tiempo.
6. Apague siempre la toma de suministro eléctrico antes de desconectar las baterías.

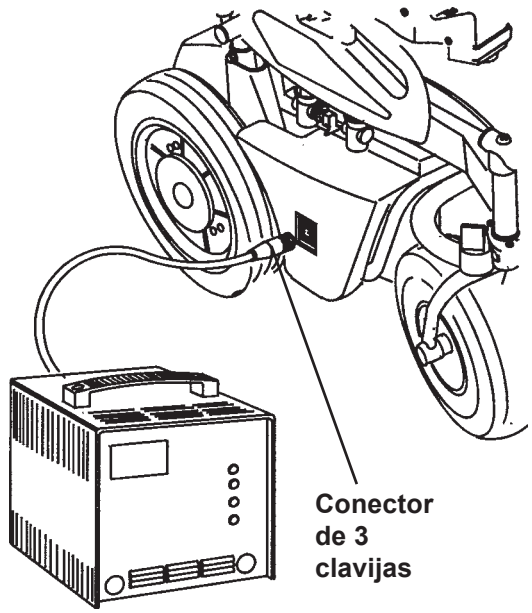

Fig. 37

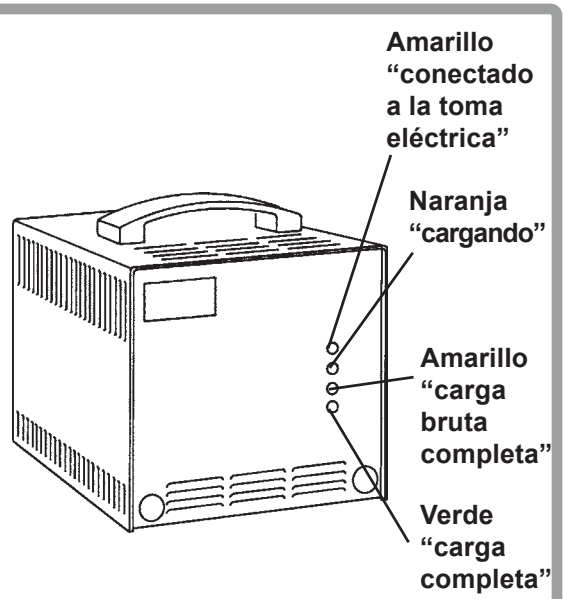

Cargador externo de 6 A para 24V
Fig. 38

Baterías y recarga

Medidas de seguridad y precaución

1. Los cargadores están diseñados para ser utilizados en interiores. No los utilice en exteriores ni los exponga a la lluvia, la nieve, el rocío o la humedad.
2. Utilice exclusivamente baterías del tipo Sonnenschein Dryfit Gel de los grupos A200, A500 y A500C, en el modo cíclico.
3. El cargador puede utilizarse con otras marcas de baterías del tipo Gel, siempre que se obtenga previamente la confirmación del departamento técnico de Sunrise Medical.
4. No fume ni origine chispas ni llamas en las cercanías de las baterías.
5. Evite apoyar el cargador sobre moquetas o alfombras durante su uso y no cubra las ranuras de ventilación del cargador ni deje objetos sobre la cubierta.
6. No intente recargar otros tipos de baterías - por ejemplo, baterías para automóviles, baterías no recargables, baterías selladas AGM, baterías electrolíticas húmedas o baterías de distinto voltaje -.
7. Toda reparación debe ser efectuada exclusivamente por Sunrise Medical.
8. El cargador está diseñado para ser utilizado con voltajes de entrada, en tomas de suministro eléctrico, de 220 a 240 VCA. Si desea utilizar voltajes de 110 VCA como los utilizados en los EE.UU. u otros países de Norteamérica, deberá hacer uso de un cargador diferente; en tal caso, por favor, consulte al distribuidor local de Sunrise Medical.
9. El uso de un dispositivo acoplado no recomendado ni fabricado por Sunrise Medical puede generar riesgo de incendio, choque eléctrico o lesiones graves a las personas. Para reducir el riesgo de daños al conector y cable eléctricos, cuando vaya a desconectar el cargador, tire del conector, no del cable. Asegúrese de que el cable esté colocado de tal forma que no tropiece con el mismo, que no lo pise, y de que éste no se vea sometido a daños o tensiones de cualquier otra clase. No debe utilizar cables alargadores a no ser que sea estrictamente necesario. El uso de un cable alargador no adecuado podría generar un incendio o choque eléctrico. Si no tiene más remedio que utilizar un cable alargador, asegúrese de que las clavijas del conector de dicho cable tengan el mismo número, tamaño y forma que las clavijas del conector del cargador; asegúrese asimismo de que el cable alargador esté conectado correctamente y en buenas condiciones eléctricas.

Baterías y recarga

IMPORTANTE

No accione el cargador en un área completamente aislada ni restrinja la ventilación de ninguna forma.

No apoye las baterías sobre el cargador.

No apoye el cargador sobre una moqueta o cualquier otra superficie suave. Apóyelo siempre sobre una superficie dura.

No accione el cargador si éste ha recibido un golpe fuerte, si se ha dejado caer o dañado el mismo en cualquier otra forma; llévelo a un técnico cualificado para que éste lo examine.

No desmonte el cargador; el cargador sólo debe ser reparado por el fabricante. Un montaje incorrecto puede provocar un choque eléctrico o fuego. Para reducir el riesgo de choque eléctrico, desconecte el cargador de la toma de suministro eléctrico antes de proceder a cualquier mantenimiento o limpieza del mismo. No reducirá el riesgo apagando los controles.

No coloque **nunca** el cargador directamente encima de la batería que va a recargar; los gases que pueden emanar de la batería corroerían y dañarían el cargador.

El ácido de las baterías es muy peligroso; si este ácido entra en contacto con la piel o la ropa, lave inmediatamente la zona afectada con agua y jabón. Si le entra ácido en el ojo, aclare el ojo de inmediato con abundante agua fría durante al menos 10 minutos y consiga atención médica inmediatamente.

NO fume **NUNCA** ni origine chispas o llamas en las cercanías de las baterías o del cargador. Sea extremadamente cuidadoso a fin de reducir el riesgo de dejar caer una herramienta metálica sobre las baterías; podría generar chispas o cortocircuitar las baterías u otros componentes eléctricos, lo que podría causar una explosión. Asimismo, cuando vaya a manipular las baterías, despréndase de todos aquellos de sus efectos personales que sean de metal y de cualquier objeto colgante.

NO cargue **NUNCA** una batería congelada. Si la batería está completamente cargada, es muy poco probable que se congele, pero el electrolito de una batería descargada puede congelarse a -9ºC (9 grados bajo cero); si le parece que una batería puede estar congelada, debe descongelarla por completo antes de recargarla.

Cuando compre baterías de repuesto, insista siempre en que sean del tipo ciclo de larga duración. No utilice baterías para automóviles, aunque sean más baratas. Si tiene alguna duda, consulte al agente de mantenimiento/reparación aprobado por Sunrise Medical.

Baterías y recarga

Garantía de las baterías

El período de vigencia de la garantía de las baterías es establecido por el fabricante; no obstante, tenga en cuenta que la mayoría de estas garantías están sujetas a una cláusula de desgaste y rotura y, si Ud. desgasta las baterías en 6 meses, no le será posible obtener baterías de repuesto bajo garantía.

Alcance del vehículo

La mayor parte de los fabricantes de productos de movilidad indican el alcance de sus vehículos en la documentación de ventas o en el manual del usuario. A veces, el alcance indicado difiere de un fabricante a otro incluso aunque el tamaño de las baterías sea idéntico. Sunrise Medical mide el alcance de sus vehículos de forma coherente y uniforme, pero, aun así, se producen variaciones debidas a las eficiencias de los motores y a la capacidad de carga total del producto.

Las cifras dadas para el alcance se calculan de acuerdo con la Norma **ISO 7176, Parte 4: Alcance teórico de las sillas de ruedas en base al consumo de energía**. Esta prueba se lleva a cabo bajo condiciones controladas, con baterías nuevas y cargadas por completo, sobre una superficie de prueba totalmente nivelada y con un peso del usuario de 75 kgs. Las cifras indicadas para el alcance deben considerarse como un máximo teórico que podría verse reducido por una, o una combinación de varias de las siguientes circunstancias:

1. El usuario pesa más de 75 kgs.
2. Las baterías no son nuevas y su estado no es el idóneo.
3. El terreno es muy difícil, por ejemplo, hay muchas pendientes, colinas, barro, grava, hierba, nieve o hielo.
4. El vehículo tiene que subir bordillos regularmente.
5. La temperatura ambiente es muy alta o muy baja.
6. Uno o más neumáticos carecen de la presión adecuada.
7. Conducción con muchos arranques/detenciones.
8. Alfombras muy tupidas dentro de casa.

Toda esta información técnica puede parecer complicada y un tanto desalentadora, pero, por favor, recuerde que los tamaños de batería disponibles para cada producto de Sunrise Medical proporcionan el alcance suficiente para satisfacer la mayor parte de los estilos de vida de nuestros clientes.

Baterías y recarga

Mitos y leyendas

A lo largo de los últimos años, la tecnología en cuestión de baterías ha avanzado mucho, pero, desafortunadamente, algunos de los consejos que se proporcionan habitualmente respecto al cuidado de las baterías no han avanzado en absoluto. Esta situación ha generado una serie de instrucciones confusas y, a veces, contradictorias, sobre la “mejor” forma de cuidar las baterías. En esta sección le ayudamos a aclarar algunos de estos mitos y leyendas.

1. Puede cargar las baterías nada más utilizarlas. No es necesario que espere a que éstas se hayan enfriado, tras el uso, para cargarlas.
2. Las baterías utilizadas en los productos de movilidad no desarrollan ningún tipo de “memoria” por hacer uso de un ciclo repetitivo de carga y descarga. Esto sería aplicable únicamente a las baterías de níquel/cadmio empleadas comúnmente en productos tales como las videocámaras.
3. Las baterías nuevas no precisan ningún tipo de atención especial respecto a su ciclo de carga y descarga. Lo mejor es seguir el plan de cuidados más adecuado.

Sugerencias para el usuario

Condiciones adversas

Por favor, no olvide que, cuando conduzca la silla de ruedas en condiciones adversas, por ejemplo, sobre hierba húmeda, barro, hielo, nieve u otras superficies resbaladizas, ésta puede experimentar una reducción del agarre y la tracción.

Le recomendamos que tome precauciones adicionales en estas condiciones, especialmente en colinas y pendientes, ya que la silla de ruedas podría mostrarse inestable o resbalar, pudiendo ocasionarle lesiones. Las variaciones extremas de la temperatura pueden accionar el mecanismo de autoprotección que incorpora el sistema de control. En tal caso, el sistema de control se apagará temporalmente a fin de evitar cualquier daño a los circuitos electrónicos o a la silla.

Rampas

Cuando utilice una rampa, por favor, asegúrese de que ésta sea capaz de aguantar el peso combinado de la silla de ruedas y Ud. mismo. Si utiliza una rampa para cargar la silla de ruedas en otro vehículo, asegúrese de que la rampa esté bien fijada al vehículo. Aborde siempre la rampa de frente y con mucho cuidado (Fig. 39).

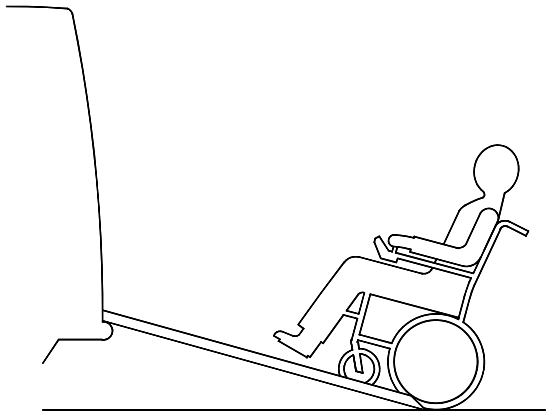

Fig. 39

Transferencia a y de la silla de ruedas

Sunrise Medical le recomienda que consulte al profesional sanitario para que éste le asesore a fin de desarrollar su propia técnica personal para efectuar transferencias frontales y laterales, adaptada a sus necesidades y evitando cualquier lesión personal (Fig. 40/40A).

Fig. 40

Fig. 40A

Pendientes: subida

Cuando vaya pendiente arriba, mantenga la silla en movimiento. Mantenga el joystick presionado bien hacia adelante y conduzca moviéndolo de un lado al otro. Si se ha detenido en una pendiente, empiece lentamente y, si es necesario, eche el cuerpo hacia adelante a fin compensar la tendencia de las ruedas delanteras a levantarse (Fig. 41).

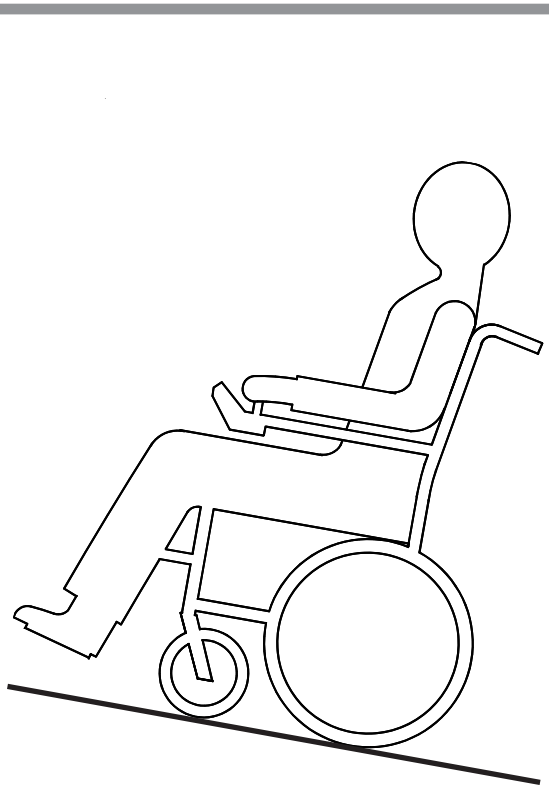

Fig. 41

Pendientes: bajada

En las bajadas, es importante que no deje que la silla de ruedas acelere más allá de su nivel normal de velocidad. De hecho, es más seguro bajar lentamente en las pendientes pronunciadas y detenerse inmediatamente si experimenta algún problema de control de la dirección. Si la silla de ruedas adquiere más velocidad, centre el control para decelerarla o bien detenga el movimiento hacia adelante y luego reinicie la marcha lentamente sin dejar que aumente la velocidad. El controlador de estado incorpora un sistema lógico que contribuye a compensar el movimiento cuando se conduce a lo largo de una pendiente lateral o se sube una pendiente. Este sistema constituye una función añadida de seguridad de la silla de ruedas. Y, por supuesto, puede además controlar la velocidad de la silla de ruedas utilizando el potenciómetro (Fig. 42).

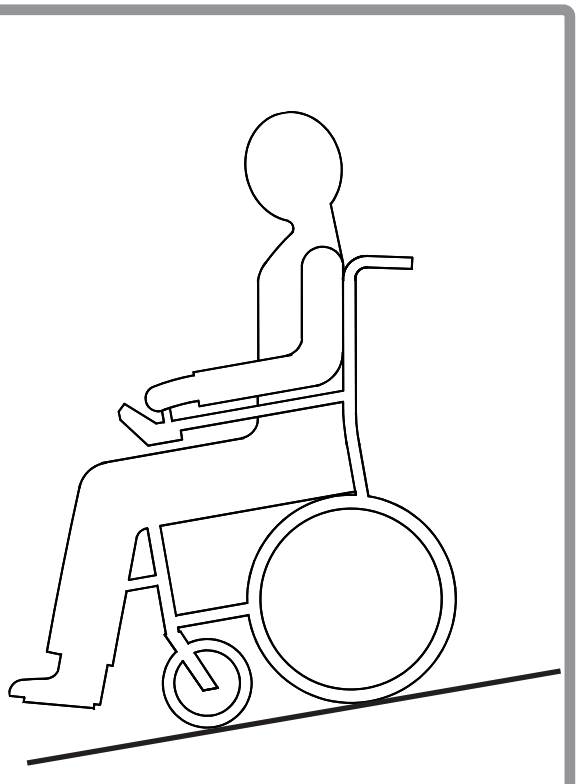

Fig. 42

Transportación

Puntos de anclaje

La silla F50 ha sido probada según las directrices BS7176, apartado 19. Sin embargo no recomendamos transportar la F50 en un vehículo.

Si tuviera que transportar la F50, sujete la silla con un sistema de amarre a 4 puntos, tal y como muestra el dibujo (Fig. 43).

Transporte en vehículos

Los usuarios no deberán sentarse en la silla de ruedas mientras son transportados en cualquier clase de transporte.

Solo asientos de automóviles permanentemente instalados y cinturones de seguridad ofrecerán la suficiente protección en situaciones peligrosas. Cuando los vehículos están en movimiento, las sillas de ruedas desocupadas deberán ser aseguradas utilizando medios apropiados.

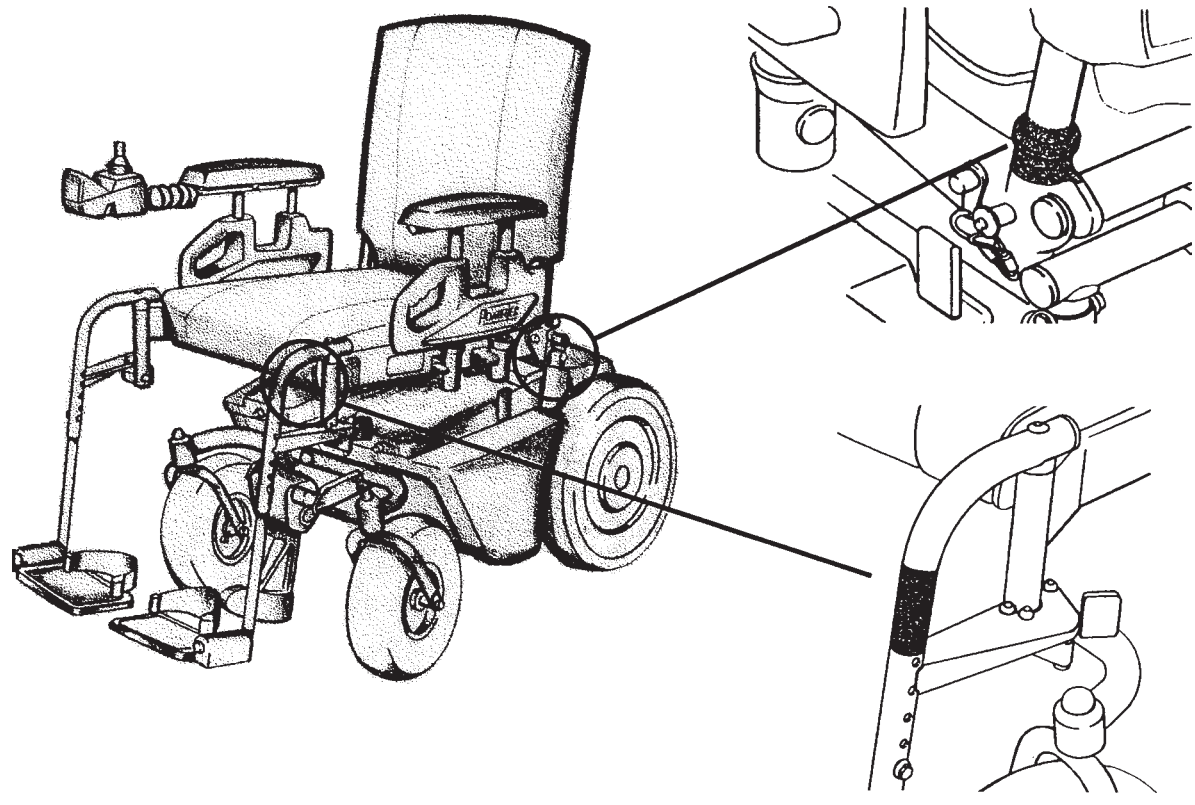

Fig.43

Transporte del vehículo

Transporte en vehículos

Esta silla de ruedas en su configuración estándar, ha sido probada contra choques. No obstante, debido a riesgos de seguridad Sunrise Medical recomienda no utilizar las sillas de ruedas dentro de un vehículo de transporte.

Si una persona necesita ser transportada en la silla de ruedas en vehículos de transporte, deberá ajustarse a lo siguiente:

1. La silla de ruedas debe ser ubicada mirando hacia delante.

2. Para los puntos de sujeción de la silla de ruedas por favor mire los símbolos de sujeción en la silla de ruedas.

3. Deberá estar instalado un apoya cabeza y estar ubicado adecuadamente en todo momento durante el transporte.

4. Si es posible, retire el cojín del asiento para crear un centro de gravedad más bajo.

5. La silla está probada contra choques y ha cumplido con los requerimientos de la prueba Dinámica de las normas ISO 7176-19.

6. La silla de ruedas deberá estar sujeta por un sistema de Retención de tipo Cinturón de 4 puntos de anclaje, conforme con la norma ISO 10542 parte 2.

7. El ocupante deberá ser sujetado independientemente de la silla de ruedas con un cinturón pélvico y cinturones pectorales diagonales de seguridad conforme a la norma ISO 10542 parte 3. Los cinturones pélvicos de Sunrise Medical son solamente para soporte de la postura, y no son adecuados como retención durante el transporte.

8. Cualquier accesorio o componente desmontable de la silla de rueda deberá ser retirado y guardado seguramente en el compartimiento para equipajes del vehículo durante el transporte.

9. Los Cinturones de seguridad deberán ser colocados en el armazón principal de la silla de ruedas y no en ninguna otra parte de la silla.

10. Los Cinturones de seguridad deberán estar sujetados lo más cerca posible a un ángulo de 45° y estar firmemente ajustados de acuerdo con las instrucciones del fabricante de Cinturones.

11. Los frenos de la silla de ruedas deberán estar firmemente accionados.

Instrucciones para el Cinturón

Los cinturones son sólo una ayuda de tipo postural, y no son válidos como sistema de sujeción durante el transporte.

Paso 1

Coloque el cinturón alrededor de la silla.

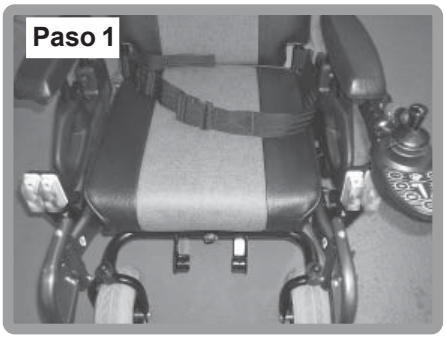

Paso 2

Coloque el cinturón de tal manera que la hebilla quede a la mitad del estómago del usuario. Ajústelo hasta que pueda meter una mano entre el cinturón y el cuerpo del usuario.

Paso 3

Sujete el cinturón en los tubos del respaldo utilizando las hebillas triples.

Consejo para el cliente

El cinturón solo debe ser instalado por un Agente o distribuidor autorizado de Sunrise Medical. El cinturón solo debe ser ajustado por un profesional o un Agente / distribuidor de Sunrise Medical.

El cinturón deberá ser revisado todos los días para asegurar que esté ajustado correctamente (ver paso 7) y que no esté desgastado o trabado.

Sunrise Medical no aconseja el transporte de ninguna persona en un vehículo utilizando este cinturón de posicionamiento como sistema de sujeción para transporte. Por favor para obtener más consejos acerca del transporte consulte el folleto de transporte de Sunrise Medical.

Mantenimiento:

Check lap belt, and securing components, at regular intervals for any sign of frays, or damage. Replace if necessary.

Mantenimiento

Presión de los neumáticos

Es importante que compruebe regularmente si los neumáticos presentan signos de desgaste, así como la presión de aire de los mismos.

Las presiones correctas se sitúan entre un mínimo de 122 kilopascales (1,22 bar) y un máximo de 172 kilopascales (1,72 bar) para las ruedas delanteras, y un mínimo de 102 kilopascales (1,02 bar) y un máximo de 150 kilopascales (1,5 bar) para las ruedas traseras. La presión variará según el peso del usuario. ES IMPORTANTE que ambas ruedas delanteras tengan la misma presión; lo mismo se aplica a las traseras. La bomba de inflado que se suministra proporciona el método más seguro para inflar los neumáticos de la silla de ruedas; puede verificar la presión con un manómetro de los corrientemente empleados para los vehículos a motor.

No infle los neumáticos más allá de la presión máxima establecida para los mismos.

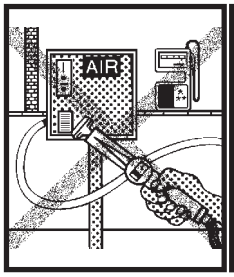

Por favor, no infle nunca los neumáticos utilizando un tubo de aire del tipo de los que se encuentran en los garajes y estaciones de servicio; utilice siempre la bomba de inflado que se proporciona.

Limpieza

Una vez a la semana debe limpiar la silla de ruedas con un paño ligeramente humedecido (no un paño mojado) y eliminar, o emplear una aspiradora para eliminar, la pelusa o el polvo que haya podido acumularse alrededor de los motores.

Conexiones eléctricas

Cuando inspeccione las conexiones eléctricas, preste atención a las conexiones de las baterías, a la conexión de las baterías al cableado de impulsión y a los enchufes para el joystick, compartimento de control y faros e indicadores.

Desgaste de los neumáticos

Cuando compruebe si los neumáticos presentan signos de desgaste, preste atención a las posibles marcas de abrasión, cortes y disminución del dibujo de los neumáticos. Si no es posible ver el dibujo en ninguna porción de la superficie del neumático, es hora de cambiar el neumático.

Tapicería/asiento

Los desgarros, marcas, desgaste o disminución de tensión de la tapicería, especialmente en los puntos cercanos al metal, pueden provocar una postura inadecuada o un menor grado de comodidad y disminución de la presión.

Mantenimiento

Agentes de mantenimiento/ reparación aprobados por Sunrise Medical

El mantenimiento completo anual debe ser llevado a cabo por un agente de mantenimiento/ reparación aprobado por Sunrise Medical. Para obtener una lista de los agentes de mantenimiento/ reparación aprobados existentes en la zona en la que Ud. reside, por favor, contacte con Sunrise Medical.

Almacenamiento

Cuando vaya a almacenar la silla de ruedas durante un período de tiempo prolongado (más de una semana), desconecte las baterías a fin de minimizar la descarga de las mismas.

Para realizar pedidos de componentes de repuesto

POR FAVOR, FACILITE LA SIGUIENTE INFORMACIÓN:

1. Modelo de la silla de ruedas.
2. Número de serie de la silla de ruedas.
3. Mando para zurdos o para diestros.
4. Número de referencia, descripción y cantidad de elementos que pide.
5. Cuando pida tapicería o piezas del armazón, especifique el color.

Programa de mantenimiento

Mantenimiento e inspección de rutina de la silla de ruedas F50	DIARIAMENTE	SEMANALMENTE	MENSUALMENTE	TRIMESTRALMENTE	SEMESTRALMENTE	ANUALMENTE
Cargue las baterías	●					
Compruebe el indicador del nivel de carga de las baterías	●					
Asegúrese de que todas los componentes extraíbles estén apretados firmemente	●					
Compruebe el nivel del electrolito (sólo para baterías húmedas). PROCEDA CON SEGURIDAD!		●				
Asegúrese de que todas las conexiones eléctricas sean correctas y firmes		●				
Limpie el vehículo con un paño humedecido		●				
Compruebe la presión de los neumáticos		●				
Asegúrese de que todos los faros e indicadores estén limpios y operativos		●				
Compruebe si los neumáticos presentan signos de desgaste			●			
Examine los terminales de las baterías. Límpielos y protéjalos con vaselina. ¡PROCEDA CON SEGURIDAD!				●		
Compruebe el estado de la tapicería y el asiento					●	
Un distribuidor autorizado por Sunrise Medical debe efectuar una inspección, comprobación de seguridad y mantenimiento completos						●

Sello del distribuidor Date: Signed:	Sello del distribuidor Date: Signed:
Sello del distribuidor Date: Signed:	Sello del distribuidor Date: Signed:

Historial de reparaciones

Esta sección ha sido diseñada para ayudarle a mantener un registro de todos los servicios de mantenimiento y reparaciones efectuados a su silla de ruedas. Si, en un futuro, decidiera vender o intercambiar el vehículo, este historial le será de gran utilidad. El agente de mantenimiento/reparación también se beneficia de un registro documentado; este manual debe acompañar a la silla de ruedas cuando se efectúe cualquier trabajo de mantenimiento o reparación. El agente de mantenimiento/reparación rellenará esta sección y le devolverá el manual junto con la silla de ruedas.

Nombre del cliente:

Dirección

Código postal:

Fecha de compra de la silla:

Modelo

Color

Nº de serie.

AÑO				
Fechas de servicio				
Controlador				
Conmutador de encendido/apagado				
Conector de salida				
Accionamiento				
Frenado dinámico				
Configuración programable				
Baterías				
Niveles				
Conexiones				
Prueba de descarga				
Ruedas/neumáticos				
Desgaste				
Presión				
Cojinetes				
Tuercas de las ruedas				
Motores				
Cableado				
Ruido				
Conexiones				
Freno				
Escobillas				
Chasis				
Estado				
Dirección				

AÑO				
Fechas de servicio	**1**	**2**	**3**	**4**
Tapicería				
Asiento				
Respaldo				
Apoyabrazos				
Elementos eléctricos				
Estado del cableado				
Conexiones				
Faros (si están instalados)				
Accionamiento de prueba				
Hacia adelante				
Marcha atrás				
Parada de emergencia				
Giro a la izquierda				
Giro a la derecha				
Subir/bajar pendiente				
Pasar sobre un obstáculo				
Freno de aparcamiento				
(si está instalado)				
Lista de los elementos reparados/ajustados				

Sunrise Medical

Su nueva Powertec F50 ha sido fabricada en Sunrise Medical Inglaterra. Con 30 años de experiencia, es una de las más veteranas fabricantes de productos de movilidad de toda Inglaterra.

Todos sus productos deben someterse a los más rigurosos tests para asegurar que cumplen con los requisitos de comfort, seguridad y durabilidad.

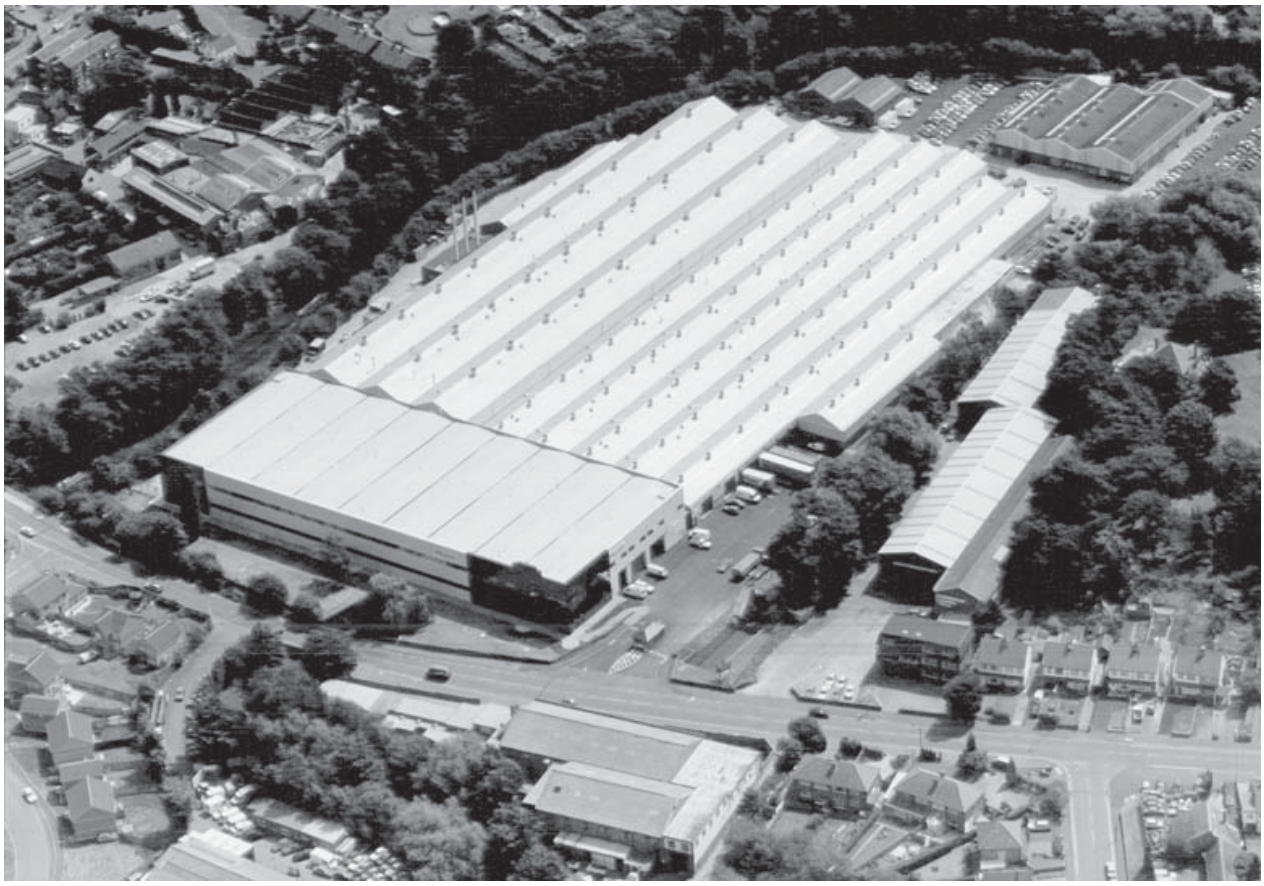

Si desea recibir mayor información sobre algunos de nuestros productos, pongase en contacto con nosotros en:

SUNRISE MEDICAL
Polígono Bakiola, 41
48498 Arrankudiaga
Vizcaya

Sunrise Medical Limited
High Street,Wollaston,West Midlands. DY8 4PS,England.
Tel: +44 1384 44 66 88 Fax: +44 1384 44 66 99
www.sunrisemedical.co.uk