SUNRISE MEDICAL

magic Mobility™

Frontier V4

AA2

CE

BON DE COMMANDE PROFESSIONNEL

Révision 03_062024
Sous réserve de modifications techniques, erreurs ou omissions

Adresse facturation ou Code client		Adresse livraison ☐ Identique facturation	
Code Clt:		Code Clt:	
Magasin:		Magasin:	
Rue:		Rue:	
Ville / CP:		Ville /CP:	
E-Mail:		E-Mail:	
Tél:		Tél:	

Informations		Poids Utilisateur	
☐ Commande ☐ Devis		**Poids max. Utilisateur:** 182 kg (sans lift et sans bascule d'assise) **Poids max. Utilisateur:** 155 kg (avec lift et bascule d'assise)	
N° commande:		**Poids Uti.:**	**kg**
Art. No.: M-FV4	Code LPPR: 9167084	Prix Public TTC	**€ 17 268,00**
Date: Jour	Mois / Année		

Mesures Anthropométriques

a) Du haut de la tête à l'assise		mm
b) Du haut de l'épaule à l'assise		mm
c) Aisselle - assise		mm
d) Coude - assise		mm
e) Haut du bassin - assise		mm
f) Largeur épaule		mm
g) Largeur poitrine		mm
i) Largeur hanche		mm
j) Profondeur assise		mm
m) Longueur pied		mm
n) Longueur de jambe		mm
o) Largeur d'assise		mm

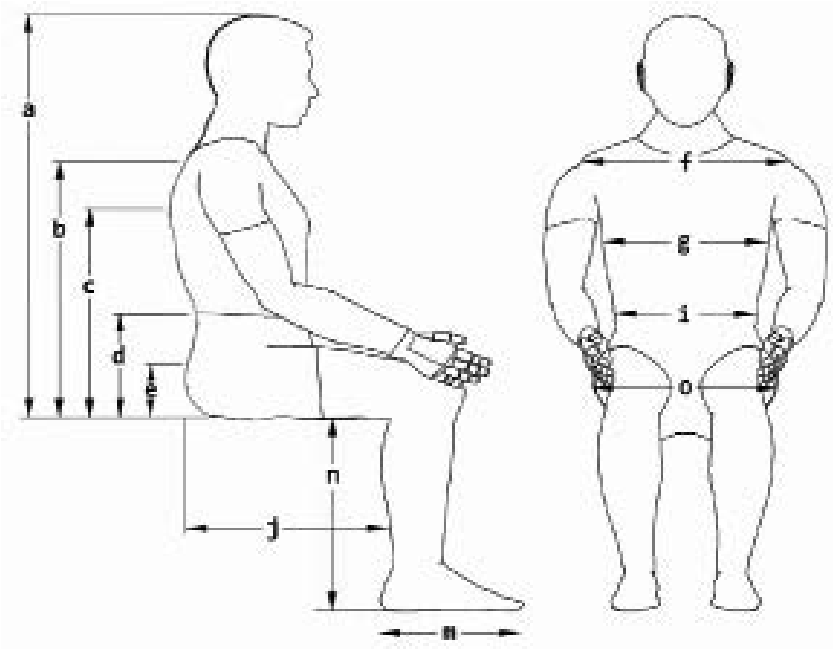

Données Techniques

Base Roues Motrices Centrales			
Poids max. Utilisateur	182 kg sans lift et sans bascule d'assise 155 kg avec lift ou bascule d'assise	**Garde au sol**	100 mm (peut varier selon configuration)
Largeur base	710 mm	**Roues motrices tout-terrain**	14'', noir
Longueur de base	930 mm	**Chargeur**	220V/8 A
Electronique	R-Net	**Batteries**	70 Ah
Motorisation	10 km/h, 2 x 800 W - 4 poles	**Rayon de braquage**	520 mm
Largeur d'assise réglable: de 305 à 405 mm, 405 à 410 mm ou 510 à 610 mm			
Crash testé selon ISO7176-19 (accroches-taxi intégrés)			

Garantie: 2 ans hors batteries et pièces d'usure
Les **codes** et **montants LPPR** sont donnés à titre indicatif et n'engagent en aucun cas Sunrise Medical

BASE MOTRICE

Fauteuil Roulant Electrique		Prix € HT	Prix € TTC	Code	LPPR €
☐ M-FV4R-AT	**Frontier V4 - AA2** Système d' **Assise CONFORT** : assise moulée, type scooter (coussins non amovibles) **Renseigner SECTION A**	16 367.77	17 268.00	9167084	3 938,01
		+ 7.00 € HT d'éco participation			
☐ M-FV4R-AT SO-RSP-BS-RC	**Frontier V4 - AA2** Système d'**Assise REHAB dossier Rehab** : coussin d'assise et de dossier amovibles **Renseigner SECTION B**	17 235.07	18 183.00	9167084	3 938,01
		+ 7.00 € HT d'éco participation			
	☐ BS-RCFF Dossier **Rehab Rabattable** - Accoudoirs relevables obligatoires	547.87	578.00	-	-

Options de châssis				Prix € HT	Prix € TTC	Code	LPPR €
☐ FV4-SOR	Rouleau anti-bascule	☐ FV4-SOSW	Roulettes anti-bascule	std	std	-	-

Coloris				Prix € HT	Prix € TTC	Code	LPPR €
☐ FC-FR	Flame Red	☐ FC-SP	Space Blue	std	std	-	-
☐ FC-BO	Black Onyx			std	std	-	-
☐ FC-LL	Lucent Lime	☐ FC-MG	Forest green (Mistletoe Green)	177.25	187.00	-	-
☐ FC-AG	Army Green	☐ FC-Y	Sunrise Yellow (Jaune)	177.25	187.00	-	-
☐ FC-O	Burnt Orange (Orange)	☐ FC-HP	Hot Pink	177.25	187.00	-	-
☐ FC-S	Silver Streak (Argent)	☐ FC-BB	Blaze Blue	177.25	187.00	-	-
☐ FC-DV	Ultra Violet (Dark Violet)			177.25	187.00	-	-

Roues Motrices OFFROAD, Jantes				Prix € HT	Prix € TTC	Code	LPPR €
☐ ORDW-SR	Jantes chromées	☐ ORDW-BR	Jantes noires	std	std	-	-

Roues Motrices, Pneumatique noire basse pression		Prix € HT	Prix € TTC	Code	LPPR €
☐ ATDWPRO-NE	Pneumatique noir, basse pression	std	std	-	-
☐ ATDWPRO-N	Neverflat (kit anti-crevaison)	94.79	100.00	-	-
☐ ATDWPRO-PR	Puncture Resistance (chambre à air anti-crevaison)	555.45	586.00	-	-

Roues Directrices				Prix € HT	Prix € TTC	Code	LPPR €
☐ ATC-S	9'', Bandage	☐ ATC-P	9'', Pneumatique	std	std	-	-

Inclinaison d'Assise		Prix € HT	Prix € TTC	Code	LPPR €
☐ UO-T	Bascule d'assise électrique, 0° - 50°	std	std	-	-
☐ UO-L&T	Combiné lift (300 mm) et bascule d'assise 0° - 45°	2 212.32	2 334.00	-	-

Hauteurs d'Assise (hauteur plaque d'assise - palettes)				Prix € HT	Prix € TTC	Code	LPPR €
☐ RSH-L	+ 0 mm (soit 435 mm)			std	std	-	-
☐ RSH-25	+ 25 mm (soit 460 mm)	☐ RSH-50	+ 50 mm (soit 485 mm)	120.38	127.00	-	-

Kit Eclairage		Prix € HT	Prix € TTC	Code	LPPR €
☐ L-NL	Sans kit éclairage	std	std	-	-
☐ L-LSR	Kit éclairage monté sur rail	766.82	809.00	-	-

Aide à la Conduite		Prix € HT	Prix € TTC	Code	LPPR €
☑ SM-SAD	Inclinomètre	std	std		-

Garde-Boue		Prix € HT	Prix € TTC	Code	LPPR €
☐ M-NO	Sans garde-boue	std	std	-	-
☐ M-V4M	Garde-boue V4	360.19	380.00	-	-

Station d'Arrimage		Prix € HT	Prix € TTC	Code	LPPR €
☐ VDP-N	Sans préparation pour arrimage	std	std	-	-
☐ VDP-RDP	Préparation fauteuil avec montage goupille rétractable pour arrimage dans véhicule adapté, uniquement pour station d'arrimage Q'Straint.	1 906.16	2 011.00	-	-

SECTION A - SYSTEME D'ASSISE CONFORT

SECTION A – Coussin d'Assise Confort (non amovible), Dimensions		Prix € HT	Prix € TTC	Code	LPPR €
Largeur					
☐ MPSSSW-405	405 mm (uniquement avec PS 405 et 455 mm) (conseillée pour largeur bassin 350 mm)	std	std	-	-
☐ MPSSSW-455	455 mm (conseillée pour largeur bassin 375 mm)	std	std	-	-
☐ MPSSSW-510	510 mm (conseillée pour largeur bassin 425 mm)	std	std	-	-
Profondeur					
☐ MPSSSD-405	405 mm	std	std	-	-
☐ MPSSSD-455	455 mm	std	std	-	-
☐ MPSSSD-510	510 mm	std	std	-	-

SECTION A - Coussin d'Assise Confort, housses				Prix € HT	Prix € TTC	Code	LPPR €
☐ SO-MPSF	Housse, tissu	☐ SO-MPSV	Housse, vinyl	std	std	-	-

SECTION A – Dossier Confort, Inclinaison de Dossier		Prix € HT	Prix € TTC	Code	LPPR €
☐ RO-PR	Dossier électrique, 0°-160°	std	std	-	-
☐ RO-ASPR	Dossier électrique à compensation, 0°-155° Non disponible avec largeurs d'assise 305 à 355 mm	1 939.34	2 046.00	-	-

SECTION A - Coussin de Dossier Confort (non amovible)				Prix € HT	Prix € TTC	Code	LPPR €
☐ BS-MPSB	Dossier Confort			std	std	-	-
☐ BU-F	Revêtement tissu	☐ BU-V	Revêtement vinyl	std	std	-	-

SECTION A – Dossier Confort, Dimensions				Prix € HT	Prix € TTC	Code	LPPR €
Largeur coussin de dossier (LS = pour largeur d'assise en mm)							
☐ BW-405	405 mm (pour LS 405, 455)			std	std	-	-
☐ BW-455	455 mm (pour LS 405, 455, 510)			std	std	-	-
☐ BW-510	510 mm (pour LS 455, 510)			std	std	-	-
Hauteur coussin de dossier							
☐ MPSBH-430	430 mm	☐ MPSBH-480	480 mm	std	std	-	-
☐ MPSBH-535	535 mm	☐ MPSBH-585	585 mm	std	std	-	-

PRISE DE MESURE
SYSTÈME D'ASSISE CONFORT
(coussin d'assise et de dossier, moulés, type scooter, non amovibles)

SECTION A - SYSTEME D'ASSISE CONFORT (suite)

SECTION A - Appui-tête Confort et Support		Prix € HT	Prix € TTC	Code	LPPR €
☐ HT-MPSHMU	Tétière Confort	std	std	-	-
☐ BOH-HU-F	Revêtement tétière confort, Tissu	std	std	-	-
☐ BOH-HU-V	Revêtement tétière confort, Vinyl	std	std	-	-
☐ BOH-HMC-MPS	Support standard	std	std	-	-

SECTION A - Poignées de Poussée		Prix € HT	Prix € TTC	Code	LPPR €
☐ PH-MPSPR	Barre de poussée	std	std	-	-
☐ PH-MPSHAH	Poignées de poussée réglables en hauteur	331.75	350.00	-	-
☐ PH-ASB	Barre de poussée renforcée	177.25	187.00	-	-
☐ PH-PH	Poignées de poussée	std	std	-	-

SECTION A - Accessoires de Dossier		Prix € HT	Prix € TTC	Code	LPPR €
☐ BH-BHP	Crochets pour sac à dos, montés sur barre de poussée	37.91	40.00	-	-

SECTION B - SYSTEME D'ASSISE REHAB

SECTION B – Système d'Assise Rehab, Dimensions				Prix € HT	Prix € TTC	Code	LPPR €
Largeur							
☐ RSW-305	305 mm	☐ RSW-330	330 mm	244.55	258.00	-	-
☐ RSW-355	355 mm	☐ RSW-380	380 mm	244.55	258.00	-	-
☐ RSW-405	405 mm	☐ RSW-455	455 mm	std	std	-	-
☐ RSW-510	510 mm			std	std	-	-
Profondeur							
☐ RSD-305	305 mm	☐ RSD-330	330 mm	std	std	-	-
☐ RSD-355	355 mm	☐ RSD-380	380 mm	std	std	-	-
☐ RSD-405	405 mm	☐ RSD-455	455 mm	std	std	-	-
☐ RSD-510	510 mm			std	std	-	-

SECTION B – Assise Rehab, Coussins d'Assise				Prix € HT	Prix € TTC	Code	LPPR €
☐ SC-FPSC	Coussin standard, amovible, plat			std	std	-	-
☐ SC-MPSRSC	Coussin confort, amovible, galbé			464.45	490.00	-	-
Housse Coussin d'assise							
☐ SCU-F	Tissu	☐ SCU-V	Vinyl	std	std	-	-

PRISE DE MESURE
SYSTÈME D'ASSISE REHAB
(coussin d'assise et de dossier amovibles)

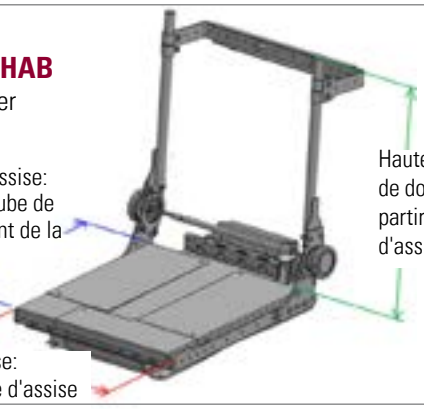

Coussin d'assise **Confort, amovible, galbé**
pour système d'assise REHAB

SECTION B - SYSTEME D'ASSISE REHAB (suite)

SECTION B - Dossier REHAB, Inclinaison de Dossier		Prix € HT	Prix € TTC	Code	LPPR €
☐ RO-PR	Dossier électrique, 0°-160° Non disponible avec largeur d'assise de 305 à 355 mm	std	std	-	-
☐ RO-ASPR	Dossier électrique à compensation, 0°-155° Non disponible avec largeur d'assise de 305 à 355 mm	1 939.34	2 046.00	-	-

SECTION B - Coussins de Dossier		Prix € HT	Prix € TTC	Code	LPPR €
☐ BI-MPS	Rehab Confort (**Renseigner section B/1**) Non disponible avec largeurs d'assise de 305 à 380 mm	std	std	-	-
☐ BI-MR	Rehab Magic (**Renseigner section B/2**)	90.05	95.00	-	-

SECTION B / 1 - Dossier Rehab Confort, Dimensions		Prix HT	Prix € TTC	Code	LPPR €
Largeur coussin de dossier					
☐ BW-405	405 mm (pour largeurs d'assise 405 et 455 mm)	std	std	-	-
☐ BW-455	455 mm (pour largeurs d'assise 405, 455 et 510 mm)	std	std	-	-
☐ BW-510	510 mm (pour largeurs d'assise 455 et 510 mm)	std	std	-	-
☐ BW-560	560 mm (pour largeur d'assise 510 mm)	std	std	-	-
Hauteur coussin de dossier					
☐ MPSBH-535	535 mm	std	std	-	-
☐ MPSBH-585	585 mm	std	std	-	-

SECTION B / 1 – Dossier Rehab Confort, Housses				Prix € HT	Prix € TTC	Code	LPPR €
☐ BIU-F	Tissu	☐ BIU-V	Vinyl	std	std		-

SECTION B / 2 – Dossiers Rehab Magic, Dimensions		Prix € HT	Prix € TTC	Code	LPPR €
☐ MRIS-LXT	Large (Xtra tall) - largeur réglable de 330 à 470 mm - hauteur 530 mm Non disponible avec largeurs d'assise de 305 mm à 430 mm	std	std		-
☐ MRIS-L	Large - largeur 330 à 470 mm - hauteur 480 mm Non disponible avec largeurs d'assise de 305 mm à 430 mm	std	std		-
☐ MRIS-LS	Large (Short) - largeur 330 à 470 mm - hauteur 430 mm Non disponible avec largeurs d'assise de 305 mm à 430 mm	std	std		-
☐ MRIS-MXT	Medium (Xtra tall) - largeur 280 à 420 mm - hauteur 530 mm Non disponible avec largeurs d'assise de 480 mm à 610 mm	std	std		-
☐ MRIS-M	Medium - largeur 280 à 420 mm - hauteur 480 mm Non disponible avec largeurs d'assise de 480 mm à 610 mm	std	std		-
☐ MRIS-MS	Medium (Short) - largeur 280 à 420 mm - hauteur 430 mm Non disponible avec largeurs d'assise de 480 mm à 610 mm	std	std		-
☐ MRIS-JXT	Junior (Xtra tall) - largeur 260 à 400 mm - hauteur 410 mm Non disponible avec largeurs d'assise de 480 mm à 610 mm Non disponible avec largeurs d'assise de 405 mm à 610 mm	std	std		-
☐ MRIS-J	Junior - largeur 260 à 400 mm - hauteur 350 mm Non disponible avec largeurs d'assise de 480 mm à 610 mm Non disponible avec largeurs d'assise de 405 mm à 610 mm	std	std		-

Coussin de dossier
Rehab Confort
pour système d'assise
REHAB
>>>>>>>>>>>>>

Système d'Assise Rehab
Dossier électrique 160°
Coussin de dossier
Rehab Confort
>>>>>>>>>>>>>

Coussin de dossier
Rehab Magic
pour système d'assise
REHAB
>>>>>>>>>>>>>

SECTION B - SYSTEME D'ASSISE REHAB

SECTION B / 2– Dossier Rehab Magic, Housses				Prix € HT	Prix € TTC	Code	LPPR €
☐ BIU-F	Tissu	☐ BIU-V	Vinyl	std	std		-

SECTION B / 2 - Dossier Rehab Magic, Galbes		Prix € HT	Prix € TTC	Code	LPPR €
☐ BO-S	Shallow (110 mm ou 60 mm pour dossier Junior)	std	std	-	-
☐ BO-STD	Standard (160 mm ou 110 mm pour dossier Junior)	std	std	-	-
☐ BO-D	Deep (220 mm) (ND dossier Junior)	std	std	-	-

SECTION B / 2 - Dossier Rehab Magic, Cales Lombaires		Prix € HT	Prix € TTC	Code	LPPR €
☐ LO-SH	Shallow (épaisseur 12 mm)	std	std	-	-
☐ LO-STD	Standard (épaisseur 25 mm)	std	std	-	-
☐ LO-D	Deep (épaisseur 35 mm) (ND dossier Junior)	std	std	-	-

SECTION B - Dossier Amovible		Prix € HT	Prix € TTC	Code	LPPR €
☐ CO-STD	Fixations à démontage, avec outils Non disponible avec dossier Rehab rabattable	std	std		-
☐ CO-QR	Fixations à démontage, sans outils (de série avec dossier rehab rabattable)	263.51	278.00		-

SECTION B - Appui-tête, Tétière et Support				Prix € HT	Prix € TTC	Code	LPPR €
Tétières							
☐ HT-MRS	Tétière Magic standard Uniquement avec support réglable			std	std	-	-
☐ HT-MRW	Tétière Magic large Uniquement avec support réglable			327.01	345.00	-	-
Revêtement Tétières							
☐ BOH-HU-F	Tissu	☐ BOH-HU-V	Vinyl	std	std	-	-
Supports Appui-tête							
☐ BOH-HMC-3A	Réglable 3 axes			std	std	-	-
☐ BOH-MC-MA	Réglable multi-axes			263.51	278.00	-	-

SECTION B - Poignées de Poussée		Prix € HT	Prix € TTC	Code	LPPR €
☐ PH-PH	Poignées de poussée Non disponible avec dossier Rehab Confort	std	std	-	-

SECTION B - Accessoires de Dossier		Prix € HT	Prix € TTC	Code	LPPR €
☐ BH-BHB	Crochets pour sac à dos, montés sur dossier	37.91	40.00	-	-
☐ BH-BHP	Crochets pour sac à dos, montés sur barre de poussée	37.91	40.00	-	-

ACCOUDOIRS

Accoudoirs, Types		Prix € HT	Prix € TTC	Code	LPPR €
☐ AO-STD	Standards	std	std	-	-
☐ AO-FA	Relevables	959.24	1 012.00	-	-
☐ AO-FALP	Relevables renforcés	1 236.97	1 305.00	-	-
☐ AO-FALPDD	Relevables renforcés rabattable vers l'avant	1 236.97	1 305.00	-	-
☐ AO-FALP	Relevables avec position verrouillée, pour créer une position fixe Un changement de position nécessite l'intervention d'un technicien	1 040.76	1 098.00	-	-
☐ AO-DS	Standards renforcés	279.62	295.00	-	-

Accoudoirs, Hauteur

☐ AH-220	220 mm	☐ AH-260	260 mm	☐ AH-300	300 mm	☐ AH-340	340 mm	☐ AH-380	380 mm
☐ AH-230	230 mm	☐ AH-270	270 mm	☐ AH-310	310 mm	☐ AH-350	350 mm	☐ AH-390	390 mm
☐ AH-240	240 mm	☐ AH-280	280 mm	☐ AH-320	320 mm	☐ AH-360	360 mm		
☐ AH-250	250 mm	☐ AH-290	290 mm	☐ AH-330	330 mm	☐ AH-370	370 mm		

Manchettes d'Accoudoirs, Types		Prix € HT	Prix € TTC	Code	LPPR €
☐ AC-75	Confort 75 mm	std	std	-	-
☐ AC-MPS	Confort forme P 100 mm	std	std	-	-
☐ AC-50	Standard 50 mm Non disponible avec profondeur 510 mm	std	std	-	-
☐ AC-WA	Standard 75 mm avec retour latéral Incompatibles avec cales cuisses	418.01	441.00	-	-
☐ AC-G	Gouttière hémiplégique	418.01	441.00	-	-
☐ AC-GESP	Gouttière hémiplégique avec cale coude	487.20	514.00	-	-
☐ AC-GHP	Gouttière hémiplégique avec appui palmaire	523.22	552.00	-	-
☐ AC-GHPESP	Gouttière hémiplégique avec cale coude et appui palmaire	523.22	552.00	-	-

Accoudoirs, Options		Prix € HT	Prix € TTC	Code	LPPR €
☐ BHA-RS	Crochets pour sac, fixés sur accoudoir droit	37.91	40.00	-	-
☐ BHA-LS	Crochets pour sac, fixés sur accoudoir gauche	37.91	40.00	-	-
☐ AU-V	Manchette finition, vinyl	std	std	-	-
☐ AU-F	Manchette finition, tissu	std	std	-	-
☐ AU-RGD	Manchette finition, gel et dartex	371.56	392.00	-	-

CEINTURE & POSITIONNEMENT

Ceintures		Prix € HT	Prix € TTC	Code	LPPR €
☑ LBO-RLB	Ceinture à boucle avec enrouleur	std	std	-	-

Accessoires de Positionnement		Prix € HT	Prix € TTC	Code	LPPR €
☐ PO-TSP-STDT	Cales tronc Non disponible avec dossier MAGIC	119.43	126.00	-	-
☐ PO-TM-AB	Cales tronc réglables Non disponible avec dossier MAGIC	371.56	392.00	-	-
☐ PO-TM-R82	Cales tronc réglables et escamotables Non disponible avec dossier MAGIC	1 501.42	1 584.00	-	-
☐ PO-HP-HP	Cales cuisses réglables	614.22	648.00	-	-
☐ PO-H-HP	Harnais pédiatrique	188.63	199.00	-	-
☐ PO-H-HSTD	Harnais standard	188.63	199.00	-	-

ELECTRONIQUE R-NET

Manipulateurs R-net		Prix € HT	Prix € TTC	Code	LPPR €
Boitier de commande principale					
☐ JO-CSJSM	Ecran couleur LCD	std	std	-	-
☐ JO-LEDJSM	LED, vérin	std	std	-	-
☐ JO-BCJSM2	Advanced écran couleur LCD haute résolution, contrôle Infra Rouge (32 à 40 kHz) et Bluetooth (2 appareils PC, Android, et 2 appareils IOS, iPhone, iPad)	1 272.04	1 342.00	-	-

Manipulateurs, Montage		Prix € HT	Prix € TTC	Code	LPPR €
☐ CO-JP-R	Droite	std	std	-	-
☐ CO-JP-L	Gauche	std	std	-	-
☐ CO-JP-ILR	Interchangeable droite/gauche	464.45	490.00	-	-
☐ CO-JP-ACR	Monté en tierce personne à droite	406.64	429.00	9368150	35.71
☐ CO-JP-ACL	Monté en tierce personne à gauche	406.64	429.00	9368150	35.71

Pantographe, Types		Prix € HT	Prix € TTC	Code	LPPR €
☐ CO-SO-NO	Fixe	std	std	-	-
☐ CO-SO-SJOM	Escamotage extérieur (avec aimant)	std	std	-	-
☐ CO-SO-SJOLL	Escamotage extérieur (avec loquet de verrouillage)	406.64	429.00	-	-
☐ CO-SO-SJIM	Escamotage intérieur (avec aimant)	std	std	-	-
☐ CO-SO-SJILL	Escamotage intérieur (avec loquet de verrouillage)	406.64	429.00	-	-

Pantographe Réglages		Prix € HT	Prix € TTC	Code	LPPR €
☐ JSO-STD	Fixe	std	std	-	-
☐ JSO-HAJS	Réglable en hauteur	119.43	126.00	-	-
☐ JSO-QRS	Amovible	60.66	64.00	-	-
☐ JSO-RHS	Rabattable vers le bas, côté droit (uniquement avec pantographe fixe) Non disponible avec repose-jambes latéraux	533.65	563.00	-	-
☐ JSO-LHS	Rabattable vers le bas, côté gauche (uniquement avec pantographe fixe) Non disponible avec repose-jambes latéraux	533.65	563.00	-	-

Boitier Ctrl+5 Contacts		Prix € HT	Prix € TTC	Code	LPPR €
☐ C5M-CTRLB	Boitier Ctrl+5 Contacts - Boutons à pousser	1 082.46	1 142.00	-	-
☐ C5M-CTRLTS	Boitier Ctrl+5 Contacts - Boutons à bascule	1 082.46	1 142.00	-	-
Montage					
☐ C5M-L-ASSJ	Sur l'accoudoir, à l'arrière du manipulateur	std	std	-	-
☐ C5M-L-AOSJ	Sur l'accoudoir, côté opposé au manipulateur	std	std	-	-
☐ C5M-L-A	A l'arrière du dossier, pour tierce personne	std	std	-	-

Commande Tierce Personne		Prix € HT	Prix € TTC	Code	LPPR €
☐ ACO-ACM	Commande tierce personne classique	1 177.25	1 242.00	9368167	714.26

Commande Tierce Personne, Montage		Prix € HT	Prix € TTC	Code	LPPR €
☐ ACMP-LH	Commande tierce personne classique, montée à gauche	std	std	-	-
☐ ACMP-RH	Commande tierce personne classique, montée à droite	std	std	-	-

R-Net OMNI2 interface commandes spéciales		Prix € HT	Prix € TTC	Code	LPPR €
☐ SC-OMNI2	R-Net OMNI2	2 192.42	2 313.00	-	-
Montage OMNI2 (côté opposé au manipulateur R-NET)					
☐ OMS-MOR	Support fixe, à droite	std	std	-	-
☐ OMS-MOL	Support fixe, à gauche	std	std	-	-

REPOSE-JAMBES

Longueur de Jambes

☐ FH-300	300 mm	☐ FH-340	340 mm	☐ FH-380	380 mm	☐ FH-420	420 mm
☐ FH-310	310 mm	☐ FH-350	350 mm	☐ FH-390	390 mm	☐ FH-430	430 mm
☐ FH-320	320 mm	☐ FH-360	360 mm	☐ FH-400	400 mm		
☐ FH-330	330 mm	☐ FH-370	370 mm	☐ FH-410	410 mm		

Repose-Jambes, Types	Nouvelle génération - Voir page suivante	Prix € HT	Prix € HT	Code	LPPR €
☐ FLC-MESL	Repose-jambes manuels escamotables	std	std	-	-
☐ FLC-PESL	Repose-jambes électriques escamotables	2 176.30	2 296.00	-	-
☐ FLC-CPPEL	Repose-jambes central électrique avec appuis-mollet	2 678.67	2 826.00	-	-

Types de palettes		Prix € HT	Prix € HT	Code	LPPR €
☐ FS-2PFU	Palettes séparées relevables	std	std	-	-
☐ FS-1PFUCMPE	Palette monobloc relevable (pour repose-jambes central électrique)	327.01	345.00	-	-

Options de Repose-Jambes		Prix € HT	Prix € HT	Code	LPPR €
☐ SFL-SFL	Verrouillage des palettes pour repose-jambes latéraux	98.58	104.00	-	-
☐ LFO-KP-KPESL	Cales genoux pour repose-jambes latéraux manuels ou électriques	279.62	295.00	-	-
☐ LFO-CSO-SSCS	Plot d'abduction réglable et amovible Non disponible repose-jambes central	344.08	363.00	-	-
☐ LFO-CS-STD	Appuis-mollet standards Non disponible repose-jambes central	std	std	-	-
☐ LFO-CS-ED	Appuis-mollet galbés Non disponible repose-jambes central	177.25	187.00	-	-

Accessoires		Prix € HT	Prix € TTC	Code	LPPR €
☐ M-CH-RCH	Porte gobelet sur balancié (côté opposé du joystick)	257.82	272.00	-	-
☐ M-CH-MMSCH	Porte gobelet renforcé (côté opposé du joystick)	257.82	272.00	-	-
☐ M-MPH	Support Smartphone (côté opposé du joystick)	313.74	331.00	-	-
☐ M-CH-MMSCHPH	Porte gobelet renforcé combiné à support smartphone (côté opposé du joystick)	571.56	603.00	-	-
☐ M-TH	Support tablette (côté opposé du joystick)	498.58	526.00	-	-
☐ M-STH	Support tablette escamotable (côté opposé du joystick)	683.41	721.00	-	-
☐ A-AC-1x12V	Prises de charge (1x12V + 2xUSB)	301.32	320.00	-	-
☐ A-AC-2USBSRM	Prises de charge (2xUSB) - Rail d'assise	279.62	295.00	-	-
☐ A-AC-2USBAM	Prises de charge (2xUSB) - Accoudoir	279.62	295.00	-	-
☐ A-LH-LH	Klaxon puissant	188.63	199.00	-	-
☐ A-AB-ABMRA	Pochette de rangement (accoudoir droit)	163.98	173.00	-	-
☐ A-AB-ABMLA	Pochette de rangement (accoudoir gauche)	163.98	173.00	-	-
☐ A-AB-ABMB	Pochette de rangement (dossier) Non disponible avec dossier confort	163.98	173.00	-	-
☐ A-LR	Porte bagages (charge max. 10 kg)	228.44	241.00	-	-
☐ A-CH-CHML	Porte canne (monté à gauche)	349.76	369.00	-	-
☐ A-CH-CHMR	Porte canne (monté à droite)	349.76	369.00	-	-

Tablette (montage opposé au joystick)		Prix € HT	Prix € TTC	Code	LPPR €
☐ T-TO-SST	Demie-tablette escamotable (320x240 mm)	650.24	686.00	-	-
☐ T-TO-STM	Tablette escamotable (avec aimant)	660.66	697.00	-	-

Coloris de carénage

Coloris carénage identiques à la base motrice 6 roues - Frontier V6

Note: ce guide de couleurs est donné à titre d'indication. Les couleurs présentées ici peuvent différer légèrement de la finition peinture.

Matrice prise de mesure ASSISE CONFORT

Matrice prise de mesure ASSISE REHAB

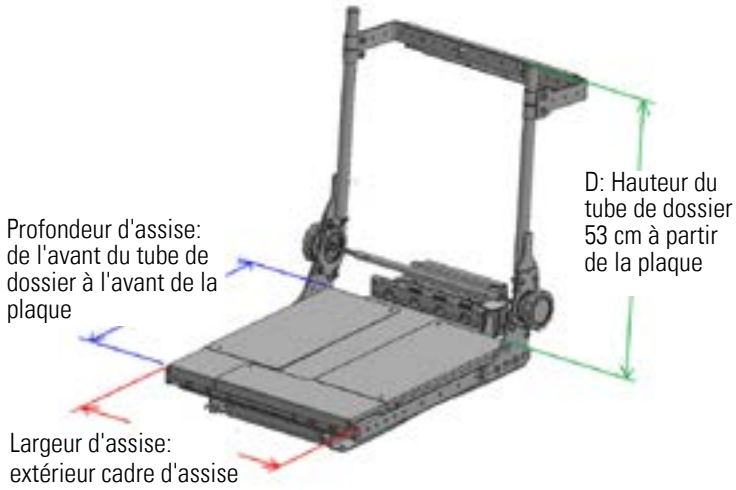

Repose-jambes latéraux / Repose-jambes Central --- NOUVELLE GÉNÉRATION

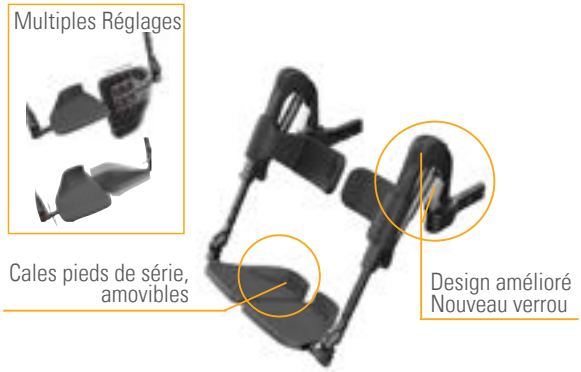

Disponibles sur tous les modèles Magic Mobility

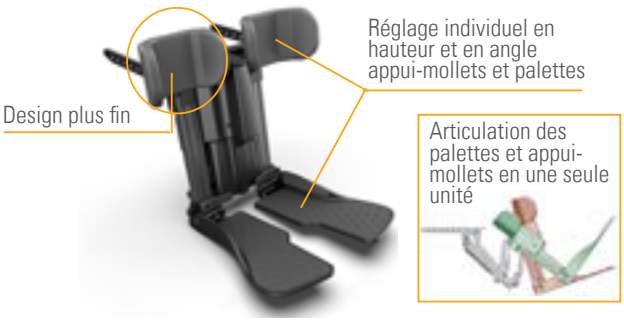

Disponible sur Magic 360 / V6 / V4
Vidéo repose-jambes central en action

VIDEO

Systèmes d'Assise

Système d'assise CONFORT

Système d'assise REHAB,
cadre de dossier Rehab

Système d'assise REHAB,
cadre de dossier Rehab Rabattable

Système d'assise REHAB,
Coussin de dossier Rehab Confort

Système d'assise REHAB / Dossier Rehab Confort

Dossier électrique 0° - 160 °
Structure dossier Rehab Rabattable

Dossier électrique à compensation
0° - 155 °

Encombrement en hauteur
Système d'assise Rehab Rabattable

Système d'assise Rehab / Inclinaisons de dossier

Dossier fixe

Dossier inclinable manuellement

Dossier électrique 0° - 160°

Dossier fixe
(avec accoudoirs FLEXI)

Dossier électrique à compensation
0° - 155°

Dossier Rehab Magic

Dimensions

Largeur "C"	Hauteur "Y"
33 - 47 cm	
Large - Xtra Tall	53 cm
Large	48 cm
Large - Short	43 cm
28 - 42 cm	
Medium - Xtra Tall	53 cm
Medium	48 cm
Medium - Short	43 cm
26 - 40 cm	
Junior - Xtra Tall	41 cm
Junior	35 cm

Galbes

	Profondeur retours latéraux "D"
Dossier Large/Medium	
Galbe Shallow	11 cm
Galbe Standard	16 cm
Galbe Deep	22 cm
Dossier Junior	
Galbe Shalllow	6 cm
Galbe Standard	11 cm

Cales lombaires

	Épaisseur de la mousse lombaire
Shallow	1,2 cm
Standard	2,5 cm
Deep	3,5 cm

Dossier amovible, fixations

Dossier amovible, fixations à démontage avec outils

Dossier amovible, fixations à démontage sans outils

Commentaires Pour Fabrications Spéciales

Frontier V4 - AA2	€
Prix de base TTC	**17 268.00**
Total options TTC	
Prix total TTC	

Date			Signature
Jour	Mois	Année	

Sunrise Medical SAS

ZAC de la Vrillonnerie
17 Rue Michaël Faraday
37170 Chambray-Lès-Tours
Tél: 02 47 55 44 31
E-Mail: commandes@sunrisemedical.fr
www.SunriseMedical.fr