SUNRISE MEDICAL

OF-GEMINO-30-COMFORT-BE-FR-REV1

Valable à partir du 01-04-2025

GEMINO 30 COMFORT

Adresse de facturation :		Adresse de livraison:	
Nom :		Nom :	
Adresse :		Adresse :	
Localité :	Code postal :	Localité :	Code postal :
Email :		Email :	
Tél. :	Fax :	Tél. :	Fax :

Date de la commande :	Encodage
Bon de commande :	
Votre réf. :	Numéro de commande Sunrise :

CE

☐ Commande
☐ Devis
☐ Built 4 me

◇ = Standard ☐ = Avec supplément
○ = Sans supplément

Customer Service: commandes@sunrisemedical.be

Charge maximale : 125 - 130 - 150 kg
Poids du client : ☐ kg

Prix en euros, à partir de € 412,48 (TVA 6% incluse)

AViQ nr. 110474

Sous réserve de modifications. Valable jusqu'à nouvel ordre ou jusqu'au 31-12-2025.

Sur toutes les transactions avec nous sont les conditions générales de vente et de livraison d'application de Sunrise Medical HCM B.V., qui sont déposés à la chambre de Commerce et aussi disponible auprès de notre le service client.

CONFIGURATION

7100040ST	☐	Gemino 30 Comfort, Silver Grey, avec porte-canne	412,48	110474
7100041ST	☐	Gemino 30 Comfort, Sapphire Blue, avec porte-canne	412,48	110474
7100042ST	☐	Gemino 30 Comfort, Scarlet Red, avec porte-canne	412,48	110474
7100240ST	☐	Gemino 30 M Comfort, Silver Grey, avec porte-canne	412,48	110474
7100241ST	☐	Gemino 30 M Comfort, Sapphire Blue, avec porte-canne	412,48	110474
7100242ST	☐	Gemino 30 M Comfort, Scarlet Red, avec porte-canne	412,48	110474

CARACTERISTIQUES

		Dimensions Gemino 30 Comfort	Dimensions Gemino 30 M Comfort
A	Hauteur total, du sol jusqua'au dessus des poignée	800-1020 mm	710-900 mm
B	Longueur totale	680 mm	680 mm
C	Largeur totale	600 mm	600 mm
D	Largeur entre les poignées	470 mm	470 mm
E	Hauteur d'assise	640 mm	570 mm
	Hauteur replié	820 mm	770 mm
	Longueur replié	680 mm	680 mm
	Largeur replié	230 mm	230 mm
	Rayon de braquage	880 mm	880 mm
F	Diamètre roues avant/arriére	2300 x 42 mm	2300 x 42 mm
	Poids total	7,7 kg	7,5 kg
G	Panier, standard	0.3 kg	0.3 kg
	Poids max. utilisateur	150 kg	130 kg
	Poids max. dans le panier	10 kg	10 kg
	Recommandé pour personnes de	1500-2000 mm	1350-1700 mm

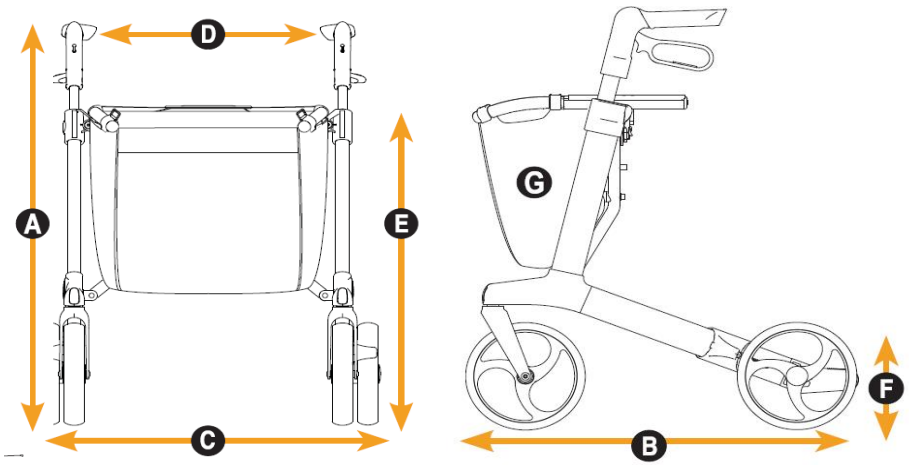

© Sunrise Medical 2025

Gemino 30 Comfort

◇ = Standard ○ = Sans supplément ☐ = Avec supplément

ACCESSOIRES

(les accessoires sont fournis séparément)

		Paniers pour Gemino 30 Comfort et Gemino 30 M Comfort		
9012314	☐	Panier avec rabat cpl. Noir		81,55
9012315	☐	Panier avec rabat cpl. Noir Alcantara		97,86
9012316	☐	Panier avec rabat cpl. Gris		81,55
9012317	☐	Panier avec rabat cpl. Vert Clair		81,55
9012318	☐	Panier avec rabat cpl. Rouge		81,55
9012319	☐	Panier avec rabat cpl. Bleu		81,55
9012320	☐	Panier avec rabat cpl. Vert		81,55
9012321	☐	Panier avec rabat cpl. Violet		81,55
9012306	☐	Housse détaché pour panier étendu, Noir		22,58
9012307	☐	Housse détaché pour panier étendu, Noir Alcantara		38,90
9012308	☐	Housse détaché pour panier étendu, Gris		22,58
9012309	☐	Housse détaché pour panier étendu, Vert Clair		22,58
9012310	☐	Housse détaché pour panier étendu, Rouge		22,58
9012311	☐	Housse détaché pour panier étendu, Blue		22,58
9012312	☐	Housse détaché pour panier étendu, Vert Clair		22,58
9012313	☐	Housse détaché pour panier étendu, Violet		22,58
		Accessoires divers		
7109011	☐	Porte-canne		37,51
7109140	☐	Tablette		42,50
7109060	☐	Parapluie, noir		87,65
7109050	☐	Panier bouteille O²		68,84
7109090	☐	Fixation universelle		39,84
7109095	☐	Lumière		43,78
7109100	☐	Tige porte-sérum		87,65
9012220	☐	Sangle dorsale		50,05
9012222	☐	Sangle dorsale confort		64,96
9012281	☐	Kit poignées de poussée plus longue	*(Seulement en coloris Silver Grey et non disponible avec Gemino 30 M)*	80,73
9012369	☐	Sac à roulettes		105,26
7169080	☐	Frein ralentisseur	*(Non disponible avec SpeedControl)*	95,76
9012049	☐	Frein unilatéral (interchangeable droit et gauche)	*(Non disponible avec kit frein inversé)*	126,70
9011971	☐	Kit frein inversé	*(Non disponible avec frein unilatéral)*	50,17

9012314 & 9012306

9012315 & 9012307

9012316 & 9012308

9012317 & 9012309

9012318 & 9012310

9012319 & 9012311

9012320 & 9012312

9012321 & 9012313

9012220

9012222

7109060

7109090

7109095

7109100

7109080

7109050

7109011

7109140

9012369

DEFINITION	Aviq nr.	N° IDEN	Prix public	Supplement
Cadre de marche avec 3 ou 4 roues	110474		€ 412,48	€ 184,37

Gemino 30 Comfort - Prix de Base	
Prix des options	
Prix total	

Service Clientèle Sunrise Medical
Tél.: +32 (0)2 588 23 71
E-mail: commandes@sunrisemedical.be

Pour plus d'information,
visitez notre site internet
www.SunriseMedical.be

© Sunrise Medical 2025