QUICKIE® Krypton R

Rev.3 2024

Facturado a:	
Nombre:	
Calle:	
Localidad:	Código postal:
Provincia:	
Tel:	Fax:

Enviado a:	
Nombre:	
Calle:	
Localidad:	Código postal:
Provincia:	
Tel:	Fax:

Fecha de pedido:

Nº de pedido de Sunrise:

CE

Los precios aquí mostrados son Precios de Venta al Público Recomendados y Precios de Venta a Ortopedia sin IVA

PVP Rec: 5.635,26 € ***KRR010000***

*****Cód. SRM030D (Mejora)*****

● = Standard
☐ = Opción con coste
○ = Opción sin coste
L = Opción más ligera
(+) = Añade 500 grs

Peso máximo usuario: 125 kg

DIMENSIONES (Todas las medidas están en cm y sin cojín)

ANCHURA DE ASIENTO - de exterior del tubo del armazón a exterior del tubo del armazón

32	34	36	38	40	42	44	46
○	○	○	○	○	○	○	○

PROFUNDIDAD DE ASIENTO

34	36	38	40	42	44	46	48
○	○	○	○	○	○	○	○

ALTURA DELANTERA DE ASIENTO

El armazón alto es 4 cm más alto que el armazón bajo

Altura delantera de asiento en cm

Ruedas delanteras	Horquilla	Armazón	43	44	45	46	47	48	49	50	51	52	53	54	55
3"	111 mm	Bajo	○	○	○										
	115 mm				○	○	○								
	Frog Leg						○	○							
	1 brazo		○	○	○										
	111 mm	Alto					○	○	○						
	115 mm								○	○	○				
	Frog Leg										○	○			
	1 brazo						○	○	○						
4"	111 mm	Bajo		○	○	○	○								
	115 mm				○	○	○	○							
	Frog Leg						○	○	○						
	1 brazo			○	○	○	○								
	111 mm	Alto						○	○	○	○				
	115 mm								○	○	○	○			
	Frog Leg										○	○	○		
	1 brazo							○	○	○	○				
5"	111 mm	Bajo				○	○	○							
	115 mm						○	○	○						
	Frog Leg							○	○	○					
	1 brazo					○	○	○							
	111 mm	Alto								○	○	○			
	115 mm										○	○	○		
	Frog Leg											○	○	○	
	1 brazo									○	○	○			
6"	115 mm	Alto										○	○	○	
	Frog Leg												○	○	○

SUNRISE MEDICAL

© Sunrise Medical 2024

Krypton R

● = Standard ○ = Opción sin coste ☐ = Opción con coste L = Opción más ligera (+) = Añade 500 grs

ALTURA TRASERA DE ASIENTO: en función del tamaño de rueda trasera

La altura trasera de asiento seleccionada es ajustable ± 1 cm

La altura trasera del asiento tiene que ser entre 0 y 11 cm más baja que la altura delantera

La altura de asiento trasera no puede ser superior a la delantera

Importante: Con alturas traseras de asiento de 46 cm y superiores, la anchura entre protectores laterales aumenta en 35 mm

Altura trasera de asiento en cm

Ruedas traseras	38	39	40	41	42	43	44	45	46	47	48	49	50
24"	○(1)	○(2)	○(2)	○	○	○	○	○	○	○	○	○(3)	
25"		○(1)	○(2)	○(2)	○	○	○	○	○	○	○	○	○(3)

TAPICERIA DE ASIENTO

Tapicería de asiento

KRR020012	●	Tapicería de cinchas Airflow con 1 bolsillo	**Std**
KRR020017	☐	Tapicería de cinchas Airflow con 2 bolsillos	75,22 €
KRR020018	☐	Tapicecía de cinchas Airflow con 1 bolsillo y una bolsa de catéter *(sólo con anchuras de asiento desde 34 cm)*	75,22 €
KRR020019	☐	Tapicería de cinchas Airflow Superlight (peso máx usuario: 85 kg) **(L)** *Peso máximo usuario 85 kg; sólo posible para anchuras asiento hasta 40 cm*	188,05 €
KRR020000	○	Sin tapicería de asiento	s/c

Cojín con funda negra

Espuma (dureza media) Grosor: KRR020101 ☐ 3 cm KRR020102 ☐ 5 cm — 146,24 €

Accesorios de asiento

KRR090018	☐	Cinturón de posicionamiento con cierre *****Cod. SRA000J***** *(Sólo con respaldo standard)*	113,72 €

Cojines JAY

NOTA - Estos son sólo algunos de los cojines Jay disponibles. Consulta la gama completa en nuestra Web

☐	JAY Xtreme Active *****Cod. ECJ020A***** *(Imprescindible adjuntar hoja de pedido del cojín)*	616,15 €
☐	JAY Easy Fluid base curva *****Cod. ECJ010A***** *(Imprescindible adjuntar hoja de pedido del cojín)*	323,15 €
☐	JAY Lite *****Cod. ECJ010A***** *(Imprescindible adjuntar hoja de pedido del cojín)*	323,15 €
☐	JAY Easy Visco, base curva *****Cod. ECJ000A***** *(Imprescindible adjuntar hoja de pedido del cojín)*	105,43 €
☐	JAY Basic *****Cod. ECJ000A***** *(Imprescindible adjuntar hoja de pedido del cojín)*	105,43 €

RESPALDO

KRR030001 ● **Respaldo standard de aluminio (color negro)** — **Std**

Altura respaldo montado de fábrica (cm):
Rangos de ajuste en altura:
25-30 cm; 30-35 cm; 35-40 cm; 40-45 cm.

25 - 30	30 - 35	35 - 40	40 - 45
○ 25	○ 30	○ 35	○ 40
○ 27,5	○ 32,5	○ 37,5	○ 42,5
○ 30	○ 35	○ 40	○ 45

KRR030006 ☐ **Respaldo de carbono (L)** *No posible con empuñaduras ajustables en altura, ni con respaldos Jay, ni con cinturón* — 474,59 €

Altura fija, barra rigidizadora muy próxima a la tapicería; empuñadura goma Krypton

Altura respaldo montado de fábrica (cm):
No permite ajustes en altura

○ 25	○ 32,5	○ 40
○ 27,5	○ 35	○ 42,5
○ 30	○ 37,5	○ 45

Tipo de respaldo

KRR030015	●	Respaldo plegable, ajustable en ángulo *(De -31° a +15°) (Pletina del respaldo sólo en color negro anodizado)*	**Std**
KRR030012	○	Respaldo ajustable en ángulo (no plegable) *(De -31° a +15°) (Pletina del respaldo sólo en color negro anodizado)*	s/c
KRR030102	☐	Respaldo plegable, ajustable en ángulo con doble sistema de bloqueo *(De -31° a +15°)*	77,75 €
		Color de la pletina (4): ● Negro ○ Naranja (KRR030036) ○ Gris plata (KRR030037) ○ Rojo (KRR030038) ○ Azul (KRR030039)	18,81 €

Empuñaduras

KRR030200	○	Sin empuñaduras	**(L)**	s/c
KRR030201	○	Empuñaduras standard largas		s/c
KRR030203	☐	Empuñaduras plegables	*(Altura de respaldo desde 32.5 cm)*	230,27 €
KRR030204	☐	Empuñaduras ajustables en altura	**(+)** *(sólo con respaldo standard desde 32.5 cm)*	389,02 €
KRR030205	☐	Empuñaduras ajustables en altura para Jay	**(+)** *(sólo con respaldo standard desde 32.5 cm)*	267,70 €

Tapicería de respaldo

KRR030316	●	Tapicería de respaldo EXO EVO Color de ribetes: ● Negro ○ Naranja ○ Gris plata ○ Rojo ○ Azul	**Std**
KRR030317	☐	Tapicería de respaldo EXO EVO PRO Color de ribetes: ● Negro ○ Naranja ○ Gris plata ○ Rojo ○ Azul	166,24 €
KRR030005	☐	Tapicería de respaldo EXO EVO SUPERLIGHT **(L)** Color de ribetes: ● Negro ○ Naranja ○ Gris plata ○ Rojo ○ Azul	166,24 €
KRR030300	○	Sin tapicería de respaldo	s/c

(1): No permite ajustar la altura ± 1 cm

(2): No es posible ajustar la altura 1 cm hacia abajo, sólo 1 cm hacia arriba

(3): No es posible ajustar la altura 1 cm hacia arriba sólo 1 cm hacia abajo

(4): Color de la pletina sólo con respaldo con doble sistema de bloqueo. En el resto de los casos siempre será en

Para ampliar información visite nuestra página web www.SunriseMedical.es

© Sunrise Medical 2024

Krypton R

◗ = Standard ○ = Opción sin coste ☐ = Opción con coste L = Opción más ligera (+) = Añade 500 grs

RESPALDO JAY3 CARBONO ***Cod. SRC030C***

Selecciona respaldo y tipo de anclajes. Sólo con respaldo standard

Ancho carcasa (en cm)	**32**	**36**	**41**	**46**
Para ancho sillas*	32-34	35-40	41 - 44	45 - 48

Torácico Inferior (LT) **PVP: 770,00 €**

Altura 17 cm	○ J3BCFSCLTS32	○ J3BCFSCLTS36	○ J3BCFSCLTS41	
Altura 24 cm	○ J3BCFSCLTT32	○ J3BCFSCLTT36	○ J3BCFSCLTT41	○ J3BCFSCLTT46

NOTA - Consulta la gama completa de respaldos Jay 3 disponible en nuestra web o catálogo

Torácico Medio (MT) **PVP: 770,00 €**

Altura 30 cm	○ J3BCFSCMTS32	○ J3BCFSCMTS36	○ J3BCFSCMTS41	○ J3BCFSCMTS46
Altura 38 cm	○ J3BCFSCMTT32	○ J3BCFSCMTT36	○ J3BCFSCMTT41	○ J3BCFSCMTT46

Anclajes para respaldo JAY 3 carbono

	○	Anclajes con desmontaje rapido (Quick Release)	**(QR)**	s/c
	○	Anclajes fijos	**(FX)**	s/c

PROTECTORES LATERALES Y REPOSABRAZOS

				PVP
KRR040101	☐	Protector ligero pequeño de fibra de carbono **(1)** **(L)** *(fibra de carbono)*		148,37 €
KRR040102	○	Protector lateral de aluminio sin fender (color negro mate)		s/c
KRR040103	●	Protector lateral de aluminio con fender (color negro mate) *(Altura trasera mínima de asiento 39 cm)*		**Std**
KRR040104	☐	Protector lateral de carbono con fender *(Altura trasera mínima de asiento 39 cm)*		253,62 €
KRR040107	○	Protector lateral de composite desmontable		s/c
KRR040052	☐	Reposabrazos ajustables en altura mediante herramientas y en profundidad (33 cm) **(2)** *****Cod. SRC000C (Mejora)*****	**(+)**	310,60 €
KRR040117	☐	Reposabrazos tubulares, abatibles y extraíbles	**(+)**	150,86 €
KRR040000	○	Sin protectores laterales		s/c

REPOSAPIÉS Y PLATAFORMAS

KRR050029	○	Reposapiés tubulares, de aluminio ligeros	**(L)**	s/c
KRR050030	☐	Reposapiés tubulares con cubierta de plástico		101,14 €
KRR050025	○	Plataforma ajustable en ángulo y profundidad de composite *****Cód.SRC010A (Mejora)*****		s/c
KRR050024	●	Plataforma ajustable en ángulo y profundidad de aluminio (color negro mate) *****Cód.SRC010A (Mejora)*****		**Std**
KRR050026	☐	Plataforma ajustable en ángulo y profundidad de carbono *****Cód.SRC010A (Mejora)*****		292,12 €
KRR050125	☐	Plataforma Performance ajustable en ángulo *****Cód.SRC010A (Mejora)***** *(No posible con anchura asiento 32 y curvatura de reposapiés 3 cm)*		205,52 €
KRR050128	☐	Plataforma abatible hacia atrás de composite (ajustable en ángulo y profundi **(3)** *****Cód.SRC010A (Mejora)*****		323,82 €
KRR050127	☐	Protección lateral ajustable, para crear tope en plataforma *(sólo para plataformas KRR050025, KRR050024,KRR050026 y KRR050125)*		90,26 €

Longitud de pierna (LLL) - Debe ser 3 cm inferior a la altura delantera de asiento; medidas en cm

○ 36	○ 37	○ 38	○ 39	○ 40	○ 41	○ 42	○ 43
○ 44	○ 45	○ 46	○ 47	○ 48	○ 49	○ 50	○ 51

ARMAZÓN (selecciona longitud de armazón, ángulo y curvatura del reposapiés)

		Longitud de armazón	
KRR010206	●	Armazón standard	**Std**
KRR010207	○	Armazón 2 cm más largo *(no con profundidad de 48cm; recomendado con ángulo más cerrado del tubo de la horquilla)*	s/c
		Ángulo de armazón	
KRR010012	●	Armazón standard 100°	**Std**
KRR010013	☐	Armazón Performance 92°	203,54
		Curvatura de reposapiés	
KRR010101	●	Curvatura de reposapiés 1 cm	**Std**
KRR010103	☐	Curvatura de reposapiés Performance 3 cm *(no posible con anchura de asiento de 32 cm)*	203,54
		Posición de la horquilla (ver páginas traseras)	
KRR010301	●	Ángulo standard del tubo de la horquilla (más abierto, y posición de la rueda adelantada)	**Std**
KRR010302	○	Ángulo más cerrado del tubo de la horquilla y posición de la rueda retrasada	s/c

(1): Con ruedas de 24" la altura trasera mínima de asiento al suelo es de 41 cm; con ruedas de 25" es de 43 cm
(2): Sólo con Centro de Gravedad (CoG) de 5,6 cm
(3): Peso máximo usuario 75 kg; no posible con ruedas 4"
(L)= Opción más ligera (+)= añade 500 g o más al peso de la silla

Para ampliar información visite nuestra página web
www.SunriseMedical.es

Krypton R

● = Standard ○ = Opción sin coste ☐ = Opción con coste L = Opción más ligera (+) = Añade 500 grs

CENTRO DE GRAVEDAD (COG)

(Distancia entre el eje de la rueda trasera y el tubo del respaldo)

COG56	○	5,6 cm
COG68	○	6,8 cm
COG80	○	8 cm
COG92	○	9,2 cm
COG104	○	10,4 cm

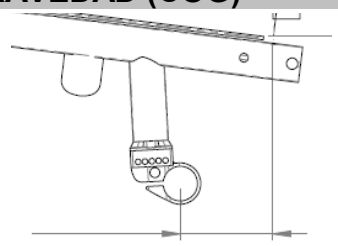

						PVP
		ACCESORIOS DE ARMAZÓN			*(Elija entre tubos de cola o antivuelcos, no ambos)*	
KRR090031	☐	Suspensión en las ruedas traseras hasta 70 kg	**(1)**	**(+)**		655,23 €
KRR090032	☐	Suspensión en las ruedas traseras hasta 120 kg	**(1)**	**(+)**		655,23 €
		Tubo de cola (2)				
KRR090001	☐	Izquierdo *KRR090002* ☐ Derecho				87,12 €
KRR090003	☐	Par		**(+)**	*(No compatible con antivuelcos)*	175,81 €
KRR090009	☐	Soporte para bastones			*(Siempre con tubos de cola)*	51,32 €
		Antivuelcos abatibles (2)				
KRR090004	☐	Izquierdo KRR090005 ☐ Derecho *****Cód.SRA030G (Mejora)*****		**(+)**		192,08 €
KRR090006	☐	Par		**(+)**	*(no compatible con tubos de cola)*	389,02 €
KRR090007	☐	Ruedas antivuelco no abatibles (estilo Quickie)	**(2)**	**(+)**	*(par)*	203,80 €
		Antivuelco activo (abatible por el propio usuario)	**(2)**			
KRR090033	☐	Izquierdo *KRR090008* ☐ Derecho		**(+)**	*****Cód.SRA030G (Mejora)*****	317,02 €
KRR090010	☐	Ruedas de tránsito	**(2)**	**(+)**	*(Ruedas de 3")*	357,93 €
KRR090016	☐	Anti-golpes			*(Textil, con velcro)*	91,78 €
KRR090577	☐	Protección para el armazón, color negro			*(Protección adhesiva en los hangers, contra golpes)*	152,14 €
		HORQUILLAS			*(compruebe con la selección de horquilla que ha hecho en la primera página)*	
KRR080013	●	Horquillas Carbotecture, color negro (111 mm)		**(L)**	*(sólo 111 mm)*	**Std**
		Horquilla en color: ○ Gris plata ○ Naranja ○ Rojo **(3)** ○ Azul **(3)**				73,10 €
KRR080029	○	Horquillas de aluminio, color negro (115 mm)			*(sólo 115 mm)*	s/c
		Horquilla en color: ○ Gris plata				73,10 €
KRR080008	☐	Horquillas de 1 brazo (aluminio), color negro			*(longitud 111 mm; sólo con ruedas con llanta de aluminio)*	237,79 €
		Horquilla en color: ○ Naranja ○ Gris plata ○ Rojo **(3)** ○ Azul **(3)**				73,10 €
KRR080007	☐	Horquillas con suspensión FROG LEG		**(+)**	*(sólo en color negro)* *(sólo con ruedas 4" & 5" macizas y con todas las de llanta de aluminio)*	558,92 €
		RUEDAS DELANTERAS			*(compruebe con la selección que ha hecho en la primera página)*	
KRR080301	○	Macizas ☐ 3" ☐ 4" ☐ 5" ☐ 6"			*(No con horquilla de 1 brazo)(llanta negra, cubierta gris)*	s/c
KRR080302	○	Macizo blando ☐ 5" ☐ 6"			*(No con horquilla de 1 brazo)(llanta negra, cubierta gris)*	s/c
KRR080303	☐	Macizas con luces ☐ 4" ☐ 5"			*(No con horquilla de 1 brazo)(llanta negra)*	94,89 €
KRR080304	☐	Maciza con llanta de aluminio ☐ 4" ☐ 5"			*(llanta gris plata, cubierta negra)*	112,05 €
KRR080306	☐	Mayor grosor (macizo blando) con llanta de aluminio ☐ 4" ☐ 5"			*(llanta gris plata, cubierta negra)*	150,86 €
		Llanta en color anodizado: ☐ Negro ☐ Naranja ☐ Rojo ☐ Azul				58,11 €
		RUEDAS TRASERAS			*(compruebe con la selección de tamaño de rueda que ha hecho en la primera página)*	
		NOTA: para usuarios con peso superior a los 100 kg se recomiendan ruedas con radios cruzados				
KRR070000	○	Sin ruedas traseras				s/c
KRR070001	○	Ruedas con radios cruzados		**(+)**	*(sólo 24")(carrete y llanta gris plata, 36 radios grises)*	s/c
KRR070002	○	Ruedas de diseño			*(sólo 24")(carrete y llanta gris plata, 36 radios grises)*	s/c
KRR070003	●	Ruedas ligeras			*(carrete y llanta negro, 24 radios grises. Ver opciones de otros colores en la página 6)* *(No con cubiertas macizas)*	**Std**
KRR070004	☐	Ruedas Proton (ultraligeras)		**(L)**	*de usuario: 100kg)(carrete y llanta negro, 24 radios negros)* *(no con cubiertas macizas) (no disponibles con aros antideslizantes)*	462,59 €
KRR070005	☐	Ruedas Spinergy de 18 radios			*(carrete gris plata, llanta negra, radios negros - otros colores via B4M)*	764,84 €
KRR070007	☐	Ruedas Spinergy de 12 radios			*(carrete y llanta negro, radios negros - otros colores via B4M)*	821,93 €
		CUBIERTAS				
KRR070101	○	Right Run			*(sólo 24")(color gris)*	s/c
KRR070107	☐	Schwalbe One	**(L)**		*(color negro)*	53,66 €
KRR070102	○	Macizas	**(+)**		*(no disponible con ruedas ligeras ni Proton. Sólo 24")(color negro)*	s/c
KRR070104	☐	Marathon Plus Evolution	**(+)**		*(color negro)*	122,91 €

(1): No posible con pletina del eje de carbono ni con tubo del eje de carbono. En su lugar se fabricarán de aluminio
(2): No posible con camber a 0º Superligero
(3): Colores rojo y azul sólo posibles con horquillas Carbotecture de 111mm o de 1 brazo, y siempre en combinación con ruedas delanteras macizas blandas (KRR080302) o de mayor grosor macizo blando c/llanta aluminio (KRR080306)
(L)= Opción más ligera (+)= añade 500 g o más al peso de la silla

Para ampliar información
visite nuestra página web
www.SunriseMedical.es

© Sunrise Medical 2024

Krypton R

● = Standard ○ = Opción sin coste ☐ = Opción con coste L = Opción más ligera (+) = Añade 500 grs

									PVP
		AROS							
KRR070201	○	Aluminio gris plata pintado				**(L)**	*(no posible con montaje del aro ancho en las ruedas ligeras y Proton)*		s/c
KRR070202	●	Aluminio gris plata anodizado				**(L)**	*(no posible con montaje del aro ancho en las ruedas ligeras y Proton)*		**Std**
KRR070203	☐	Aluminio pintado.Introducir código de color: ……				**(L)**			90,27 €
KRR070204	○	Acero inoxidable				**(+)**	*(sólo 24")*		s/c
KRR070205	☐	Titanio					*(sólo posible con ruedas de 25" si son ruedas Spinergy)*		326,77 €
KRR070206	☐	Titanio pintado					*(sólo posible con ruedas de 25" si son ruedas Spinergy)*		326,77 €
KRR070207	☐	Antideslizante				**(+)**	*(sólo 24")*		459,10 €
KRR070208	☐	Maxgrepp ® antideslizante				**(+)**	*(sin separación entre el aro y la rueda) (sólo 24")*		484,97 €
KRR070212	☐	Ellipe 3R, color negro				**(+)**	*(aro ergonómico con banda de goma)*		471,31 €
KRR070250	☐	Cubierta del aro					*(Sólo con ruedas de 24")*		177,35 €
		Montaje del aro							
KRR070317	●	Estrecho (17 mm)	*KRR070327*	○	Ancho (27 mm)				s/c
KRR070307	☐	Muy estrecho (7 mm)					*(no disponible con ruedas Proton, Spinergy o ligeras y aros de acero inoxidable)*		168,00 €
		CAMBER							
KRR070049	☐	0° Superligero				**(L)**	*(No permite ajustes de ningún tipo)*		47,47 €
KRR070600	●	0°					*(Permite ajuste +/-15 mm de la distancia de la rueda con respecto al armazón)*		**Std**
KRR070603	○	3°					*(Permite ajuste +/-15 mm de la distancia de la rueda con respecto al armazón)*		s/c
		PROTECTORES DE RADIOS (sólo para 24")				**(+)**	*No compatibles con ruedas Spinergy*		
KRR070831	☐	Transparentes							244,66 €
KRR070823	☐	Princess	*KRR070827*	☐	Silk	*KRR070833*	☐	Zebra	244,66 €
KRR070816	☐	Happy Lions	*KRR070830*	☐	Tiger	*KRR070805*	☐	Cheese	244,66 €
KRR070819	☐	Monkeys	*KRR070813*	☐	Galactica	*KRR070818*	☐	Jungle Fever	244,66 €
KRR070820	☐	Oriental	*KRR070814*	☐	Graffiti	*KRR070811*	☐	Feather	244,66 €
KRR070829	☐	Superhero	*KRR070802*	☐	Basketball	*KRR070806*	☐	Chrome wheel	244,66 €
KRR070817	☐	Hot wheels	*KRR070812*	☐	Flying water	*KRR070803*	☐	Basketball 2	244,66 €
KRR070822	☐	Pool				*KRR070828*	☐	Space	244,66 €
		FRENOS							
KRR060001	●	Freno standard							**Std**
KRR060002	☐	Freno de rodilla (montado alto)							84,02 €
KRR060010	☐	Alargador para freno de rodilla montado alto, abatible				*****Cod. SRA030H*****	*(sólo con freno de rodilla)*		18,18 €
KRR060023	☐	Freno compacto EVO							68,43 €
KRR060024	☐	Freno compacto ligero EVO	**(1)**			**(L)**			166,53 €
KRR060006	☐	Freno de hemipléjia izquierdo				**(+)**			237,79 €
KRR060007	☐	Freno de hemipléjia derecho				**(+)**			237,79 €
		ACCESORIOS							
KRR090000	●	Kit de herramientas							**Std**
KRR090024	☐	Bomba de alta presión							116,68 €
KRR090025	☐	Bomba							23,30 €
KRR090030	☐	Mochila							107,33 €
KRR090026	☐	Soporte teléfono móvil							29,52 €

(1): Ajuste del centro de gravedad de ± 2 cm
(L)= Opción más ligera (+)= añade 500 g o más al peso de la silla

Para ampliar información
visite nuestra página web
www.SunriseMedical.es

© Sunrise Medical 2024 5/6

Krypton R

● = Standard ○ = Opción sin coste ☐ = Opción con coste L = Opción más ligera (+) = Añade 500 grs

COLORES PARA EL ARO Y EL CARRETE/LLANTA

	Aro **(1)** 90,27 €	Carrete/llanta **(2)** 183,37 €		Aro **(1)** 90,27 €	Carrete/llanta **(2)** 183,37 €
02 Gris plata brillante	☐		29 Negro	☐	☐
03 Gris plata mate	☐		31 Negro mate	☐	☐
06 Amarillo canario	☐		32 Blanco puro	☐	
14 Azul	☐	☐	33 Rosa flúor	☐	
15 Azulón brillante	☐		34 Bronce	☐	
16 Azulón mate	☐		35 Azul pastel	☐	
19 Violeta	☐		36 Cian	☐	
21 Rojo	☐		37 Naranja metalizado	☐	
22 Rojo brillante	☐	☐	40 Verde pistacho	☐	
23 Rojo mate	☐	☐	41 Rosa metalizado	☐	
24 Naranja butano	☐		42 Gris antracita mate	☐	
27 Gris pizarra	☐		46 Verde Mamba	☐	

			PVP
ACABADOS PARA EL ARMAZÓN			
KRR100139	●	Acabado carbono natural (sin revestimiento)	**Std**
KRR100137	☐	Acabado en brillo (transparente)	444,25 €
KRR100138	☐	Acabado en mate (transparente)	444,25 €
KRR100122	☐	Acabado pintado en negro brillante	444,25 €
KRR100123	☐	Acabado pintado en negro mate	444,25 €
GRÁFICOS " FLYING PIXELS" ESTAMPADOS PARA EL ARMAZÓN		***(Incluye el logo Krypton)***	
KRR100590	☐	Gris plata	188,05 €
KRR100591	☐	Rojo	188,05 €
KRR100592	☐	Azul	188,05 €
COLOR DE ADHESIVOS "QUICKIE" y "KRYPTON" (3)			
KRR100550	○	Negro *(En el caso del protector lateral de carbono, el adhesivo con el logo Quickie será en color gris plata)*	s/c
KRR100551	○	Gris plata	s/c
KRR100552	○	Naranja	s/c
KRR100553	○	Rojo	s/c
KRR100554	○	Azul	s/c
COLOR CARRETE/LLANTA PARA RUEDAS LIGERAS 24 "(4)			
KRR100336	☐	Naranja anodizado	183,36 €
KRR100337	☐	Azul anodizado	183,36 €
KRR100338	☐	Rojo anodizado	183,36 €

(1): Sólo con aro de aluminio pintado

(2): Sólo con ruedas con radios cruzados

(3): Si has seleccionado gráficos estampados para el armazón no es necesario seleccionar color de adhesivos

(4): Sólo con ruedas ligeras de 24". Radios en color negro

Quickie Krypton R - Precio básico	
Precio con opciones	…….. €
Sin I.V.A	…….. €
I.V.A	…….. €
Precio total	……. €

Sunrise Medical
Dirección:
Tel.
Fax.
Email:
Página web:

Para ampliar información visita nuestra página web
www.SunriseMedical.es

© Sunrise Medical 2024

PESO

Sabemos que el peso en una silla de estas caraterísiticas es crucial. Por eso hemos creado esta guía para ayudarte a configurar la versión más ligera para tu Krypton R

Configuración real Krypton R
peso sin ruedas 3,65 kg
Peso completa: 6,2 kg

Armazón: Armazón a 92º con curvatura repp 3 cm / Anchura asiento: 36 cm / Profundidad asiento: 40 cm / Altura delantera: 47 cm / Altura trasera: 42 cm / Armazón alto / Tapicería asiento Air Flow Superlight

Respaldo: Respaldo de Carbono / Tapicería EXO superlight / sin empuñaduras

Protectores: portector ligero pequeño, de fibra de carbono

Frenos: Freno compacto ligero

Ruedas traseras: 24" Proton con aros de aluminio / cubiertas Schwalbe One

Reposapiés: tubulares

Horquillas y ruedas: Horquillas Carbotecture de 111mm / ruedas delanteras de 3"

Nota: Puede haber una tolerancia del 5% debido a desviaciones lógicas en ciertos elementos tales como cubiertas, ruedas delanteras etc.

AYUDA PARA CONFIGURAR LA VERSIÓN MÁS LIGERA DE KRYPTON R

En Quickie ofrecemos una amplia variedad de opciones y accesorios para asegurarnos que cubrimos todas las necesidades y preferencias de nuestros clientes. En esta hoja de pedido hemos añadido unas notas para que a la hora de configurar la silla sepas qué opciones son las más ligeras y las que al contrario, añaden un peso significativo a la silla

(L) Indica la opción más ligera dentro de esa gama de opciones
(+) Esta opción añade más de 500 gr al peso de la silla, en comparación con la opción más ligera dentro de esa gama de opciones

OPCIONES MÁS LIGERAS

Estas son algunas de la opciones significativamente más ligeras, que ayudarán a reducir el peso total de la silla, sin comprometer la durabilidad o el comfort

***Respaldo de carbono (KRR030006)**:*
Respaldo de carbono con la posición barra rigidizadora muy próxima a la tapicería (20 mm)
(100 gr menos con respecto al respaldo standard de aluminio)

***Tapicería de cinchas Airflow Superlight (KRR020019)**: Tapicería de cinchas multi-ajustables con hebillas de composite y cinchas más ligeras (peso max. usuario 85 kg)*
(100 gr menos con respecto a la tapicería de cinchas Airflow standard)

Tapicería de respaldo EXO superlight (KRR030005):
Versión más ligera de la tapicería EXO. Con relleno de espuma EVA, cinchas para ajuste en tensión
(160 gr menos con respecto a la tapicería EXO Standard)

Soporte del eje Superligero (KRR070049):
(sólo para camber 0°). Fuertemente adherido a la pletina del eje (sin abrazaderas) no ofrece ajustes.
(160 gr menos con respecto al soporte del eje standard)

Por favor, siga el siguiente método para tomar las medidas:

Anchura de asiento:

En la silla: De exterior a exterior de los tubos del asiento

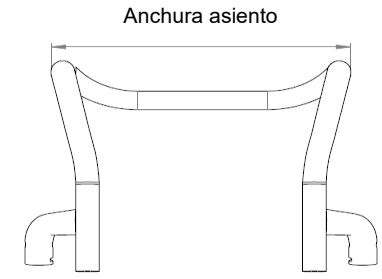

Profundidad asiento:

a) Para el usuario: Sentándose bien erguido, dejar espacio de unos 2-3 dedos entre el final de la tapicería de asiento y la cara interna de la rodilla (aprox. 3-6 cm)

b) En la silla: Del tubo del respaldo hasta el borde delantero de la tapicería

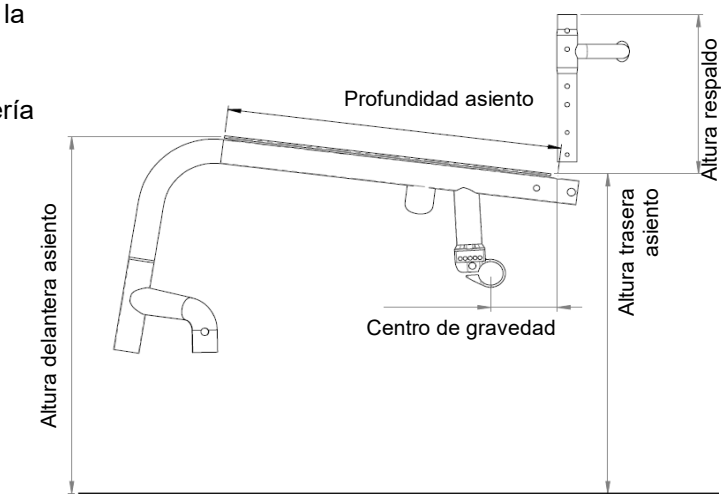

Altura delantera de asiento:

a) Para el usuario: Sentado con las rodillas a 90º
Desde el interior de la rodilla hasta la base del talón

b) En la silla: Desde la parte delantera del tubo del asiento al suelo
Min. 3cm más que la medida del usuario
(Hay que tener en cuenta el grosor del cojín)

Altura trasera de asiento:

b) En la silla: Desde la parte trasera del tubo del asiento al suelo
Nota: La diferencia máxima con respecto a la altura delantera es de 11 cm

Altura respaldo:

a) Para el usuario: Medida desde el asiento (cojín incluido) hasta como máximo un dedo (1-2cm) por debajo del homoplato

b) En la silla: Del tubo del asiento hasta el borde superior de la tapicería del respaldo
Nota: La capacidad del usuario de mantenerse erguido influye en la altura adecuada del respaldo, por lo que ésta puede variar

Ángulo de respaldo:

Importante: La altura del respaldo depende del grado de discapacidad
El ángulo de respaldo a 0° equivale a un ángulo de 90º con respecto al suelo
Los ángulos negativos son inferiores a 90° (ángulo de respaldo por delante de 0º)
y los ángulos positivos son mayores a 90° (ángulo de respaldo por detrás de 0º)

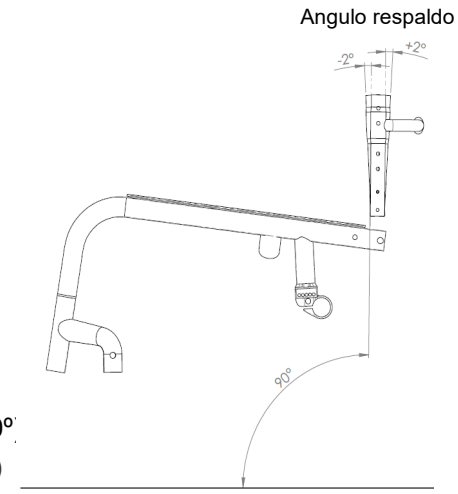

Armazón bajo vs. Armazón alto

El armazón alto es 4 cm más alto que el bajo.

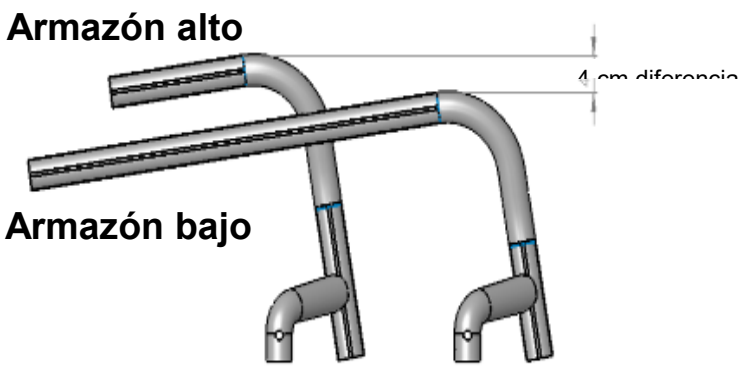

Armazón Standard vs.Armazón 2 cm más largo

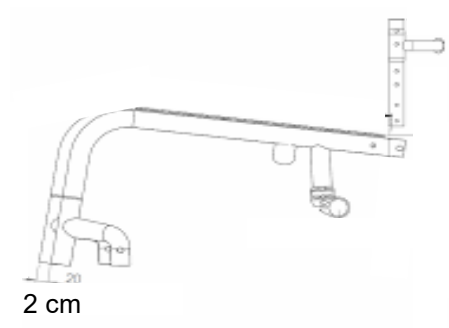

Angulo de armazón:

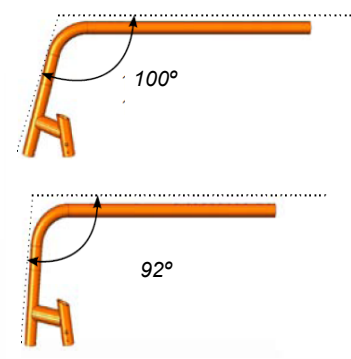

Datos técnicos:

		Anchura total con:	Ruedas 24"	Ruedas 25"
		0° camber: →	AA + 17 cm	AA + 17 cm
Altura total máxima	95 cm	3° camber: →	AA + 23 cm	AA + 24 cm
Longitud total máx.	93 cm			

Nota: estas medidas están basadas en una configuración standard
Las variaciones de esta configuración pueden variar estas medidas
Tolerancia +/- 1 cm

Peso de la silla: desde 6,2 kg
Peso de la silla sin ruedas traseras: desde 3,65 kg
Pesos basados en la configuración descrita en la página anterior

ASIENTO

KRR020012
Tapicería de cinchas Airflow

KRR20019
Tapicería de cinchas Airflow Superlight

KRR090018
Cinturón de posicionamiento con cierre

RESPALDO

KRR030006
Respaldo de carbono

KRR030102
Respaldo plegable, ajustable en ángulo con doble sistema de bloqueo

KRR030201
Empuñaduras standard largas

KRR030203
Empuñaduras plegables

KRR030204
Empuñaduras ajustables en altura

KRR030316
Tapicería de respaldo EXO EVO

KRR030317
Tapicería de respaldo EXO EVO PRO

KRR030005
Tapicería de respaldo EXO EVO

Colores ribetes
tapicerías EXO EVO

Respaldo Jay 3
Contorno Standard

Torácico inferior

Torácico medio

PROTECTORES LATERALES Y REPOSABRAZOS

KRR040101
Protector ligero pequeño

KRR040104
Protector lateral de carbono con Fender

KRR040107
Protector lateral de composite desmontable

KRR040052
Reposabrazos ajustables en altura mediante herramientas y en profundidad (33 cm)

KRR040117
Reposabrazos tubulares

PLATAFORMAS REPOSAPIÉS

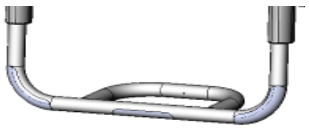

KRR050029
Reposapiés tubulares

KRR050030
Reposapiés tubulares con cubierta de plástico

KRR050025
Plataforma ajustable en ángulo y profundidad de composite

KRR050026
Plataforma ajustable en ángulo y profundidad de carbono

KRR050125
Plataforma Performance ajustable en ángulo

KRR050128
Plataforma abatible hacia atrás

KRR050127
Posicionador de pie

POSICIÓN DE LA HORQUILLA

KRR010301
Ángulo standard del tubo de la horquilla, más abierto, y posición de la rueda adelantada

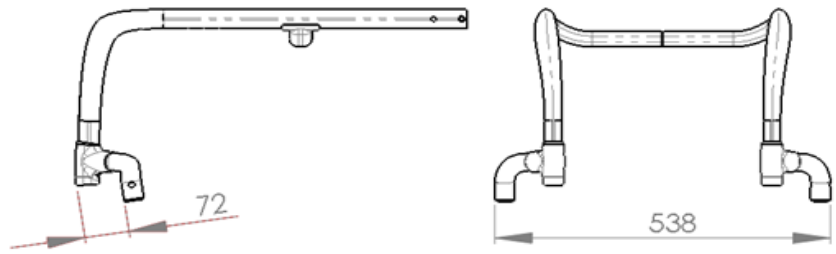

Ángulo standard y posición de la rueda adelantada, ideal para una mayor estabilidad frontal

KRR010302
Ángulo más cerrado del tubo de la horquilla, y posición de la rueda retrasada

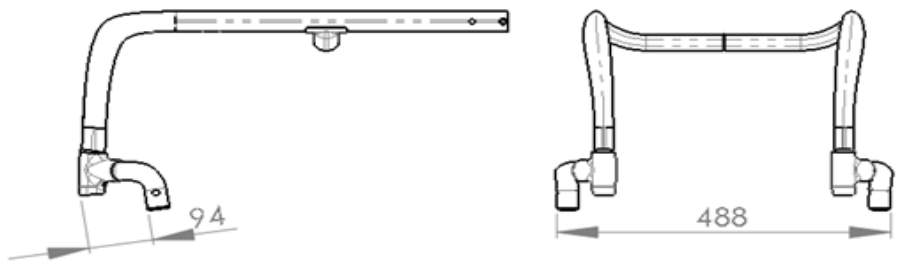

Ángulo más cerrado y posición de la rueda retrasada, lo que reduce la anchura delantera de la silla y facilita la maniobrabilidad en espacios confinados

Angulo standard Vs ángulo más cerrado

EJE Y CAMBER

KRR070049
Soporte del eje para camber 0º
Superligero

KRR070600 y KRR070603
Soporte del eje con ajustes, para camber 0º y 3º

ACCESORIOS DE ARMAZÓN

KRR090032
Suspensión

KRR090001
Tubo de cola

KRR090004
Antivuelco abatible

KRR090007
Ruedas antivuelco no abatibles (estilo

KRR090033 Antivuelco activo

KRR090010
Ruedas de tránsito

KRR090016
Anti-golpes

KRR090577
Protección adhesiva para el armazón contra golpes

HORQUILLAS

Horquillas Carbotecture con ruedas de mayor grosor con llanta de aluminio

Horquillas de aluminio

KRR080008
Horquilla de 1 brazo

KRR080007
Horquillas Frog leg

RUEDAS TRASERAS

KRR070001
Ruedas con radios cruzados

KRR070002
Ruedas de diseño

KRR070003
Ruedas ligeras

KRR070004
Ruedas Proton (ultraligeras)

KRR070005
Ruedas Spinergy 18 radios

KRR070101
Schwalbe Right Run

KRR070107
Schwalbe One

KRR070104
Schwalbe Marathon Plus Evolution

KRR070102
Macizas

KRR070208
Maxgrepp antideslizante

KRR070212
Ellipse 3R

FRENOS

KRR060001
Freno Standard

KRR060002
Freno de rodilla (montado alto)

KRR060023
Freno compacto EVO

KRR060024
Freno compacto ligero EVO

ACABADOS PARA EL ARMAZÓN

GRÁFICOS ESTAMPADOS PARA EL ARMAZÓN

COLOR DE CARRETE Y LLANTA PARA RUEDAS LIGERAS DE 24 "

KRR100336
Naranja anodizado

KRR100337
Azul anodizado

KRR100338
Rojo anodizado