QUICKIE® Krypton F

Rev.3 2024

Facturado a:	
Nombre:	
Calle:	
Localidad:	Código postal:
Provincia:	
Tel:	Fax:

Enviado a:	
Nombre:	
Calle:	
Localidad:	Código postal:
Provincia:	
Tel:	Fax:

Fecha de pedido:

Nº de pedido de Sunrise:

CE

Los precios aquí mostrados son Precios de Venta al Público Recomendados sin IVA

PVP Rec: 5.707,62 € ***KRF010000***

● = Standard
☐ = Opción con coste
○ = Opción sin coste

L = Opción más ligera
(+) = Añade 500 grs

Peso máximo usuario: 110 kg

DIMENSIONES (Todas las medidas están en cm y sin cojín)

ANCHURA DE ASIENTO - de exterior del tubo del armazón a exterior del tubo del armazón

32	34	36	38	40	42	44	46
○	○	○	○	○	○	○	○

PROFUNDIDAD DE ASIENTO

34	36	38	40	42	44	46	48
○	○	○	○	○	○	○	○

ALTURA DELANTERA DE ASIENTO

El armazón alto es 4 cm más alto que el armazón bajo

Ruedas delanteras	Horquilla	Armazón	Altura delantera de asiento en cm: 43	44	45	46	47	48	49	50	51	52	53	54	55
3"	111 mm	Bajo	○	○	○										
	115 mm				○	○	○								
	Frog Leg						○	○							
	1 brazo		○	○	○										
	111 mm	Alto					○	○	○						
	115 mm								○	○	○				
	Frog Leg										○	○			
	1 brazo						○	○	○						
4"	111 mm	Bajo		○	○	○	○								
	115 mm				○	○	○	○							
	Frog Leg						○	○	○						
	1 brazo			○	○	○	○								
	111 mm	Alto						○	○	○	○				
	115 mm								○	○	○	○			
	Frog Leg										○	○	○		
	1 brazo							○	○	○	○				
5"	111 mm	Bajo				○	○	○							
	115 mm						○	○	○						
	Frog Leg							○	○	○					
	1 brazo					○	○	○							
	111 mm	Alto								○	○	○			
	115 mm										○	○	○		
	Frog Leg											○	○	○	
	1 brazo									○	○	○			
6"	115 mm	Alto										○	○	○	○

SUNRISE MEDICAL

© Sunrise Medical 2024

Krypton F

● = Standard ○ = Opción sin coste ☐ = Opción con coste L = Opción más ligera (+) = Añade 500 grs

ALTURA TRASERA DE ASIENTO: en función del tamaño de rueda trasera

La altura trasera del asiento tiene que ser entre 0 y 11 cm más baja que la altura delantera

La altura de asiento trasera no puede ser superior a la delantera

Altura trasera de asiento en cm

Ruedas traseras	37	38	39	40	41	42	43	44	45	46	47	48	49	50
24"	○	○	○	○	○	○	○	○	○	○	○	○	○(1)	
25"		○	○	○	○	○	○	○	○	○	○	○	○	○(1)

			PVP
TAPICERIA DE ASIENTO			
Tapicería de asiento			
KRF020002	●	Con 1 bolsillo	Std
KRF020003	☐	Con 2 bolsillos *(sólo con anchuras de asiento desde 34 cm)*	73,10 €
KRF020004	☐	Con 1 bolsillo y una bolsa de catéter *(sólo con anchuras de asiento desde 34 cm)*	60,62 €
KRF020000	○	Sin tapicería de asiento	s/c
Cojín con funda negra			
Espuma (dureza media)		Grosor: KRF020101 ☐ 3 cm KRF020102 ☐ 5 cm	146,24 €
Accesorios de asiento			
KRF090018	☐	Cinturón de posicionamiento con cierre ***Cód. SRA000J*** *(Sólo con respaldo standard)*	113,72 €
KRF020050	☐	Acolchado extra para tapicería de asiento (extraíble)	44,92 €
Cojines JAY			
		NOTA - Estos son sólo algunos de los cojines Jay disponibles. Consulta la gama completa en nuestra Web	
	☐	JAY Xtreme Active ***Cod. ECJ020A*** *(Imprescindible adjuntar hoja de pedido del cojín)*	616,15 €
	☐	JAY Easy Fluid base curva ***Cod. ECJ010A*** *(Imprescindible adjuntar hoja de pedido del cojín)*	323,15 €
	☐	JAY Lite ***Cod. ECJ010A*** *(Imprescindible adjuntar hoja de pedido del cojín)*	323,15 €
	☐	JAY Easy Visco, base curva ***Cod. ECJ000A*** *(Imprescindible adjuntar hoja de pedido del cojín)*	105,43 €
	☐	JAY Basic ***Cod. ECJ000A*** *(Imprescindible adjuntar hoja de pedido del cojín)*	105,43 €
RESPALDO			
KRF030001	●	**Respaldo standard de aluminio (color negro)**	Std
		Altura respaldo montado de fábrica (cm): / Rangos de ajuste en altura: / 25-30 cm; 30-35 cm; 35-40 cm; 40-45 cm; 45-47,5 cm	
KRF030007	☐	**Respaldo de carbono (2) (L)**	304,28 €
		Altura fija (no permite ajustes en altura) / Selecciona en el cuadro la altura que desees / Altura respaldo montado de fábrica (cm):	
Tipo de respaldo			
KRF030012	●	Respaldo ajustable en ángulo, no plegable *(de -15° a 13°)*	Std
KRF030031	☐	Respaldo partido (plegable hacia delante) **(3)** **(+)** *(Sólo con respaldo aluminio; no permite ajustes en altura)* *(sólo para respaldos desde 32.5cm alto)*	349,33 €
Empuñaduras			
KRF030200	○	Sin empuñaduras **(L)**	s/c
KRF030201	○	Empuñaduras standard largas	s/c
KRF030203	☐	Empuñaduras plegables *(Altura de respaldo desde 32.5 cm)*	230,27 €
KRF030204	☐	Empuñaduras ajustables en altura **(+)** *(sólo con respaldo standard desde 32.5 cm)*	389,02 €
KRF030205	☐	Empuñaduras ajustables en altura para Jay **(+)** *(sólo con respaldo standard desde 32.5 cm)*	267,70 €
Tapicería de respaldo			
KRF030316	●	Tapicería de respaldo EXO EVO Color de ribetes: ● Negro ○ Naranja ○ Gris plata ○ Rojo ○ Azul	Std
KRF030317	☐	Tapicería de respaldo EXO EVO PRO Color de ribetes: ● Negro ○ Naranja ○ Gris plata ○ Rojo ○ Azul	166,25 €
KRF030005	☐	Tapicería de respaldo EXO EVO SUPERLIGHT **(L)** Color de ribetes: ● Negro ○ Naranja ○ Gris plata ○ Rojo ○ Azul	166,25 €
KRF030300	○	Sin tapicería de respaldo	s/c
Accesorios de respaldo			
KRF030402	☐	Barra estabilizadora plegable **(+)** *(para anchos a partir de 38 cm. No con respaldo de carbono)*	169,56 €

(1): Sólo con soporte del centro de gravedad ligero KRF070701
(2): No posible con empuñaduras ajustables en altura, ni con respaldos Jay, ni con cinturón
(3): No con empuñaduras ajustables en altura, ni con JAY. En combinación con empuñaduras plegables, sólo con alturas de respaldo desde 40 cm. Ver cuadro de incompatibilidades en páginas traseras
(L)= Opción más ligera (+)= añade 500 gr o más al peso de la silla

Para ampliar información visite nuestra página web www.SunriseMedical.es

© Sunrise Medical 2024

Krypton F

● = Standard ○ = Opción sin coste ☐ = Opción con coste L = Opción más ligera (+) = Añade 500 grs

RESPALDO JAY3 CARBONO ***Cod. SRC030C*** *Selecciona respaldo y tipo de anclajes. Sólo con respaldo standard*

Ancho carcasa (en cm)	32	36	41	46
Para ancho sillas*	32-34	35-40	41 - 44	45 - 48

Torácico Inferior (LT) **PVP: 770,00 €**

Altura 17 cm	○ J3BCFSCLTS32	○ J3BCFSCLTS36	○ J3BCFSCLTS41	
Altura 24 cm	○ J3BCFSCLTT32	○ J3BCFSCLTT36	○ J3BCFSCLTT41	○ J3BCFSCLTT46

NOTA - Consulta la gama completa de respaldos Jay 3 disponible en nuestra web o catálogo

Torácico Medio (MT) **PVP: 770,00 €**

Altura 30 cm	○ J3BCFSCMTS32	○ J3BCFSCMTS36	○ J3BCFSCMTS41	○ J3BCFSCMTS46
Altura 38 cm	○ J3BCFSCMTT32	○ J3BCFSCMTT36	○ J3BCFSCMTT41	○ J3BCFSCMTT46

Anclajes para respaldo JAY 3 carbono

○	Anclajes con desmontaje rapido (Quick Release)	**(QR)**	s/c	
○	Anclajes fijos	**(FX)**	s/c	**PVP**

PROTECTORES LATERALES Y REPOSABRAZOS

KRF040101	☐	Protector ligero pequeño de fibra de carbono **(1)** **(L)** *(fibra de carbono)*		148,37 €
KRF040102	○	Protector lateral de aluminio sin fender (color negro mate)		s/c
KRF040103	●	Protector lateral de aluminio con fender (color negro mate) *(Altura trasera mínima de asiento 39 cm)*		**Std**
KRF040104	☐	Protector lateral de carbono con fender *(Altura trasera mínima de asiento 39 cm)*		253,62 €
KRF040107	○	Protector lateral de composite desmontable		s/c
KRF040052	☐	Reposabrazos ajustables en altura mediante herramientas y en profundidad (*****Cód.SRC000C (mejora)*****	**(+)**	310,60 €
KRF040117	☐	Reposabrazos tubulares, abatibles y extraíbles *(No posible con respaldo de carbono)*	**(+)**	150,86 €

REPOSAPIÉS Y PLATAFORMAS

		Plataformas únicas ajustables en ángulo, abatibles hacia el lado:		
KRF050059	●	De aluminio Performance *****Cód.SRC010A (mejora)***** **(L)** *(No posible con ancho de asiento de 32 cm)*		**Std**
KRF050131	○	De composite *****Cód.SRC010A (mejora)***** *(Ajustable también en profundidad)*		s/c
KRF050132	☐	De carbono *****Cód.SRC010A (mejora)***** *(Ajustable también en profundidad)*		292,12 €
		Plataformas auto-plegables:		
KRF050027	☐	De carbono *(No posible con ancho de asiento de 32 cm)(Ajustable en ángulo y profundidad)*		125,75 €
KRF050028	☐	De composite *(No posible con ancho de asiento de 32 cm)(Ajustable en ángulo y profundidad)*		59,88 €
		Accesorios para plataformas únicas ajustables en ángulo, abatibles		
KRF050127	☐	Protección lateral ajustable, para crear tope en plataforma **(2)**		90,26 €

Longitud de pierna (LLL) - Debe ser 3 cm inferior a la altura delantera de asiento; medidas en cm

○ 36 ○ 37 ○ 38 ○ 39 ○ 40 ○ 41 ○ 42 ○ 43
○ 44 ○ 45 ○ 46 ○ 47 ○ 48 ○ 49 ○ 50

ARMAZÓN

		Ángulo de armazón		
KRF010012	●	Armazón standard 100°, con curvatura de reposapiés de 1 cm		**Std**
KRF010013	☐	Armazón Performance 92°, con curvatura de reposapiés de 1 cm		203,54 €
		Posición de la horquilla (ver páginas traseras)		
KRF010301	●	Ángulo standard del tubo de la horquilla (más abierto, y posición de la rueda adelantada)		**Std**
KRF010302	○	Ángulo más cerrado del tubo de la horquilla y posición de la rueda retrasada		s/c

CENTRO DE GRAVEDAD (CoG), SOPORTE Y PLETINA DEL EJE

KRF070703		CoG con soporte del eje standard (en cm) ○ 4 ○ 5 ○ 6 ○ 7 ○ 8 ○ 9 ○ 10 ○ 11 ○ 12		
KRF070701		CoG con soporte del eje ligero **(L)** ***(3)*** ○ 7 ○ 8 ○ 9 ○ 11 ○ 12 ○ 13		
KRF010411	●	Pletina del eje standard, de aluminio (ajuste completo de la altura trasera de asiento) *(Color negro mate)*		**Std**
KRF010412	☐	Pletina del eje acortada, de aluminio (1 cm de ajuste máximo de la altura tras **(L)** *(Color negro mate)*		329,27 €

(1): Con ruedas de 24" la altura trasera mínima de asiento al suelo es de 41 cm; con ruedas de 25" es de 43 cm
(2): Sólo para plataforma de aluminio Performance KRF050059, de composite KRF050131 o de carbono KRF050132
(3): Sólo con camber a 0º
(L)= Opción más ligera (+)= añade 500 gr o más al peso de la silla

Para ampliar información visite nuestra página web

www.SunriseMedical.es

Krypton F

● = Standard ○ = Opción sin coste ☐ = Opción con coste L = Opción más ligera (+) = Añade 500 grs

					PVP
		ACCESORIOS DE ARMAZÓN		*(Elija entre tubos de cola o antivuelcos, no ambos)*	
		Tubo de cola			
KRF090001	☐	Izquierdo *KRF090002* ☐ Derecho			87,12 €
KRF090003	☐	Par	**(+)**	*(No compatible con antivuelcos)*	175,81 €
KRF090009	☐	Soporte para bastones		*(Siempre con tubos de cola)*	51,32 €
		Antivuelcos abatibles			
KRF090004	☐	Izquierdo *KRF090005* ☐ Derecho	**(+)**	*****Cód. SRA030G (mejora)*****	192,08 €
KRF090006	☐	Par	**(+)**	*(no compatible con tubos de cola)*	389,02 €
KRF090050	☐	Ruedas antivuelco no abatibles (estilo Quickie)	**(+)**	*(par)*	203,79 €
KRF090010	☐	Ruedas de tránsito	**(+)**	*(Ruedas de 3")*	357,93 €
KRF090016	☐	Anti-golpes		*(Textil, con velcro)*	91,78 €
KRF090577	☐	Protección para el armazón, color negro		*(Protección adhesiva en los hangers, contra golpes)*	152,14 €
		HORQUILLAS		*(compruebe con la selección de horquilla que ha hecho en la primera página)*	
KRF080013	●	Horquillas Carbotecture, color negro (111mm)	**(L)**	*(sólo 111 mm)*	**Std**
		Horquilla en color: ○ Gris plata ○ Naranja ○ Rojo **(1)** ○ Azul **(1)**			73,10 €
KRF080029	○	Horquillas de aluminio, color negro (115 mm)		*(sólo 115 mm)*	s/c
		Horquilla en color: ○ Gris plata			73,10 €
KRF080008	☐	Horquillas de 1 brazo (aluminio), color negro		*(longitud 111 mm; sólo con ruedas con llanta de aluminio)*	237,79 €
		Horquilla en color: ○ Naranja ○ Gris plata ○ Rojo **(1)** ○ Azul **(1)**			73,10 €
KRF080007	☐	Horquillas con suspensión FROG LEG	**(+)**	*(sólo en color negro)* *(sólo con ruedas 4" & 5" macizas y con todas las de llanta de aluminio)*	558,92 €
		RUEDAS DELANTERAS		*(compruebe con la selección que ha hecho en la primera página)*	
KRF080301	○	Macizas ☐ 3" ☐ 4" ☐ 5" ☐ 6"		*(No con horquilla de 1 brazo)(llanta negra, cubierta gris)*	s/c
KRF080302	○	Macizo blando ☐ 5" ☐ 6"		*(No con horquilla de 1 brazo)(llanta negra, cubierta gris)*	s/c
KRF080303	☐	Macizas con luces ☐ 4" ☐ 5"		*(No con horquilla de 1 brazo)(llanta negra)*	94,89 €
KRF080304	☐	Maciza con llanta de aluminio ☐ 4" ☐ 5"		*(llanta gris plata, cubierta negra)*	112,05 €
KRF080306	☐	Mayor grosor (macizo blando) con llanta de aluminio ☐ 4" ☐ 5"		*(llanta gris plata, cubierta negra)*	150,86 €
		Llanta en color anodizado: ☐ Negro ☐ Naranja ☐ Rojo ☐ Azul			58,11 €
		RUEDAS TRASERAS		*(compruebe con la selección de tamaño de rueda que ha hecho en la primera página)*	
		NOTA: para usuarios con peso superior a los 100 kg se recomiendan ruedas con radios cruzados			
KRR070000	○	Sin ruedas traseras			s/c
KRR070001	○	Ruedas con radios cruzados	**(+)**	*(sólo 24")(carrete y llanta gris plata, 36 radios grises)*	s/c
KRR070002	○	Ruedas de diseño		*(sólo 24")(carrete y llanta gris plata, 36 radios grises)*	s/c
KRR070003	●	Ruedas ligeras		*(carrete y llanta negro, 24 radios grises. Ver opciones de otros colores en la página 6)* *(No con cubiertas macizas)*	**Std**
KRR070004	☐	Ruedas Proton (ultraligeras)	**(L)**	*(Peso máximo de usuario: 100kg)(carrete y llanta negro, 24 radios negros)* *(no con cubiertas macizas) (no disponibles con aros antideslizantes)*	462,59 €
KRR070005	☐	Ruedas Spinergy de 18 radios		*(carrete gris plata, llanta negra, radios negros - otros colores via B4M)*	764,84 €
KRR070007	☐	Ruedas Spinergy de 12 radios		*(carrete y llanta negro, radios negros - otros colores via B4M)*	821,93 €
		CUBIERTAS			
KRR070101	○	Right Run		*(sólo 24")(color gris)*	s/c
KRR070107	☐	Schwalbe One	**(L)**	*(color negro)*	53,66 €
KRR070102	○	Macizas	**(+)**	*(no disponible con ruedas ligeras ni Proton. Sólo 24")(color negro)*	s/c
KRR070104	☐	Marathon Plus Evolution	**(+)**	*(color negro)*	122,91 €
		Ejes			
KRF070150	●	Quick-release, desmontaje rápido			**Std**
KRF070151	☐	Quick-release, desmontaje rápido, tetrapléjia		*(No posible con ruedas Spinergy)*	89,82 €
		AROS			
KRF070201	○	Aluminio gris plata pintado	**(L)**	*(no posible con montaje del aro ancho en las ruedas ligeras y Proton)*	s/c
KRF070202	●	Aluminio gris plata anodizado	**(L)**	*(no posible con montaje del aro ancho en las ruedas ligeras y Proton)*	**Std**
KRF070203	☐	Aluminio pintado	**(L)**	*(Seleccione color en la última página)*	90,27 €
KRF070204	○	Acero inoxidable	**(+)**	*(sólo 24")*	s/c
KRF070205	☐	Titanio		*(sólo posible con ruedas de 25" si son ruedas Spinergy)*	326,77 €
KRF070206	☐	Titanio pintado		*(sólo posible con ruedas de 25" si son ruedas Spinergy)*	326,77 €
KRF070207	☐	Antideslizante	**(+)**	*(sólo 24")*	459,10 €
KRF070208	☐	Maxgrepp ® antideslizantes	**(+)**	*(sin separación entre el aro y la rueda) (sólo 24")*	484,89 €
KRF070212	☐	Ellipse 3R, color negro	**(+)**	*(aro ergonómico con banda de goma)*	471,31 €
KRF070250	☐	Cubierta del aro		*(Sólo con ruedas de 24")*	177,35 €
		Montaje del aro			
KRF070317	●	Estrecho (17 mm) *KRF070327* ○ Ancho (27 mm)			s/c
KRF070307	☐	Muy estrecho (7 mm)		*(no disponible con ruedas Proton, Spinergy o ligeras y aros de acero inoxidable)*	168,00 €

(1): Colores rojo y azul sólo posibles con horquillas Carbotecture de 111mm o de 1 brazo, y siempre en combinación con ruedas delanteras macizas blandas (KRF080302) o de mayor grosor macizo blando c/llanta aluminio (KRF080306)

(L)= Opción más ligera (+)= añade 500 gr o más al peso de la silla

Para ampliar información visite nuestra página web www.SunriseMedical.es

© Sunrise Medical 2024

Krypton F

● = Standard ○ = Opción sin coste ☐ = Opción con coste L = Opción más ligera (+) = Añade 500 grs

			PVP
		CAMBER	
KRF070600	●	0°	**Std**
KRF070602	○	2° *(No disponible con soporte del eje ligero)*	s/c
KRF070604	○	4° *(No disponible con soporte del eje ligero)*	s/c
		PROTECTORES DE RADIOS (sólo para 24") (+) *No compatibles con ruedas Spinergy*	
KRF070831	☐	Transparentes	244,66 €
KRF070823	☐	Princess	244,66 €
KRF070816	☐	Happy Lions	244,66 €
KRF070819	☐	Monkeys	244,66 €
KRF070820	☐	Oriental	244,66 €
KRF070829	☐	Superhero	244,66 €
KRF070817	☐	Hot wheels	244,66 €
KRF070822	☐	Pool	244,66 €
KRF070827	☐	Silk	
KRF070830	☐	Tiger	
KRF070813	☐	Galactica	
KRF070821	☐	Pirates	
KRF070814	☐	Graffiti	
KRF070802	☐	Basketball	
KRF070812	☐	Flying water	
KRF070833	☐	Zebra	
KRF070818	☐	Jungle Fever	
KRF070811	☐	Feather	
KRF070806	☐	Chrome wheel	
KRF070803	☐	Basketball 2	
KRF070828	☐	Space	
		FRENOS	
KRF060001	●	Freno standard	**Std**
KRF060002	☐	Freno de rodilla (montado alto)	84,02 €
KRF060010	☐	Alargador para freno de rodilla montado alto, abatible *****Cód. SRA030H***** *(sólo con freno de rodilla)*	18,18 €
KRF060023	☐	Freno compacto EVO	68,43 €
KRF060024	☐	Freno compacto ligero EVO **(1)** **(L)**	166,53 €
		ACCESORIOS	
KRF090000	●	Kit de herramientas	**Std**
KRF090024	☐	Bomba de alta presión	116,68 €
KRF090025	☐	Bomba	23,30 €
KRF090030	☐	Mochila	107,33 €
KRF090026	☐	Soporte teléfono móvil	29,52 €

COLORES PARA EL ARO Y EL CARRETE/LLANTA

	Aro **(2)** 90,27 €	Carrete/llanta **(3)** 183,37 €		Aro **(2)** 90,27 €	Carrete/llanta **(3)** 183,37 €
02 Gris plata brillante	☐		27 Gris pizarra	☐	
03 Gris plata mate	☐		29 Negro	☐	☐
06 Amarillo canario	☐		31 Negro mate	☐	☐
14 Azul	☐	☐	32 Blanco puro	☐	
15 Azulón brillante	☐		33 Rosa flúor	☐	
16 Azulón mate	☐		34 Bronce	☐	
19 Violeta	☐		35 Azul pastel	☐	
20 Violeta oscuro mate	☐		36 Cian	☐	
21 Rojo	☐		37 Naranja metalizado	☐	
22 Rojo brillante	☐	☐	40 Verde pistacho	☐	
23 Rojo mate	☐	☐	41 Rosa metalizado	☐	
24 Naranja butano	☐		42 Gris antracita mate	☐	
			46 Verde Mamba	☐	

ACABADOS PARA EL ARMAZÓN

KRF100139	●	Acabado carbono natural (sin revestimIento)	**Std**
KRF100137	☐	Acabado en brillo (transparente)	444,25 €
KRF100138	☐	Acabado en mate (transparente)	444,25 €
KRF100122	☐	Acabado pintado en negro brillante	444,25 €
KRF100123	☐	Acabado pintado en negro mate	444,25 €

(1): No disponible con: camber a 4°, profundidad de asiento de 34 cm. Ajuste de 2,5 cm del COG
(2): Sólo con aro de aluminio pintado
(3): Sólo con ruedas con radios cruzados
(L)= Opción más ligera (+)= añade 500 gr o más al peso de la silla

Para ampliar información visite nuestra página web www.SunriseMedical.es

© Sunrise Medical 2024 5/6

Krypton F

● = Standard ○ = Opción sin coste ☐ = Opción con coste L = Opción más ligera (+) = Añade 500 grs

			PVP
		GRÁFICOS " FLYING PIXELS" ESTAMPADOS PARA EL ARMAZÓN ***(Incluye el logo Krypton)***	
KRF100590	☐	Gris plata	188,05 €
KRF100591	☐	Rojo	188,05 €
KRF100592	☐	Azul	188,05 €
		COLOR DE ADHESIVOS "QUICKIE" y "KRYPTON" (1)	
KRF100550	○	Negro *(En el caso del protector lateral de carbono, el adhesivo con el logo Quickie será en color gris plata)*	s/c
KRF100551	○	Gris plata	s/c
KRF100552	○	Naranja	s/c
KRF100553	○	Rojo	s/c
KRF100554	○	Azul	s/c
		COLOR CARRETE/LLANTA PARA RUEDAS LIGERAS 24 "(2)	
KRF100336	☐	Naranja anodizado	183,36 €
KRF100337	☐	Azul anodizado	183,36 €
KRF100338	☐	Rojo anodizado	183,36 €

(1): Si has seleccionado gráficos estampados para el armazón no es necesario seleccionar color de adhesivos

(2): Sólo con ruedas ligeras de 24". Radios en color negro

Quickie Krypton F - Precio básico	
Precio con opciones	…….. €
Sin I.V.A	…….. €
I.V.A	…….. €
Precio total	……. €

Sunrise Medical
Dirección:
Tel.
Fax.
Email:
Página web:

Para ampliar información visita nuestra página web www.SunriseMedical.es

© Sunrise Medical 2024

PESO

Sabemos que el peso en una silla de estas caraterísiticas es crucial. Por eso hemos creado esta guía para ayudarte a configurar la versión más ligera para tu Krypton F

Configuración real Krypton F
Peso sin ruedas: 5,8 kg
Peso completo: 8,3 kg

Armazón: Armazón a 92º con curvatura repp 1 cm / Anchura asiento: 36 cm / Profundidad asiento: 40 cm / Altura delantera: 47 cm / Altura trasera: 42 cm / Armazón alto / pletina del eje acortada KRF010412 / soporte del eje ligero

Respaldo: Respaldo de Carbono / Tapicería EXO superlight / sin empuñaduras

Protectores: protector ligero pequeño, de fibra de carbono

Frenos: Freno compacto ligero

Ruedas traseras: 24" Proton con aros de aluminio / cubiertas Schwalbe One

Reposapiés: Plataforma única aluminio Performance

Horquillas y ruedas: Horquillas Carbotecture de 111mm / ruedas delanteras de 3"

Nota: Puede haber una tolerancia del 5% debido a desviaciones lógicas en ciertos elementos tales como cubiertas, ruedas delanteras etc.

AYUDA PARA CONFIGURAR LA VERSIÓN MÁS LIGERA DE KRYPTON F

En Quickie ofrecemos una amplia variedad de opciones y accesorios para asegurarnos que cubrimos todas las necesidades y preferencias de nuestros clientes. En esta hoja de pedido hemos añadido unas notas para que a la hora de configurar la silla sepas qué opciones son las más ligeras y las que al contrario, añaden un peso significativo a la silla

(L) Indica la opción más ligera dentro de esa gama de opciones
(+) Esta opción añade más de 500 gr al peso de la silla, en comparación con la opción más ligera dentro de esa gama de opciones

OPCIONES MÁS LIGERAS

Estas son algunas de la opciones significativamente más ligeras, que ayudarán a reducir el peso total de la silla, sin comprometer la durabilidad o el comfort

Respaldo de carbono
Respaldo de carbono
(160 gr menos con respecto al respaldo standard de aluminio)

Pletina del eje de aluminio acortada (KRF010412):
Con la longitud ajustada a la altura de asiento seleccionada, no permitiendo ajustes de la altura salvo +1 cm
(200 gr menos con respecto a la pletina standard)

Tapicería de respaldo EXO superlight (KRF030005):
Versión más ligera de la tapicería EXO. Con relleno de espuma EVA, cinchas para ajuste en tensión
(160 gr menos con respecto a la tapicería EXO Standard)

Soporte del eje ligero (KRF070701):
(sólo para camber 0°)
(260 gr menos con respecto al soporte standard)

Por favor, siga el siguiente método para tomar las medidas:

Anchura de asiento:

En la silla: De exterior a exterior de los tubos del asiento

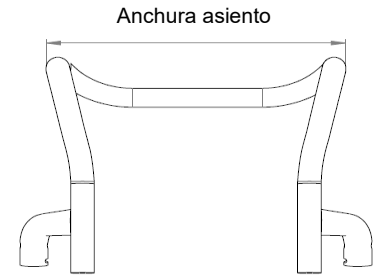

Profundidad asiento:

a) Para el usuario: Sentándose bien erguido, dejar espacio de unos 2-3 dedos entre el final de la tapicería de asiento y la cara interna de la rodilla (aprox. 3-6 cm)

b) En la silla: Del tubo del respaldo hasta el borde delantero de la tapicería

Altura delantera de asiento:

a) Para el usuario: Sentado con las rodillas a 90º
Desde el interior de la rodilla hasta la base del talón

b) En la silla: Desde la parte delantera del tubo del asiento al suelo
Min. 3cm más que la medida del usuario
(Hay que tener en cuenta el grosor del cojín)

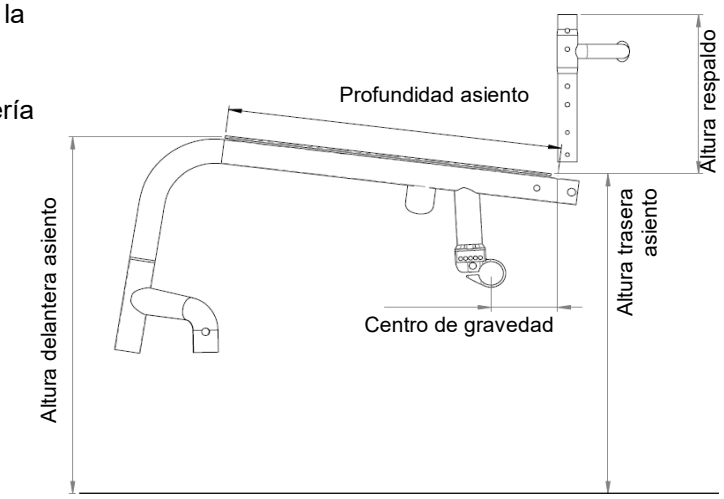

Altura trasera de asiento:

b) En la silla: Desde la parte trasera del tubo del asiento al suelo
Nota: La diferencia máxima con respecto a la altura delantera es de 11 cm

Altura respaldo:

a) Para el usuario: Medida desde el asiento (cojín incluido) hasta como máximo un dedo (1-2cm) por debajo del homoplato

b) En la silla: Del tubo del asiento hasta el borde superior de la tapicería del respaldo
Nota: La capacidad del usuario de mantenerse erguido influye en la altura adecuada del respaldo, por lo que ésta puede variar

Ángulo de respaldo:

Importante: La altura del respaldo depende del grado de discapacidad
El ángulo de respaldo a 0° equivale a un ángulo de 90º con respecto al suelo
Los ángulos negativos son inferiores a 90° (ángulo de respaldo por delante de 0º)
y los ángulos positivos son mayores a 90° (ángulo de respaldo por detrás de 0º)

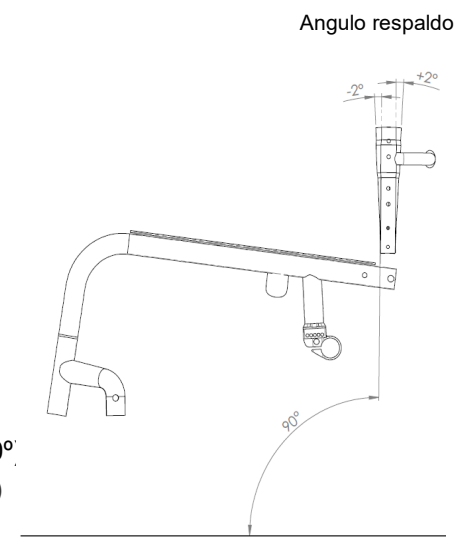

Armazón bajo vs. Armazón alto

El armazón alto es 4 cm más alto que el bajo.

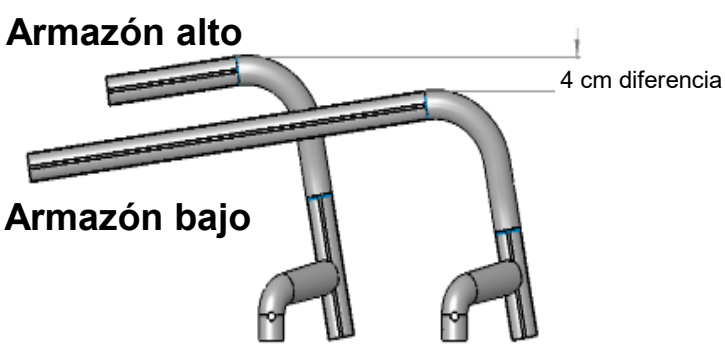

Armazón Standard vs.Armazón 2 cm más largo

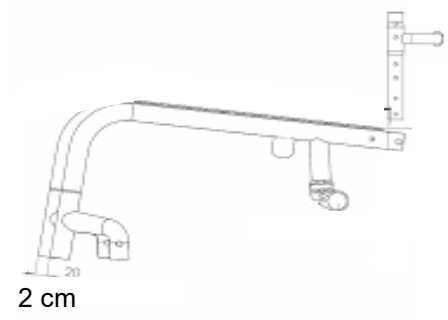

Angulo de armazón:

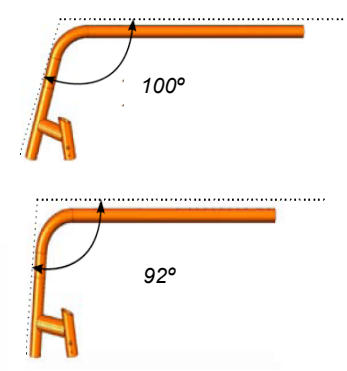

Datos técnicos:

		Anchura total con:	Ruedas 24"	Ruedas 25"
		0° camber: →	AA + 17 cm	AA + 17 cm
Altura total máxima	95 cm	3° camber: →	AA + 23 cm	AA + 24 cm
Longitud total máx.	93 cm	4° camber: →	AA + 26 cm	AA + 27 cm

Nota: estas medidas están basadas en una configuración standard
Las variaciones de esta configuración pueden variar estas medidas

Peso de la silla: desde 8,3 kg

Peso de la silla sin ruedas traseras: desde 5,8 kg

Pesos basados en la configuración descrita en la página anterior

RESPALDO

KRF030007 Respaldo de carbono

KRF030201
Empuñaduras standard largas

KRF030203
Empuñaduras plegables

KRF030204
Empuñaduras ajustables en altura

KRF030316
Tapicería de respaldo EXO EVO

KRF030317
Tapicería de respaldo EXO EVO PRO

KRF030005
Tapicería de respaldo EXO EVO Superligth

Colores ribetes tapicerías
EXO EVO

Cuadro de incompatibilidades para respaldo partido (plegable hacia delante) al plegar la silla

Altura de respaldo

Anchura de asiento

	32,5	35	37,5	40	42,5	45	47,5
32	✓	✓	✓	✓	✓	✓	✓
34	✓	✓	✓	✓	✓	✓	✓
36	✓	✓	✓	✓	✓	✓	✓
38	x	✓	✓	✓	✓	✓	✓
40	x	x	✓	✓	✓	✓	✓
42	x	x	x	✓	✓	✓	✓
44	x	x	x	✓	✓	✓	✓
46	x	x	x	x	✓	✓	✓
48	x	x	x	x	x	✓	✓
50	x	x	x	x	x	x	✓

✓ *Con la silla plegada, el respaldo partido puede abatirse completamente hacia delante*

✓ *Con la silla plegada, el respaldo partido en combinación con empuñaduras plegables no puede abatirse completamente hacia delante*

✓ *Con la silla plegada, el respaldo partido no puede abatirse completamente hacia delante*

x *Con la silla plegada, el respaldo partido puede ver comprometida su funcionalidad (pero se abate completamente hasta 90º con la silla abierta)*

Respaldo Jay 3
Contorno Standard

Torácico inferior

Torácico medio

PROTECTORES LATERALES Y REPOSABRAZOS

KRF040101
Protector ligero pequeño

KRF040104
Protector lateral de carbono con Fender

KRF040107
Protector lateral de composite desmontable

KRF040052
Reposabrazos ajustables en altura mediante herramientas y en profundidad (33 cm)

KRF040117
Reposabrazos tubulares

PLATAFORMAS REPOSAPIÉS

KRF050059
Plataforma única de aluminio Performance

KRF050132
Plataforma única de carbono

KRF050131
Plataforma única de composite

KRF050027
Plataforma auto-plegable de carbono

KRF050127
Posicionador de pie

POSICIÓN DE LA HORQUILLA

KRF010301
Ángulo standard del tubo de la horquilla, más abierto, y posición de la rueda adelantada

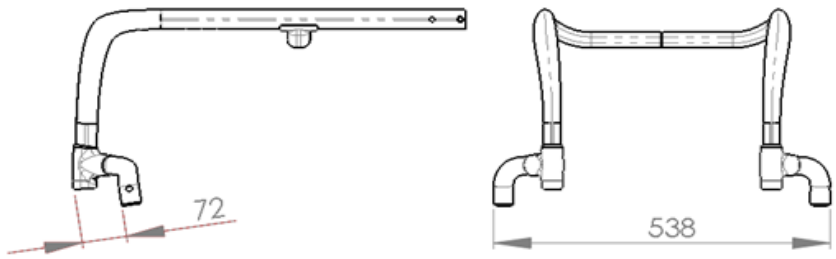

Ángulo standard y posición de la rueda adelantada, ideal para una mayor estabilidad frontal

KRF010302
Ángulo más cerrado del tubo de la horquilla, y posición de la rueda retrasada

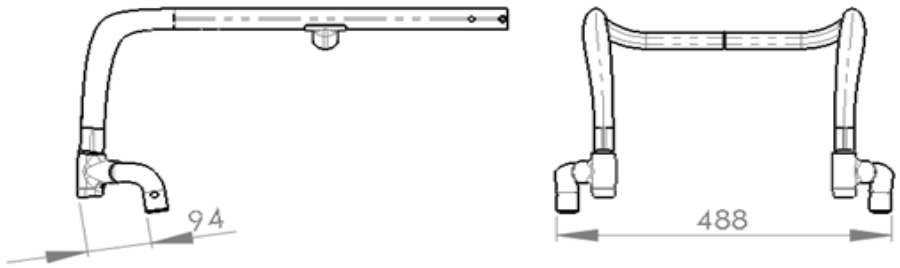

Ángulo más cerrado y posición de la rueda retrasada, lo que reduce la anchura delantera de la silla y facilita la maniobrabilidad en espacios confinados

Angulo standard Vs ángulo más cerrado

PLETINAS Y SOPORTES DEL EJE

KRF010412
Pletina del eje acortada

KRF070701
Soporte del eje ligero

KRF070703
Soporte del eje standard

ACCESORIOS DE ARMAZÓN

KRF090001
Tubo de cola

KRF090004
Antivuelco abatible

KRF090050
Ruedas antivuelco no abatibles (estilo Quickie)

KRF090010
Ruedas de

KRF090016

KRF090577
Protección adhesiva para el armazón contra golpes

HORQUILLAS

Horquillas Carbotecture con ruedas de mayor grosor con llanta de aluminio

Horquillas de aluminio

KRF080008
Horquilla de 1 brazo

KRF080007
Horquillas Frog leg

RUEDAS TRASERAS

KRF070001
Ruedas con radios cruzados

KRF070002
Ruedas de diseño

KRF070003
Ruedas ligeras

KRF070004
Ruedas Proton (ultraligeras)

KRF070005
Ruedas Spinergy 18 radios

KRF070101
Schwalbe Right Run

KRF070107
Schwalbe One

KRF070104
Schwalbe Marathon Plus Evolution

KRF070102
Macizas

KRF070208
Maxgrepp antideslizante

KRF070212
Ellipse 3R

FRENOS

KRF060001
Freno Standard

KRF060002
Freno de rodilla (montado alto)

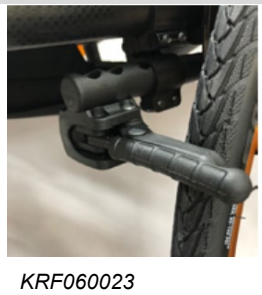

KRF060023
Freno compacto EVO

KRF060024
Freno compacto ligero EVO

ACABADOS PARA EL ARMAZÓN

GRÁFICOS ESTAMPADOS PARA EL ARMAZÓN

COLOR DE CARRETE Y LLANTA PARA RUEDAS LIGERAS DE 24 "

KRF100336
Naranja anodizado

KRF100337
Azul anodizado

KRF100338
Rojo anodizado