SUNRISE MEDICAL.

OF-GEMINO-30-PARKINSON-BE-FR-REV1

Valable à partir du 01-04-2025

GEMINO 30 parkinson

Adresse de facturation :		Adresse de livraison:	
Nom :		Nom :	
Adresse :		Adresse :	
Localité :	Code postal :	Localité :	Code postal :
Email :		Email :	
Tél. :	Fax :	Tél. :	Fax :

Date de la commande :	Encodage
Bon de commande :	
Votre réf. :	Numéro de commande Sunrise :

CE

☐ Commande
☐ Devis
☐ Built 4 me

◇ = Standard ☐ = Avec supplément
○ = Sans supplément

Customer Service: commandes@sunrisemedical.be

Charge maximale : 130 - 150 kg
Poids du client : ☐ kg

Prix en euros, à partir de € 945,48 (TVA 6% incluse)
AViQ nr. 110496

Sous réserve de modifications. Valable jusqu'à nouvel ordre ou jusqu'au 31-12-2025.

Sur toutes les transactions avec nous sont les conditions générales de vente et de livraison d'application de Sunrise Medical HCM B.V., qui sont déposés à la chambre de Commerce et aussi disponible auprès de notre le service client.

CONFIGURATION

7100070ST	☐	Gemino 30 Parkinson, complet, Silver Grey, avec porte-canne	945,48
7100071ST	☐	Gemino 30 Parkinson, complet, Sapphire Blue, avec porte-canne	945,48
71000140ST	☐	Gemino 30 Comfort Parkinson, complet, Silver Grey, avec porte-canne	945,48
7100270ST	☐	Gemino 30 M Parkinson, complet, Silver Grey, avec porte-canne	945,48
71000240ST	☐	Gemino 30 M Comfort Parkinson, complet, Silver Grey, avec porte-canne	945,48

CARACTERISTIQUES

		Dimensions Gemino 30	Dimensions Gemino 30 M
A	Hauteur total, du sol jusqua'au dessus des poignée	780 - 1000 mm	690 - 880 mm
B	Longueur totale	650 mm	650 mm
C	Largeur totale	600 mm	600 mm
D	Largeur entre les poignées	470 mm	470 mm
E	Hauteur d'assise	620 mm	550 mm
	Hauteur replié	800 mm	760 mm
	Longueur replié	650 mm	650 mm
	Largeur replié	230 mm	230 mm
	Rayon de braquage	840 mm	840 mm
F	Diamètre roues avant/arriére	200 x 360 mm	200 x 360 mm
	Poids total	7.1 kg	7.0 kg
	Poids max. utilisateur	130 kg	130 kg
	Poids max. dans le panier	5 kg	5 kg
	Recommandé pour personnes de	1500 - 2000 mm	1350 - 1700 mm
G	Panier, standard	Oui	Oui

Standard équipé de:
- Fonction de frein inversé
- Frein de ralentissement
- Ligne Laser d'assistance

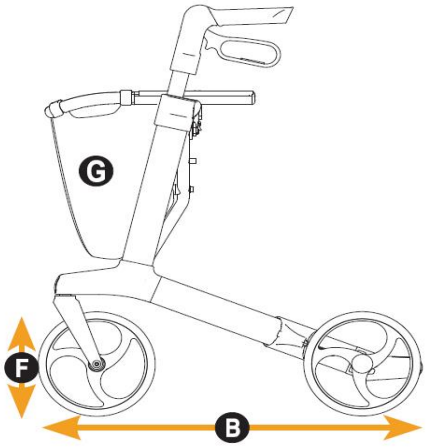

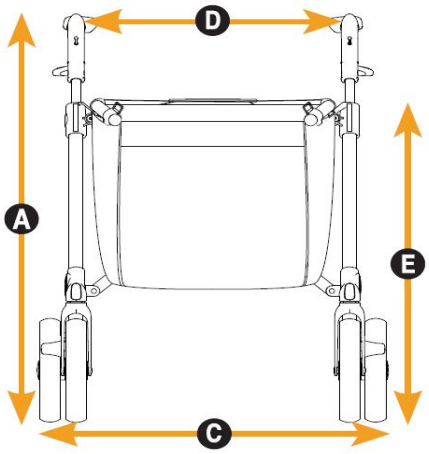

© Sunrise Medical 2025

Gemino 30 Parkinson

ACCESSOIRES			(les accessoires sont fournis séparément)	
		Paniers pour Gemino 30 Parkinson et Gemino 30 M Parkinson		
9012314	☐	Panier avec rabat cpl. Noir		81,55
9012315	☐	Panier avec rabat cpl. Noir Alcantara		97,86
9012316	☐	Panier avec rabat cpl. Gris		81,55
9012317	☐	Panier avec rabat cpl. Vert Clair		81,55
9012318	☐	Panier avec rabat cpl. Rouge		81,55
9012319	☐	Panier avec rabat cpl. Bleu		81,55
9012320	☐	Panier avec rabat cpl. Vert		81,55
9012321	☐	Panier avec rabat cpl. Violet		81,55
9012306	☐	Housse détaché pour panier étendu, Noir		22,58
9012307	☐	Housse détaché pour panier étendu, Noir Alcantara		38,90
9012308	☐	Housse détaché pour panier étendu, Gris		22,58
9012309	☐	Housse détaché pour panier étendu, Vert Clair		22,58
9012310	☐	Housse détaché pour panier étendu, Rouge		22,58
9012311	☐	Housse détaché pour panier étendu, Blue		22,58
9012312	☐	Housse détaché pour panier étendu, Vert Clair		22,58
9012313	☐	Housse détaché pour panier étendu, Violet		22,58
		Accessoires divers		
7109011	☐	Porte-canne		37,51
7109140	☐	Tablette		42,50
7109060	☐	Parapluie, noir		87,65
7109050	☐	Panier bouteille O² - Gemino 30, Gemino 30 M		68,84
7109090	☐	Fixation universelle		39,84
7109095	☐	Lumière		43,78
7109100	☐	Tige porte-sérum		87,65
9012220	☐	Sangle dorsale - Gemino 30, Gemino 30 M		50,05
9012222	☐	Sangle dorsale confort		64,96
9012369	☐	Sac à roulettes		105,26
9012281	☐	Kit poignées de poussée plus longue	*(Non disponible avec Gemino 30 M Parkinson)*	80,73

9012314 & 9012306

9012315 & 9012307

9012316 & 9012308

9012317 & 9012309

9012318 & 9012310

9012319 & 9012311

9012320 & 9012312

9012321 & 9012313

9012220

9012222

7109060

7109090

7109095

7109100

7109140

7109050

7109011

9012369

Gemino 30 Parkinson - Prix de Base	
Prix des options	
Prix total	

Service Clientèle Sunrise Medical
Tél.: +32 (0)2 588 23 71
E-mail: commandes@sunrisemedical.be

Pour plus d'information,
visitez notre site internet
www.SunriseMedical.be

© Sunrise Medical 2025