SUNRISE MEDICAL

OF-GEMINO-30-BE-FR-REV1

Valable à partir du 01-04-2025

GEMINO 30

Adresse de facturation :		Adresse de livraison:	
Nom :		Nom :	
Adresse :		Adresse :	
Localité :	Code postal :	Localité :	Code postal :
Email :		Email :	
Tél. :	Fax :	Tél. :	Fax :

Date de la commande :	Encodage
Bon de commande :	
Votre réf. :	Numéro de commande Sunrise :

CE

☐ Commande
☐ Devis
☐ Built 4 me

◇ = Standard ☐ = Avec supplément
○ = Sans supplément

Customer Service: commandes@sunrisemedical.be

Charge maximale : 125 - 130 - 150 kg
Poids du client : ☐ kg

Prix en euros, à partir de € 401,15 (TVA 6% incluse)
AViQ nr. 110474

Sous réserve de modifications. Valable jusqu'à nouvel ordre ou jusqu'au 31-12-2025.

Sur toutes les transactions avec nous sont les conditions générales de vente et de livraison d'application de Sunrise Medical HCM B.V., qui sont déposés à la chambre de Commerce et aussi disponible auprès de notre le service client.

CONFIGURATION

7100000ST	☐	Gemino 30, Silver Grey, avec porte-canne	401,15	110474
7100001ST	☐	Gemino 30, Champagne, avec porte-canne	401,15	110474
7100019ST	☐	Gemino 30, Sapphire Blue, avec porte-canne	401,15	110474
7100003ST	☐	Gemino 30, Pink, avec porte-canne	401,15	110474
7100007ST	☐	Gemino 30, Apple Green, avec porte-canne	401,15	110474
7100011ST	☐	Gemino 30, Scarlet Red, avec porte-canne	401,15	110474
7100005ST	☐	Gemino 30, Black, avec porte-canne	401,15	110474
7100200ST	☐	Gemino 30 M, Silver Grey, avec porte-canne	401,15	110474
7100201ST	☐	Gemino 30 M, Champagne, avec porte-canne	401,15	110474
7100203ST	☐	Gemino 30 M, Sapphire Blue, avec porte-canne	401,15	110474
7100204ST	☐	Gemino 30 M, Scarlet Red, avec porte-canne	401,15	110474
7100207ST	☐	Gemino 30 M, Apple Green, avec porte-canne	401,15	110474
7100100ST	☐	Gemino 30 S, Silver Grey, avec porte-canne	401,15	110474
7100101ST	☐	Gemino 30 S, Sapphire Blue, avec porte-canne	401,15	110474
7100103ST	☐	Gemino 30 S, Pink, avec porte-canne	401,15	110474

CARACTERISTIQUES

		Dimensions Gemino 30	Dimensions Gemino 30 M	Dimensions Gemino 30 S
A	Hauteur total, du sol jusqua'au dessus des poignée	780 - 1000 mm	690 - 880 mm	650 - 770 mm
B	Longueur totale	650 mm	650 mm	680 mm
C	Largeur totale	600 mm	600 mm	550 mm
D	Largeur entre les poignées	470 mm	470 mm	420 mm
E	Hauteur d'assise	620 mm	550 mm	480 mm
	Hauteur replié	800 mm	760 mm	690 mm
	Longueur replié	650 mm	650 mm	680 mm
	Largeur replié	230 mm	230 mm	230 mm
	Rayon de braquage	840 mm	840 mm	790 mm
F	Diamètre roues avant/arriére	200 x 360 mm	200 x 360 mm	200 x 360 mm
	Poids total	7.1 kg	7.0 kg	6.6 kg
	Poids max. utilisateur	150 kg	130 kg	125 kg
	Poids max. dans le panier	5 kg	5 kg	5 kg
	Recommandé pour personnes de	1500 - 2000 mm	1350 - 1700 mm	1250 - 1650 mm
G	Panier, standard	Oui	Oui	Oui

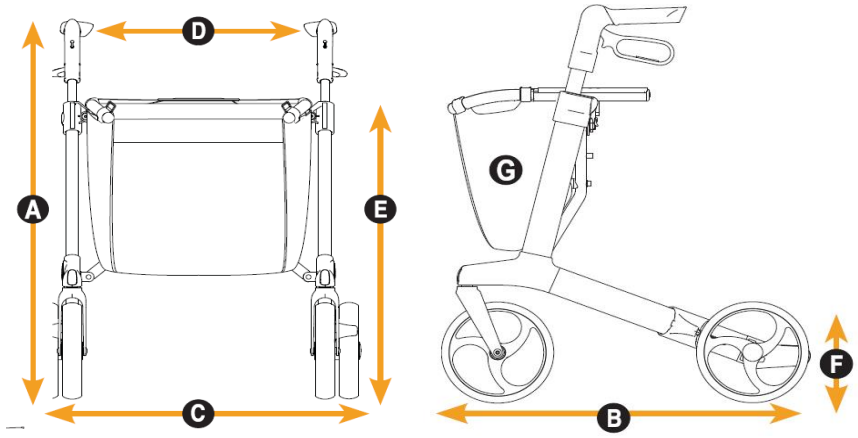

© Sunrise Medical 2025

Gemino 30

◇ = Standard ○ = Sans supplément ☐ = Avec supplément

ACCESSOIRES

(les accessoires sont fournis séparément)

		Paniers pour Gemino 30 et Gemino 30 M	
9012314	☐	Panier avec rabat cpl. Noir	81,55
9012315	☐	Panier avec rabat cpl. Noir Alcantara	97,86
9012316	☐	Panier avec rabat cpl. Gris	81,55
9012317	☐	Panier avec rabat cpl. Vert clair	81,55
9012318	☐	Panier avec rabat cpl. Rouge	81,55
9012319	☐	Panier avec rabat cpl. Bleu	81,55
9012320	☐	Panier avec rabat cpl. Vert	81,55
9012321	☐	Panier avec rabat cpl. Violet	81,55
9012306	☐	Housse détaché pour panier étendu, Noir	22,58
9012307	☐	Housse détaché pour panier étendu, Noir Alcantara	38,90
9012308	☐	Housse détaché pour panier étendu, Gris	22,58
9012309	☐	Housse détaché pour panier étendu, Vert Clair	22,58
9012310	☐	Housse détaché pour panier étendu, Rouge	22,58
9012311	☐	Housse détaché pour panier étendu, Blue	22,58
9012312	☐	Housse détaché pour panier étendu, Vert Clair	22,58
9012313	☐	Housse détaché pour panier étendu, Violet	22,58
		Paniers pour Gemino 30 S	
7104007	☐	Panier avec rabat et poignées, noir/noir	50,05
7104035	☐	Panier souple, gris/noir	49,19
7104032	☐	Panier souple, bleu/noir	49,19
7104033	☐	Panier souple, violet/noir	49,19
		Accessoires divers	
7109011	☐	Porte-canne	37,51
7109140	☐	Tablette	42,50
7109060	☐	Parapluie, noir	87,65
7109050	☐	Panier bouteille O² - Gemino 30, Gemino 30 M	68,84
7109051	☐	Panier bouteille O² - Gemino 30 S	68,84
7109090	☐	Fixation universelle	39,84
7109095	☐	Lumière	43,78
7109100	☐	Tige porte-sérum	87,65
9012220	☐	Sangle dorsale - Gemino 30, Gemino 30 M	50,05
9012221	☐	Sangle dorsale - Gemino 30 S	50,05
9012222	☐	Sangle dorsale confort	64,96
9012281	☐	Kit poignées de poussée plus longue *(Seulement en coloris Silver Grey et non disponible avec Gemino 30 M)*	80,73
9012369	☐	Sac à roulettes	105,26
9012049	☐	Frein unilatéral (interchangeable droit et gauche) *(Non disponible avec kit frein inversé)*	126,70
9009329	☐	SpeedControl, kit (poids max. utilisateur 100 kg) *(Non disponible avec frein ralentisseur)*	478,14
7109080	☐	Frein ralentisseur *(Non disponible avec SpeedControl)*	100,18
9011971	☐	Kit frein inversé *(Non disponible avec frein unilatéral)*	50,17

9012314 & 9012306

9012315 & 9012307

9012316 & 9012308

9012317 & 9012309

9012318 & 9012310

9012319 & 9012311

9012320 & 9012312

9012321 & 9012313

7104007

7104035

7104032

7104033

9012220 & 9012221

9012222

7109060

7109090

7109095

7109100

7109080

7109050 & 7109051

7109011

7109140

9012369

DEFINITION	AViQ nr.	N° IDEN	Prix public	Supplement
Cadre de marche avec 3 ou 4 roues	110474	104104001242	€ 401,15	€ 173,69

Gemino 30 - Prix de Base	
Prix des options	
Prix total	

Service Clientèle Sunrise Medical
Tél.: +32 (0)2 588 23 71
E-mail: commandes@sunrisemedical.be

Pour plus d'information,
visitez notre site internet
www.SunriseMedical.be

© Sunrise Medical 2025