Bestellblatt

IBIS SUG

SITZSCHALEN-UNTERGESTELL

SUNRISE MEDICAL

T: +49 7253 980-0
F: +49 7253 980-222
kundenservice@sunrisemedical.de
www.sunrisemedical.de

Stand 01.01.2025	[ ] Angebot [ ] Bestellung
Händler	Datum
Kunden-Nummer	Kommission
Lieferanschrift	Menge

Die Abbildung kann von der tatsächlichen Produktausführung abweichen.

Grundausstattung € 2.653,00

HMV-Nr.: beantragt

- Ibis Sitzschalenuntergestell für den Klinikeinsatz und den häuslichen Bereich
- Sitztiefe: 40-60 cm (stufenlos verstellbar)
- Sitzbreite: 40-54 cm (stufenlos verstellbar) / 68 cm (optional als individuelle Lösung)
- Schwerpunktverstellung
- Rückenwinkel: 89-128° (stufenlos verstellbar)
- Sitzkantelung: bis 30° (abhängig von Sitzhöhe und Sitztiefe)
- Armlehnen abklappbar oder abnehmbar
- Armlehnenhöhe: 17-29 cm (stufenlos verstellbar)
- Antriebsräder 12,5" / 16" / 20" / 22" / 24", wahlweise luftbereift oder pannensicher
- Lenkräder 7", wahlweise luftbereift oder pannensicher
- Integrierte Verzurrösen für PKW-Transport, ISO 7176-19, nur gültig für das Sitzschalenuntergestell
- Höhen- und winkelverstellbare Schiebegriffe
- Trommelbremse mit Fußbedienung
- Maximale Belastbarkeit: 160 kg

Die Standardkonfiguration ist im Folgenden mit 'Basis' gekennzeichnet. Wünschen Sie andere Optionen, kreuzen Sie bitte die entsprechenden Kästchen an. Wird nichts angekreuzt, liefern wir die Standardkonfiguration.

BEI DEN ANGEGEBENEN Y-NUMMERN HANDELT ES SICH NICHT UM VOLLSTÄNDIGE ARTIKELNUMMERN. BITTE VERWENDEN SIE DIE Y-NUMMERN AUSSCHLIESSLICH IN VERBINDUNG MIT DER OBEN ANGEFÜHRTEN UNIT-ID.

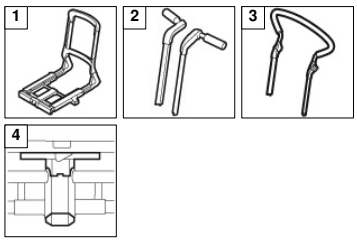

		GRUNDRAHMEN, RÄDER UND ANTRIEB	Option	Exkl.
		SEDEO PRO SITZRAHMEN		
☐	**1**	**Sedeo Pro Sitzrahmen**	**Y01117**	**Basis**
☐	**2**	**Höhenverstellbare Schiebegriffe**	**Y01126**	**Basis**
☐	3	Winkelverstellbarer Schiebebügel, Nutzergewicht < 120 kg	Y01127	464
☐	4	Niedriger Sitzrahmen für Sitzhöhen 32 - 42,5 cm	Y00586	0
☐	**4**	**Höherer Sitzrahmen für Sitzhöhen 36,5 - 47 cm**	**Y00587**	**Basis**
		SITZHÖHE OHNE SITZKISSEN		
☐		32 cm	Y00575	0
☐		33,5 cm	Y00576	0
☐		35 cm	Y00577	0
☐		36,5 cm	Y00578	0
☐		38 cm	Y00579	0
☐		39,5 cm	Y00580	0
☐		**41 cm**	**Y00581**	**Basis**
☐		42,5 cm	Y00582	0
☐		44 cm	Y00583	0
☐		45,5 cm	Y00584	0
☐		47 cm	Y00183	0
☐		**Vorderräder 7", luftbereift**	**Y00114**	**Basis**
☐		Vorderräder 7", pannensicher	Y00113	0

a.A. = auf Anfrage v.L. = verlängerte Lieferzeit
Preise in EUR zzgl. ges. MwSt. Diese Preisliste ersetzt alle vorherigen Preislisten. Änderungen und Irrtum vorbehalten. Es gelten die Allgemeinen Geschäftsbedingungen der Sunrise Medical GmbH.

GRUNDRAHMEN, RÄDER UND ANTRIEB (FORTSETZUNG)

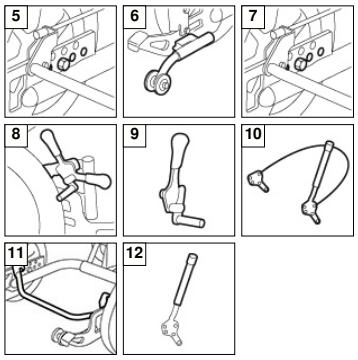

			Option	Exkl.
☐	5	Position der Hinterachse: vorn 1 (nicht in Verbindung mit 12,5" oder 16" Antriebsrädern)	Y00083	0
☐	6	Position der Hinterachse: mittig 2	Y00084	0
☐	**7**	**Position der Hinterachse: mittig 3**	**Y00085**	**Basis**
☐	7	Position der Hinterachse: hinten 4	Y00086	0
☐		**12,5" Antriebsräder, luftbereift**	**Y00134**	**Basis**
☐		12,5" Antriebsräder, pannensicher	Y00135	0
☐		16" Antriebsräder, luftbereift	Y00138	143
☐		16" Antriebsräder, pannensicher	Y00139	143
☐		20" Antriebsräder, luftbereift	Y00140	143
☐		20" Antriebsräder, pannensicher	Y00141	143
☐		22" Antriebsräder, luftbereift	Y00142	0
☐		22" Antriebsräder, pannensicher	Y00143	0
☐		24" Antriebsräder, luftbereift	Y00144	0
☐		24" Antriebsräder, pannensicher	Y00145	0
☐		Steckachsen (nicht in Verbindung mit 12,5" oder 16" Antriebsrädern)	Y00128	86
☐	8	Druckbremsen (nur in Verbindung mit 12,5" oder 16" Antriebsrädern)	Y00088	0
☐	9	Druckbremsen (nur in Verbindung mit Antriebsrädern 20", 22" oder 24")	Y01257	0
☐	10	Einhandbremse inkl. Bremshebelverlängerung (nicht in Verbindung mit 12" oder 16" Antriebsrädern), rechts	Y00091	364
☐	10	Einhandbremse inkl. Bremshebelverlängerung (nicht in Verbindung mit 12" oder 16" Antriebsrädern), links	Y00090	364
☐	**11**	**Trommelbremse mit Fußbedienung für SB 42, 46 oder 50 cm (nur in Verbindung mit 12" Antriebsrädern)**	**Y00092**	**Basis**
☐	11	Trommelbremse mit Fußbedienung für SB 54 cm (nur in Verbindung mit 12" Antriebsrädern (in Verbindung mit SB über 54 cm nur als individuelle Lösung möglich)	Y00093	238
☐	12	Bremshebelverlängerungen, Paar (nur in Verbindung mit Druckbremsen) (nicht in Verbindung mit 12,5" oder 16" Antriebsrädern)	Y00087	82

VERSTELLUNGEN & BELEUCHTUNG

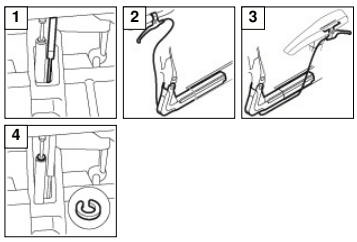

			Option	Exkl.
☐	**1**	**Gasdruckfeder für Sitzkantelung (bis 125 kg)**	**Y01512**	**Basis**
☐	1	Gasdruckfeder für Sitzkantelung (90 bis 160 kg)	Y01513	0
☐	2	Gasdruckfeder für Rückenwinkelverstellung	Y01119	135
☐	3	Gasdruckfeder für Rückenwinkelverstellung, durch Nutzer verstellbar, rechts (nicht in Verbindung mit Aufnahme des Therapietisches auf der gleichen Seite)	Y01121	135
☐	3	Gasdruckfeder für Rückenwinkelverstellung, durch Nutzer verstellbar, links (nicht in Verbindung mit Aufnahme des Therapietisches auf der gleichen Seite)	Y01120	135
☐	4	Sitzkantelung begrenzt, 6°	Y00402	14
☐	4	Sitzkantelung begrenzt, 12°	Y00403	30
☐	4	Sitzkantelung begrenzt, 18°	Y00404	45

RÜCKENOPTIONEN

			Option	Exkl.
☐		Ohne Rücken, nur Halterungen für den Rücken	Y01192	0
☐		Ohne Rücken, nur winkelverstellbare Halterungen für den Rücken	Y01501	84
☐		**Ohne Rücken und ohne Halterungen für den Rücken**	**Y01502**	**Basis**
☐	**1**	**Rücken abklappbar**	**Y01122**	**Basis**

BEINSTÜTZEN

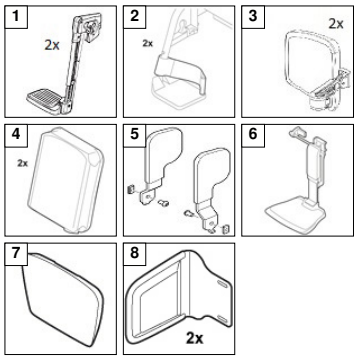

			Option	Exkl.
		BEINSTÜTZEN SET		
☐	1	Beinstützen, hochschwenkbar mit Gasdruckfeder (bitte auch Wadenpolster auswählen) Y01199	Y01199	421
		ZUBEHÖR BEINSTÜTZEN (nicht in Verbindung mit Beinstützen für starke Beanspruchung)		
☐	2	Fersenband Y01203	Y01203	75
☐	3	Tiefenverstellbare Wadenplattenhalterung, PU, Set Y01204	Y01204	238
☐	4	Gepolsterte Wadenplatten (nur in verbindung mit Tiefenverstellbare Wadenplattenhalterung, PU, Set) Y01658	Y01658	114
☐	5	Kniepolster (nicht in Verbindung mit gepolsterter Beckenführung, keilförmig) Y01205	Y01205	147
☐		Amputationsauflage, rechts Y01208	Y01208	312
☐		Amputationsauflage, links Y01207	Y01207	312
		ZENTRALE BEINSTÜTZE (nicht in Verbindung mit Beinstützen-Set und Zubehör Beinstützen) Y01209		
☐	6	Zentrale Beinstütze, manuell verstellbar, mit Längenausgleich Y01210	Y01210	0
☐		**Ohne zentrale Beinstütze Y01211**	**Y01211**	**Basis**
		ZENTRALE BEINSTÜTZE ZUBEHÖR		
☐	7	Wadenpolster einteilig Y01212	Y01212	0
☐	8	Wadenpolster einteilig, mit seitlicher Unterstützung Y01213	Y01213	189

ARMLEHNENPOLSTER

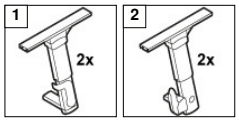

			Option	Exkl.
☐	**1**	**Armlehnen abnehmbar mit Schnellverschluss**	**Y01216**	**Basis**
☐	2	Armlehnen hochschwenkbar (nur in Verbindung mit 12,5" oder 16" Antriebsrädern)	Y01217	0

a.A. = auf Anfrage v.L. = verlängerte Lieferzeit
Preise in EUR zzgl. ges. MwSt. Diese Preisliste ersetzt alle vorherigen Preislisten. Änderungen und Irrtum vorbehalten. Es gelten die Allgemeinen Geschäftsbedingungen der Sunrise Medical GmbH.

ARMLEHNENPOLSTER (FORTSETZUNG)

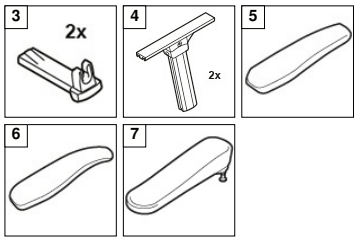

			Option	Exkl.
☐	3	Adapter für größere Sitzbreiten (nur in Verbindung mit 12,5" oder 16" Antriebsrädern und Armlehnen abnehmbar mit Schnellverschluss) für Sitzbreite 52-68 cm, bitte auch Trommelbremse mit Fußbedienung für SB 54 cm auswählen	Y01218	30
☐	4	Erhöhte Armlehnen +10 cm (nur in Verbindung mit Armlehnen abnehmbar mit Schnellverschluss)	Y01504	43
☐	5	Armlehnenpolster 30 cm, rechts (in Verbindung mit Antriebsrädern 20", 22" oder 24" Sitzkantelungsbegrenzung)	Y01223	0
☐	5	Armlehnenpolster 30 cm, links (in Verbindung mit Antriebsrädern 20", 22" oder 24" Sitzkantelungsbegrenzung)	Y01222	0
☐	**6**	**Armlehnenpolster 40 cm, rechts (in Verbindung mit Antriebsrädern 20", 22" oder 24" Sitzkantelungsbegrenzung)**	**Y01221**	**Basis**
☐	**6**	**Armlehnenpolster 40 cm, links (in Verbindung mit Antriebsrädern 20", 22" oder 24" Sitzkantelungsbegrenzung)**	**Y01220**	**Basis**
☐	7	Hemiplegie-Armlehne, rechts (nicht in Verbindung mit Therapietisch mit Aufnahme auf der gleichen Seite / in Verbindung mit Antriebsrädern 20", 22" oder 24" Sitzkantelungsbegrenzung)	Y01227	159
☐	7	Hemiplegie-Armlehne, links (nicht in Verbindung mit Therapietisch mit Aufnahme auf der gleichen Seite / in Verbindung mit Antriebsrädern 20", 22" oder 24" Sitzkantelungsbegrenzung)	Y01226	159
☐		Ohne Armlehnenpolster, rechts	Y01229	-31
☐		Ohne Armlehnenpolster, links	Y01228	-31

SEITENKISSEN

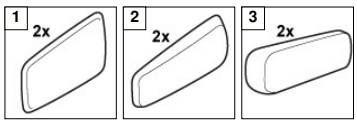

			Option	Exkl.
☐	**1**	**Beckenführung, Paar**	**Y01230**	**Basis**
☐	2	Beckenführung, PU (SB -2 cm), Paar	Y01231	0
☐	3	Gepolsterte Beckenführung, keilförmig (SB -8 cm), Paar (nicht in Verbindung mit Armlehnen hochschwenkbar)	Y01232	321
☐		Ohne Beckenführung	Y01233	-31

KOPFSTÜTZEN

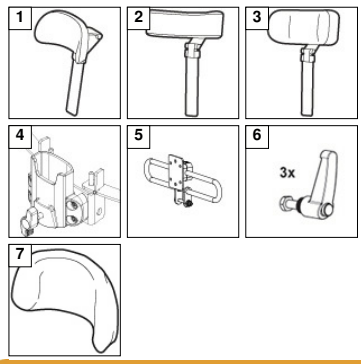

			Option	Exkl.
☐	1	Kopfstütze PU klein (nur in Verbindung mit Kopfstützenhalterung)	Y01235	212
☐	2	Kopfstütze flexibel (nur in Verbindung mit Kopfstützenhalterung)	Y01236	221
☐	3	Kopfstütze groß (nur in Verbindung mit Kopfstützenhalterung)	Y01237	221
☐	4	Kopfstützenhalterung am Rückenlehnen-Rahmen	Y01239	179
☐	5	Horizontale Verstellung für die Kopfstütze (nur in Verbindung mit der Kopfstütze) (nicht in Verbindung mit Kopfstützenhalterung mit Schnellverschluss)	Y01240	238
☐	6	Kopfstützenhalterung mit Schnellverschluss (nur in Verbindung mit der Kopfstütze) (nicht in Verbindung mit horizontaler Verstellung für die Kopfstütze)	Y01241	38
☐	7	Kopfstützenpolsterbezug für Kopfstütze PU klein	Y01242	74

THERAPIETISCH

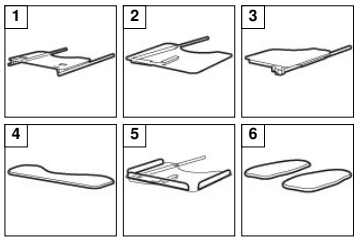

			Option	Exkl.
		IN VERBINDUNG MIT 20", 22" ODER 24" ANTRIEBSRÄDERN: THERAPIETISCH SCHRÄNKT SITZKANTELUNGSWINKEL EIN		
☐	1	Therapietisch transparent, Thoraxausschnitttiefe 11 cm, zwei Aufnahmen	Y01249	454
☐	2	Therapietisch transparent, abklappbar, Thoraxausschnitttiefe 11 cm, Aufnahme rechts	Y01251	571
☐	2	Therapietisch transparent, abklappbar, Thoraxausschnitttiefe 11 cm, Aufnahme links	Y01250	571
☐	3	Therapietisch transparent, halbseitig, Aufnahme rechts	Y01268	664
☐	3	Therapietisch transparent, halbseitig, Aufnahme links	Y01267	664
		ZUBEHÖR THERAPIETISCH		
☐	4	Teilpolster für Therapietisch (nicht in Verbindung mit Ellenbogenpolster)	Y01252	166
☐	5	Therapietischumrandung, Acryl	Y01253	211
☐	6	Ellenbogenpolster (nicht in Verbindung mit Teilpolster), Paar	Y01254	170

ZUBEHÖR

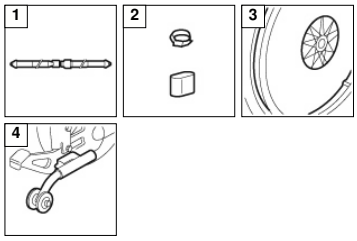

			Option	Exkl.
☐	1	Beckengurt	Y01255	118
☐	1	Beckengurt, extra lang	Y01256	142
☐	2	Stockhalter, für 2 Stöcke	Y00012	67
☐	3	Speichenschutz 20", Paar	Y00032	266
☐	3	Speichenschutz 22", Paar	Y00033	266
☐	3	Speichenschutz 24", Paar	Y00034	266
☐	**4**	**Kippschutz, wegschwenkbar, Set**	**Y00005**	**Basis**

a.A. = auf Anfrage v.L. = verlängerte Lieferzeit
Preise in EUR zzgl. ges. MwSt. Diese Preisliste ersetzt alle vorherigen Preislisten. Änderungen und Irrtum vorbehalten. Es gelten die Allgemeinen Geschäftsbedingungen der Sunrise Medical GmbH.

Individuelle Lösungen

Alle Anpassungen haben eine Lieferzeit von 3 Wochen, sofern nicht ausdrücklich anders auf Bestellbogen / Angebot vermerkt. Auf Anfrage sind auch weitere individuelle Lösungen erhältlich. Die gewählten Produktoptionen und Anpassungen können die genaue Konfiguration beeinflussen. Es gelten besondere Bedingungen.

			Option	Exkl.
		GRUNDRAHMEN		
☐	1	Erhöhungsset für Lenkräder, Erhöhung 2,5 cm (nicht mit 12,5" oder 20" Antriebsrädern)	Y02000	158
☐	2	Verlängerte Sitzsäule für 60 cm Sitzhöhe (bitte Abmessungen angeben)	Y02004	292
☐	3	Feststellbremse für Begleitperson 12,5" (nicht in Verbindung mit Trommelbremse mit Fußbedienung)	Y02047	399
☐		Feststellbremse für Begleitperson (in Verbindung mit Standard-Druckbremse, 20" Räder mit Trommelbremse)	Y02046	906
☐	3	Feststellbremse für Begleitperson (in Verbindung mit Standard-Druckbremse, 22" Räder mit Trommelbremse)	Y02226	806
☐	3	Feststellbremse für Begleitperson (in Verbindung mit Standard-Druckbremse, 24" Räder mit Trommelbremse)	Y02227	806
		VERSTELLUNGEN UND BELEUCHTUNG		
☐	4	Sitzkantelung negativ, 5°, gleicher Sitzwinkel	Y02039	14
☐		Elektrische Rückenverstellung, inkl. Batterien, bitte das Ladegerät 24V - 1A mitbestellen (nicht mit elektrischer Sitzkantelung kombinierbar)	Y00386	2.653
☐		Elektrische Sitzkantelung, inkl. Batterien, bitte das Ladegerät 24V - 1A mitbestellen	Y00399	2.274
		BEINSTÜTZEN		
☐		Elektrische Beinstützen, winkelverstellbar, mit Wadenplatten, Paar	Y02080	4.926
☐		Fußplatte für Sitzbreite 38 cm, Paar	Y02050	269
☐		Fußplatte für Sitzbreite 42 cm, Paar	Y02245	269
☐		Fußplatte für Sitzbreite 50 cm, Paar	Y02247	269
☐		Fußplatte für Sitzbreite 54 cm, Paar	Y02248	269
☐		Fußplatte für Sitzbreite 58 cm, Paar	Y02249	269
☐		Fußplatte für Sitzbreite 62 cm, Paar	Y02250	269
☐		Verbreiterte Wadenplatte für Sitzbreite 54 cm	Y02251	a.A.
☐		Verbreiterte Wadenplatte für Sitzbreite 58 cm	Y02252	a.A.
☐		Verbreiterte Wadenplatte für Sitzbreite 62 cm	Y02253	a.A.
☐		Verlängerung für Beinstützenauslösefunktion, Paar	Y02084	221
		ZUBEHÖR		
☐		Infusionshalter inkl. Befestigung	Y02107	484
☐		Ladegerät 24V - 1A für elektrische Verstellungen	Y01110	460

KOMMENTARE

Zur optimalen Versorgung individueller Krankheitsbilder bietet Sunrise Medical GmbH eine Vielzahl an individuellen Lösungen an. Bitte setzen Sie sich bei Bedarf mit unserem Außendienst in Verbindung.

Datum / Firmenstempel / Unterschrift

a.A. = auf Anfrage v.L. = verlängerte Lieferzeit

Preise in EUR zzgl. ges. MwSt. Diese Preisliste ersetzt alle vorherigen Preislisten. Änderungen und Irrtum vorbehalten. Es gelten die Allgemeinen Geschäftsbedingungen der Sunrise Medical GmbH.

ALLGEMEINE VERKAUFSBEDINGUNGEN der SUNRISE MEDICAL GMBH

1. Geltungsbereich

Verkäufe, Lieferungen, Aufträge, Angebote und sonstige Leistungen der Sunrise Medical GmbH (nachfolgend: „Sunrise Medical") erfolgen ausschließlich an Unternehmer im Sinne des § 14 BGB, juristischen Personen des öffentlichen Rechts und öffentlich-rechtliche Sondervermögen (im Folgenden „Besteller") nach Maßgabe der folgenden Allgemeinen Verkaufsbedingungen, welche der Besteller durch die Erteilung des Auftrages oder die Entgegennahme der Lieferung anerkennt. Sie gelten auch für alle zukünftigen Geschäfte mit dem Besteller. Die Geltung abweichender und ergänzender Geschäftsbedingungen des Bestellers ist ausgeschlossen, auch wenn Sunrise Medical diesen nicht ausdrücklich widerspricht.

2. Vertragsschluss

2.1 Die Angebote von Sunrise Medical sind freibleibend. Ein Vertrag kommt erst mit Annahme des Auftrages des Bestellers durch Sunrise Medical zustande.

2.2 Aufträge kann der Besteller über das Internet, per Telefax oder per Telefon erteilen.

2.3 Nach Eingang des Auftrages des Bestellers über das Internet sendet Sunrise Medical dem Besteller eine unverbindliche Eingangsbestätigung zu.

2.4 Zur Annahme des Auftrages des Bestellers sendet Sunrise Medical dem Besteller - eine Auftragsbestätigung. Der Vertrag richtet sich ausschließlich nach dem Inhalt der Auftragsbestätigung und nach diesen Allgemeinen Verkaufsbedingungen. Mündliche Abreden oder Zusagen bedürfen zu ihrer Wirksamkeit der schriftlichen Bestätigung durch Sunrise Medical.

2.5 Sunrise Medical behält sich alle Rechte an den Verkaufsunterlagen (insbesondere Abbildungen, Zeichnungen, Gewichts- und Maßangaben) und den Mustern vor. Sie dürfen Dritten nicht zugänglich gemacht werden und sind Sunrise Medical auf Aufforderung unverzüglich zurückzugeben. Nur nach vorheriger schriftlicher Zustimmung von Sunrise Medical dürfen solche Unterlagen an Dritte weitergegeben werden.

3. Lieferfristen und -termine

3.1 Liefertermine und Lieferfristen sind nur verbindlich, wenn sie von Sunrise Medical schriftlich bestätigt worden sind und der Besteller Sunrise Medical alle zur Ausführung der Lieferung erforderlichen Informationen und Unterlagen rechtzeitig mitgeteilt bzw. zur Verfügung gestellt und etwa vereinbarte Anzahlungen vereinbarungsgemäß gezahlt hat. Vereinbarte Fristen beginnen mit dem Datum der Auftragsbestätigung. Bei später erteilten Zusatz- oder Erweiterungsaufträgen verlängern sich die Fristen entsprechend.

3.2 Unvorhersehbare, unvermeidbare und außerhalb des Einflussbereichs von Sunrise Medical liegende und von Sunrise Medical nicht zu vertretende Ereignisse wie höhere Gewalt, Krieg, Naturkatastrophen entbinden Sunrise Medical für ihre Dauer von der Pflicht zur rechtzeitigen Lieferung oder Leistung. Vereinbarte Fristen verlängern sich um die Dauer der Störung; vom Eintritt der Störung wird der Besteller in angemessener Weise unterrichtet. Ist das Ende der Störung nicht absehbar oder dauert sie länger als zwei Monate, ist jede Partei berechtigt, vom Vertrag zurückzutreten.

3.3 Kommt der Besteller in Annahmeverzug oder verletzt er sonstige Mitwirkungspflichten, so ist Sunrise Medical unbeschadet ihrer sonstigen Rechte berechtigt, die Ware auf Gefahr und Kosten des Bestellers angemessen einzulagern.

3.4 Sunrise Medical kann aus begründetem Anlass Teillieferungen vornehmen.

4. Versand, Gefahrübergang, Versicherungen

4.1 Soweit vom Besteller keine Bestimmung getroffen ist, erfolgt die Versendung auf einem angemessenen Versendungsweg in der üblichen Verpackung.

4.2 Die Gefahr geht mit der Übergabe des Liefergegenstandes an das Transportunternehmen oder den Besteller selbst auf den Besteller über. Verzögern sich die Übergabe oder Versendung auf Wunsch des Bestellers oder aus von dem Besteller zu vertretenden Gründen, so geht die Gefahr am Tage der Mitteilung der Versandbereitschaft des Liefergegenstandes auf den Besteller über.

4.3 Versicherungen erfolgen nur auf Wunsch und auf Kosten des Bestellers.

5. Preise, Zahlungsbedingungen

5.1 Haben sich die Vertragsparteien nicht auf einen bestimmten Preis geeinigt, so bestimmt sich der Preis nach der zum Zeitpunkt des Vertragsschlusses gültigen Preisliste von Sunrise Medical.

5.2 Alle Preise von Sunrise Medical verstehen sich ab Werk ausschließlich der jeweiligen gesetzlichen Umsatzsteuer, öffentlichen Lasten und Abgaben, wie etwaiger Zölle sowie der Verpackungs- und Versendungskosten, die gesondert berechnet werden.

5.3 Soweit nichts anderes vereinbart ist, sind sich die Parteien darüber einig, dass alle sich aus diesem Vertrag ergebenden Zahlungsverpflichtungen als in Euro vereinbart gelten.

5.4 Soweit Zahlung auf Rechnung vereinbart wurde, wird jede Rechnung mit Zugang der Rechnung sofort ohne Abzug zur Zahlung fällig. Zahlungen des Bestellers gelten erst dann als erfolgt, wenn Sunrise Medical über den Betrag verfügen kann.

5.5 Wechsel und Schecks werden nur nach besonderer Vereinbarung und für Sunrise Medical kosten- und spesenfrei erfüllungshalber hereingenommen.

5.6 Zur Aufrechnung ist der Besteller nur berechtigt, wenn sein Gegenanspruch unbestritten oder rechtskräftig festgestellt ist.

5.7 Zur Geltendmachung eines Zurückbehaltungsrechtes ist der Besteller nur insoweit befugt, als sein Gegenanspruch auf dem gleichen Vertrag beruht und unbestritten oder rechtskräftig festgestellt ist.

5.8 Wird Sunrise Medical nach dem Vertragsschluss die Gefahr mangelnder Leistungsfähigkeit des Bestellers bekannt, ist Sunrise Medical berechtigt, noch ausstehende Lieferungen oder Leistungen nur gegen Vorauszahlung oder Sicherheitsleistung zu erbringen; werden diese auch nach Ablauf einer von Sunrise Medical gesetzten angemessenen Frist nicht erbracht, so kann Sunrise Medical unbeschadet weiterer Rechte von dem Vertrag ganz oder teilweise zurücktreten.

6. Gewährleistung, Untersuchungspflicht und Rückgabe

6.1 Angaben in Katalogen, Preislisten und sonstigem dem Besteller von Sunrise Medical überlassenen Informationsmaterial sowie produktbeschreibende Angaben sind keinesfalls als Garantien für eine besondere Beschaffenheit des Liefergegenstandes zu verstehen; derartige Beschaffenheit müssen ausdrücklich schriftlich vereinbart werden.

6.2 Gewährleistungsrechte des Bestellers setzen voraus, dass er den Liefergegenstand nach Übergabe überprüft und Sunrise Medical Mängel unverzüglich, spätestens jedoch zwei Wochen nach Übergabe, schriftlich mitteilt; verborgene Mängel müssen Sunrise Medical unverzüglich nach ihrer Entdeckung schriftlich mitgeteilt werden.

6.3 Bei jeder Mängelrüge steht Sunrise Medical das Recht zur Besichtigung und Prüfung des beanstandeten Liefergegenstandes zu. Dafür wird der Besteller Sunrise Medical die notwendige Zeit und Gelegenheit einräumen. Sunrise Medical kann von dem Besteller auch verlangen, dass er den beanstandeten Liefergegenstand an Sunrise Medical auf Kosten von Sunrise Medical zurückschickt. Erweist sich eine Mängelrüge des Bestellers als vorsätzlich oder grob fahrlässig unberechtigt, so ist er Sunrise Medical zum Ersatz aller in diesem Zusammenhang entstandenen Aufwendungen verpflichtet.

6.4 Sunrise Medical ist berechtigt, Mängel nach eigener Wahl durch für den Besteller kostenlose Nachbesserung oder Ersatzlieferung des fehlerhaften Teiles oder des ganzen Liefergegenstandes zu beseitigen.

6.5 Die zum Zwecke der Nachbesserung oder Ersatzlieferung anfallenden Transport-, Wege-, Arbeits- und Materialkosten übernimmt Sunrise Medical, sofern nicht Ziffer 6.3 Satz 4 eingreift.

6.6 Der Besteller wird Sunrise Medical die für die Nachbesserung oder Ersatzlieferung notwendige Zeit und Gelegenheit von nicht mehr als 14 Tagen einräumen.

6.7 Von Sunrise Medical ersetzte Teile gehen in das Eigentum von Sunrise Medical über.

6.8 Sunrise Medical übernimmt keine Gewähr für Schäden, die durch ungeeignete oder unsachgemäße Verwendung, fehlerhafte Lagerung, fehlerhafte Aufbewahrung, fehlerhaften Transport, fehlerhafte Montage, fehlerhafte Inbetriebnahme, mangelnde Wartung oder fehlerhafte Behandlung durch den Besteller, Verwendung von nicht geeignetem Zubehör oder durch natürliche Abnutzung entstehen, sofern die Schäden nicht von Sunrise Medical zu vertreten sind.

6.9 Die Verjährungsfrist für Gewährleistungsansprüche beträgt 12 Monate seit dem Zeitpunkt des Gefahrübergangs.

6.10 Alle weitergehenden Ansprüche des Bestellers sind ausgeschlossen, soweit nicht Ziffer 7 oder die §§ 478, 479 BGB etwas anderes vorsehen.

7. Schadensersatz und Haftungsbeschränkung

7.1 Soweit nicht in Ziffer 7.2 etwas anderes bestimmt ist, haftet Sunrise Medical unbegrenzt auf Schadensersatz nach den gesetzlichen Regelungen.

7.2 Ausnahmsweise haftet Sunrise Medical nicht für die leicht fahrlässige Verletzung unwesentlicher Vertragspflichten und lediglich begrenzt auf den vertragstypischen vorhersehbaren Schaden für die leicht fahrlässige Verletzung wesentlicher Vertragspflichten (d. h. Verpflichtungen, deren Erfüllung die ordnungsgemäße Durchführung des Vertrags erst ermöglicht und auf deren Erfüllung der Besteller regelmäßig vertraut und vertrauen darf).

8. Eigentumsvorbehalt

8.1 Die gelieferten Produkte bleiben bis zur vollständigen Bezahlung sämtlicher Forderungen von Sunrise Medical aus der Geschäftsverbindung mit dem Besteller das Eigentum von Sunrise Medical.

8.2 Bei laufender Rechnung gilt das vorbehaltene Eigentum zur Sicherung der Sunrise Medical zustehenden Saldoforderung.

8.3 Eine Veräußerung der Vorbehaltsprodukte ist dem Besteller nur im ordnungsgemäßen Geschäftsverkehr gestattet. Der Besteller ist nicht berechtigt, die Vorbehaltsprodukte zu verpfänden, zur Sicherheit zu übereignen oder sonstige das Eigentum von Sunrise Medical gefährdende Verfügungen zu treffen. Der Besteller tritt schon jetzt die Forderung aus der Weiterveräußerung an Sunrise Medical ab; Sunrise Medical nimmt diese Abtretung schon jetzt an. Der Besteller ist widerruflich ermächtigt, die an Sunrise Medical abgetretenen Forderungen treuhänderisch für Sunrise Medical im eigenen Namen einzuziehen. Sunrise Medical kann diese Ermächtigung sowie die Berechtigung zur Weiterveräußerung widerrufen, wenn der Besteller mit wesentlichen Verpflichtungen wie beispielsweise der Zahlung gegenüber Sunrise Medical in Verzug ist.

8.4 Der Besteller wird Sunrise Medical jederzeit alle gewünschten Informationen über die Vorbehaltsprodukte oder über Ansprüche, die hiernach an Sunrise Medical abgetreten worden sind, erteilen. Zugriffe oder Ansprüche Dritter auf Vorbehaltsprodukte hat der Besteller sofort und unter Übergabe der notwendigen Unterlagen Sunrise Medical anzuzeigen. Der Besteller wird zugleich den Dritten auf den Eigentumsvorbehalt von Sunrise Medical hinweisen. Die Kosten einer Abwehr solcher Zugriffe und Ansprüche trägt der Besteller.

8.5 Der Besteller ist verpflichtet, die Vorbehaltsprodukte für die Dauer des Eigentumsvorbehaltes sorgfältig zu behandeln.

8.6 Übersteigt der realisierbare Wert der Sicherheiten die gesamten zu sichernden Forderungen von Sunrise Medical um mehr als 10 %, so ist der Besteller berechtigt, insoweit Freigabe zu verlangen.

8.7 Kommt der Besteller mit wesentlichen Verpflichtungen wie beispielsweise der Zahlung gegenüber Sunrise Medical in Verzug, so kann Sunrise Medical unbeschadet sonstiger Rechte die Vorbehaltsprodukte zurücknehmen und zwecks Befriedigung fälliger Forderungen gegen den Besteller anderweitig verwerten. In diesem Falle wird der Besteller Sunrise Medical oder den Beauftragten von Sunrise Medical sofort Zugang zu den Vorbehaltsprodukten gewähren und diese herausgeben. Verlangt Sunrise Medical die Herausgabe aufgrund dieser Bestimmung, so gilt dies nicht als Rücktritt vom Vertrag.

8.8 Bei Lieferungen in andere Rechtsordnungen, in denen die vorstehende Eigentumsvorbehaltsregelung nicht die gleiche Sicherungswirkung hat wie in Deutschland, wird der Besteller alles tun, um Sunrise Medical unverzüglich entsprechende Sicherungsrechte zu bestellen. Der Besteller wird an allen Maßnahmen wie beispielsweise Registrierung, Publikation usw. mitwirken, die für die Wirksamkeit und Durchsetzbarkeit derartiger Sicherungsrechte notwendig und förderlich sind.

8.9 Auf Verlangen von Sunrise Medical ist der Besteller verpflichtet, die Vorbehaltsprodukte angemessen zu versichern, Sunrise Medical den entsprechenden Versicherungsnachweis zu erbringen und die Ansprüche aus dem Versicherungsvertrag an Sunrise Medical abzutreten.

9. Produkthaftung

Der Besteller wird weder die gelieferten Produkte noch deren Ausstattung oder Verpackung verändern, insbesondere wird er die vorhandenen Warnungen über Gefahren bei unsachgemäßem Gebrauch der Produkte nicht verändern oder entfernen. Verstößt der Besteller gegen die vorstehende Bestimmung, so stellt er Sunrise Medical im Innenverhältnis von Produkthaftungsansprüchen Dritter frei, soweit er für den die Haftung auslösenden Fehler verantwortlich ist.

10. Regelungen zur Erfüllung regulatorischer Anforderungen für Medizinprodukte

10.1 Im Geltungsbereich dieser Allgemeinen Verkaufsbedingungen gelten ergänzend folgende Regelungen, wenn und soweit die Lieferungen Medizinprodukte bzw. Zubehör zu Medizinprodukten (im Folgenden gemeinsam: Medizinprodukte) im Sinne der Verordnung (EU) 2017/745 (im Folgenden_ EU-Medizinprodukteverordnung) betreffen und der Kunde diese Medizinprodukte als Händler im Sinne von Art. 2 Nr. 34 EU-Medizinprodukteverordnung auf dem Markt bereitstellen wird. Sunrise Medical ist Hersteller der Medizinprodukte im Sinne von Art. 2 Nr. 30 der EU-Medizinprodukteverordnung.

10.2 Der Besteller wird die ihn treffenden Händlerpflichten nach Art. 14 EU-Medizinprodukteverordnung erfüllen.

10.3 Sunrise Medical und der Besteller arbeiten zusammen, um eine Rückverfolgbarkeit der Medizinprodukte, insbesondere für etwaige Sicherheitskorrekturmaßnahmen im Feld, sicherzustellen. Der Besteller wird nach Maßgabe von Art. 25 Abs. 2 EU-Medizinprodukteverordnung sicherstellen, für einen Zeitraum von mindestens zehn (10) Jahren, nachdem er das jeweils letzte Medizinprodukt einer Produktgruppe abgegeben hat, jederzeit der zuständigen Behörde darüber Auskunft geben zu können, von wem er die Medizinprodukte bezogen und an wen er sie abgegeben hat. Der Besteller wird ein für diese Auskünfte geeignetes Verfahren einrichten und dessen Einhaltung dokumentieren. Der Besteller wird geeignete Vorkehrungen treffen, damit die Dokumentation auch nach einer Beendigung seines Geschäftsbetriebs noch zur Verfügung gestellt werden kann.

10.4 Der Besteller wird Sunrise Medical über alle Erfahrungen und Erkenntnisse bezüglich der Medizinprodukte einschließlich zu beobachtender Trends, über alle ihm zugehenden Beschwerden und Berichte über mutmaßliche Vorkommnisse oder eine schwerwiegende Gefahr im Zusammenhang mit den Medizinprodukten unverzüglich informieren. Der Besteller wird die vorstehenden Informationen dokumentieren und diese Dokumentation für die Dauer von mindestens zehn (10) Jahren, nachdem er das letzte Medizinprodukt abgegeben hat, aufbewahren. Der Besteller wird geeignete Vorkehrungen treffen, damit die Dokumentation auch im Falle einer etwaigen Beendigung seines Geschäftsbetriebs zur Verfügung gestellt werden kann.

10.5 Der Besteller wird die Lagerungs- und Transportbedingungen für die Medizinprodukte nach den Vorgaben von Sunrise Medical einhalten und dies dokumentieren. Der Besteller wird Sunrise Medical diese Dokumentation auf Anfrage zur Verfügung stellen.

10.6 Soweit Sunrise Medical dem Besteller Materialien für die Bewerbung der Medizinprodukte (z. B. Texte, Bezeichnungen, Warenzeichen, Abbildungen und andere Zeichen) zur Verfügung stellt, wird der Besteller ausschließlich diese Werbematerialien im Zusammenhang mit den Medizinprodukten nutzen und diese nicht verändern.

11. Allgemeine Bestimmungen

11.1 Änderungen und Ergänzungen des Vertrages und/oder dieser Allgemeinen Verkaufsbedingungen, sowie Nebenabreden bedürfen der Schriftform. Dies gilt auch für eine Abänderung dieses Schriftformerfordernisses.

11.2 Ist eine Bestimmung des Vertrags und/oder dieser Allgemeinen Verkaufsbedingungen ganz oder teilweise unwirksam, so bleibt die Wirksamkeit der übrigen Bestimmungen hiervon unberührt. Die Parteien verpflichten sich in diesem Fall, die unwirksame Bestimmung durch diejenige wirksame Bestimmung zu ersetzen, die dem wirtschaftlichen Zweck der unwirksamen Bestimmung am nächsten kommt.

11.3 Ausschließlicher Gerichtsstand für alle Streitigkeiten aus dem Vertragsverhältnis ist Heidelberg. Sunrise Medical ist jedoch berechtigt, den Besteller an jedem anderen gesetzlichen Gerichtsstand zu verklagen.

11.4 Es gilt das Recht der Bundesrepublik Deutschland unter Ausschluss des Übereinkommens der Vereinten Nationen über Verträge über den internationalen Warenkauf (CISG).

12. Richtlinie zur Lagerung und Rücksendung von Produkten

Unsere Richtlinien zur Lagerung und Rücksendung von Produkten entnehmen Sie bitte unserer Internetseite unter folgendem Pfad:
https://www.sunrisemedical.de/SunriseEU/files/12/12dc22d1-1fae-4b50-9262-200c9f93342c.pdf

13. Datenschutz

Datenschutz ist uns ein großes Anliegen. Daher werden Daten unserer Kunden geschützt, vertraulich behandelt und nicht an Dritte weitergegeben. Wir verwenden die Kontaktdaten unserer Kunden, um diesen in unregelmäßigen Abständen per eMail, telefonisch oder per Post Informationen zu unserem Unternehmen, unseren Produkten und unseren Dienstleistungen zukommen zu lassen. Sie können dem jederzeit durch formlose Mail an kundenservice@sunrisemedical.de widersprechen oder auf den Abmeldelink in der Email klicken.

SUNRISE MEDICAL

Kahlbachring 2-4 · 69254 Malsch/HD
Fax 07253 / 980 222
Mo. - Do. 8.00 - 17.00 Uhr und Fr. 8.00 - 16.00 Uhr durchgehend erreichbar.
www.SunriseMedical.de