SUNRISE MEDICAL
Sunrise Medical S.r.l.
Via Riva, 20 - Montale,
29122 Piacenza, Italia
www.SunriseMedical.it

Inviate il Vostro ordine a:
Fax: 0523-1880753
Telefono: 0523-573111
info@sunrisemedical.it

CUSCINI ANTIDECUBITO E SISTEMI DI POSTURA

Schienale JAY Fit

Lo schienale Jay Fit System combina il meglio dei sistemi di postura su misura con i concetti dei nuovi sistemi di postura modulari. Lo schienale sagomato fornisce indipendenza e comfort attraverso la stabilità ed un corretto posizionamento della parte superiore del tronco.
Comprende un guscio in alluminio regolabile in altezza, profondità ed angolazione, una schiuma sagomata, uno spessore lombare largo in Velcro, uno spessore lombare stretto in Velcro, 4 supporti laterali a piramide e una piastra per montaggio dell'appoggiatesta.

Class. ISO: 18.09.39.021 (*)
sostegni laterali: 18.09.39.148
sostegni laterali swing away: 18.09.39.151
(*) Abbinato ad una unità posturale per il bacino, lo schienale compone la unità posturale per il tronco/bacino.

Tutti i codici per la classificazione ISO del Nomenclatore Tariffario sono indicati per riconducibilità funzionale.

Prezzo IVA esclusa	**€807,00**
IVA	**4 %**

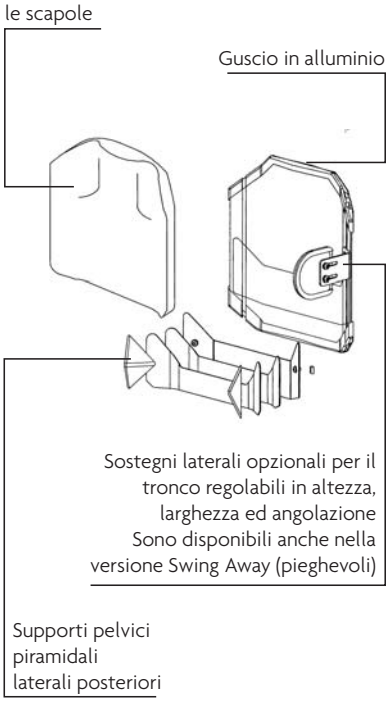

Il mancato utilizzo di una scheda d'ordine potrebbe causare un ritardo o un errore nella spedizione. Tutti i prezzi sono espressi in Euro.
Non si assume alcuna responsabilità per variazioni tecniche o per errori di stampa. Per favore contattate Sunrise Medical per ogni informazione.