Mobility Scooter
ElektroMobil

USER MANUAL EN
BEDIENUNGSANLEITUNG DE

Fortress Calypso

STERLING®

1009496 I

English **4**

Deutsch **53**

English

© 2016 Sunrise Medical

All rights reserved.

The information provided herein may not be reproduced and/or published in any form, by print, photoprint, microfilm or any other means whatsoever (electronically or mechanically) without the prior written authorization of Sunrise Medical.

The information provided is based on general data concerning the construction known at the time of the publication of this manual. Sunrise Medical executes a policy of continuous improvement and reserves the right to changes and modifications.

The information provided is valid for the product in its standard version. Sunrise Medical can therefore not be held liable for any damage resulting from specifications of the product deviating from the standard configuration. Illustrations contained in the manual may deviate from the configuration of your product.

The information made available has been prepared with all possible diligence, but Sunrise Medical cannot be held liable for any errors contained in the information or the consequences thereof.

Sunrise Medical accepts no liability for loss resulting from work executed by third parties.

Names, trade names, trademarks etc. used by Sunrise Medical may not, as per the legislation concerning the protection of trade names, be considered as being available.

Introduction **7**
About this manual **7**
Product labels **8**
Symbols used in this manual **10**
Service and technical support **10**
Identification plate **10**
Identifying the product **11**
Approvals **11**
CE declaration **11**
Used scooters and the environment **11**
Use for intended purposes [1] **11**
Terms of warranty **12**
Liability provisions **14**
1 General safety rules and regulations **15**
1.1 Labels and instructions on the scooter 15
1.2 Technical specifications 15
1.3 Adaptations 15
1.4 Safety 15
2 General description **18**
3 Main components **19**
4 Adjustment options **21**
4.1 Adjusting the seat 21
4.1.1 Adjusting the seat height 21
4.1.2 Adjusting the seat depth (sliding system) 21
4.1.3 Adjusting the backrest 22
4.1.4 Adjusting the armrest 22
4.1.5 Adjusting the headrest 23
4.2 Adjusting the steering column 23
4.3 Adjusting the rear suspension 23
5 Operation **24**
5.1 Charging the batteries 24
5.2 Driving the Fortress Calypso 25
5.2.1 Checks before use 25
5.2.2 Mounting and dismounting 26
5.3 Controls 26
5.3.1 Control panel 27
5.3.2 Switching on 29
5.3.3 Charging point 29
5.4 Manoeuvring 30
5.4.1 Forward drive and reverse drive 30
5.4.2 Corners 31
5.4.3 Slopes 31
5.4.4 Obstacles 33
5.4.5 Automatic cut-out on overload 34
5.4.6 Switching off 34
5.4.7 Parking 34
5.5 Pushing the scooter 35
5.5.1 The scooter in neutral 35
5.6 Dismantling the scooter for storage and/or transportation 36

5.6.1 Removing the seat 36
5.6.2 Dismantling the scooter 36
5.6.3 Collapsing the steering column 40
5.6.4 Lifting and loading 40
5.6.5 Reassembling the scooter 40
5.7 Transporting the scooter in its entirety 40
6 Maintenance 42
6.1 Maintenance table 42
6.1.1 Batteries 42
6.1.2 Replacing the batteries 43
6.1.3 Cleaning the batteries 44
6.2 Tyres 44
6.2.1 Inflating the tyres 44
6.3 Cleaning the scooter 44
7 Troubleshooting 46
7.1 Troubleshooting table 46
7.2 Automatic circuit breaker 47
7.3 Electromagnetic interference 48
8 Technical specifications 49
8.1.1 Fortress Calypso product specifications 49
8.2 Authorised service and technical support 51

Introduction

Congratulations on choosing the Sunrise Medical Fortress Calypso electric scooter, and welcome to the growing group of people who use a Sunrise Medical scooter. Sunrise Medical is a name that stands for reliability and innovative technology, with high-quality, user-friendly products as a result.

About this manual

This manual will help you to use and maintain the product safely. If in doubt, always contact your dealer.

The words “left”, “right”, “front” and “rear” are used in this manual to refer to specific parts of the scooter, as seen from the user’s perspective while sitting on the scooter.

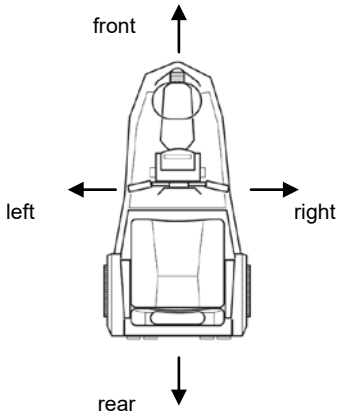

The serial number for the scooter, a description of the model and the name of the authorised Sunrise Medical dealer can all be found on the back cover of this manual. This information will be useful to you if you should need assistance with your product in the future.

For further information

Please contact your local, authorised Sunrise Medical dealer if you have any questions regarding the use, maintenance or safety of your wheelchair. In case there is no authorised dealer in your area or you have any questions, contact Sunrise Medical either in writing or by telephone.

For information about product safety notices and product recalls, go to www.SunriseMedical.eu

Product labels

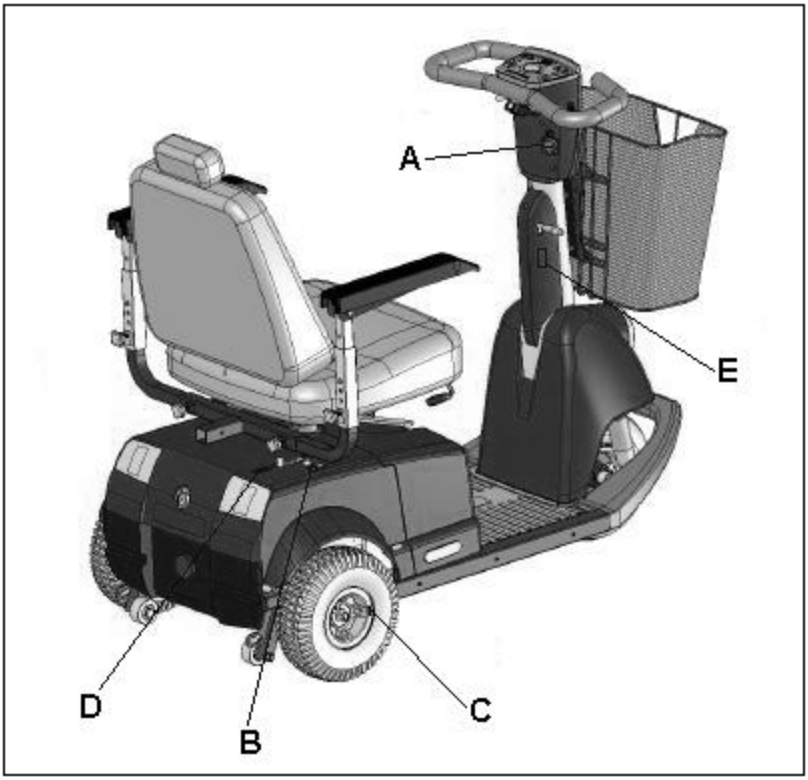

The following stickers and labels can be found on the product:

A. Charging point
B. Circuit breaker
C. Tyre pressure
D. Neutral position
E. Adjustment of steering column angle

A. Charging point

See the chapter on ‘Charging the batteries’, section 5.1, for how to charge the batteries.

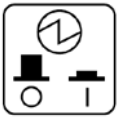

B. Circuit breaker

The scooter is equipped with a fuse which interrupts the electric current on overload. See ‘Automatic circuit breaker’, section 7.2.

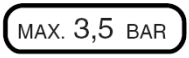

C. Tyre pressure

See the ‘product specifications’ for the correct tyre pressure.

D. Neutral position – Free wheel facility

1. Lever fully forward (“BRAKE applied”):
   When the motor drive is engaged the scooter can be driven electrically and the brakes are also applied when the scooter is switched off.
2. When the lever is in the lowest position
   the motor drive is disengaged. The scooter can then be pushed manually.

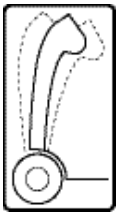

E. Adjusting the steering column angle

The steering column can be adjusted to the position you find most comfortable when driving. See ‘Changing the position of the steering column’, section 4.1.6.

Symbols used in this manual

CAUTION

Operations or manoeuvres which are not carried out correctly may result in damage to the product or the environment, or in user injury.

ATTENTION!

Suggestions for making specific operations or manoeuvres easier to carry out.

First consult the source(s) of information given.

Disconnect the charging cable from the charging point on the scooter before carrying out any maintenance on the scooter.

Service and technical support

Your dealer should be contacted for information about specific adjustments, maintenance or repair and will be happy to help you.
When contacting your dealer, please ensure you have the following information to hand:

- Model
- Serial number

This information can be found on the information plate. See the illustration below.

Identification plate

Product information is recorded on plate (A). See: ‘Identifying the product’.

B4Me special adaptations
Sunrise Medical strongly recommends that in order to ensure that your B4Me product operates, and performs as intended by the manufacturer; all the user information supplied with your B4Me product is read and understood, before the product is first used.

Sunrise Medical also recommends that the user information is not discarded after reading it, but it is kept safely stored for future reference.

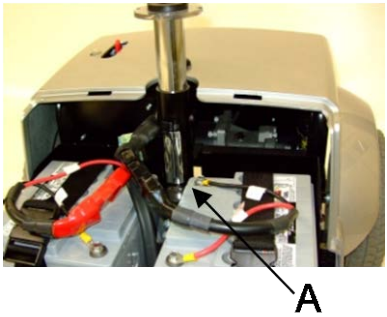

Identifying the product

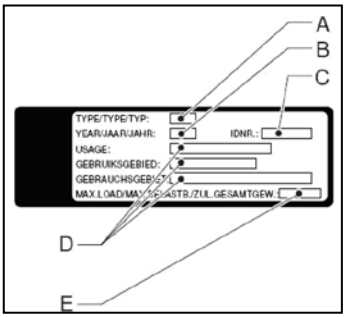

A. Model
B. Date of manufacture
C. Serial number / identification number
D. Usage: Indoor use, outdoor use or both
E. Maximum load in kg

Approvals

The product meets the following requirements:

- EN12184; Electrically powered wheelchairs and scooters, class B.
- ISO7176-8 Requirements for static, impact and fatigue strengths.
- ISO7176-9 Climatic tests for electric wheelchairs and scooters.
- ISO7176-14 Requirements and test methods for power and control systems for electric wheelchairs.
- ISO7176-16 Requirements for resistance to ignition of upholstered parts.

The product has been EMC-approved (for electromagnetic compatibility) in accordance with EN12184.

CE declaration

As the manufacturer, SUNRISE MEDICAL, declares that this product conforms to the Medical Device Regulation (2017/745).

Used scooters and the environment

If your scooter is no longer required or needs to be replaced, it will usually be possible to arrange for your dealer to take it back. If this should not be possible, consult with your local authority to find out if the scooter can be recycled or if the materials used in it can be processed in an environmentally friendly way.

Various plastics and metals were used in the manufacture of the scooter. The scooter also contains electronic components which should be disposed of accordingly. The batteries constitute chemical waste.

Use for intended purposes (1)

The Fortress Calypso scooter was developed for:

- The transportation of people weighing up to 125 kg
- Use on pavements, footpaths and cycle paths
- Use in and around the house

The dealer must give you clear instructions before you start operating the product independently.
Your first test drives of the Fortress Calypso are best carried out under the supervision of an experienced dealer.
The Fortress Calypso scooter is not classified as a road vehicle and therefore may not be used on the road (crossing over the road being the only exception).
The Fortress Calypso has a maximum speed of 10 or 12 km/h (6 or 7,5 mph).

ENSURE THAT YOU ARE FULLY ACQUAINTED WITH THE CONTENTS OF THIS MANUAL BEFORE STARTING TO DRIVE THE FORTRESS CALYPSO.

If you use the scooter in a dangerous fashion, or use the scooter for purposes other than those intended, Sunrise Medical will accept no liability for any personal injury or damage to property caused by such misuse.

Terms of warranty

Definitions of terms

Definitions of terms used in this warranty:

- After sales service part: Part purchased after the initial product that is durable and may be subjected to natural wear and tear or natural contamination during normal operation within the lifetime of the product.;
- Consumable part: Part that is subjected to natural wear and tear or natural contamination during normal operation within the lifetime of the product;
- Client: Those who purchase the product directly from Sunrise Medical;
- Corrective action: Repair, replace or refund of the product;
- Dealer: Those who re-sell the product to the User;
- Defect: Any circumstance due to which the product is not sound or fit to use, caused by a lack of quality of the material used to manufacture the product as well as the quality of the manufacturing process;
- Option: An accessory delivered with the initial product by Sunrise Medical to extend the standard product model;
- Product: Product that is delivered according to brochure or contract (e.g. wheelchair, scooter, battery-charger etc.);
- Part: Part of product that can be exchanged or replaced. This can be an option, accessory, service part or consumable part;
- Returns: Product or part that needs to be returned;
- RMA-process user: Process to return goods, contact your dealer;
- RMA-process client: Process to return goods, contact Sunrise Medical’s Customer Service;
- User: Those who use the product;
- Warranty: The rights and obligations set forth in this document;
- Warranty period: The period of time during which the warranty is valid;
- Warranty provider: Sunrise Medical

Notwithstanding the rights and obligations of Sunrise Medical, Client and User set forth in Sunrise Medical's general terms and conditions of sale, the rights of the Client and/or User towards Sunrise Medical in case of defects are limited to the provisions set forth in this warranty. For the duration of the warranty period Sunrise Medical guarantees that the product is without defects.
In case of any defects the User is required –within two weeks after discovery of the defect- to contact the dealer. He has to complete a return form and return the product or part via the RMA-process. Sunrise Medical will, at its sole discretion, take the corrective action it seems fit under the given circumstances within a reasonable period of time (depends on nature of claim) from receipt of the completed return form. The warranty period will not be extended after a corrective action.

Description	Warranty period	Examples include, but are not limited to the parts mentioned below
Frame	2 years	Weldment/frame
Drive system*	1 year	Transaxle, motor, motor brake
Electronics*	1 year	Controller, controlling mechanism, wiring harness, electronic components
After sales service parts	New: 1 year after invoice Repaired: 90 days after invoice	Brakes
Consumable parts	40 days after invoice	Carbon brushes, etc.
Options/Accessories	2 years	Mirror, mudguards etc. Delivered with the initial product

* also in case of after sales service part delivery

Sunrise Medical will only accept shipment costs and corrective costs related to warranty on equipment during the warranty period.

This warranty will void in case of:

- The product and/or its parts being modified;
- Changes in cosmetic appearance by use;
- Failure to observe the instructions for use and maintenance, use other than normal use, wear and tear, negligence, collateral damage by neglect of earlier symptoms, overloading, third-party accidents, non-original parts used and defects not caused by the product;
- Circumstances beyond our control (flood, fire, etc.).

This warranty does not cover:

- Tyres and inner tubes
- Batteries (covered by the battery manufacturer's warranty).

Clients and/or Users have legal (statutory) rights under applicable national laws relating to the sale of consumer products. This warranty does not affect statutory rights you may have nor those rights that cannot be excluded or limited, nor rights against the entity from whom the product was purchased. Clients may assert any rights they have at their sole discretion.

Liability provisions

Without prejudice to the provisions with respect to liability contained in the general terms and conditions applicable to the Product, the following in any case applies with regard to liability:

1. Having regard to the following provisions, Sunrise Medical accepts liability only for damage/loss through death or physical injury as a result of a defect in a Product for which Sunrise Medical is responsible and for damage/loss to another object which is part of the private property of the user of the Product, providing that the damage/loss is the direct result of a Product defect. Sunrise Medical's liability is in any case limited to the amount paid by Sunrise Medical's liability insurance for the case in question.
2. Sunrise Medical accepts no other or no further liability than that described under 1. In particular, Sunrise Medical accepts no liability for resulting damage of any kind.

NOTE:
General user advice.
Not following these instructions may result in physical injury, damage to the product or damage to the environment!

Member State text
Notice to the user and/or patient: Any serious incident that has occurred in relation to the device should be reported to the manufacturer and the competent authority of the Member State in which the user and/or patient is established.

Medical Device Combinations
It may be possible to combine this Medical device with one or more other Medical Device or other product. Information on which combinations are possible can be found at www.Sunrisemedical.co.uk. All combinations listed have been validated to meet the General Safety and Performance Requirements, Annex I Nr. 14.1 of the Medical Device Regulation 2017/745.

Guidance on the combination, such as mounting, can be found at www.SunriseMedical.co.uk

The management system of SUNRISE MEDICAL is certified to ISO 9001, ISO 13485 and ISO 14001.

1 General safety rules and regulations

Sunrise Medical accepts no liability for loss or injury caused by not following the safety rules and regulations fully, or otherwise for loss or injury as a result of negligence during use or when cleaning the scooter and any accessories. Supplementary safety regulations may apply depending on the specific circumstances for operation or on the accessories used. Please contact your dealer immediately if you should ascertain any potential hazards when using the product.

The user of the scooter (see 'Intended use') is at all times responsible for following local safety rules and guidelines.

1.1 Labels and instructions on the scooter

The markings, symbols and instructions on the scooter constitute a part of the safety guidelines for the scooter. For this reason they may never be covered or removed and must be present and clearly legible for the entire period of time the scooter is in existence.

- Illegible or damaged labels, symbols and instructions must be replaced or repaired immediately. Contact your dealer in such cases.

1.2 Technical specifications

No changes may be made to the technical specifications.

1.3 Adaptations

Adaptations to components of this product are not permitted.

1.4 Safety

It is of great importance that attention be paid to the following safety regulations for the prevention of accidents and undesirable situations.

Take extra care when driving on slopes:

- **Never remove safety devices, such as the anti-tip wheels.**
- **Never drive the Fortress Calypso up slopes with a gradient greater than that specified in section 5.4.3 of this manual.**
- **Always drive up slopes slowly and take extra care.**
- **Never descend a slope at full speed.**
- **Do not drive down slopes covered with loose gravel or with a sandy surface, as one of the back wheels may slip.**
- **Do not turn on slopes.**
- **Never take corners at full speed. Reduce speed before taking a corner.**
- **When driving up a slope, adopt a position which promotes stability, as described in section 5.4.3 of this manual.**

- **Ensure that clothing does not trail as this can become entangled in the wheels.**
- **Ensure that your fingers do not become trapped in the mechanism for adjusting the position of the steering column.**

You must adjust your driving to the prevailing conditions:

- **Drive carefully on roads which have become slippery due to rain, black ice or snow!**
- **Reduce speed in busy surroundings.**
- **Do not use the scooter on unsurfaced roads.**
- **Ensure that the Fortress Calypso A does not come into contact with salt water. Salt water is corrosive and can damage the scooter.**
- **Ensure that the Fortress Calypso does not come into contact with sand. Sand can find its way into the moving parts of the scooter, resulting in these parts wearing out unnecessarily quickly.**
- **Never drive the scooter while under the influence of drugs, alcohol or prescription medications which could affect your driving ability.**
- **Your eyesight must be adequate for you to drive the scooter safely.**
- **If visibility is not ideal, then it is obligatory for the lights to be turned on. The scooter is equipped with brake lights which illuminate on braking.**
- **Use the indicator lights only to indicate a change in driving direction.**
- **Only use the horn for warning pedestrians or other road users of possibly hazardous situations.**

- **Never place metal components on top of the batteries. Doing so could cause a short circuit, leading to damage.**
- **Do not transport any passengers on the scooter. The scooter has been specifically designed to transport you alone.**
- **Do not drive the scooter with the seat backrest angled too far to the rear. This can affect weight distribution and the stability to the rear of the scooter, in particular when driving up slopes or over obstacles.**
- **Ensure that your scooter does not transport a greater load than fits in the basket. Never hang anything on the tiller.**

- **Never use the scooter for pulling a trailer. The scooter has not been designed for such use and doing so can cause serious damage to your scooter.**
- **Do not stand on the platform in order to reach up to objects.**
- **Do not position your feet too close to the front wheel and fork when driving. Always keep your feet on the rubber mat and not up against the front tiller cover.**

The scooter is electronically driven. Specific parameters have been factory-set. These settings have been made in order to ensure that use of the Fortress Calypso is comfortable and efficient and they can not be changed.

The standard version of your scooter has been tested in accordance with the most stringent requirements for electromagnetic interference. <u>If you use a mobile telephone near to a specially adapted scooter, it is advisable to switch the scooter off first.</u>

Your scooter can affect electromagnetic fields, such as alarm systems. If the scooter's electronics are not well shielded, sensitive electrical devices, such as shop alarm systems and garage door openers, can be affected. The scooter has been tested for such interference. Please report any problems of this nature to your dealer immediately.

- **Beware of ultraviolet light. Ultraviolet light can cause premature wear of materials such as rubber, plastic and enamel.**
- **Pay attention to objects sticking out from the scooter. These can cause damage to your surroundings or to the scooter itself.**
- **Keep the scooter away from open flames.**
- **Avoid extreme weather conditions or extremely wet conditions. Maintain and store the scooter in a clean and dry state.**

Use the lapstrap if applicable and make sure the lapstrap is correctly fitted to the scooter and adjusted to the user.

2 General description

The Fortress Calypso is an electrically driven scooter for general indoor and outdoor use.

The seat height can be adjusted to the length of the user's legs. The scooter's seat can be swivelled and the armrests can be folded away to facilitate sitting down on the scooter or getting up from the scooter.

The steering column is adjustable for a comfortable driving position.

Extra caution must be paid when driving at higher speeds. Pay attention to your speed and slow down, particularly on pavements and in pedestrian areas.

The following points should always be remembered when using the scooter:

- In terms of traffic regulations, a scooter is not a motor vehicle. The rights and obligations of a scooter user are the same as those of a pedestrian.
- You are always responsible for your scooter being in perfect working order so that the scooter can be driven safely.
- The scooter is a technical product. For this reason it is important that repairs and all maintenance are carried out by qualified personnel. If your scooter needs attention, then you must contact your dealer

Indications

The varieties of fitting variants, as well as the modular design, mean that it can be used by those who cannot walk or have limited mobility because of:

- Paralysis
- Loss of extremity (leg amputation)
- Extremity defect deformity
- Joint contractures/joint injuries
- Strokes and brain injuries
- Neurological disabilities
- Illnesses such as heart and circulation deficiencies, disturbance of equilibrium or cachexia as well as for elderly people who still have strength in the upper body.

Contraindications

The mobility scooter shall not be used in case of:

- Perception disorder
- Imbalance
- Loss of both arms
- Joint contracture/joint damage on both arms
- Seating disability

3 Main components

The scooter is equipped with, or can be equipped with, the following main components:

A. Seat.
   This is where the user sits.
B. Backrest.
   Supports the user's back.
C. Headrest
   Supports the head.
D. Armrest.
   Supports the arms.
E. Steering column
   The control panel and all of the control keys and levers are located on the steering column.
F. Lights
   The lights should be switched on when driving in the dark.
G. Indicator lights
   Indicate changes in direction while driving.
H. Detachable basket
   For the transportation of personal belongings.
I. Front wheel
   Front wheel with suspension.
J. Front bumper
   Protects the front wheel on collision.
K. Rear wheels
   Rear wheels with suspension.
L. Anti-tip wheels
   Wheels to prevent the scooter from tipping over backwards on slopes.
M. Attachment points
   Points of attachment for securing the scooter.

(Consult the next page for the location of these components on the scooter)

Various elements and components on the scooter can be adjusted for optimal seating comfort.

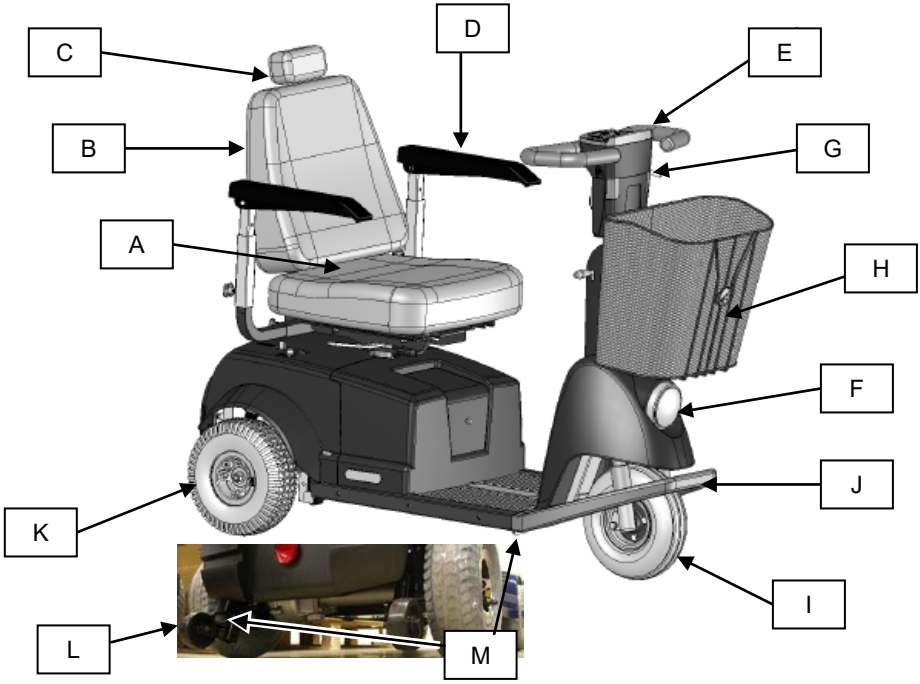

4-wheel model

4 Adjustment options

There are a number of adjustments which can be made to the Fortress Calypso in order to improve its seating and driving comfort levels.

Some adjustments are permanent adjustments made by the dealer using tools.

Other adjustments can be made by the user without the use of tools.

Adjustments can be made to the following by your dealer:
- Seat height
- Rear suspension

Adjustments can be made to the following by the user:
- Seat depth
- Backrest angle
- Armrest width
- Armrest height
- Headrest
- Steering column

4.1 Adjusting the seat

4.1.1 Adjusting the seat height

The entire seat can be adjusted in height in order to obtain the optimal seating position. This adjustment is carried out by the dealer.

4.1.2 Adjusting the seat depth (sliding system)

*(*seat may vary from the illustration*)*

The seat depth can be adjusted as follows:
- Lift and hold handle (A).
- Slide the seat forwards or backwards.
- Release the handle once the seat is in the required position. Now slide the seat slightly forwards or backwards so that it locks into place.
- The seat depth has now been adjusted.

4.1.3 Adjusting the backrest

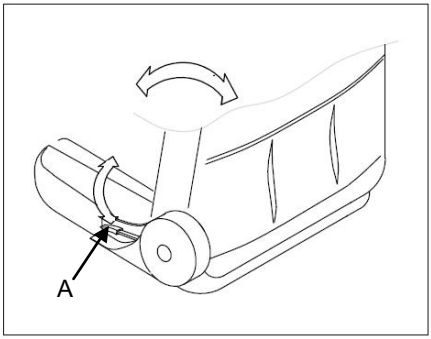

The backrest angle can be adjusted as follows:

- Lift handle (A) whilst sitting on the seat. The backrest now automatically moves forwards.
- Push the backrest to the rear by leaning against it until it is in the position you find the most comfortable.
- Once adjusted, release the handle. The backrest remains in the position you selected.

Caution: Exercise caution when using the handle when no one is sitting on the seat. The backrest is equipped with a spring mechanism which causes it to be driven quickly forwards with some force.

The backrest can be adjusted to provide good back support while driving.

If the backrest is adjusted to an angle too far to the rear, the driver's seating position is then less stable, particularly on slopes.

It is therefore important never to drive your scooter if the backrest is inclined too far back.

4.1.4 Adjusting the armrest

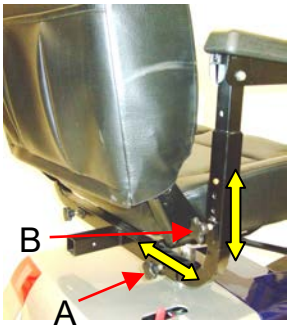

The armrests can be adjusted as follows:

- Rotary knobs (A) for adjusting the distance between the armrests are located at the back of the seat.
- Turn the knob in an anti-clockwise direction to loosen the armrest.
- Once you have adjusted the distance between the armrests, tighten the rotary knobs by turning in a clockwise direction. Then check to see whether the armrests are firmly in place.
- The rotary knobs (B) for adjusting the height of the armrests are located on the rods supporting the armrests.
- Turn the knob in an anti-clockwise direction to loosen the armrest.
- Press the nipple and slide the armrest upwards or downwards into one of the three positions.
- Once you have adjusted the height, tighten the rotary knobs by turning in a clockwise direction. Then check to see whether the armrests are firmly in place.

4.1.5 Adjusting the headrest

The headrest can be adjusted to various heights.

The headrest height is adjusted as follows:

- Press the plastic button at the point where the headrest is attached to the seat, at the same time moving the headrest to the required height. The headrest can also be removed if required.
- Release the button and move the headrest slightly so that it locks into one of the positions.

4.2 Adjusting the steering column

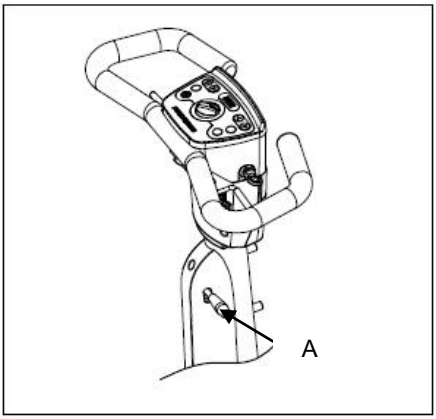

The steering column can be adjusted to make driving more comfortable and to make it easier for you to mount and dismount from the scooter.

The steering column is adjusted as follows:

- Using one hand, pull handle (A) downwards while pulling the steering column towards you with the other hand until it is in the most comfortable position.
- Release the handle. Then release the steering column.

If you release the steering column while still pulling the handle down, the pneumatic spring will cause the steering column to jump into the most forward position automatically.

Exercise caution while adjusting the steering column and ensure that your fingers do not become trapped.

4.3 Adjusting the rear suspension

The rear suspension of the scooter can be adjusted to provide optimal comfort. This adjustment is carried out by the dealer.

5 Operation

5.1 Charging the batteries

Consult the following documentation on charging the batteries:
Regulations relating to batteries
The battery charger manual, or the instructions on the battery charger.

The scooter uses gel batteries which are fully encased and sealed and require no maintenance.

Under normal use the batteries need to be charged every night.
Charge the batteries as follows:

- Switch off the scooter.
- Plug the charging cable into the charging point. See ‘Charging point’.
- Plug the battery charger into the wall socket.
- Turn on the battery charger (if the battery charger has an on/off switch).

Use only maximum 8 A battery chargers.

Safety:

The scooter can not be used once the charging cable plug has been connected to the charging point.

The battery charger has been designed to ensure that batteries can not be too highly charged. If the batteries are no longer charging, the charging current is drastically reduced until charging is terminated - the batteries are fully charged. The minimum duration for charging gel batteries is approximately 8 hours. Most batteries are 80% charged after 8-12 hours of charging.

Once the batteries are charged you must:

- Turn off the battery charger, if applicable.
- Unplug the battery charger from the wall socket.
- Disconnect the charger from the charging point on the scooter.

The scooter is now ready for use.

Always remove the charging cable once the batteries have been charged. This prevents the batteries from slowly running down. Disconnect batteries in case of longer storage without usage.

It is advised to mount a smoke detector in the charging area.

5.2 Driving the Fortress Calypso

The following matters are covered in this manual in order to enable you to drive your scooter:

- Checks before use
- Mounting and dismounting
- Control panel
- Driving
- Pushing
- Dismantling

5.2.1 Checks before use

The following checks should be carried out each time before the scooter is used:

- Check whether the seat adjustments are locked in place.
- Check whether all lights and indicators, both front and rear, are in good working order.
- Check whether tyre pressures are correct. See ‘Product specifications’ (3.5 bar).
    - Tyres which are poorly inflated make driving more difficult and less pleasant.
    - The scooter uses more power and the batteries run down more quickly if tyres are poorly inflated.
    - Poorly inflated tyres cause the tyres to wear unnecessarily.
- Check whether the batteries are sufficiently charged: this is indicated by the green section of the battery indicator. See ‘Control panel’

The capacity of the batteries is reduced in winter. When there is a light frost, battery capacity is reduced to approximately 75%, and when temperatures are under -5°C, capacity drops to around 50% of the normal capacity. This reduces the scooter’s range.

- Check whether the neutral handle is in the ‘Brake applied’ position. See ‘The scooter in neutral’.
- Check whether the brakes are in good working order. See ‘Manoeuvring’.

If the scooter does not react in a predictable fashion, immediately release the throttles and allow the scooter to come to a complete standstill. Remove the ignition key from the control panel and then re-insert it to restart the scooter.

If there are no problems, then the scooter can be driven.

5.2.2 Mounting and dismounting

(seat may vary from the illustration)

Before mounting or dismounting, ensure that the scooter is turned off by removing the ignition key. The automatic parking brake must also be applied.

The armrest can be lifted and the seat can be swivelled to the side before mounting or dismounting.

Mounting:

- Push the seat lock handle (A) forwards and swivel the seat by a quarter of a turn to the left or to the right. When you release the seat lock handle the seat locks into place automatically. The handle clicks back into place by itself.
- You can now be seated.
- Swivel the seat back into place in the same way as described above.

When the seat is in the normal position again, it clicks into place automatically. This means that the seat can not start to swivel while driving.

The seat has folding armrests, allowing you to mount or dismount from the side. After mounting or dismounting, always check whether the armrests have been folded back down.

Before dismounting, follow the same steps but in reverse order.

5.3 Controls

The scooter has the following controls:

A. Control panel with all of the control keys
B. Forward or reverse levers
C. Fuse for the lights
D. Charging point. See ‘Charging the batteries’.
E. Handle for adjusting the angle of the steering column.

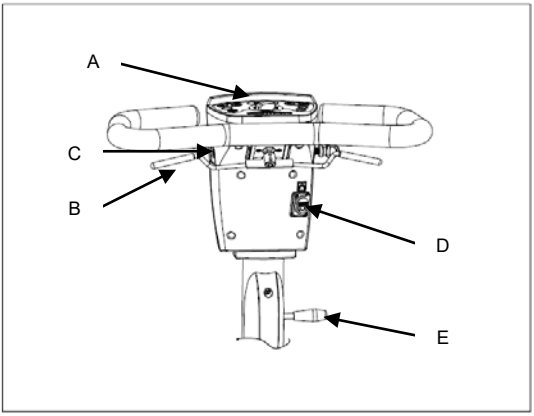

5.3.1 Control panel

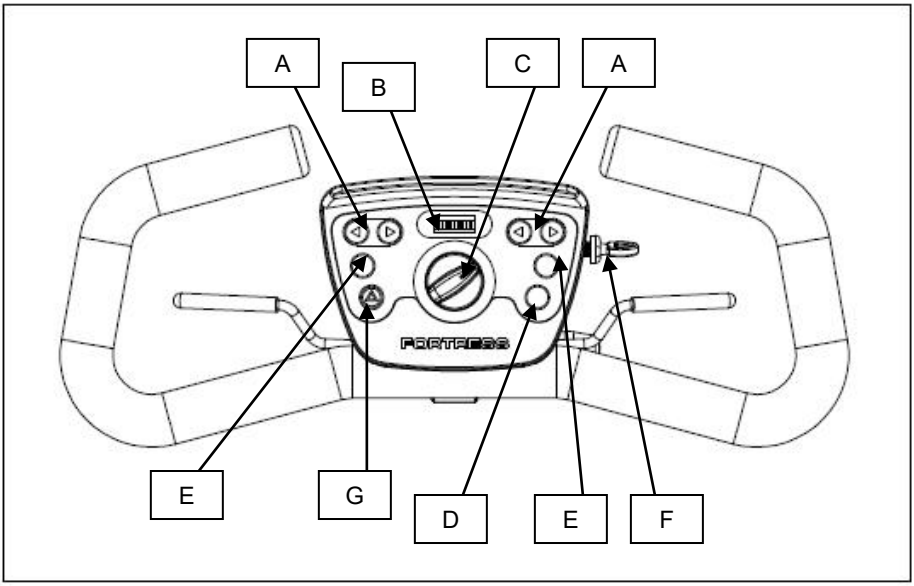

The control panel is equipped with the most advanced technology, offering functions for operating your scooter which are both useful and reliable.

A. Indicators, left and right *
B. Battery indicator
C. Speed regulator
D. Lights
E. Horn*
F. Ignition key
G. Hazard lights

*These keys can be found on both the left-hand and right-hand side of the control panel.

A. Indicators, left / right

On pressing the key (on the left or right-hand side) the indicator light starts flashing in order to indicate that you are going to change direction:
- press on the left-hand key for turning left
- press on the right-hand key for turning right.

A bleeping sound can be heard when the indicator is switched on.
Once you have turned left or right, press the same key again to turn off the indicator.

B. Battery indicator

The battery indicator provides a general indication of the state of the batteries. From left to right, there are three red indicator lights, three orange lights and four green lights on the battery indicator. The batteries are fully charged when all the lights are illuminated. As the battery runs down, the lights go out one by one, starting with the green lights on the right-hand side. The indicator lights indicate the battery voltage available for the control unit. It is normal for the lower indicator to go out when the scooter accelerates. This is because extra power is needed momentarily, leading to a decrease in available voltage. This momentary dip is not a true indication of the battery capacity. When the scooter is used for the first time, the battery indicator may show that the batteries are fully charged, even if this is not the case. This is a feature of the batteries. Therefore, the most accurate indication of the battery level is to be obtained when driving on a flat surface.

If the RED lights only are illuminated on the battery indicator, then it is important that the batteries be recharged as soon as possible. **Ensure that the batteries never run down completely; this reduces the lifespan of the batteries and can damage them.**

C. Speed regulator

This knob allows you to set the desired maximum speed for your scooter. The maximum speed is increased by turning the knob in a clockwise direction. Turning the knob in an anti-clockwise direction decreases the maximum speed. Adjust the speed regulator before driving. Adjust the maximum speed to the surroundings and to traffic conditions (to a limited amount of space or to a room full of people, for example).

D. Lights

By pressing this key once, the front and rear lights are turned on. On pressing once more, the lights are turned off again.

E. Horn

By pressing one of the horn keys, a warning sound is emitted to warn others of hazardous situations.
The horn continues to sound as long as the key is pressed.

F. Ignition key

The ignition key needs to be inserted in the ignition lock in order to switch on the scooter.
All of the Fortress Calypso's functions can be operated only when the ignition key has been inserted in the ignition lock, with the exception of the lights and the hazard lights.
The hazard lights and lights can always be operated, even when the ignition key has not been inserted in the lock.
If the ignition key is inserted in the lock and the scooter is not used for a period of time, a beeping sound is emitted after 20 minutes.

G. Hazard lights

Pressing this key turns on the hazard lights.
The hazard lights should be used if you suspect that you will not be seen by other road users, or if the scooter is at a standstill due to a defect.
Pressing this key once more turns off the hazard lights. A bleeping sound is emitted when the hazard lights are turned on.

5.3.2 Switching on

The scooter is switched on as follows:

- Insert the ignition key as far as possible in the lock (A).

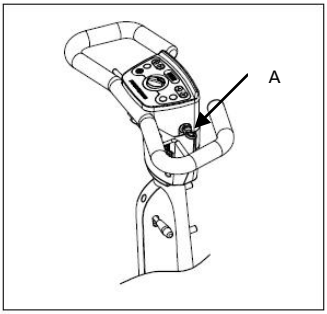

5.3.3 Charging point

- The charging point (A) is located on the steering column, under the control panel. This is the point to which the battery charger cable can be connected.

All electronics must be switched off while the batteries are charging. Remove the ignition key before charging the batteries.

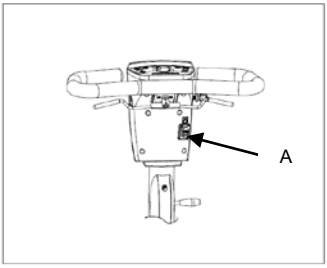

5.4 Manoeuvring

The scooter needs to be adjusted to your personal needs before you begin driving it. After carrying out all of the checks, take your seat on the scooter. See ‘Mounting and dismounting’.
You can now begin driving. Use the lap strap if applicable.
As the driver of the scooter, it is important to remember that other people may not always notice you. Always pay sufficient attention to the people and traffic around you.

5.4.1 Forward drive and reverse drive

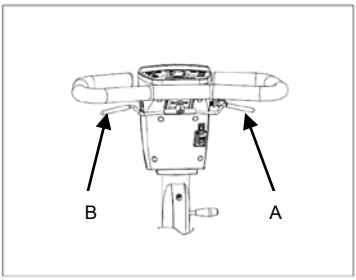

There are two levers on the tiller, one for forward drive and one for reverse drive. The levers are different colours.
Green: forward drive (A)
Yellow: reverse drive (B)

Forward drive

Forward drive with finger control:
- Switch the scooter on. See ‘Switching on’
- Pull the forward-drive lever (A) slowly back using your fingers. The further you pull the lever towards you, the faster you will drive.

Reverse drive

Reverse drive with finger control:
- Switch the scooter on. See ‘Switching on’
- Pull the reverse-drive lever (B) slowly back using your fingers. The further you pull the lever towards you, the faster you will drive in reverse.

- **Check to see that the space behind you is free before driving in reverse.**
- **The maximum speed for driving in reverse is half the maximum speed for forward drive.**

The speed regulator allows you to limit the maximum speed for both forward and reverse drive.

Braking and stopping when in forward or reverse drive

- On slowly releasing the forward-drive or reverse-drive lever, the Fortress Calypso brakes and comes to a standstill.
  On braking, the lights and brake lights illuminate automatically.
- If you need to stop suddenly while driving (to perform an emergency stop), the drive lever should be immediately released.

Under normal circumstances the drive lever can be released slowly if you wish to stop.

Once the scooter has come to a standstill, the parking brake is automatically applied.

Remarks:
The brakes can be checked by releasing the drive lever suddenly.

- **When driving at high speeds caution must be exercised, particularly on pavements and in pedestrian areas. In such cases it is advisable to set a lower maximum speed using the speed regulator.**
- **Do not cross over any roads until you can handle the scooter and the controls.**

5.4.2 Corners

Going around corners; Turning left or right

- If you turn the tiller to the left or to the right, the scooter changes direction and will drive to the left or to the right.

- **When turning, always remember to make a visual check first and to use the indicators.**
- **Always take corners at a safe speed, i.e. at a reduced speed.**

5.4.3 Slopes

- Although the Fortress Calypso can bear a maximum weight of 125 kg, it is important that the following safety regulations be observed when driving up slopes.

- When driving up slopes you must adopt a specific body position which increases stability. This is achieved by leaning your upper body forwards. This renders the scooter more stable. The position for improved stability is illustrated opposite. In addition, the scooter's backrest should never be inclined too far back and the seat must be pushed forward.

- Driving up slopes with gradients greater than those given in the following table is not permitted.

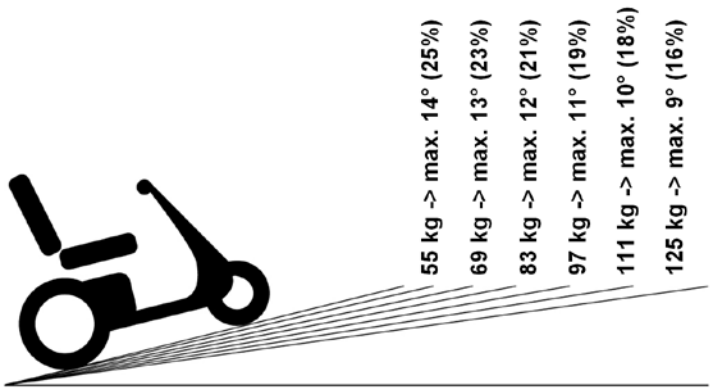

Observe these regulations. Not doing so may lead to scooter instability and to the scooter tipping over, which may result in personal injury and/or damage to your scooter.

Instructions for driving up slopes

- Adopt the position for improved stability by leaning your upper body forwards. This renders your scooter more stable. Your position can be further improved by sliding the seat further forward.
- Drive up slopes at half your normal speed.
- Maintain a constant speed while driving up slopes.
- Avoid sudden movements and jolts, such as sudden braking or accelerating.
- Do not change direction and do not attempt to turn when driving up a slope.
- Slopes should be driven up at a perpendicular angle. Do not attempt to turn and/or to drive up the slope diagonally.
- Never attempt to drive up a slope when there are possible hazards, such as slopes covered in snow, black ice, mown grass or wet leaves.
- If you notice that the scooter's speed decreases significantly when mounting a slope, you are advised to select a route which is less steep. This is to avoid the danger of the motor overheating.
- Driving up a slope for too long can cause the motor to overheat.
  - In such cases the electronics are switched off in order to prevent motor failure.
  - Remove the ignition key from the lock and allow the motor to cool down for a while.
- It is always advisable to select a less steep route wherever possible.

Non-observance of these regulations may lead to scooter instability and to the scooter tipping over. This may result in personal injury and/or damage to your scooter.

Driving down slopes

When driving down slopes, drive as slowly as possible and with the utmost control.

- **Turn the speed regulator fully to the left (to the lowest speed) before driving down a slope.**
- **Lean your upper body to the rear and, when braking, brake gently. Braking too hard can cause the scooter to tip forwards.**

5.4.4 Obstacles

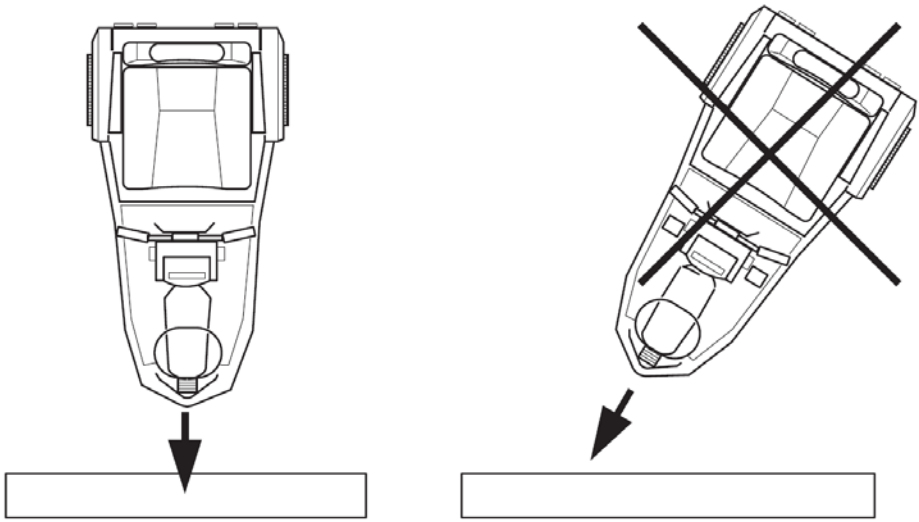

Driving over obstacles

- Drive straight towards the kerb or other obstacle and stop when the front wheel is almost touching the obstacle.
- Then press the drive lever and drive onto the pavement without changing direction.
- Once the front wheel is on the pavement, the same speed must be maintained so that the rear wheels can also mount the pavement.
- If it is not possible to drive onto the pavement, look for a location where the kerb is lower.
- Obstacles must always be approached at right angles.
- It is always advisable to make use of kerbs lowered for vehicles rather than driving over high kerbs.
- Do not drive over obstacles which are higher than 7.6 cm.

Practise by driving over low obstacles, slowly increasing heights until you are able to drive over obstacles of the maximum height. Allow yourself plenty of time for this.

Descending from obstacles

- Exercise extreme caution when descending from obstacles.
- Drive straight towards the kerb and stop at the kerb's edge.
- Carefully press the drive lever and allow the scooter to drive off of the pavement without changing direction.

- **Driving down stairs or steps is not permitted. Doing so is extremely dangerous. The scooter is equipped with anti-tip wheels offering extra stability and safety. These small wheels may hit an obstacle as you are descending from it.**
- **Ensure that the rear wheels of the scooter are at equal height at all times. The scooter may become unstable if they are not.**

5.4.5 Automatic cut-out on overload

- On overload caused by improper use or long-term use in high temperatures, the circuit breaker is activated and the scooter automatically stops. See 'Automatic circuit breaker'.
- Remove the ignition key from the lock and allow the motor to cool down.
- Incorrect use may also cause unnecessary defects and damage to the scooter.

5.4.6 Switching off

The scooter should be switched off completely after every drive. This prevents the batteries from running down unnecessarily and having to be recharged.

Always remove the ignition key from the lock when not driving the scooter, even if you are planning to stay seated on the scooter while it is parked. This prevents you from accidentally setting the scooter in motion by inadvertently touching the drive lever.

5.4.7 Parking

Having parked, remove the ignition key from the lock so that it is not possible for anyone else to use your Fortress Calypso without your permission.

Once the scooter has been turned off (the ignition key has been removed from the lock), the scooter's parking brake remains applied, even if the batteries are removed. If the scooter is put into neutral, the automatic parking brake is NOT applied!

- **If the scooter is brought to a standstill on a slope, then the automatic parking brake must be applied.**
- **For this reason never put the scooter in neutral when on a slope.**

5.5 Pushing the scooter

In the event of a defect, or if the battery capacity is too low for driving the scooter, the scooter can also be pushed by hand.
Pushing the scooter can be useful when parking or when manoeuvring the scooter into a small space for storage.

- Turn the scooter off by removing the ignition key from the lock.
- Put the neutral handle in the ‘scooter in neutral’ position.

If the scooter is pushed too quickly, a built-in safety mechanism applies the brakes, causing the scooter to slow down.

5.5.1 The scooter in neutral

In order to enable the Fortress Calypso to be pushed, the automatic parking brake must disengaged as follows:

- Push the neutral handle (A), which is located under the seat on the right-hand side of the cover, into the NEUTRAL POSITION (C). This disengages the automatic parking brake.

The Fortress Calypso’s automatic parking brake can be reapplied by placing the neutral handle back into the BRAKE APPLIED position, (B).

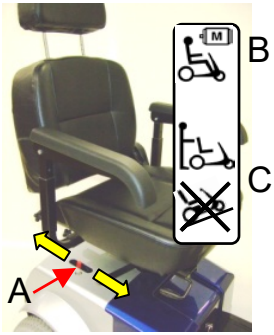

Precautionary measures in neutral

The scooter is equipped with a unique safety feature which prevents the scooter from rolling too quickly when in neutral. If the scooter starts rolling when in neutral, the motor brake automatically brakes the scooter until it comes to a standstill.

- **Ensure that the neutral handle is in the BRAKE APPLIED position before being seated on the scooter.**
- **NEVER touch the neutral handle while driving.**
- **Do not touch the drive lever on the tiller while operating the neutral handle.**

The neutral handle is only to be used when the scooter needs to be pushed. By putting the scooter in neutral, the motor is mechanically disengaged, as a result of which the automatic parking brake no longer works. For this reason it is important for the handle to be put back into the ‘Brake applied’ position immediately after pushing the scooter, so that the automatic parking brake is re-engaged.

Caution:
NEVER put the scooter in neutral when parked on a slope. The scooter will then roll down the slope due to gravity.

When the Fortress Calypso is in neutral:
- It is not possible to drive the scooter.
- The electronics can be turned on, but the motor can not drive the scooter.

For this reason the electronics should be switched off in such situations.

The following steps need to be taken in order to be able to drive the Fortress Calypso again:
- Put the neutral handle in the 'Brake applied' position.
- Turn the scooter on by inserting the ignition key in the lock.

You can now drive the Fortress Calypso again.

5.6 Dismantling the scooter for storage and/or transportation

The Fortress Calypso can be dismantled so that it can be stored in a small space or transported in a small car. The scooter takes up less room in its dismantled state. Take the following steps in order to dismantle your Fortress Calypso.

5.6.1 Removing the seat

(seat may vary slightly from the illustration)

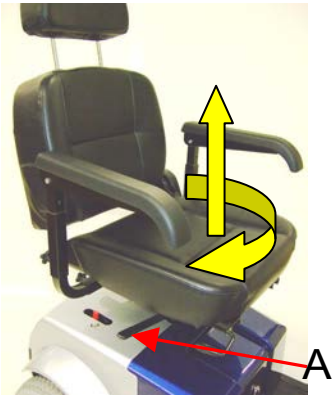

The seat is removed as follows:
- Push the release lever forward to release the seat's swivel mechanism.
- Lift the seat off of the seat post.
- The seat can be easily lifted by swivelling it slightly while lifting.
- The size of the seat is reduced by folding the backrest fully forwards, making it easier to lift the seat off of the seat post.

5.6.2 Dismantling the scooter

The Fortress Calypso has been designed to make it fast and easy to dismantle and reassemble without the use of tools. If you have problems in dismantling the scooter or in putting it back together, consult these instructions and then try again.

REMARK: Ensure that power is turned off before dismantling or assembling the scooter.

Dismantling

- Remove the battery cover by loosening the elastic belt on the front of the cover and the Velcro on either side of the battery cover.

- Loosen the rear cover from the rear frame by turning the rotary knob in an anti-clockwise direction and by loosening the Velcro on both sides inside the cover.

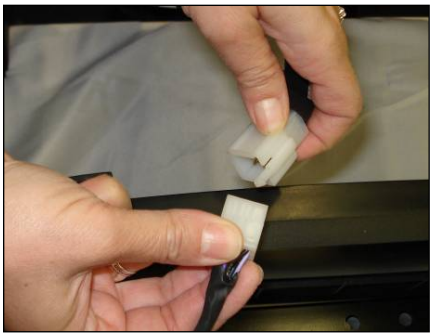

- Carefully tip the rear cover towards the rear of the scooter, so that the mechanism becomes visible. Look for the connector plug for the rear lights and disconnect them. The rear cover can now be completely removed.

- Disconnect the red and black battery cables.

- Undo the belt holding the battery in its place.

- Remove the batteries by lifting them up using the straps.

CAUTION – the batteries are much heavier than they may seem at first sight!

- Disconnect the main cable before dismantling the scooter's frame components.

- Locate the release clip needed for separating the front frame from the rear frame. This can be found underneath the battery section.
- Press and hold the button to the side of the clip and pull the clip upwards. Release the clip from the hook on the rear frame.

- Take hold of the seat post with one hand and the tiller with the other hand. Now carefully push the seat post backwards until the rear frame of the scooter is resting on the rear bumper.
- Now hold on to the tiller with one hand and take hold of the middle of the front frame platform with the other hand. Lift the front frame upwards until it comes away from the rear frame. Roll the front frame away from the rear frame. While doing so maintain balance between the steering column and the front wheel.

5.6.3 Collapsing the steering column

The steering column can be collapsed as follows:

- Pull handle (A) downwards, at the same time pulling the steering column downwards.

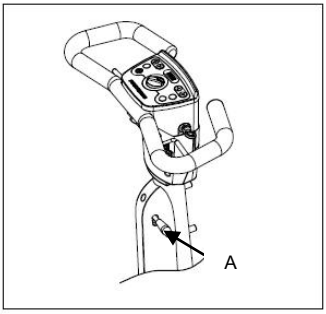

Exercise caution when collapsing the steering column; ensure that your fingers do not become trapped.

5.6.4 Lifting and loading

- We recommend that you always get someone to help you to load the dismantled scooter into a vehicle.
- When loading the dismantled scooter into a car, ensure that the neutral handle to the rear of the scooter has been set to the “Brake applied” position.
- Once the front of the scooter has been loaded, the batteries can be replaced in the battery compartment and fastened in place.
- You are responsible for ensuring that all of the components of the dismantled scooter are secured in the car and that they will pose no hazard in the event of a collision.

5.6.5 Reassembling the scooter

The above steps can be followed for reassembling the scooter, but then in reverse order. In doing so, attention should be paid to the following points:

- When placing the front frame on the J-hooks of the rear frame, the rear bumper must be resting on the ground.
- The release mechanism and the clip lever must be firmly in place on connecting the front frame to the rear frame.
- The batteries must be firmly held in place by the belts.
- All of the electrical connections must be properly connected up.

5.7 Transporting the scooter in its entirety

The following guidelines should be observed when transporting the Fortress Calypso in its fully assembled state by car suitable for this purpose:

- **If the scooter is to be lifted into the car, never lift the scooter by its plastic covers and do not attempt to lift the scooter on your own. If your scooter fits into a car in a fully assembled state, do NOT use the scooter as a passenger seat in the car. You must be seated in a normal car seat, even if the car in question has been adapted for the transportation of scooters. The reason for this is that the Fortress Calypso can not offer the same level of safety as a normal car seat, irrespective of how well the scooter is secured in the car.**
- **Having positioned the scooter in the car, you must check that the scooter is not in neutral/Free wheel mode.**

- **The scooter must be secured with an approved securement system. Sunrise Medical does not issue any recommendations concerning the suitability of specific securement systems. Moreover, Sunrise Medical is unable to foresee the situations which may arise when use is made of third party transportation services. For instructions on how to use specific securement systems, please refer to the manufacturer and the user instructions in question. When making use of third party transportation services, contact should be taken up with the service in question.**

The scooter features securement points on the rear and underneath (at the front of the platform). The securement points are exclusively designed for facilitating securement. We would like to point out that any dismantled scooter components which are not secured in a vehicle may cause damage if the vehicle should make any abrupt movements.

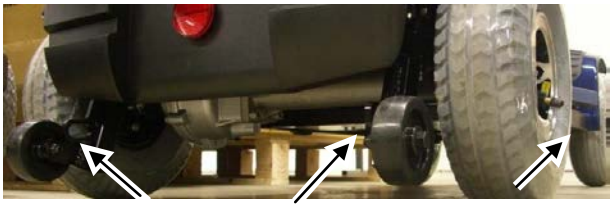

6 Maintenance

6.1 Maintenance table

In order to ensure its best performance, durability and lifespan, your scooter should undergo regular maintenance to be carried out by your dealer.

The following table indicates what checks should be made, how often these checks should be made and who should make them.

Frequency	Description	User
Daily	• Recharge batteries after each full day of use	X
Weekly	• Check tyre pressure	X
	• Check for oil leaks under scooter	X
Monthly	• Clean scooter (see cleaning procedures)	X
	• Clean upholstery (if required)	X
Every three months	• Grease the seat's swivel mechanism: the seat needs to be removed for this. See 'Removing the seat'. Lithium grease is recommended.	X

It is recommended that your dealer carries out a service on your scooter at least once a year. If the scooter is used intensively, the service should be carried out every six months.
In principle, we recommend that you allow your dealer to carry out all required maintenance on your scooter. The maintenance that you will be able to carry out yourself is indicated in the above table.

If you should find traces of oil underneath your scooter, you should immediately notify your dealer of this. In such cases do not drive your scooter.

6.1.1 Batteries

Consult the following documentation on battery maintenance:
Current regulations relating to batteries
The user manual for the battery charger or the instructions on the battery charger

The scooter is equipped with gel batteries. These batteries are fully encased and sealed and require no maintenance.
A sticker indicates how the batteries are to be connected. This sticker is located on the inside of the battery compartment cover.

- **Ensure that the batteries are always well charged.**
- **Do not use the scooter if the batteries are almost flat. Doing so may damage the batteries and means you run the risk of coming to an unexpected standstill.**

- **The use of ‘wet’ batteries is not permitted. If the batteries need to be replaced, then gel batteries must be used.**

6.1.2 Replacing the batteries

If battery capacity is so low that the scooter can only make short trips, or can not be driven at all, then the batteries have reached the end of their lifespan. Replace the batteries as soon as possible.

Contact your dealer: your dealer will know exactly which batteries are most suitable for your scooter.

The batteries are replaced as follows:

- Turn off the scooter (remove the ignition key from the lock).
- Remove the seat. See 'Removing the seat'.
- Remove the fastener on the front of the battery cover.
- Remove the red and black caps from the battery.
- Loosen the belts which hold the batteries in place by pressing the clasp.
- Unscrew the battery clips from the cables using a 13 mm spanner.
- Remove both batteries.

The new batteries are positioned in reverse order, as follows:

- Position the new batteries.
- Secure the batteries using the belts.
- Connect the cables in accordance with the following table:

No.	Cable colour	Text on label	Connect to
B	Black	Battery 1	Negative terminal on battery 1 (left)
C	Red	Battery 1	Positive terminal on battery 1 (left)
D	Black	Battery 2	Negative terminal on battery 2 (right)
E	Red	Battery 2	Positive terminal on battery 2 (right)

- Tighten the battery clips.

- **Ensure that the cables have been correctly connected to the batteries. The labels indicate which connections are correct.**
- **Connections may NOT be swapped around.**
- **Ensure that the battery terminals and battery clips are fairly clean.**

- Grease the battery clips in order to prevent rusting. Use acid-free Vaseline for this purpose.
- Replace the cover.

- **Once the new batteries have been put in place they will need to be charged. See ‘Charging the batteries’.**

- **Avoid metal parts coming into contact with the battery terminals. This could lead to a short circuit which can have serious consequences.**
- **See ‘Used scooters and the environment’ for the correct way to dispose of batteries.**

6.1.3 Cleaning the batteries

Gel batteries are maintenance-free. However, attention may be paid to the following matters:

- Ensure that the batteries remain clean and dry: dirt and water can cause leaks, as a result of which battery capacity can be reduced.
- Clean the battery terminals and then grease them using acid-free Vaseline.

Ensure that the batteries are never completely flat. This can seriously damage the batteries and shorten their lifespan.

6.2 Tyres

To ensure that your scooter performs well, it is of great importance for the tyres to be kept at the right pressure.

6.2.1 Inflating the tyres

The tyres are equipped with a car tyre valve. You can have the tyres inflated by your dealer, or at your local petrol station. You can also inflate the tyres yourself using a hand or foot pump. Remove the caps from the valves before inflating the tyres. If the tyres are not adequately inflated, the range of the scooter may be reduced and the tread may wear more quickly. See the ‘product specifications’ for the correct tyre pressure.

When inflating tyres, never exceed the maximum recommended tyre pressure which is stated on the tyres (3.5 bar).

See the ‘Maintenance table’ regarding tyre checks.

Never forget to replace the valve cap after inflating the tyres. The valve cap prevents dirt and sand from getting into the valve.

6.3 Cleaning the scooter

Removing dry dirt

The upholstery, metal parts and frame components can usually be cleaned with ease using a soft, dry cloth.

Removing mud and/or other wet dirt

Components which have become dirty due to wet dirt are best removed by first cleaning with a damp cloth and then with a soft, dry cloth.

Upholstery

Cleaning with a damp cloth. Once the dirt has been removed, the parts which have been cleaned need to be dried using a soft, dry cloth.

- **Never use caustic cleaning products. These can be damaging to the scooter. Do not use organic solvents, such as thinners, chemical-cleaning naphtha or methylated spirits.**
- **Do not spray or pour water onto your scooter.**
- **Exercise caution when using water near to the electronic system.**
- **Upholstery: do not chemically clean, iron or spin-dry.**

7 Troubleshooting

If your Fortress Calypso is not working even though the batteries are fully charged, the following checks can be carried out before contacting your dealer.

1. Check whether all of the battery clips are firmly in place.
2. Check whether the neutral handle is in the 'BRAKE APPLIED' position (and not in the neutral position).
3. Check whether the automatic circuit breaker lever is in the tripped position. If it is, reset the circuit breaker by pressing the lever back into position.
   If the circuit breaker trips again, contact your dealer.

7.1 Troubleshooting table

If your scooter is not working, or is not working as it should, go through the following list of possible problems before contacting your dealer. You may be able to solve the problem yourself.

Possible cause	Action	Action to be taken by:
• The ignition key has been incorrectly inserted in the lock.	• Insert the ignition key in the lock correctly.	User
• The connector cables in the motor compartment are not properly connected to the control mechanism, or are loose.	• Check the connector cables and ensure that they are properly connected to the control mechanism.	Dealer
• The battery clips are not properly attached.	• Check the battery clips.	User
• The scooter is in neutral.	• Move the neutral handle to the BRAKE APPLIED position and remove the ignition key from the lock. Reinsert the ignition key to restart the scooter.	User
• The automatic circuit breaker has tripped.	• See 'Circuit breaker' • Remove the ignition key from the lock. • Press the automatic circuit breaker back into position and restart the scooter using the ignition key.	User
• There is a loose connection.	• Solve the connection problem if possible, or contact your dealer.	User + Dealer

Possible cause	Action	Action to be taken by:
• The battery voltage is too low.	• Check the battery voltage. See 'Battery indicator'. • Recharge the batteries for eight hours. • Check whether the battery charger is working properly.	User
• The scooter drives too slowly.	• Turn the speed regulator knob to the right.	User
• The motor has overheated.	• Remove the ignition key from the lock and allow the scooter to cool down.	User

Problems can sometimes be solved by turning the scooter off and then turning it back on again.

If you are not able to solve a problem by consulting the above list, then you should contact your dealer.

7.2 Automatic circuit breaker

The scooter is equipped with an automatic circuit breaker (A).
Under normal circumstances the automatic circuit breaker is not tripped and the scooter is ready for use. In the event of overload or of a short circuit, the automatic circuit breaker switches off the electrical system in order to prevent damage.

Overload can occur if the motor becomes overheated. If the automatic circuit breaker switches off the scooter's electrical circuit, the circuit breaker trips.

The automatic circuit breaker is located on the rear cover, under the seat.

If you press the automatic circuit breaker lever back into position, you can then try restarting the scooter. If the automatic circuit breaker trips again, wait for 15-20 minutes so that the motor can cool down, and then try pressing the circuit breaker lever back into position again.

If it is possible to restart the scooter after following this procedure, then it is no problem to carry on driving. However, take care to avoid obstacles and hills.

If the automatic circuit breaker trips again once the motor has cooled down, then there may be a short circuit. In such cases, do not attempt to drive the scooter. Instead you must contact your dealer.

7.3 Electromagnetic interference

Radio waves can have a negative effect on the capacity of an electric scooter. The scooter itself can also interfere with the operation of electromagnetic fields, such as alarm systems or electronic circuits in shops.

Powered wheelchairs and scooters can be affected by sources of radio waves, such as radio and TV transmitters, amateur radio stations, lifts, transmitting equipment, stereo radios and mobile telephones.

The following advices are intended to prevent the electric scooter from being driven unintentionally, which could lead to serious injury.

1. Do not turn on any manually controlled equipment for personal communication, such as a radio transmitter or mobile telephone, while the electric scooter is switched on.
2. Keep at a distance from transmitter equipment, such as radio and TV stations.
3. If the scooter starts making unintended movements, or if the brake goes into neutral, turn off the powered wheelchair or scooter by removing the ignition key from the lock.
4. Be aware of the fact that any accessories, components or adaptations installed on the scooter may increase the effect of radio waves.

   Remarks:
   There is no easy way of testing the effects of radio waves on the general immunity of powered wheelchairs or scooter.

5. All cases of unintended movements or of the scooter spontaneously going into neutral should be reported to your dealer or to the scooter manufacturer. When reporting, please indicate whether a source of radio waves was nearby at the time.

   Remarks:
   The Fortress Calypso’s immunity level is 21 volt/metre.

8 Technical specifications

Sunrise Medical HCM B.V.:	Vossenbeemd 104 5705 CL, Helmond The Netherlands

8.1.1 Fortress Calypso product specifications

Model	Fortress Calypso 3 wheels (3W) Fortress Calypso 4 wheels (4W)
Maximum user weight	125 kg (19.7 stone)

Description		3W	4W
Total length	mm (inches)	1207 (47.5)	1214 (47.8)
Total width	mm (inches)	622 (24.5)	622 (24.5)
Minimum height*	mm (inches)	710 (28)	710 (28)
Total weight excluding batteries:	kg (pounds)	70 (154.3)	75 (165.3)
Total weight including batteries:	kg (pounds)	100 (220.5)	105 (231.5)
Weight of heaviest component	kg (pounds)	27 (59.5)	32 (70.5)
Static stability in the downward direction	°	15 (27%)	15 (27%)
Static stability in the upward direction	°	15 (27%)	15 (27%)
Lateral static stability	°	15 (27%)	15 (27%)
Distance range (ISO 7176-4)**	km (miles)	40 (24.9)	40 (24.9)
Dynamic stability (max. safe slope)	°	9 (16%)	9 (16%)
Maximum speed forwards	km/h (mph)	10 (6)	10 (6)
Back angle, Captain Seat	°	0-103-126	0-103-126
Seat depth, Captain Seat	mm (inches)	445 (17.5)	445 (17.5)
Seat width, Captain Seat	mm (inches)	457 (18)	457 (18)
Back height (excl. headrest), Captain Seat	mm (inches)	406 (16)	406 (16)
Seat height (to platform), Captain Seat	mm (inches)	432-490 (17-19.3)	432-490 (17-19.3)
Armrest height, Captain Seat	mm (inches)	229-273 (9-10.8)	229-273 (9-10.8)
Distance between armrests, Captain Seat	mm (inches)	457-610 (18-24)	457-610 (18-24)
Back angle, Master Seat	°	85-180	85-180
Seat depth, Master Seat	mm (inches)	430 (16.9)	430 (16.9)
Seat width, Master Seat	mm (inches)	500 (19.7)	500 (19.7)
Back height (excl. headrest), Master Seat	mm (inches)	550 (21.7)	550 (21.7)
Seat height (to platform), Master Seat	mm (inches)	432-510 (17-20.1)	432-510 (17-20.1)
Armrest height, Master Seat	mm (inches)	150-340 (5.9-13.4)	150-340 (5.9-13.4)
Distance between armrests, Master Seat	mm (inches)	500 (19.7)	500 (19.7)

Description		3W	4W
Turning radius (ISO 7176-5)	mm (inches)	1170 (46.1)	1600 (63)
Obstacle height (max. user weight)	mm (inches)	76 (3)	76 (3)
Ground clearance (max. user weight)	mm (inches)	101 (4)	101 (4)
Transaxle power (for a duration of 2 hours)	Watt	450	450
Transaxle power (at 24V)	A	20	20

Test data	
Test weight	125 kg (19.7 stone)

Operating force	
Drive lever operation	< 60 N
Resetting the automatic fuse (circuit breaker)	< 60 N
Electronic switches	< 15 N
Connecting the charger plug	< 60 N

Technical specifications for wheels		
Front wheel diameter (3W)	mm (inches)	260 x 85 (10.2 x 3.3)
Front wheel diameter (4W)	mm (inches)	260 x 85 (10.2 x 3.3)
Rear wheel diameter	mm (inches)	260 x 85 (10.2 x 3.3)
Tyre pressure 4W, front wheel	bar (psi)	3.5 (50)
Tyre pressure 4W, rear wheel	bar (psi)	3.5 (50)
Tyre pressure 3W, front wheel	bar (psi)	3.5 (50)
Tyre pressure 3W, rear wheel	bar (psi)	3.5 (50)

Batteries		3W	4W
Maximum dimensions of batteries (lxbxh)	mm (inches)	197x168x175 (7.8x6.6x6.9)	197x168x175 (7.8x6.6x6.9)
Max. battery capacity	Ah	60 (C20)	60 (C20)
Maximum permitted charging current	Ampère	8	8

* height of steering column, collapsed, excluding seat

** range dependent on user weight, condition of tyres, type of terrain, condition of battery and weather conditions.

8.2 Authorised service and technical support

In the event of problems or questions relating to this product, please contact your dealer.

Sunrise Medical can be contacted for information regarding dealers in your area.

Sunrise Medical:	Sunrise Medical Thorns Road, Brierley Hill West Midlands DY5 2LD England

Dealer stamp

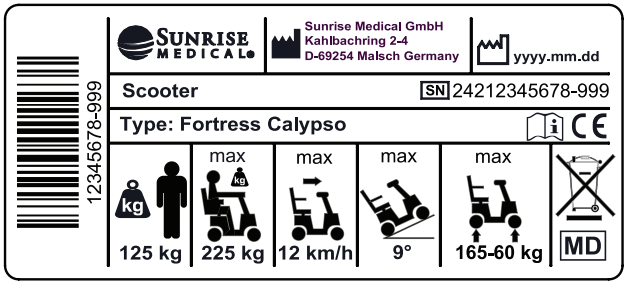

Fortress Calypso	Product Name/SKU Number.
Max	Maximum safe slope with anti-tip tubes fitted, Depends on scooter setting, posture and physical capabilities of the user.
Kg	Maximum user weight.
	Maximum axle loading.
	Maximum total weight.
CE	CE Mark.
MAX X/X mi/h km/h	Maximum speed.
	User's Guide.
	Indicates electrical / electronic equipment must be disposed of in accordance with the WEEE directive.
XXXX-XX-XX	Date of manufacture.
SN	Serial number.
MD	This symbol means Medical Device.
	Manufacturer's address.

Deutsch

© 2016 Sunrise Medical

Alle Rechte vorbehalten.
Die hier enthaltenen Informationen dürfen ohne vorherige ausdrückliche schriftliche Zustimmung von Sunrise Medical keinesfalls, unabhängig von der Art und Weise (weder elektronisch noch mechanisch), vervielfältigt und/oder veröffentlicht werden.

Die Informationen basieren auf den allgemeinen Daten zum Zeitpunkt des Erscheinens bekannter Konstruktionen. Sunrise Medical führt kontinuierlich Produktverbesserungen durch, Änderungen sind aus diesem Grunde vorbehalten.

Die hier enthaltenen Informationen gelten für das Produkt in Standardausführung. Sunrise Medical kann deshalb nicht für eventuelle Schäden aufgrund der vom Standard abweichenden Spezifikationen des Produktes haftbar gemacht werden.Die Abbildungen in die Anleitung von der Ausführung Ihres Sitzsystems abweichen.

Die verfügbaren Informationen wurden mit aller möglichen Sorgfalt zusammengestellt, Sunrise Medical kann jedoch nicht haftbar gemacht werden für eventuelle Fehler innerhalb der Informationen oder für Folgen daraus. Sunrise Medical kann nicht haftbar gemacht werden für Schäden, die durch die Arbeiten Dritter entstanden sind.

Die durch Sunrise Medical verwendeten Gebrauchsnamen, Handelsnamen, Handelsmarken etc. dürfen aufgrund der Gesetzgebung zum Schutz von Handelsmarken nicht als frei betrachtet werden.

Vorwort **56**
Über diese Anleitung **56**
Produktkennzeichnung **57**
In dieser Anleitung verwendete Symbole **59**
Service und technische Unterstützung **59**
Typenschild **59**
Produktidentifikation **60**
Prüfungen und Zertifikate **60**
CE-Erklärung **60**
Gebrauchte Scooter und die Umwelt **60**
Bestimmungsgemäßer Gebrauch[1] **60**
Garantiebestimmungen **61**
Haftungsbestimmungen **63**
1 Allgemeine Sicherheitsregeln und -Vorschriften **64**
1.1 Etiketten und Anweisungen auf dem Scooter 64
1.2 Technische Daten 64
1.3 Anpassungen 64
1.4 Sicherheit 64
2 Allgemeine Beschreibung **67**
3 Die wichtigsten Komponenten **68**
4 Justierungs- und Einstellmöglichkeiten **70**
4.1 Verstellen des Sitzes 70
4.1.1 Justieren der Sitzhöhe 70
4.1.2 Einstellen der horizontalen Sitzposition 70
4.1.3 Einstellen der Rückenlehne 71
4.1.4 Einstellen der Armlehne 71
4.1.5 Einstellen der Kopfstütze 72
4.2 Einstellen der Lenksäule 72
4.3 Justieren der hinteren Federung 72
5 Bedienung **73**
5.1 Akkus aufladen 73
5.2 Fahren mit dem Fortress Calypso 74
5.2.1 Kontrolle vor dem Gebrauch 74
5.2.2 Auf- und Absteigen 75
5.3 Bedieninstrumente 76
5.3.1 Armaturenbrett 76
5.3.2 Einschalten 78
5.3.3 Ladeanschluss 78
5.4 Operationen während der Fahrt 79
5.4.1 Vorwärts- und Rückwärtsfahren 79
5.4.2 Kurven 80
5.4.3 Gefälle/Steigung 80
5.4.4 Hindernisse 82
5.4.5 Automatisches Ausschalten bei Überlastung 83
5.4.6 Ausschalten 83
5.4.7 Parken 83
5.5 Scooter schieben 84
5.5.1 Leerlauf des Scooters 84
5.6 Demontage des Scooters für die Lagerung und/oder den Transport 85

5.6.1 Sitz abnehmen 85
5.6.2 Den Scooter auseinander nehmen 85
5.6.3 Einklappen der Lenksäule 89
5.6.4 Hochheben und einladen 89
5.6.5 Den Scooter wieder zusammenbauen 89
5.7 Den Scooter als Ganzes transportieren 89
6 Wartung 91
6.1 Wartungstabelle 91
6.1.1 Akkus 91
6.1.2 Akkus wechseln 92
6.1.3 Akkus reinigen 93
6.2 Reifen 93
6.2.1 Reifen aufpumpen 93
6.3 Scooter reinigen 94
6.4 Desinfektion 94
6.5 Wiedereinsatz 94
7 Probleme lösen 95
7.1 Tabelle zur Problemlösung 95
7.2 Automatischer Stromunterbrecher 96
7.3 Elektromagnetische Störung 97
8 Technische Daten 98
8.1.1 Produktspezifikationen Fortress Calypso 98
8.2 Autorisierter Service und technische Unterstützung 100

Vorwort

Herzlichen Glückwunsch dafür, dass Sie sich für den elektronischen Scooter vom Typ Fortress Calypso von Sunrise Medical entschieden haben.
Wir heißen Sie willkommen in einer wachsenden Gruppe von Personen, die die Scooter von Sunrise Medical verwenden.
Sunrise Medical steht für Zuverlässigkeit und innovative Technologie, und dies garantiert anwenderfreundliche Qualitätsprodukte.

Über diese Anleitung

Diese Anleitung hilft Ihnen dabei, das Produkt sicher zu gebrauchen und zu warten. Wenden Sie sich in Zweifelsfällen immer an Ihren Vertragshändler.

In dieser Anleitung verweisen die Worte „links“, „rechts“, „vorne“ und „hinten“ auf einen bestimmten Teil des Scooters, ausgehend von Standpunkt des Anwenders, während dieser auf dem Scooter sitzt.

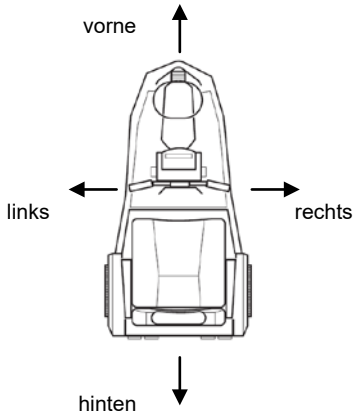

Auf der Rückseite dieser Anleitung finden Sie die Seriennummer des Scooters, die Modellbeschreibung und den Namen Ihres autorisierten Sunrise Medical-Händlers. Diese Informationen sind nützlich, wenn Sie in Zukunft Hilfe für Ihr Produkt benötigen.

Für mehr Informationen

Bitte wenden Sie sich an Ihren autorisierten Sunrise-Medical-Vertriebspartner vor Ort, wenn Sie Fragen zur Benutzung, Wartung und Sicherheit Ihres Rollstuhles haben. Falls es in Ihrer Nähe keinen autorisierten Vertriebspartner gibt oder wenn Sie spezifische Fragen haben, können Sie jederzeit schriftlich oder telefonisch Kontakt mit Sunrise Medical aufnehmen.

Informationen zur Produktsicherheit und zu Produktrückrufen finden Sie unter www.SunriseMedical.eu.

Produktkennzeichnung

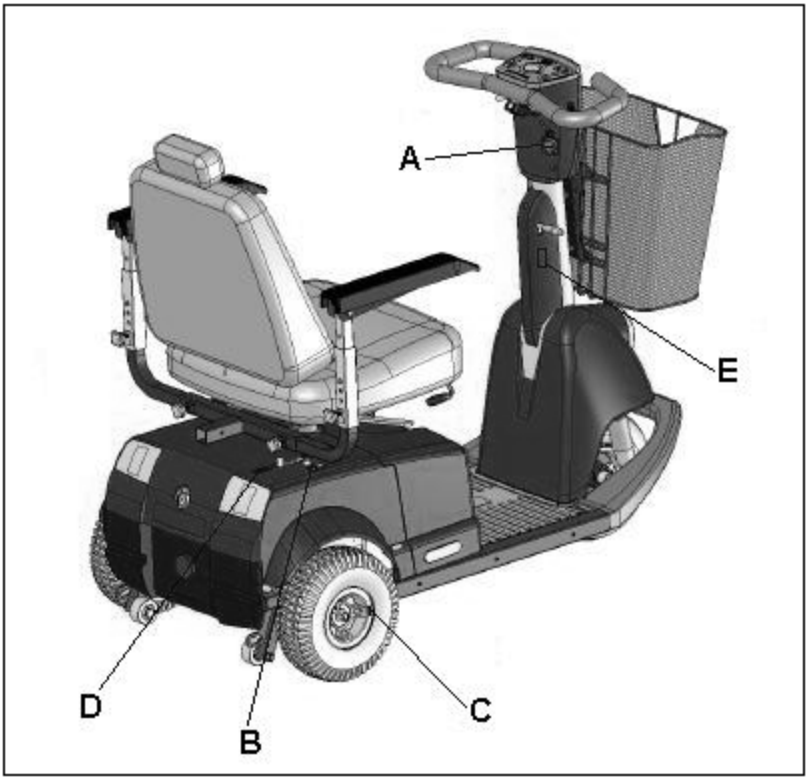

Das Produkt hat folgende Aufkleber und Etiketten:

A. Ladeanschluss
B. Stromunterbrecher
C. Reifenluftdruck
D. Leerlauf
E. Winkeleinstellung der Lenksäule

A. Ladeanschluss

Lesen Sie zum Aufladen der Akkus das Kapitel „Akkus aufladen“, Paragraph 5.1.

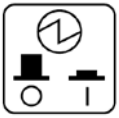

B. Stromunterbrecher

Der Scooter ist mit einer Sicherung ausgestattet, die bei Überlastung den Stromkreis unterbricht. Siehe „Automatischer Stromunterbrecher“, Paragraph 7.2.

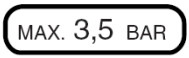

C. Reifendruck

Für Informationen zum Reifendruck schlagen Sie bitte in den „Produktspezifikationen“ nach.

D. Leerlauf

1. Hebel in vorderer Stellung („Bremse eingeschaltet“):
   Der Motorantrieb ist eingekuppelt: Der Scooter kann elektronisch gefahren werden und wird gebremst, wenn er ausgeschaltet ist.
2. Hebel in unterer Stellung:
   Der Motorantrieb ist ausgekuppelt: Der Scooter kann von Hand geschoben werden.

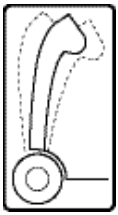

E. Winkeleinstellung der Lenksäule

Sie können die Lenksäule in die Position bringen, die Sie zum Fahren am angenehmsten empfinden. Siehe „Position der Lenksäule ändern“, Paragraph 4.1.6.

In dieser Anleitung verwendete Symbole

VORSICHT

Mangelhaft ausgeführte Operationen können zu Schäden am Produkt oder an der Umwelt führen und Verletzungen des Anwenders zur Folge haben.

ACHTUNG!

Vorschläge, um bestimmte Operationen einfacher auszuführen zu können.

Zuerst in den angegebenen Informationsquellen nachschlagen.

Ziehen Sie das Ladekabel aus dem Ladeanschluss des Scooters, bevor Sie den Scooter warten.

Service und technische Unterstützung

Für Informationen über bestimmte Einstellungen, Wartungsarbeiten und Reparaturen nehmen Sie bitte Kontakt mit Ihrem Vertragshändler auf. Dieser wird Ihnen gerne weiterhelfen.
Sorgen Sie dafür, dass Sie folgende Informationen zur Hand haben:

- Modell
- Seriennummer

Diese Informationen finden Sie auf dem Typenschild, siehe Abbildung unten.

Typenschild

Die Produktinformationen finden Sie auf dem Typenschild (A). Siehe: „Produktidentifikation“.

FMG (Für Mich Gebaut) Sonderbauten
Sunrise Medical empfiehlt dringend, alle Informationen für den Benutzer, die mit Ihrem FMG-Produkt mitgeliefert werden, vor dem erstmaligen Gebrauch sorgfältig durchzulesen und sicherzustellen, dass alles verstanden wurde. Dadurch wird gewährleistet, dass Ihr FMG-Produkt wie vom Hersteller vorgesehen funktioniert.

Sunrise Medical empfiehlt die Benutzerinformationen und Dokumente für einen späteren Gebrauch sicher aufzubewahren und nicht zu entsorgen.

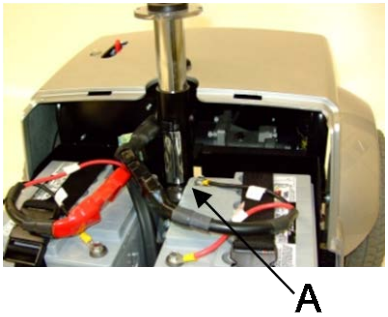

Produktidentifikation

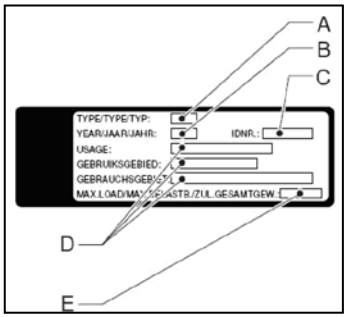

A. Modell
B. Baujahr
C. Serien-/Identifikationsnummer
D. Nutzungsbereich: Innen, außen oder beides
E. Höchstlast in kg

Prüfungen und Zertifikate

Das Produkt erfüllt folgende Anforderungen:

- EN12184; Elektrisch betriebene Rollstühle und Scooter, Klasse B.
- ISO7176-8 Anforderungen und Prüfmethoden für statische Festigkeit, Stoßfestigkeit und Dauerfestigkeit.
- ISO7176-9 Klimatests für elektrische Rollstühle und Scooter.
- ISO7176-14 Anforderungen und Testmethoden für Steuersysteme von elektronisch angetriebenen Rollstühlen.
- ISO7176-16 Anforderungen an den Entflammungswiderstand.

Das Produkt ist gemäß EN12184 EMV-geprüft (Elektromagnetische Verträglichkeit).

CE-Erklärung

SUNRISE MEDICAL erkl teller, dass die dieses Produkt mit der Medizinprodukteverordnung (2017/745) der EU konform sind.

Gebrauchte Scooter und die Umwelt

Wenn Ihr Scooter überflüssig geworden ist oder ersetzt werden muss, kann er meistens nach Rücksprache von Ihrem Händler zurückgenommen werden. Sollte dies nicht möglich sein, dann erkundigen Sie sich bitte bei der zuständigen Behörde nach den Möglichkeiten einer Wiederverwertung bzw. nach einer umweltfreundlichen Entsorgung des Altmaterials.

Für die Produktion des Scooters wurden unterschiedliche Kunststoffe und Metalle verwendet. Überdies enthält der Scooter elektronische Komponenten, die als elektronischer Abfall einzustufen sind. Die Akkus gelten als chemischer Abfall.

Bestimmungsgemäßer Gebrauch[1]

Der Fortress Calypso wurde konzipiert für:

- den Transport von Personen mit einem Gewicht von bis zu 125 kg
- die Verwendung auf Bürgersteigen, Wander- oder Radwegen
- die Verwendung in und rund um das Haus
- die Nutzung durch in ihrem Gehvermögen eingeschränkte Personen

Ihr Vertragshändler muss Ihnen klare Anweisungen geben, bevor Sie das Produkt selbstständig bedienen.
Die ersten Testfahrten mit dem „Fortress Calypso“ führen Sie am besten in Begleitung eines erfahrenen Händlers aus.
Der Fortress Calypso hat, je nach Modell eine Höchstgeschwindigkeit von 6 (Fortress Calypso light); 10 oder 12 km/h.
Das Elektromobil Fortress Calypso light entspricht der StVZO. Bei einem Scooter mit einer Höchstgeschwindigkeit von >6 km/h handelt es sich um ein Kraftfahrzeug und muss beim Straßenverkehrsamt zugelassen werden!

SORGEN SIE DAFÜR, DASS SIE GUT MIT DEM INHALT DIESER ANLEITUNG VERTRAUT SIND, BEVOR SIE MIT DEM FORTRESS CALYPSO FAHREN.

Wenn Sie den Scooter auf unsichere Weise verwenden oder zu anderen Zwecken als angegeben, übernimmt Sunrise Medical keinerlei Haftung für Personenschäden oder Schäden an Eigentum, die durch diesen nicht bestimmungsgemäßen Gebrauch verursacht wurden.

Garantiebestimmungen

Begriffsdefinitionen

Begriffsdefinitionen, die in dieser Garantie genutzt werden:

- Benutzer: Diejenigen, die das Produkt benutzen;
- Defekt: Jeder Umstand aufgrund dessen das Produkt nicht für den Gebrauch geeignet oder angemessen ist; Grund hierfür kann minderwertige Fertigungs- oder Materialqualität sein;
- Ersatzteil: Teil, das nach dem anfänglichen Produkt gekauft wurde, haltbar ist und während des Normalbetriebs innerhalb der Lebenszeit des Produkts der natürlichen Abnutzung oder Verunreinigung unterworfen ist;
- Garantieanbieter: Sunrise Medical
- Garantiebestimmungen: Die Rechte und Verpflichtungen, die in diesem Dokument dargestellt werden;
- Garantiezeit: Die Frist, während der die Garantie wirksam ist;
- Händler: Diejenigen, die das Produkt dem Benutzer verkaufen;
- Korrekturmaßnahme: Reparieren, Austausch oder Rückerstattung;
- Kunde: Die Person, die ein Produkt unmittelbar von Sunrise Medical bezieht;
- Option: Ein von Sunrise Medical in Verbindung mit dem anfänglichen Produkt geliefertes Zubehör zur Erweiterung des standardmäßigen Produktmodells;
- Produkt: Produkt, das nach Prospekt oder Vertrag geliefert wird (z. B. Rollstuhl, Roller, Batterieladegerät usw.);
- RMA-Prozess Benutzer: Prozess zur Rücksendung von Produkten; setzen Sie sich mit Ihrem Händler in Verbindung;
- RMA-Prozess Kunde: Prozess zur Rücksendung von Produkten; setzen Sie sich mit dem Kundendienst von Sunrise Medical in Verbindung;
- Rücksendung: Produkt oder Teil, das zurückgesendet werden muss;
- Teil: Teil eines Produkts, das ausgetauscht oder gewechselt werden kann. Dies kann eine Option, ein Zubehör, ein Serviceteil oder ein Verbrauchsteil sein;
- Verbrauchsteil: Teil, das im Normalbetrieb innerhalb der Lebenszeit des Produkts der natürlichen Abnutzung oder Verunreinigung unterliegt;

Ungeachtet der in den AGB dargelegten Rechte und Pflichten von Sunrise Medical, des Kunden und des Benutzers sind die Rechte des Kunden bzw. Benutzers gegenüber Sunrise Medical im Fall von Mängeln auf die Bestimmungen in dieser Garantie beschränkt. Sunrise Medical garantiert die Mängelfreiheit des Produkts während der Garantiefrist.
Im Falle von Mängeln muss der Benutzer sich innerhalb von zwei Wochen nach der Entdeckung des Mangels mit dem Händler in Verbindung setzen. Er muss ein Rücksendungsformular ausfüllen und das Produkt oder Teil mittels des RMA-Prozesses zurückgeben. Sunrise Medical wird nach eigenem Ermessen und innerhalb einer angemessenen (nach Art des Anspruchs bemessenen) Frist nach Erhalt des ausgefüllten Rücksendefomulars die unter den gegebenen Umständen geeigneten Korrekturmaßnahmen ergreifen. Nach einer Korrekturmaßnahme wird die Garantiezeit nicht verlängert.

Beschreibung	**Garantiezeit**	**Beispiele (nicht auf die untenstehenden Teile beschränkt)**
Rahmen	2 Jahre	Schweißkonstruktion/Rahmen
Antriebssystem*	1 Jahr	Getriebe, Motor, Motorbremse
Elektronik*	1 Jahr	Steuerung, Steuerungsmechanismus, Kabelbaum, elektronische Komponenten
Ersatzteile	Neu: 1 Jahr nach Rechnung Repariert: 90 Tage nach Rechnung	Kohlebürsten usw.
Verbrauchsteile	40 Tage nach Rechnung	Räder, Schiebegriffe usw.
Optionen/Zubehör	2 Jahre	Spiegel, Spritzschutz usw. Zusammen mit dem anfänglichen Produkt geliefert.

*auch im Falle der Ersatzteillieferung

Sunrise Medical übernimmt Rücksendungskosten und Kosten für Garantiereparaturen oder -maßnahmen für Geräte nur während der Garantiezeit.

Diese Garantie wird in folgenden Fällen unwirksam:

- Das Produkt und/oder seine Teile wurden verändert;
- Veränderungen des äußeren Erscheinungsbildes durch den Gebrauch;
- Missachtung der Anweisungen für Gebrauch und Wartung, Gebrauch, der über den normalem Gebrauch hinausgeht, normale Abnutzungserscheinungen, Nachlässigkeit, Folgeschäden durch Missachtung früherer Symptome, Überlastung, Unfälle mit Dritten, Einsatz von Nicht-Original-Teilen und Mängel, die nicht durch das Produkt verursacht wurden;
- Umstände außerhalb unseres Einflussbereichs (Flut, Feuer usw.).

Diese Garantie deckt nicht ab:

- Reifen und Innenschläuche;
- Batterien (es gilt die Garantie des Batterieherstellers).

Kunden bzw. Benutzer haben nach den einschlägigen nationalen Gesetzen gesetzliche Rechte bezüglich des Verkaufs von Verbraucherprodukten. Diese Garantie beschränkt weder ihre gesetzlichen Rechte, die ihnen unter Umständen zustehen können noch diejenigen Rechte, die nicht ausgeschlossen oder beschränkt werden können, noch ihre Rechte gegenüber der Entität, von der das Produkt gekauft wurde. Kunden können alle Rechte ausüben, die ihnen zustehen.

Haftungsbestimmungen

Unbeschadet der Bestimmungen hinsichtlich der Haftung in den für das Produkt geltenden allgemeinen Bedingungen gilt in Bezug auf die Haftung in jedem Fall Folgendes:

1. Unter Berücksichtigung der folgenden Bestimmungen übernimmt Sunrise Medical nur die Haftung für Schäden bei Tod oder Körperverletzung, die die Folge eines Produktmangels sind, für den Sunrise Medical verantwortlich ist, sowie für Schäden an einer anderen Sache, die Privateigentum des Produktanwenders ist, vorausgesetzt, der Schaden ist die unmittelbare Folge eines Produktmangels. Die Haftung von Sunrise Medical ist in jedem Fall beschränkt auf den Betrag, der in dem betreffenden Fall durch den Haftpflichtversicherer von Sunrise Medical ausgezahlt wird.
2. Sunrise Medical übernimmt keine andere oder weitere als die unter 1 aufgeführte Haftung. Insbesondere haftet Sunrise Medical nicht für Folgeschäden, egal in welcher Form.

HINWEIS:
Allgemeine Empfehlungen für den Benutzer.
Wenn diese Anweisungen nicht beachtet werden, kann das zu Körperverletzung, Beschädigung des Produkts oder Umweltschäden führen!

Hinweis an den Anwender und/oder den Patienten: Alle im Zusammenhang mit dem Produkt aufgetretenen schwerwiegenden Vorfälle sind dem Hersteller und der zuständigen Behörde des Mitgliedstaats, in dem der Anwender und/oder der Patient niedergelassen ist, zu melden.

Kombinationen von Medizinprodukten
Dieses Medizinprodukt kann unter Umständen mit einem oder mehreren anderen Medizinprodukten bzw. anderen Produkten kombiniert werden. Informationen darüber, welche Kombinationen möglich sind, finden Sie unter www.Sunrisemedical.de. Alle aufgeführten Kombinationen wurden überprüft, um die grundlegenden Sicherheits- und Leistungsanforderungen gemäß Anhang I Nr. 14.1 der EU-Verordnung 2017/745 über Medizinprodukte zu erfüllen.

Leitlinien zum Kombinieren wie etwa die Montage finden Sie unter www.SunriseMedical.de

Das Managementsystem von SUNRISE MEDICAL ist zertifiziert nach DIN EN ISO 9001, ISO 13485 und ISO 14001.

1 Allgemeine Sicherheitsregeln und -Vorschriften

Sunrise Medical übernimmt keinerlei Haftung für Schäden oder Verletzungen, die durch das Nicht-Einhalten der Sicherheitsregeln und -Bestimmungen oder durch Nachlässigkeit während des Gebrauchs oder Reinigens des Scooters und eventueller Zubehörteile verursacht wurden. Je nach den spezifischen Arbeitsumständen oder dem verwendeten Zubehör sind möglicherweise ergänzende Sicherheitsanweisungen erforderlich. Nehmen Sie bitte sofort Kontakt mit Ihrem Händler auf, wenn Sie beim Gebrauch des Produkts eine potenzielle Gefahr erkennen.

Der Benutzer des Scooters (siehe „Bestimmungsgemäßer Gebrauch“) ist für die Einhaltung der örtlichen Sicherheitsvorschriften und -Richtlinien jederzeit voll verantwortlich.

1.1 Etiketten und Anweisungen auf dem Scooter

Die auf diesem Scooter angebrachten Zeichnungen, Symbole und Anweisungen sind Bestandteil der Sicherheitsrichtlinien des Scooters. Sie dürfen aus diesem Grund nicht überdeckt oder entfernt werden und müssen während der gesamten Lebensdauer des Scooters vorhanden und deutlich lesbar sein.

- Unlesbare oder beschädigte Etiketten, Symbole und Anweisungen müssen direkt ausgetauscht oder repariert werden. Nehmen Sie hierzu Kontakt mit Ihrem Vertragshändler auf.

1.2 Technische Daten

Die technischen Daten dürfen nicht geändert werden.

1.3 Anpassungen

Anpassungen an Komponenten dieses Produkts sind nicht zulässig.

1.4 Sicherheit

Zur Vorbeugung von Unfällen und unerwünschten Situationen ist es von großer Wichtigkeit, folgende Sicherheitsvorschriften zu beachten.

Seien Sie besonders vorsichtig beim Fahren im Gefälle:

- **Entfernen Sie niemals Sicherheitskomponenten wie z.B. die Stützräder.**
- **Befahren Sie mit dem Fortress Calypso kein Gefälle mit einer Steigung, die größer ist als die in Paragraph 5.4.3 dieser Anleitung genannten Richtwerte.**
- **Fahren Sie an Hängen immer langsam und besonders konzentriert.**
- **Fahren Sie niemals mit Höchstgeschwindigkeit einen Hang hinunter.**
- **Fahren Sie keine Hänge mit losem Kies oder sandigem Boden hinunter, weil dabei eines der Hinterräder wegrutschen könnte.**

- **Nicht an Hängen wenden.**
- **Fahren Sie in Kurven nie mit Höchstgeschwindigkeit. Reduzieren Sie die Fahrtgeschwindigkeit, bevor Sie in eine Kurve fahren.**
- **Nehmen Sie beim Hochfahren an einem Hang eine Körperhaltung ein, die die Stabilität fördert, so wie in Paragraph 5.4.3 dieser Anleitung beschrieben.**

- **Achten Sie darauf, dass keine Kleidungsstücke lose herunterhängen. Diese könnten sich zwischen den Rädern verklemmen.**
- **Achten Sie darauf, dass Ihre Finger nicht in den Mechanismus zur Einstellung der Lenksäule geraten.**

Ihr Fahrverhalten muss den Umständen entsprechen:

- **Fahren Sie vorsichtig auf Wegen, die aufgrund von Regen, Eis oder Schnee glatt sind.**
- **Fahren Sie langsamer in einer verkehrsreichen Umgebung.**
- **Verwenden Sie den Scooter nicht auf unbefestigten Wegen.**
- **Sorgen Sie dafür, dass der Fortress Calypso A nicht mit Salzwasser in Berührung kommt. Salzwasser ist ätzend und kann den Scooter beschädigen.**
- **Sorgen Sie dafür, dass der Fortress Calypso nicht mit Sand in Berührung kommt. Sand kann in die beweglichen Teile des Scooters gelangen, so dass diese unnötig schnell verschleißen.**
- **Fahren Sie nicht auf dem Scooter, wenn Sie unter Einfluss von Medikamenten, Drogen, Alkohol oder Genussmitteln, die Ihre Fahrtüchtigkeit beeinflussen können, stehen.**
- **Ihr Sehvermögen muss ausreichen, um den Scooter sicher zu fahren.**
- **Wenn die Sicht nicht optimal ist, sind Sie verpflichtet, die Beleuchtung einzuschalten. Der Scooter verfügt über Bremslichter, die beim Bremsen aufleuchten.**
- **Verwenden Sie die Blinker ausschließlich, um eine Änderung der Fahrtrichtung anzuzeigen.**
- **Verwenden Sie die Hupe ausschließlich, wenn Sie Fußgänger und andere Straßenteilnehmer vor einer möglicherweise gefährlichen Situation warnen wollen.**

- **Legen Sie keine Metallteile auf die Akkus: Dies kann zu einem Kurzschluss in den Akkus und zu Schäden führen.**
- **Transportieren Sie keine Passagiere auf dem Scooter: Der Scooter wurde speziell dazu konzipiert, nur Sie zu transportieren.**
- **Fahren Sie den Scooter nicht mit einer zu weit nach hinten gelehnten Rückenlehne. Dies kann sich auf die Gewichtsverteilung und Stabilität an der Rückseite des Scooters auswirken, insbesondere beim Fahren im Gefälle oder über Hindernisse.**

- **Sorgen Sie dafür, dass Ihr Scooter nicht mehr Ladung transportiert, als in den Korb passt. Hängen Sie nichts an den Lenker. Beachten Sie das zulässige Gesamtgewicht des Scooters.**
- **Verwenden Sie den Scooter nicht, um einen Anhänger zu ziehen: Der Scooter wurde dazu nicht konzipiert. Dies kann ernsthafte Schäden an Ihrem Scooter zufolge haben.**
- **Stellen Sie sich nicht auf die Bodenplatte, um hoch gelegene Gegenstände zu erreichen.**
- **Stellen Sie Ihre Füße bei der Fahrt nicht zu dicht an das Vorderrad und die Vordergabel. Halten Sie Ihre Füße immer auf der Gummimatte und legen Sie sie nicht auf die vordere Verkleidung.**

Der Scooter hat einen Elektroantrieb. Bestimmte Einstellungen wurden im Werk vorgenommen. Diese Einstellungen sollen einen komfortablen und effizienten Gebrauch ermöglichen und können nicht geändert werden.

Das Standardmodell Ihres Scooters wurde gemäß den strengsten Anforderungen der EMV-Richtlinie geprüft.

Wenn Sie ein Handy in der Nähe eines speziell angepassten Scooters verwenden, ist es ratsam, zuerst den Scooter auszuschalten.

Ihr Scooter kann elektromagnetische Felder beeinflussen, wie z.B. Alarmanlagen. Wenn die Elektronik des Scooters nicht ordnungsgemäß abgeschirmt ist, kann dies empfindliche Anlagen beeinflussen, wie z.B. Ladenalarmsysteme auslösen und Garagentoröffner beeinträchtigen. Der Scooter ist diesbezüglich geprüft. Sollten Probleme dieser Art auftreten, melden Sie diese bitte direkt Ihrem Vertragshändler.

- **Gehen Sie vorsichtig mit ultraviolettem Licht um: Es kann frühzeitigen Verschleiß von Materialien wie Gummi, Plastik und Emaille verursachen.**
- **Seien Sie vorsichtig beim Gebrauch von hervorstehenden Gegenständen auf dem Scooter, diese können den Scooter selbst oder seine Umgebung beschädigen.**
- **Halten Sie den Scooter fern von offenem Feuer.**
- **Vermeiden Sie extreme Wetterbedingungen oder extrem nasse Umgebungen und pflegen und parken Sie den Scooter unter sauberen und trockenen Bedingungen.**

Verwenden Sie den Beckengurt falls zutreffend und stellen Sie sicher dass der Beckengurt korrekt am Scooter befestigt und für den Benutzer eingestellt ist.

2 Allgemeine Beschreibung

Der Fortress Calypso ist ein elektrisch angetriebener Scooter für den allgemeinen Gebrauch, sowohl im Haus als auch im Freien.

Die Sitzhöhe lässt sich an die Beinlänge des Benutzers anpassen. Beim Platznehmen auf dem Scooter oder beim Aufstehen können der Sitz gedreht und die Armlehnen weggeklappt werden.

Die Lenksäule ist verstellbar, um eine bequeme Fahrposition zu ermöglichen.

Bei Fahrten mit höherer Geschwindigkeit ist besondere Vorsicht geboten. Achten Sie vor allem auf Ihre Geschwindigkeit und reduzieren Sie die Fahrt. Dies gilt insbesondere auf Bürgersteigen und in Fußgängerzonen.

Bitte vergessen Sie beim Gebrauch des Scooters folgende Punkte nicht:

- Sie sind jederzeit dafür verantwortlich, dass Ihr Scooter perfekt funktioniert, sodass ein sicheres Fahren möglich ist.
- Der Scooter ist ein technisches Produkt. Aus diesem Grund muss jede Reparatur und Instandhaltung durch qualifiziertes Personal durchgeführt werden. Falls Arbeiten am Scooter ausgeführt werden müssen, nehmen Sie bitte Kontakt mit Ihrem Händler auf.

Indikationen

Die Vielfalt an Ausstattungsvarianten sowie die modulare Bauweise erlauben einen Einsatz bei Gehunfähigkeit/Gehbehinderung durch:

- Lähmung
- Gliedmaßenverlust (Beinamputation)
- Gliedmaßendefekt/Deformation
- Gelenkkontrakturen/-schäden
- Schlaganfälle und Gehirnverletzungen
- Neurologische Behinderungen
- Erkrankungen wie Herz- und Kreislaufinsuffizienz, Gleichgewichtsstörungen oder Kachexie sowie für ältere Menschen, die noch genügend verwendbare Kraft im Oberkörper haben.

Kontraindikationen

Das Scooter darf in folgenden Fällen nicht benutzt werden:

- Wahrnehmungsstörung
- Ungleichgewicht
- Verlust beider Arme
- Gelenkkontrakturen oder Gelenkschäden an beiden Armen
- Sitzbehinderung

3 Die wichtigsten Komponenten

Der Scooter ist oder kann ausgerüstet werden mit den folgenden wichtigsten Komponenten:

A. Sitz.
   Dies ist der Sitz des Anwenders.
B. Rückenlehne.
   Stützt den Rücken des Anwenders.
C. Kopfstütze
   Stützt den Kopf.
D. Armlehne
   Stützt die Arme.
E. Lenksäule
   Das Armaturenbrett und alle Bedienungstasten und -Hebel befinden sich an der Lenksäule.
F. Licht
   Bei Fahrt in der Dunkelheit sind die Lichter einzuschalten.
G. Blinker
   Gibt die Fahrtrichtung während der Fahrt an.
H. Abnehmbarer, montierter Korb
   Zum Transport persönlicher Gegenstände.
I. Vorderrad
   Vorderrad mit Federung.
J. Vordere Stoßstange
   Schützt das Vorderrad bei einem Zusammenstoß.
K. Hinderräder
   Hinterräder mit Federung.
L. Stützräder
   Räder als Umkippschutz im Gefälle.
M. Befestigungspunkte
   Punkte zur Befestigung des Scooters.

(Position dieser Komponenten am Scooter siehe nächste Seite)

Verschiedene Elemente und Komponenten können für einen optimalen Sitzkomfort verstellt werden.

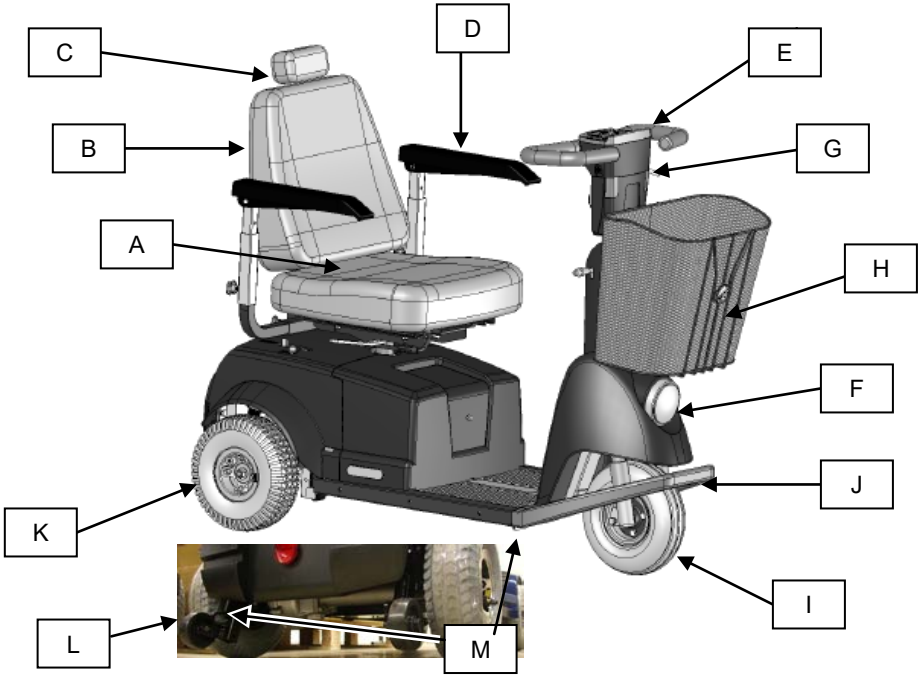

Vierradmodell

4 Justierungs- und Einstellmöglichkeiten

Der Fortress Calypso verfügt über eine Reihe von Justierungs- und Einstellmöglichkeiten zur Verbesserung des Fahrkomforts.

Justierungen sind feste Anpassungen, die vom Händler mithilfe von Werkzeugen durchgeführt werden können.

Einstellungen sind Anpassungen, die vom Anwender ohne Werkzeuge vorgenommen werden können.

Die folgenden Komponenten können justiert werden:
- Sitzhöhe
- Hintere Federung

Die folgenden Komponenten können eingestellt werden:
- Sitztiefe
- Winkel der Rückenlehne
- Breite der Armlehnen
- Höhe der Armlehnen
- Kopfstütze
- Lenksäule

4.1 Verstellen des Sitzes

4.1.1 Justieren der Sitzhöhe

Für eine optimale Sitzhaltung ist der gesamte Sitz höhenverstellbar. Diese Anpassung muss vom Händler durchgeführt werden.

4.1.2 Einstellen der horizontalen Sitzposition

(Sitz kann leicht abweichen von der Abbildung)

Sie verstellen die Sitzposition wie folgt:
- Ziehen Sie den Hebel (A) nach oben und halten Sie diesen in dieser Position.
- Schieben Sie den Sitz nach vorne oder hinten.
- Lassen Sie den Hebel los, wenn sich der Sitz an der gewünschten Position befindet. Schieben Sie jetzt den Sitz etwas nach vorne oder hinten, so dass er einrastet.
- Jetzt haben Sie die Sitztiefe verstellt.

4.1.3 Einstellen der Rückenlehne

Der Winkel der Rückenlehne kann eingestellt werden. Gehen Sie hierzu wie folgt vor:

- Ziehen Sie den Hebel (A) nach oben, während Sie auf dem Sitz sitzen. Die Rückenlehne bewegt sich nun automatisch nach vorne.
- Drücken Sie die Rückenlehne nach hinten, indem Sie sich nach hinten lehnen, bis Sie in der Position sitzen, die für Sie am bequemsten ist.
- Lassen Sie nach dem Einstellen den Hebel los. Die Rückenlehne bleibt jetzt in der gewählten Position.

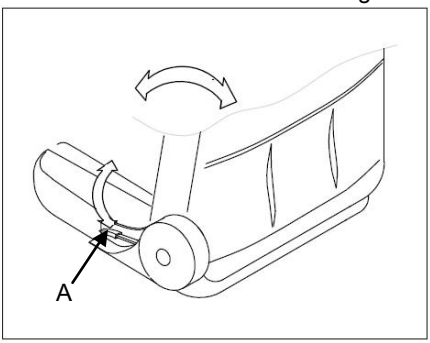

Achtung:

Seien Sie vorsichtig, wenn Sie den Hebel bedienen, wenn sich niemand auf dem Sitz befindet. Die Rückenlehne verfügt über einen Federmechanismus, so dass sie schnell und fest nach vorne springt.

- **Die Rückenlehne kann so eingestellt werden, dass Ihr Rücken während der Fahrt gut gestützt wird.**
  Ist die Rückenlehne zu weit nach hinten geklappt, sitzt der Fahrer weniger stabil, insbesondere im Gefälle.
- **Fahren Sie Ihren Scooter deshalb nicht, wenn die Rückenlehne zu weit nach hinten gestellt ist.**

4.1.4 Einstellen der Armlehne

Die Armlehnen werden wie folgt eingestellt:

- Zum Einstellen des Abstands zwischen den Armlehnen befinden sich an der Rückseite des Sitzes Drehknöpfe (A).
- Drehen Sie den Knopf gegen den Uhrzeigersinn, um die Armlehne zu lösen.
- Drehen Sie den Knopf nach Einstellen des Abstands zwischen den Armlehnen wieder fest und überprüfen Sie, ob die Armlehnen sicher festgestellt sind.
- Die Drehknöpfe (B) zum Einstellen der Armlehnenhöhe befinden sich auf den Stangen, auf denen die Armlehnen ruhen.
- Drehen Sie den Knopf gegen den Uhrzeigersinn, um die Armlehne zu lösen.
- Drücken Sie die Sicherung und schieben Sie die Armlehne in eine der drei Positionen nach oben oder unten.
- Drehen Sie die Drehknöpfe nach Einstellen der neuen Höhe wieder fest und überprüfen Sie, ob die Armlehnen sicher festgestellt sind.

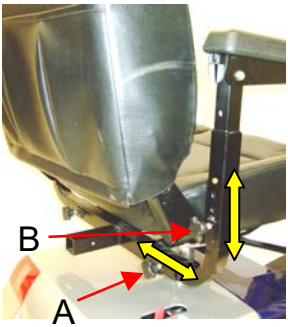

4.1.5 Einstellen der Kopfstütze

Die Kopfstütze kann auf verschiedene Höhen eingestellt werden.

Die Höhe der Kopfstütze wird wie folgt eingestellt:

- Drücken Sie den Plastikknopf an der Position, an der die Kopfstütze den Sitz berührt, und bewegen Sie die Kopfstütze gleichzeitig in die gewünschte Höhe. Alternativ können Sie die Kopfstütze, falls erforderlich, auch entfernen.
- Lassen Sie den Knopf jetzt los und bewegen Sie die Kopfstütze ein wenig, so dass sie in einer der Positionen einrastet.

4.2 Einstellen der Lenksäule

Die Lenksäule kann justiert werden, so dass Sie bequemer fahren und einfacher Auf- und Absteigen können.

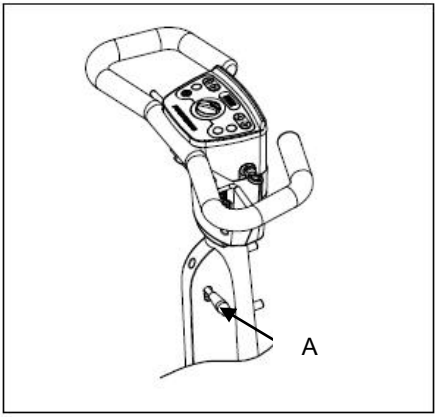

Die Lenksäule wird wie folgt justiert:

- Ziehen Sie den Hebel (A) mit einer Hand nach unten, während Sie die Lenksäule mit der anderen Hand zu sich hin ziehen, bis die komfortabelste Position erreicht ist.
- Lassen Sie den Hebel wieder los. Lassen Sie dann auch die Lenksäule wieder los.

Wenn Sie die Lenksäule loslassen, während der Hebel noch eingedrückt ist, springt die Lenksäule durch die eingebaute Pneumatikfeder automatisch so weit wie möglich nach vorne.

Seien Sie vorsichtig beim Justieren der Lenksäule und achten Sie darauf, sich Ihre Finger nirgendwo einzuklemmen.

4.3 Justieren der hinteren Federung

Für einen optimalen Fahrkomfort kann die hintere Federung justiert werden. Diese Anpassung muss vom Händler durchgeführt werden.

5 Bedienung

5.1 Akkus aufladen

Lesen Sie folgende Dokumentation zum Aufladen der Akkus:
Regelung zu den Akkus
Bedienungsanleitung für das Akku-Ladegerät oder Vorschriften zum Akku-Ladegerät

In Ihrem Scooter sind wartungsfreie, geschlossene Gel-Akkus eingebaut. Eine Kontrolle des Säurestandes ist nicht erforderlich.

Bei normalem Gebrauch müssen die Akkus jede Nacht aufgeladen werden.
Dies geschieht wie folgt:

- Schalten Sie den Scooter aus.
- Stecken Sie den Stecker des Ladekabel in den Ladeanschluss. Siehe „Ladeanschluss“.
- Stecken Sie den Stecker des Akku-Ladegeräts in die Steckdose.
- Schalten Sie das Akku-Ladegerät ein (mit dem Ein-/Ausschaltknopf auf Ihrem Ladegerät).

Verwenden Sie ausschließlich maximal 8A Akku-Ladegeräte

Sicherheit:

Der Scooter funktioniert nicht, wenn der Stecker des Ladekabels an den Ladeanschluss *angeschlossen ist.*

Das Akku-Ladegerät ist so konzipiert, dass Akkus nicht zu stark aufgeladen werden können. Wenn die Akkus nicht mehr aufladen bedeutet dies, dass der Ladestrom bei vollständiger Aufladung automatisch abgeschaltet wurde: Die Akkus sind vollständig geladen. Die Mindest-Ladezeit für Gel-Akkus beträgt ungefähr 8 Stunden. Die meisten Akkus sind nach 8 bis 12 Stunden Aufladung zu 80 % aufgeladen.

Wenn die Akkus aufgeladen sind, müssen Sie:
- Falls zutreffend das Akku-Ladegerät ausschalten.
- Den Stecker des Akku-Ladegeräts aus der Wandsteckdose ziehen.
- Das Ladegerät vom Ladeanschluss am Scooter trennen.

Der Scooter ist jetzt betriebsbereit.

Entfernen Sie immer das Ladekabel, wenn die Akkus aufgeladen sind. Dadurch verhindern Sie, dass sich die Akkus langsam entleeren. Trennen Sie die Batterien bei längerer Lagerung ohne Nutzung.

Es wird empfohlen, einen Rauchmelder in der Ladebereich zu montieren.

5.2 Fahren mit dem Fortress Calypso

Damit das Fahren möglich ist, werden in dieser Anleitung für Eigentümer folgende Punkte beschrieben:

- Kontrolle vor dem Gebrauch
- Auf- und Absteigen
- Armaturenbrett
- Fahren
- Schieben
- Demontage

5.2.1 Kontrolle vor dem Gebrauch

Vor jeder Fahrt mit dem Scooter sind zunächst folgende Kontrollen durchzuführen:

- Kontrollieren Sie, ob der Sitz verriegelt ist.
- Überprüfen Sie, ob alle Leuchten und Blinker ordnungsgemäß funktionieren, sowohl vorne als auch hinten.
- Überprüfen Sie, ob der Reifendruck ausreichend ist. Siehe „Produktspezifikationen“. (3,5 bar).
  - Mit schlecht aufgepumpten Reifen wird das Fahren weniger einfach und angenehm.
  - Mit schlecht aufgepumpten Reifen verbraucht der Scooter mehr Strom, die Akkus sind schneller leer.
  - Schlecht aufgepumpte Reifen verursachen einen unnötigen Verschleiß der Reifen.
- Kontrollieren Sie, ob die Akkus ausreichend aufgeladen sind: Dies wird durch den grünen Bereich der Akku-Anzeige angezeigt. Siehe „Armaturenbrett“.

Im Winter haben Akkus eine geringere Kapazität. Bei leichtem Frost sinkt die Kapazität auf etwa 75 %, bei einer Temperatur unter -5 Grad sinkt die Kapazität auf etwa 50 % der normalen Leistung. Hierdurch verringert sich die Reichweite des Scooters.

- Kontrollieren Sie, ob sich der Leerlaufhebel in der Position „Bremse eingeschaltet" befindet. Siehe „Leerlauf des Scooters“.
- Kontrollieren Sie, ob die Bremsen ordnungsgemäß funktionieren. Siehe „Operationen während der Fahrt“.
-

Wenn der Scooter nicht mehr vorhersehbar reagiert, lassen Sie sofort die Gashebel los und warten, bis der Scooter vollständig zum Stillstand gekommen ist. Ziehen Sie den Zündschlüssel aus dem Armaturenbrett und stecken Sie diesen wieder ein, um den Scooter erneut zu starten.

Wenn alles in Ordnung ist, kann mit dem Scooter gefahren werden.

5.2.2 Auf- und Absteigen

(Sitz kann leicht abweichen von der Abbildung)

Der Scooter muss vor dem Auf- oder Absteigen ausgeschaltet werden. Dies erfolgt, indem Sie den Zündschlüssel abziehen. Auch die automatische Feststellbremse muss gezogen sein.

Vor dem Auf- oder Absteigen können Sie die Armlehne nach oben klappen und den Sitz seitwärts drehen.

Aufsteigen:

- Schieben Sie den Hebel der Sitzverriegelung (A) nach vorne und drehen Sie den Sitz um eine Vierteldrehung nach links oder rechts. Wenn Sie den Hebel der Sitzverriegelung loslassen, rastet der Sitz automatisch ein: der Hebel springt von selbst zurück.
- Sie können jetzt auf dem Sitz Platz nehmen.
- Drehen Sie den Sitz wie oben beschrieben zurück.

Sobald der Sitz wieder in seine normale Position gedreht wird, rastet er automatisch ein. Hierdurch ist sichergestellt, dass der Sitz sich während der Fahrt nicht spontan dreht.

Der Sitz hat eine hochklappbare Armstütze, so dass Sie seitlich auf- oder absteigen können. Überprüfen Sie nach dem Auf- oder Absteigen immer, ob die Armlehne wieder nach unten geklappt wurde.

Führen Sie vor dem Absteigen dieselben Handlungen, jedoch in umgekehrter Reihenfolge, aus

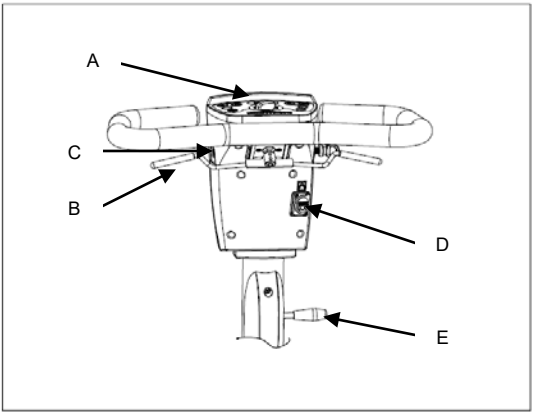

5.3 Bedieninstrumente

Der Scooter verfügt über folgende Bedieninstrumente:
A. Armaturenbrett mit allen Bedienungstasten
B. Hebel zum Vorwärts- und Rückwärtsfahren
C. Sicherung für die Beleuchtung
D. Ladeanschluss. Siehe „Akkus aufladen“.
E. Hebel zur Verstellung des Lenksäulenwinkels.

5.3.1 Armaturenbrett

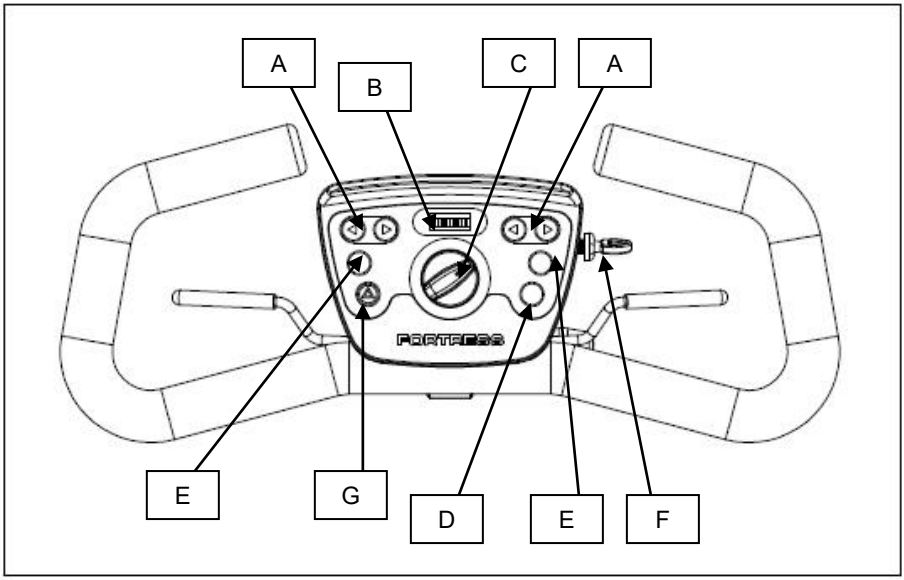

Das Armaturenbrett ist mit der fortschrittlichsten Technologie ausgestattet und bietet zuverlässige und nützliche Funktionen zur Bedienung Ihres Scooters:
A. Blinker links und rechts *
B. Akkuanzeige
C. Geschwindigkeitsregler
D. Beleuchtung
E. Hupe *
F. Zündschlüssel
G. Warnleuchten

* Diese Tasten sind sowohl links als auch rechts am Armaturenbrett angebracht.

A. Blinker links / rechts

Wenn Sie auf die Taste drücken (an der linken oder rechten Seite), beginnt das Blinklicht zu blinken und gibt so an, dass Sie die Richtung ändern möchten:
- drücken Sie auf die linke Taste, wenn Sie links abbiegen möchten
- drücken Sie auf die rechte Taste, wenn Sie rechts abbiegen möchten

Ein Tonsignal zeigt an, dass der Blinker eingeschaltet ist.
Wenn Sie das Abbiegen nach links oder rechts beendet haben, drücken Sie erneut auf dieselbe Taste, um den Blinker wieder auszuschalten.

B. Akku-Anzeige

Die Akku-Anzeige zeigt den allgemeinen Zustand der Akkus an. Von rechts nach links gelesen hat die Akku-Anzeige drei rote Anzeigeleuchten, drei orange Leuchten und vier grüne Leuchten.
Wenn alle Leuchten brennen, bedeutet das, dass die Akkus vollständig geladen sind. In dem Maße, in dem sich die Akkus entladen, schalten sich nach und nach, ausgehend von der grünen Lampe rechts, alle Leuchten aus. Die Anzeigelämpchen geben die Akkuspannung an, die für eine Regeleinheit verfügbar ist. Es ist normal, dass die Anzeige nach unten ausschlägt, wenn der Scooter beschleunigt. Dann nämlich ist kurzfristig zusätzlicher Strom notwendig und die verfügbare Spannung sinkt. Diese kurze Spannungsabnahme ist keine wahrheitsgetreue Anzeige der Akkukapazität. Wenn der Scooter zum ersten Mal gestartet wird, kann die Akku-Anzeige anzeigen, dass die Akkus vollständig geladen sind, auch wenn dies nicht der Fall ist. Dies ist eine Eigenschaft der Akkus. **Darum gilt, dass die genaueste Anzeige des Akkustands bei Fahrt auf einer ebenen Fläche erfolgt.**

Wenn in der Akku-Anzeige nur noch die ROTEN Lampen brennen, dann ist es wichtig, dass Sie die Akkus so schnell wie möglich aufladen. **Sorgen Sie dafür, dass sich die Akkus niemals ganz entladen; dadurch wird die Lebensdauer der Akkus verkürzt und die Akkus können beschädigt werden.**

C. Geschwindigkeitsregler

Mit diesem Knopf wird die gewünschte Höchstgeschwindigkeit eingestellt. Wenn Sie den Knopf im Uhrzeigersinn drehen, wird die Geschwindigkeit erhöht. Wenn Sie den Knopf gegen den Uhrzeigersinn drehen, wird die Höchstgeschwindigkeit gesenkt. Stellen Sie den Geschwindigkeitsregler vor der Fahrt abhängig von der Umgebung und den Verkehrsbedingungen ein, zum Beispiel bei einem begrenzten Raum oder in einem Zimmer mit vielen Menschen.

D. Beleuchtung

Wenn Sie diese Taste einmal drücken, schaltet sich das Vorder- und Rücklicht ein. Drücken Sie diese Taste erneut, schalten Sie das Licht wieder aus.

E. Hupe

Wenn Sie eine der Huptasten drücken, ertönt ein Warnsignal, das andere Personen vor einer gefährlichen Situation warnt.
Die Hupe ertönt, solange die Taste gedrückt wird.

F. Zündschlüssel

Zum Starten des Scooters müssen Sie den Zündschlüssel in das Zündschloss stecken.
Alle Funktionen des Fortress Calypso funktionieren nur, wenn der Zündschlüssel steckt, mit Ausnahme der Beleuchtung und der Warnleuchten.
Die Warnleuchten und die Beleuchtung funktionieren immer, selbst dann, wenn der Zündschlüssel nicht im Schloss steckt.
Wird der Zündschlüssel in das Schloss gesteckt und der Scooter eine längere Zeit nicht verwendet, dann ertönt nach 20 Minuten ein Tonsignal.

G. Warnleuchten

Wenn Sie diese Taste drücken, schalten Sie die Warnleuchten ein.
Die Warnleuchten schalten Sie ein, wenn Sie fürchten, dass Verkehrsteilnehmer Sie nicht sehen, oder wenn Sie bei einer Störung stillstehen.
Wenn Sie diese Taste erneut drücken, schalten Sie die Warnleuchten wieder aus. Es ertönt ein Tonsignal, wenn die Warnleuchten eingeschaltet sind.

5.3.2 Einschalten

Der Scooter wird wie folgt eingeschaltet:

- Stecken Sie den Zündschlüssel soweit wie möglich in das Schloss (A).

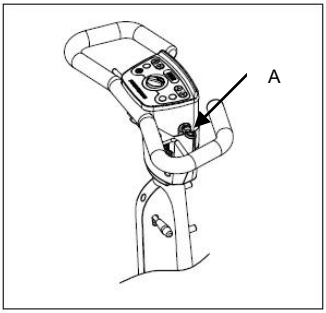

5.3.3 Ladeanschluss

- Der Ladeanschluss (A) befindet sich an der Lenksäule unter dem Armaturenbrett. Hier können Sie das Kabel des Akku-Ladegeräts anschließen.

Alle Elektronikteile müssen beim Aufladen der Akkus ausgeschaltet sein. Ziehen Sie den Zündschlüssel ab, bevor Sie die Akkus aufladen.

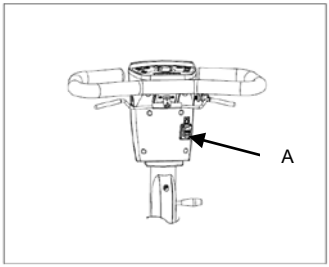

5.4 Operationen während der Fahrt

Bevor Sie mit dem Scooter fahren, muss dieser optimal an Ihren persönlichen Bedarf angepasst werden.
Sie können auf den Scooter aufsteigen, nachdem Sie alle Kontrollen durchgeführt haben. Siehe „Auf- und Absteigen“.
Sie können jetzt losfahren. Verwenden Sie gegebenenfalls den Beckengurt.
Als Fahrer des Scooters dürfen Sie nicht vergessen, dass andere Personen Sie vielleicht nicht immer bemerken. Achten Sie gut auf die Personen und den Verkehr um Sie herum.

5.4.1 Vorwärts- und Rückwärtsfahren

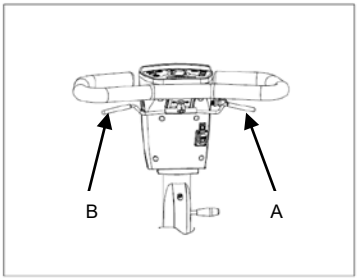

Am Lenker befinden sich zwei Hebel, um vorwärts und rückwärts zu fahren. Diese Hebel haben unterschiedliche Farben:
Grün: vorwärts fahren (A)
Gelb: rückwärts fahren (B)

Vorwärtsfahrt

Vorwärtsfahrt mit Handbedienung:
- Schalten Sie den Scooter ein. Siehe „Einschalten“.
- Ziehen Sie den Hebel für die Vorwärtsfahrt (A) langsam mit den Fingern auf sich zu. Je weiter Sie den Hebel auf sich zu ziehen, umso schneller fahren Sie.

Rückwärtsfahrt

Rückwärtsfahrt mit Handbedienung:
- Schalten Sie den Scooter ein. Siehe „Einschalten“.
- Ziehen Sie den Hebel für die Rückwärtsfahrt (B) langsam mit den Fingern auf sich zu. Je weiter Sie den Hebel auf sich zu ziehen, umso schneller fahren Sie rückwärts.

- **Überprüfen Sie sorgfältig, dass der Weg hinter Ihnen frei ist, bevor Sie rückwärts fahren.**
- **Die Höchstgeschwindigkeit beim Rückwärtsfahren ist halb so hoch wie die Höchstgeschwindigkeit beim Vorwärtsfahren.**

Mit dem Geschwindigkeitsregler können Sie die Höchstgeschwindigkeit für die Vorwärts- und Rückwärtsfahrt begrenzen.

Bremsen und Anhalten beim Vorwärts- und Rückwärtsfahren

- Wenn Sie den Hebel für die Vorwärts- oder Rückwärtsfahrt langsam loslassen, bremst der Fortress Calypso und kommt zum Stillstand.
  Während des Bremsens leuchten automatisch die Bremslichter auf.
- Wenn Sie während der Fahrt plötzlich bremsen müssen (Nothalt), müssen Sie die Fahrhebel sofort loslassen.

Unter normalen Umständen können Sie den Fahrhebel zum Anhalten langsam loslassen.

Sobald der Scooter zum Stillstand gekommen ist, wird die Feststellbremse automatisch betätigt.

Bemerkungen:
Sie können die Bremsen prüfen, indem Sie den Fahrhebel plötzlich loslassen.

- **Wenn Sie mit hoher Geschwindigkeit fahren, müssen Sie besondere Vorsicht walten lassen, insbesondere auf Bürgersteigen und in Fußgängerzonen. In diesem Fall ist es ratsam, mithilfe des Geschwindigkeitsreglers eine geringere Höchstgeschwindigkeit einzustellen.**
- **Fahren Sie über keine Straße, bevor Sie sich sicher sind, gut mit dem Scooter und den Bedienteilen zurechtzukommen.**

5.4.2 Kurven

Vorwärts Kurven fahren; Links oder rechts abbiegen

- Wenn Sie den Lenker nach links oder rechts drehen, ändert der Scooter seine Richtung und fährt nach links oder rechts.

- **Schauen Sie sich beim Abbiegen immer gut um und verwenden Sie den Blinker.**
- **Fahren Sie immer mit einer sicheren Geschwindigkeit in Kurven, d.h. langsamer.**

5.4.3 Gefälle/Steigung

- Obwohl der Fortress Calypso ein Höchstgewicht von 125 kg tragen kann, ist es wichtig, dass folgende Sicherheitsvorschriften beachtet werden, wenn Sie im Gefälle fahren.

- Wenn Sie eine Steigung hochfahren, müssen Sie eine bestimmte Körperhaltung einnehmen, die Ihre Stabilität vergrößert. Dies erfolgt, indem Sie Ihren Oberkörper nach vorne beugen, während Sie den Hügel hinauffahren. Hierdurch wird der Scooter stabiler. Die „Fahrhaltung für bessere Stabilität“ ist nebenstehend abgebildet. Darüber hinaus darf die Rückenlehne des Scooters nicht nach hinten geneigt sein, und der Sitz muss nach vorne geschoben werden.

- Es ist nicht erlaubt, mit dem Scooter ein Gefälle/eine Steigung zu befahren, deren Steigung höher ist als in der Tabelle unten angegeben.

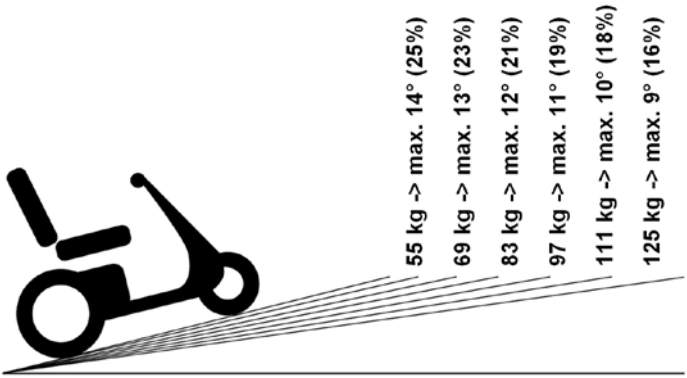

Halten Sie sich an diese Vorschriften, damit der Scooter nicht instabil wird oder kippt. Dies kann Personenschäden und/oder eine Beschädigung Ihres Scooters zur Folge haben.

Anweisungen für das Hochfahren von Hügeln

- Nehmen Sie die „Körperhaltung für bessere Stabilität“ ein, indem Sie sich mit dem Oberkörper etwas nach vorne beugen. Hierdurch wird Ihr Scooter stabiler. Sie können Ihre Position noch weiter verbessern, indem Sie den Sitz weiter nach vorne schieben.
- Fahren Sie den Hügel mit halber Geschwindigkeit hoch.
- Halten Sie die Geschwindigkeit konstant, wenn Sie den Hügel hinauffahren.
- Vermeiden Sie plötzliche, abrupte Bewegungen, wie plötzliches Bremsen oder Beschleunigen.
- Ändern Sie nicht die Fahrtrichtung und versuchen Sie nicht, beim Hinauffahren eines Hügels zu wenden.
- Fahren Sie den Hügel gerade hinauf. Versuchen Sie nicht, umzukehren und/oder den Hügel diagonal hinaufzufahren.
- Versuchen Sie nicht, einen Hügel mit möglichen Gefahren hinaufzufahren, wie z.B.: einen Hügel, der mit Schnee, Eis, gemähtem Gras oder nassen Blättern bedeckt ist.
- Wenn Sie bemerken, dass der Scooter deutlicher langsamer fährt, wenn Sie einen Hügel hinauffahren, sollten Sie eine weniger steile Route wählen, um eine Motorüberhitzung zu vermeiden.
- Wenn Sie lange einen Hügel hinauffahren, kann der Motor überhitzen.
  - Die Elektronik schaltet sich aus, um einem Motorschaden vorzubeugen.
  - Ziehen Sie den Zündschlüssel aus dem Schloss und lassen Sie den Motor abkühlen.
- Wenn möglich ist es immer angeraten, eine weniger steile Route zu wählen.

Wenn Sie sich nicht an diese Vorschriften halten, kann Ihr Scooter instabil werden und kippen. Dies kann Personenschäden und/oder eine Beschädigung Ihres Scooters zur Folge haben.

Einen Hügel hinunterfahren

Fahren Sie einen Hügel so langsam und konzentriert wie möglich hinunter.

- **Drehen Sie den Geschwindigkeitsregler vollständig nach links (geringste Geschwindigkeit), bevor Sie einen Hügel hinabfahren.**
- **Lehnen Sie sich mit Ihrem Oberkörper leicht nach hinten und bremsen Sie - wenn nötig – ganz ruhig. Wenn Sie zu schnell bremsen, kann der Scooter nach vorne überkippen oder in einen unsicheren Zustand geraten.**

5.4.4 Hindernisse

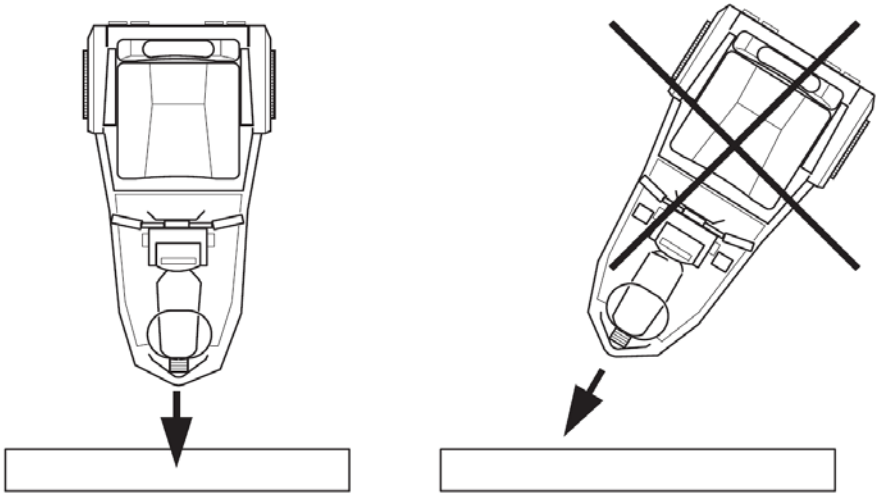

Fahren über Hindernisse

- Fahren Sie gerade an die Bordsteinkante oder an andere Hindernisse heran und halten Sie an, sobald das Vorderrad das Hindernis fast berührt.
- Ziehen Sie jetzt den Fahrhebel an und fahren Sie die Bordsteinkante hoch, ohne Ihre Richtung zu verändern.
- Sobald das Vorderrad auf der Bordsteinkante steht, müssen Sie die Geschwindigkeit halten, so dass die Hinterräder nachkommen können.
- Gelingt es Ihnen nicht, auf die Bordsteinkante zu fahren, suchen Sie sich eine Stelle, an der die Bordsteinkante weniger hoch ist.
- Jedes Hindernis muss immer gerade von vorne angegangen werden.
- Wir empfehlen Ihnen, immer die für Fahrzeuge abgesenkten Bordsteinkanten zu verwenden, anstatt eine hohe Bordsteinkante hinauf zu fahren.
- Fahren Sie nicht über Hindernisse, die höher als 7,6 cm sind.

Üben Sie mit niedrigen Hindernissen und erhöhen Sie die Höhe der Hindernisse nach und nach, bis Sie über Hindernisse mit maximaler Höhe fahren können. Nehmen Sie sich hierfür ausreichend Zeit.

Von Hindernissen hinunterfahren

- Seien Sie beim Hinunterfahren von Hindernissen äußerst vorsichtig.
- Fahren Sie gerade auf die Bordsteinkante zu und stoppen Sie kurz vorher.
- Ziehen Sie den Fahrhebel vorsichtig an und lassen Sie den Scooter langsam von der Bordsteinkante hinunterfahren, ohne dabei die Richtung zu ändern.

- **Es ist nicht erlaubt, eine Treppe hinunterzufahren, dies ist besonders gefährlich. Der Scooter ist mit Stützrädern für zusätzliche Stabilität und Sicherheit ausgestattet. Es kann vorkommen, dass diese Räder beim Hinunterfahren ein Hindernis darstellen.**
- **Sorgen Sie dafür, dass die Hinterräder des Scooters nicht auf ungleicher Höhe stehen. Dadurch wird der Scooter instabil.,**

5.4.5 Automatisches Ausschalten bei Überlastung

- Bei Überlastung, verursacht durch einen falschen oder langen Gebrauch bei großer Hitze, schaltet sich der Stromunterbrecher ein und stoppt den Scooter automatisch. Siehe „Automatischer Stromunterbrecher“.
- Ziehen Sie den Zündschlüssel aus dem Schloss und lassen Sie den Motor abkühlen.
- Ein fehlerhafter Gebrauch kann unnötige Störungen und Schaden am Scooter verursachen.

5.4.6 Ausschalten

Nach jeder Fahrt muss der Scooter vollständig ausgeschaltet werden. Hiermit sorgen Sie dafür, dass sich die Akkus nicht unnötig entleeren und erneut aufgeladen werden müssen.

Ziehen Sie immer den Zündschlüssel aus dem Schloss, wenn Sie den Scooter nicht fahren, auch wenn Sie beabsichtigen, auf dem geparkten Scooter sitzen zu bleiben. Hiermit sorgen Sie dafür, dass sich der Scooter nicht unerwünscht in Bewegung setzt, wenn Sie zufällig den Fahrhebel berühren.

5.4.7 Parken

Ziehen Sie nach dem Parken den Zündschlüssel aus dem Schloss, so dass niemand Ihren Fortress Calypso ohne Ihre Zustimmung verwenden kann.

Nach dem Ausschalten des Scooters (Zündschlüssel aus dem Zündschloss gezogen) bleibt die Feststellbremse angezogen, auch wenn die Akkus entfernt werden. Befindet sich der Scooter im Leerlauf, funktioniert die automatische Feststellbremse NICHT!

- **Wenn Sie den Scooter an einem Hang abstellen, muss die automatische Feststellbremse eingeschaltet werden.**
- **Stellen Sie den Scooter an einem Hang niemals im Leerlauf ab.**

5.5 Scooter schieben

Im Fall einer Störung oder wenn die Akkus zu wenig Strom haben, um mit dem Scooter zu fahren, kann der Scooter auch per Hand geschoben werden.
Das Schieben des Scooters kann beim Parken oder beim Wegstellen des Scooters in einem kleinen Raum praktisch sein.

- Schalten Sie den Scooter aus, indem Sie den Zündschlüssel aus dem Schloss ziehen.
- Bringen Sie den Leerlaufhebel in die Position für den „Leerlauf des Scooters“.

Wird der Scooter schnell geschoben, wird der Motor über einen eingebauten Sicherheitsmechanismus automatisch eingeschaltet. Dadurch wird der Scooter langsamer.

5.5.1 Leerlauf des Scooters

Um den Fortress Calypso schieben zu können, muss die automatische Feststellbremse wie folgt ausgeschaltet werden:

- Schieben Sie den Leerlaufhebel (A), der sich rechts auf der Verkleidung unter dem Sitz befindet, in die Position LEERLAUF (C). Hierdurch wird die automatische Feststellbremse ausgeschaltet.

Die automatische Feststellbremse des Fortress Calypso wird wieder eingeschaltet, indem Sie den Leerlaufhebel wieder in die Position (B), BREMSE EINGESCHALTET, bringen.

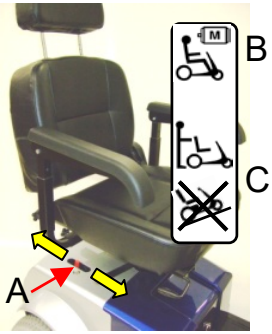

Vorsorgemaßnahmen im Leerlauf

Der Scooter ist mit einer einzigartigen Sicherheitsfunktion ausgestattet, anhand derer einem zu schnellen Rollen des Scooters im Leerlauf vorgebeugt wird. Wenn der Scooter im Leerlauf zu rollen beginnt, bremst der Scooter automatisch mit dem Motor ab, bis der Scooter zum Stillstand kommt.

- **Sorgen Sie dafür, dass sich der Leerlaufhebel in der Position BREMSE EINGESCHALTET befindet, bevor Sie auf den Scooter aufsteigen.**
- **Berühren Sie den Leerlaufhebel NIEMALS, wenn Sie mit dem Scooter fahren.**
- **Berühren Sie den Fahrhebel am Lenker nicht, wenn Sie den Leerlaufhebel verwenden.**

Der Leerlaufhebel darf nur dann verwendet werden, wenn der Scooter geschoben werden soll. Wenn Sie den Scooter in den Leerlauf bringen, wird der Motor mechanisch ausgekuppelt, so dass die automatische Feststellbremse nicht mehr funktioniert. Deshalb müssen Sie direkt nach dem Schieben des Scooters den Hebel wieder zurück in die

Position „Bremse eingeschaltet" bringen, so dass die automatische Feststellbremse wieder eingeschaltet wird.

Achtung:
Schalten Sie den Scooter NIEMALS in den Leerlauf, wenn Sie an einem Hügel parken: Der Scooter rollt dann durch Schwerkraft den Hügel hinab.

Wenn sich der Fortress Calypso im Leerlauf befindet:
- Ist es nicht möglich, den Scooter zu fahren
- Kann die Elektronik eingeschaltet werden, der Motor kann den Scooter jedoch nicht antreiben

Deshalb muss in dieser Situation die Elektronik ausgeschaltet werden.

Um wieder mit dem Fortress Calypso fahren zu können, müssen folgende Schritte ausgeführt werden:
- Bringen Sie den Leerlaufhebel in die Position „Bremse eingeschaltet".
- Schalten Sie den Scooter ein, indem Sie den Zündschlüssel in das Schloss stecken.

Jetzt können Sie wieder mit dem Fortress Calypso fahren.

5.6 Demontage des Scooters für die Lagerung und/oder den Transport

Der Fortress Calypso kann für die Lagerung in einem kleinen Raum oder zum Transport in einem kleinen Auto demontiert werden. Demontiert nimmt der Scooter weniger Platz ein. Um Ihren Fortress Calypso zu demontieren, müssen folgende Schritte ausgeführt werden:

5.6.1 Sitz abnehmen

(Sitz kann leicht abweichen von der Abbildung)

Der Sitz wird wie folgt abgenommen:
- Entriegeln Sie den Drehmechanismus des Sitzes, indem Sie den Verriegelungshebel nach vorne schieben.
- Heben Sie den Sitz vom Sitzfuß.
- Der Sitz kann einfacher hochgehoben werden, wenn er während des Hebens etwas gedreht wird.
- Wenn Sie die Rückenlehne vollständig einklappen, werden die Abmessungen des Sitzes kleiner, so dass es einfacher wird, den Sitz vom Sitzfuß zu heben.

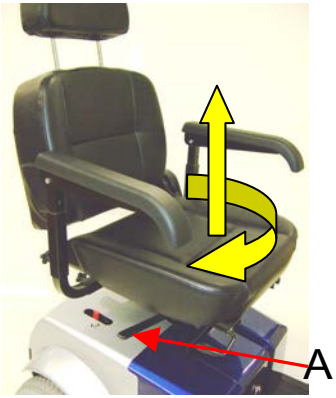

5.6.2 Den Scooter auseinander nehmen

Das Design des Fortress Calypso macht es möglich, diesen schnell, einfach und ohne Werkzeug auseinander zu nehmen und zusammenzubauen. Wenn Sie Probleme beim Auseinandernehmen oder Zusammenbauen des Scooters haben, schlagen Sie in den Anweisungen nach und versuchen Sie es erneut.

BEMERKUNG: Sorgen Sie dafür, dass der Strom ausgeschaltet ist, bevor Sie den Scooter auseinander nehmen oder zusammensetzen.

Auseinandernehmen:

- Entfernen Sie den Akkudeckel, indem Sie das elastische Band an der Vorderseite des Deckels und den Klettverschluss an beiden Seiten des Akkudeckels lösen.

- Lösen Sie den hinteren Deckel vom Hinterrahmen, indem Sie den Drehknopf gegen den Uhrzeigersinn drehen und den Klettverschluss an beiden Seiten des Deckels lösen.

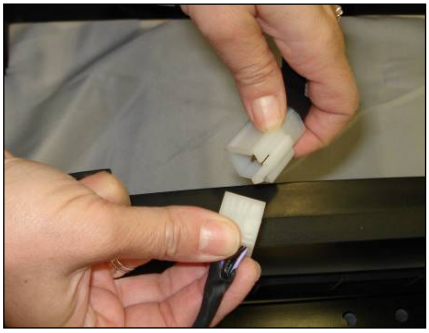

- Kippen Sie den hinteren Deckel vorsichtig zur Rückseite des Scooters, so dass das Innere zum Vorschein kommt. Suchen Sie den Verbindungsstecker der Rücklichter und ziehen Sie ihn ab. Jetzt können Sie den hinteren Deckel vollständig abnehmen.

- Lösen Sie die roten und schwarzen Akkukabel.

- Lösen Sie das Band, das die Akkus sichert.

- Nehmen Sie die Akkus heraus, indem Sie sie an ihren Tragebändern herausheben.

ACHTUNG – Die Akkus sind viel schwerer, als sie auf den ersten Blick erscheinen.

- Lösen Sie das Hauptkabel, bevor Sie die Rahmenteile des Scooters auseinander nehmen.

- Um den Vorderrahmen vom Hinterrahmen zu trennen, müssen Sie zunächst den Verriegelungsbügel finden. Dieser befindet sich unter dem Akku-Teil.
- Halten Sie den Knopf an der Seite des Bügels eingedrückt und ziehen Sie den Bügel nach oben. Lösen Sie den Bügel vom Haken am hinteren Rahmen.

- Halten Sie mit der einen Hand den Sitzfuß und mit der anderen Hand das Lenkrad fest. Schieben Sie den Sitzfuß nun vorsichtig nach hinten, bis der hintere Rahmen des Scooters auf dem hinteren Stoßdämpfer ruht.
- Halten Sie jetzt mit einer Hand den Lenker fest und mit der anderen Hand die Mitte der Bodenplatte des vorderen Rahmens. Heben Sie den Vorderrahmen hoch, bis dieser sich vom Hinterrahmen gelöst hat, und rollen Sie den Vorderrahmen weg vom Hinterrahmen. Halten Sie hierbei die Lenksäule und das Vorderrad im Gleichgewicht.

5.6.3 Einklappen der Lenksäule

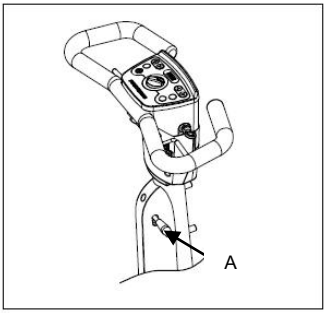

Die Lenksäule wird wie folgt eingeklappt:

- Ziehen Sie den Hebel (A) nach unten und ziehen Sie gleichzeitig die Lenksäule nach unten.

Seien Sie vorsichtig beim Einklappen der Lenksäule, achten Sie darauf, dass Sie sich nicht Ihre Finger einklemmen.

5.6.4 Hochheben und einladen

- Wir raten Ihnen, sich beim Einladen des demontierten Scooters immer von einer anderen Person helfen zu lassen.
- Wenn Sie den demontierten Scooter in ein Auto laden, achten Sie darauf, dass sich der Leerlaufhebel an der Rückseite des Scooters in der Position „Bremse eingeschaltet" befindet.
- Wenn die Vorderseite des Scooters eingeladen wurde, können Sie die Akkus wieder in das Akkufach einsetzen und befestigen.
- Es obliegt Ihrer Verantwortung, dass alle Komponenten eines demontierten Scooters gut im Auto gesichert sind und keine Gefahr darstellen.

5.6.5 Den Scooter wieder zusammenbauen

Zum Zusammenbauen des Scooters können Sie die oben aufgeführten Schritte in umgekehrter Reihenfolge befolgen. Bitte achten Sie dabei gut auf folgendes*:*

- Wenn Sie den Vorderrahmen auf den J-Haken des Hinterrahmens setzen, muss die hintere Stoßstange auf dem Boden ruhen.
- Der Verriegelungsmechanismus und der Bügelhebel müssen beim Verkuppeln von Vorder- und Hinterrahmen gut befestigt sein.
- Die Akkus müssen gut mit den Bändern befestigt sein.
- Alle Elektroanschlüsse müssen ordnungsgemäß angeschlossen sein.

5.7 Den Scooter als Ganzes transportieren

Wenn Sie den Fortress Calypso vollständig montiert in einem dafür geeigneten Auto transportieren möchten, beachten Sie bitte folgende Richtlinien:

- **Halten Sie den Scooter beim Heben in ein Auto nicht an den Plastikkappen fest und versuchen Sie nicht, den Scooter ohne Hilfe anzuheben. Wenn Ihr Scooter vollständig montiert in ein Auto passt, verwenden Sie ihn nicht als Sitz für Passagiere innerhalb Ihres Fahrzeugs. Sie müssen auf einem normalen Autositz sitzen, auch dann, wenn das betroffene Auto für den Transport von Scootern angepasst wurde. Der Grund hierfür ist, dass der Fortress Calypso nicht die Sicherheit normaler Fahrzeugsitze bieten kann,**

und zwar ungeachtet der Qualität der Befestigung des Scooters im Auto.

- **Überprüfen Sie nach dem Einladen des Scooters in das Auto, dass der Scooter sich nicht im Leerlauf befindet.**
- **Der Scooter muss mit einem genehmigten Befestigungssystem gesichert werden. Sunrise Medical äußert sich nicht über die Eignung bestimmter Befestigungssysteme. Darüber hinaus kann Sunrise Medical keine Situationen vorhersehen, die bei Verwendung von Transportdiensten Dritter auftreten können. Für Anleitungen zur Verwendung eines bestimmten Befestigungssystems verweisen wir Sie auf den Hersteller und die entsprechenden Anwendungsvorschriften. Wenn Sie einen Transportdienst Dritter verwenden, nehmen Sie bitte mit dem entsprechenden Dienst Kontakt auf.**

Der Scooter hat Befestigungspunkte an der Rückseite und unten sowie an der Vorderseite der Bodenplatte. Die Befestigungspunkte sind ausschließlich dazu bestimmt, die Befestigung zu vereinfachen. Wir weisen Sie darauf hin, dass demontierte Scooterteile, die nicht in einem Fahrzeug befestigt sind, Schäden verursachen können, wenn das Fahrzeug abrupte Bewegungen macht.

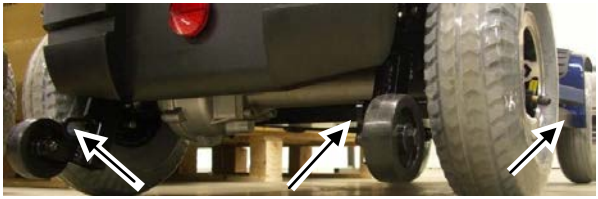

6 Wartung

6.1 Wartungstabelle

Für optimale Leistung, Dauerhaftigkeit und Lebensdauer Ihres Scooters muss dieser regelmäßig durch Ihren Händler gewartet werden.

Untenstehend haben wir angegeben, was wann kontrolliert werden muss, wie oft dies zu erfolgen hat und wer die Kontrolle durchzuführen hat.

Zeit	Beschreibung	Benutzer
Täglich	• Akkus aufladen, nachdem sie einen ganzen Tag lang verwendet wurden	X
Wöchentlich	• Reifendruck kontrollieren	X
	• Scooterunterseite auf Öllecks überprüfen	X
Monatlich	• Scooter reinigen (siehe Reinigung)	X
	• Polsterung reinigen (falls notwendig)	X
Vierteljährlich	• Das Drehsystem des Sitzes schmieren: hierfür muss der Sitz entfernt werden. Siehe „Sitz abnehmen“. Wir empfehlen Ihnen Lithium-Schmiermittel.	X

Wir empfehlen Ihnen, Ihren Händler mindestens einmal pro Jahr eine Wartung Ihres Scooters durchführen zu lassen. Bei intensivem Gebrauch kann dies auch alle sechs Monate erforderlich sein.
Grundsätzlich raten wir Ihnen, die Wartung durch Ihren Händler durchführen zu lassen. Wartungsarbeiten, die Sie selbst durchführen können, sind in der oben abgebildeten Tabelle angegeben.

Wenn Sie Ölflecken unter Ihrem Scooter entdecken, nehmen Sie bitte direkt Kontakt mit Ihrem Händler auf. Fahren Sie in diesem Fall nicht mehr mit Ihrem Scooter.

6.1.1 Akkus

Lesen Sie folgende Dokumentation zur Wartung der Akkus:
Geltende Regelung zu Akkus
Bedienungsanleitung für das Akku-Ladegerät oder Vorschriften zum Akku-Ladegerät

Der Scooter ist mit Gel-Akkus ausgestattet. Diese Akkus haben ein vollständig geschlossenes Gehäuse und sind wartungsfrei.
Angaben zum Anschluss der Akkus finden Sie auf einem Etikett. Dieses Etikett befindet sich an der Innenseite des Akkufach-Deckels.

- **Sorgen Sie dafür, dass die Akkus immer ordnungsgemäß aufgeladen sind.**
- **Verwenden Sie den Scooter nicht, wenn die Akkus fast leer sind. Dies kann die Akkus beschädigen und Sie laufen Gefahr, unterwegs liegen zu bleiben.**
- **Die Verwendung „nasser“ Akkus ist nicht zulässig. Verwenden Sie beim Austausch unbedingt Gel-Akkus.**

6.1.2 Akkus wechseln

Wenn die Kapazität der Akkus so gering ist, dass Sie nur noch sehr kurze oder gar keine Fahrten mehr mit dem Scooter ausführen können, dann haben die Akkus das Ende Ihrer Lebensdauer erreicht. Tauschen Sie die Akkus so schnell wie möglich aus.

Nehmen Sie Kontakt mit Ihrem Händler auf: Er weiß genau, welche Akkus am besten für Ihren Scooter geeignet sind.

Die Akkus werden wie folgt ausgetauscht:

- Schalten Sie den Scooter aus (Zündschlüssel aus dem Schloss ziehen).
- Nehmen Sie den Sitz ab. Siehe „Sitz abnehmen“.
- Entfernen Sie das Schloss an der Vorderseite des Akkudeckels.

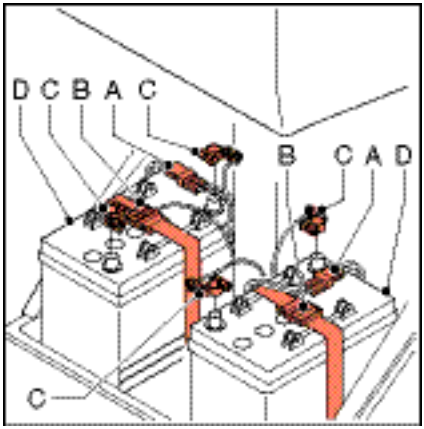

- Entfernen Sie die rote und schwarze Hülse des Akkus.
- Lösen Sie die Bänder, die die Akkus an Ort und Stelle halten, indem Sie die Schnalle eindrücken.
- Lösen Sie die Akkuklemmen mit einem 13 mm breiten Schlüssel von den Kabeln.
- Entfernen Sie beide Akkus.

Die neuen Akkus werden wie folgt in umgekehrter Reihenfolge eingesetzt:

- Die neuen Akkus einsetzen.
- Die Akkus mit dem Band befestigen.
- Die Kabel wie in der unten aufgeführten Tabelle anschließen:

Nr.	Kabelfarbe	Text auf Etikett	Anschluss an
B	Schwarz	Akku 1	Minus-Pol an Akku 1 (links)
C	Rot	Akku 1	Plus-Pol an Akku 1 (links)
D	Schwarz	Akku 2	Minus-Pol an Akku 2 (rechts)
E	Rot	Akku 2	Plus-Pol an Akku 2 (rechts)

- Ziehen Sie die Akkuklemmen fest.

- **Achten Sie darauf, dass die Kabel korrekt an den Akkus angeschlossen sind: Die korrekten Anschlüsse sind auf den Etiketten angegeben.**
- **Die Anschlüsse dürfen NICHT vertauscht werden.**
- **Sorgen Sie dafür, dass die Akkupole und Akkuklemmen angemessen sauber sind.**
- Fetten Sie die Akkuklemmen ein, um Rostbildung vorzubeugen. Verwenden Sie hierfür säurefreie Vaseline.
- Setzen Sie den Deckel wieder auf.

- **Sobald die neuen Akkus eingesetzt wurden, müssen sie aufgeladen werden. Siehe „Akkus aufladen“.**
- **Achten Sie darauf, dass die Akkupole nicht mit Metallteilen in Berührung kommen. Dies kann zu Kurzschlüssen mit ernsthaften Folgen führen.**
- **Siehe „Gebrauchte Scooter und die Umwelt“ für die korrekte Entsorgung der Akkus.**

6.1.3 Akkus reinigen

Gel-Akkus sind wartungsfrei. Sie können jedoch dennoch auf folgende Punkte achten:
- Sorgen Sie dafür, dass die Akkus sauber und trocken bleiben: Schmutz und Wasser können Lecks verursachen, so dass die Kapazität der Akkus nachlässt.
- Reinigen Sie die Akku-Pole und fetten Sie sie danach mit säurefreier Vaseline ein.

Sorgen Sie dafür, dass die Akkus sich niemals vollständig entladen! Dies kann die Akkus ernsthaft beschädigen und ihre Lebensdauer verkürzen.

6.2 Reifen

Für das ordnungsgemäße Funktionieren des Scooters ist es von großer Bedeutung, dass die Reifen immer den korrekten Reifendruck haben.

6.2.1 Reifen aufpumpen

Die Reifen sind mit einem Autoreifenventil ausgestattet. Sie können die Reifen bei Ihrem Händler oder an Ihrer Tankstelle aufpumpen lassen, Sie können dies auch selbst mit einer Hand- oder Fußpumpe vornehmen. Entfernen Sie vor dem Aufpumpen der Reifen die Ventilkappe. Sind die Reifen nicht vollständig aufgepumpt, kann die Reichweite des Scooters abnehmen und die Lauffläche der Reifen verschleißt schneller. Für Informationen zum Reifendruck schlagen Sie bitte in den „Produktspezifikationen“ nach.

Überschreiten Sie beim Aufpumpen der Reifen niemals den empfohlenen Reifendruck. Dieser Wert ist auf dem Reifen angegeben. (3,5 bar).

Schlagen Sie vor dem Kontrollieren der Reifen in der „Wartungstabelle“ nach.

Vergessen Sie nach dem Aufpumpen der Reifen nicht, die Ventilkappe wieder auf das Ventil zu schrauben. Hiermit vermeiden Sie, dass Schmutz und Sand in das Ventil gelangen.

6.3 Scooter reinigen

Entfernen von trockenem Schmutz

Die Polsterung, Metall- und Rahmenteile können meist am einfachsten mit einem trockenen, weichen Tuch gereinigt werden.

Entfernen von Schlamm und/oder anderem feuchten Schmutz

Teile, die durch feuchten Schmutz verschmutzt sind, werden am besten zunächst mit einem feuchten Tuch gereinigt und danach mit einem trockenen weichen Tuch abgetrocknet.

Polsterung

Mit einem feuchten Tuch reinigen. Nachdem Sie den Schmutz entfernt haben, müssen die gereinigten Teile mit einem weichen trockenen Tuch getrocknet werden.

- **Verwenden Sie niemals ätzende Reinigungsmittel. Diese können den Scooter beschädigen. Verwenden Sie keine organischen Lösungsmittel, wie Verdünner, chemisch reinigenden Naphtha oder denaturierten Alkohol.**
- **Spritzen oder gießen Sie kein Wasser auf Ihren Scooter.**
- **Gehen Sie in der Nähe des elektronischen Systems vorsichtig mit Wasser um.**
- **Polsterung: nicht chemisch reinigen, bügeln oder schleudern.**

6.4 Desinfektion

Bei Bedarf kann der Fortress Calypso desinfiziert werden. Benutzen Sie hierfür handelsübliche Oberflächendesinfektionsmittel und beachten Sie die Gebrauchsanweisung des Desinfektionsmittels. In Zweifelsfällen wenden Sie sich bitte an Ihren Fachhändler.

6.5 Wiedereinsatz

Die Liste der durchzuführenden Arbeiten die zum Wiedereinsatz des Fortress Calypso durchgeführt werden müssen, können bei der Fa. Sunrise Medical vom Fachhändler angefordert werden!

7 Probleme lösen

Wenn Ihr Fortress Calypso nicht funktioniert, obwohl die Akkus vollständig aufgeladen sind, können Sie selbst folgende Punkte kontrollieren, bevor Sie Kontakt mit Ihrem Händler aufnehmen.

1. Kontrollieren Sie, ob alle Akkuklemmen sicher an korrekter Stelle befestigt sind.
2. Kontrollieren Sie, ob sich der Leerlaufhebel in der Position „BREMSE EINGESCHALTET“ befindet (und nicht im Leerlauf).
3. Kontrollieren Sie, ob der automatische Stromunterbrecher herausgesprungen ist. Ist dies der Fall, den Stromunterbrecher wieder eindrücken.
   Springt der Stromunterbrecher erneut heraus, nehmen Sie bitte Kontakt mit Ihrem Händler auf.

7.1 Tabelle zur Problemlösung

Wenn Ihr Scooter nicht oder nicht ordnungsgemäß fährt, schauen Sie sich bitte erst die folgende Liste der möglichen Probleme an, bevor Sie mit Ihrem Händler Kontakt aufnehmen. Vielleicht können Sie das Problem selbst lösen.

Mögliche Ursache	Aktion	Person, welche die Aktion durchführt
• Der Zündschlüssel steckt nicht korrekt im Zündschloss.	• Stecken Sie den Zündschlüssel ordnungsgemäß in das Schloss.	Benutzer
• Die Anschlusskabel im Motorfach sind nicht korrekt an den Steuermechanismus angeschlossen oder sind lose.	• Kontrollieren Sie die Anschlusskabel und sorgen Sie dafür, dass sie ordnungsgemäß mit dem Steuermechanismus verbunden sind.	Händler
• Die Akkuklemmen sind nicht ordnungsgemäß befestigt.	• Kontrollieren Sie die Akkuklemmen.	Benutzer
• Der Scooter befindet sich im Leerlauf.	• Bringen Sie den Leerlaufhebel in die Position „BREMSE EINGESCHALTET“, ziehen Sie den Zündschlüssel aus dem Schloss und stecken Sie ihn wieder ein, um den Scooter erneut zu starten.	Benutzer
• Die automatische Stromunterbrechung ist herausgesprungen.	• Siehe „Stromunterbrecher“. • Ziehen Sie den Zündschlüssel aus dem Schloss. • Drücken Sie den automatischen Stromunterbrecher wieder ein und schalten Sie den Scooter wieder mit dem Zündschlüssel ein.	Benutzer

Mögliche Ursache	Aktion	Person, welche die Aktion durchführt
• Ein Anschluss ist lose.	• Korrigieren Sie den Anschluss (falls möglich) oder nehmen Sie Kontakt mit Ihrem Händler auf.	Benutzer + Händler
• Die Akkuspannung ist zu niedrig.	• Kontrollieren Sie die Akkuspannung. Siehe „Akkuanzeige“. • Laden Sie die Akkus acht Stunden lang auf. • Kontrollieren Sie die Funktion des Akku-Ladegeräts.	Benutzer
• Der Scooter fährt zu langsam.	• Drehen Sie den Geschwindigkeitsregler nach rechts.	Benutzer
• Der Motor hat sich überhitzt.	• Ziehen Sie den Zündschlüssel aus dem Schloss und lassen Sie den Scooter abkühlen.	Benutzer

Manchmal kann das Problem gelöst werden, indem der Scooter erst aus- und dann wieder eingeschaltet wird.

Wenn Sie das Problem nicht anhand der oben aufgeführten Liste lösen können, müssen Sie Kontakt mit Ihrem Händler aufnehmen.

7.2 Automatischer Stromunterbrecher

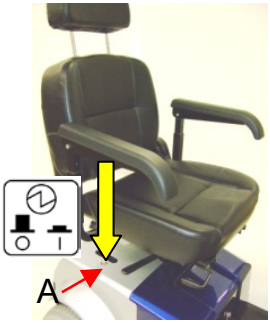

Der Scooter ist mit einem automatischen Stromunterbrecher ausgestattet (A).
Unter normalen Umständen springt der automatische Stromunterbrecher nicht heraus und der Scooter ist betriebsbereit.
Bei Überbelastung oder Kurzschluss des Elektrokreislaufs schaltet der automatische Stromunterbrecher das Elektrosystem aus, um Schäden vorzubeugen.
Eine Überlastung kann auftreten, wenn der Motor überhitzt.
Wenn der automatische Stromunterbrecher den Elektrokreislauf des Scooters ausschaltet, springt dieser heraus.

Der automatische Stromunterbrecher befindet sich auf der hinteren Abdeckung unter dem Sitz.

Wenn Sie den automatischen Stromunterbrecher wieder eindrücken, können Sie versuchen, den Scooter erneut zu starten. Springt der automatische Stromunterbrecher wieder heraus, warten Sie 15 bis 20 Minuten, so dass der Motor abkühlen kann, und versuchen dann, den Stromunterbrecher wieder einzudrücken.

Wenn Sie Ihren Scooter nach diesen Schritten wieder starten können, können Sie beruhigt weiterfahren. Sorgen Sie jedoch dafür, dass Sie Hindernisse und Hügel vermeiden.

Springt der automatische Stromunterbrecher wieder heraus, nachdem Sie den Motor abkühlen lassen haben, liegt möglicherweise ein Kurzschluss vor. In diesem Fall dürfen Sie nicht mit dem Scooter fahren. Nehmen Sie dann bitte Kontakt mit Ihrem Händler auf.

7.3 Elektromagnetische Störung

Funkwellen können die Leistung des elektrischen Scooters negativ beeinflussen. Auch der Scooter selbst kann die Funktion elektromagnetischer Felder stören, zum Beispiel Alarmsysteme oder Elektrokreisläufe in Geschäften.

Quellen von Funkwellen, wie z.B. Radio- und TV-Sender, Amateurradiostationen, Fahrstühle, Sendegeräte, Stereoanlagen und Mobiltelefone können elektrische Rollstühle und Scooter beeinflussen.

Die nachfolgenden Empfelungen haben das Ziel, unbeabsichtigtes Fahren des elektrischen Scooters vorzubeugen, denn dies kann ernsthafte Verletzungen zur Folge haben.

1. Schalten Sie keine handbedienten Geräte zur persönlichen Kommunikation ein, wie zum Beispiel ein Funkgerät oder ein Mobiltelefon, wenn der elektrische Scooter eingeschaltet ist.
2. Kommen Sie nicht zu nah an Sendegeräte wie Radio- und TV-Stationen.
3. Schalten Sie den elektrischen Rollstuhl oder Scooter durch Abziehen des Zündschlüssels aus, wenn sich der Scooter unbeabsichtigt bewegt, so als ob der Leerlauf eingeschaltet wird.
4. Seien Sie sich bewusst, dass eventuell am Scooter installierte Zubehörteile oder Komponenten oder Anpassungen den Einfluss von Funkwellen vergrößern können.

   Bemerkungen:
   Es gibt keine einfache Weise, die Auswirkungen der Funkwellen auf die allgemeine Immunität des elektrischen Rollstuhls oder Scooters zu testen.

5. Melden Sie alle unbeabsichtigten Bewegungen des Scooter oder den Wechsel in den Leerlauf Ihrem Händler oder dem Hersteller des Scooters. Geben Sie an, ob dies in der Nähe von Funkwellen erfolgt ist.

   Bemerkungen:
   Das Immunitätsniveau des Fortress Calypso ist 21 Volt/Meter.

8 Technische Daten

Sunrise Medical HCM B.V.:	Vossenbeemd 104 5705 CL, Helmond Niederlande

8.1.1 Produktspezifikationen Fortress Calypso

Modell	Fortress Calypso 3-Rad (3W) Fortress Calypso 4-Rad (4W)
Höchstgewicht des Benutzers	125 kg

Beschreibung		**3W**	**4W**
Gesamtlänge	mm	1207	1214
Gesamtbreite	mm	622	622
Mindesthöhe *	mm	710	710
Gesamtgewicht exkl. Akkus	kg	70	75
Gesamtgewicht inkl. Akkus	kg	100	105
Gewicht des schwersten Teils	kg	27	32
Statische Stabilität abwärts	°	15 (27%)	15 (27%)
Statische Stabilität aufwärts	°	15 (27%)	15 (27%)
Statische Stabilität seitlich	°	15 (27%)	15 (27%)
Aktionsradius (ISO 7176-4)**	km	40	40
Dynamische Stabilität (max. sicheres Gefälle)	°	9 (16%)	9 (16%)
Höchstgeschwindigkeit vorwärts	km/h	10	10
Rückenwinkel, Captain-Sitz	°	0-103-126	0-103-126
Sitztiefe, Captain-Sitz	mm	445	445
Sitzbreite, Captain-Sitz	mm	457	457
Rückenhöhe (exkl. Kopfstütze), Captain-Sitz	mm	406	406
Sitzhöhe (bis Fußplatte), Captain-Sitz	mm	432-490	432-490
Höhe Armlehne, Captain-Sitz	mm	229-273	229-273
Abstand zwischen den Armlehnen, Captain-Sitz	mm	457-610	457-610
Rückenwinkel, Master-Sitz	°	85-180	85-180
Sitztiefe, Master-Sitz	mm	430	430
Sitzbreite, Master-Sitz	mm	500	500
Rückenhöhe (exkl. Kopfstütze), Master-Sitz	mm	550	550
Sitzhöhe (bis Fußplatte), Master-Sitz	mm	432-510	432-510
Höhe Armlehne, Master-Sitz	mm	150-340	150-340
Abstand zwischen den Armlehnen, Master-Sitz	mm	500	500

Beschreibung		3W	4W
Wendekreis (ISO 7176-5)	mm	1170	1600
Hindernishöhe (max. Gewicht des Benutzers)	mm	76	76
Freiraum bis zum Boden (max. Gewicht des Benutzers)	mm	101	101
Transaxle-Leistung (für eine Dauer von 2 Stunden)	Watt	450	450
Transaxle-Leistung (bei 24V)	A	20	20

Testdaten	
Testgewicht	125 kg

Bedienkräfte	
Bedienen des Fahrhebels	< 60 N
Neues Einstellen der automatischen Sicherung (Stromunterbrecher)	< 60 N
Elektronische Schalter	< 15 N
Einstecken Ladestecker	< 60 N

Technische Daten der Räder		
Durchmesser Vorderrad (3“)	mm	260 x 85
Durchmesser Vorderrad (4W)	mm	260 x 85
Durchmesser Hinterräder	mm	260 x 85
Reifendruck 4W, vorne	bar	3,5
Reifendruck 4W, hinten	bar	3,5
Reifendruck 3W, vorne	bar	3,5
Reifendruck 3W, hinten	bar	3,5

Akkus		3W	4W
Maximale Akkuabmessungen (LxBxH)	mm	197x168x175	197x168x175
Max. Akkukapazität	Ah	60 (C20)	60 (C20)
Höchstzulässige Ladespannung	Ampère	8	8

* Höhe der Lenksäule eingeklappt ohne Sitz

** Bereich abhängig vom Gewicht des Benutzers, dem Zustand von Reifen, Boden und Akkus sowie den Wetterbedingungen.

8.2 Autorisierter Service und technische Unterstützung

Im Fall von Problemen oder Fragen zu diesem Produkt nehmen Sie bitte Kontakt mit Ihrem Händler auf.

Für Informationen zu einem Händler in Ihrer Nähe können Sie Kontakt mit Sunrise Medical aufnehmen:

Sunrise Medical:	Sunrise Medical GmbH Kahlbachring 2-4 69254 Malsch/Heidelberg Deutschland

Stempel des Händlers

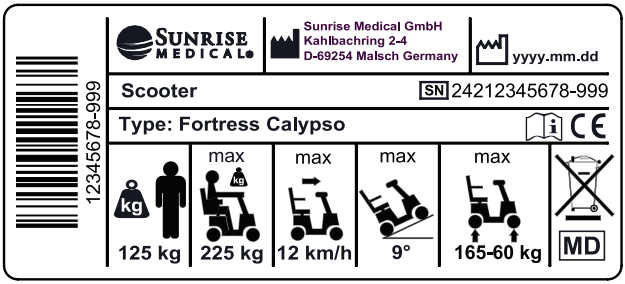

Fortress Calypso	Produktbezeichnung/Artikelnummer
Max	Maximale Steigung bzw. maximales Gefälle, das mit den Sicherheitsrädern befahren werden kann, hängt von den Einstellungen des Roller, der Haltung und den physischen Fähigkeiten des Benutzers ab.
Kg	Maximales Körpergewicht des Fahrers.
Kg	Maximale Achslast.
Kg	Max. Gesamtgewicht.
CE	CE-Kennzeichnung.
MAX X mi/h X km/h	Max. Geschwindigkeit.
	Gebrauchsanleitung
	Zeigt an, dass Elektro- und Elektronikgeräte am Ende ihrer Lebensdauer gemäß der WEEE-Verordnung entsorgt werden müssen.
XXXX-XX-XX	Herstellungsdatum.
SN	Seriennummer.
MD	Dieses Symbol bedeutet Medizinprodukt.
	Adresse des Herstellers

Sunrise Medical S.r.l.
Via Riva, 20 – Montale
29122 Piacenza
Italia
Tel.: +39 0523 573111
Fax: +39 0523 570060
www.SunriseMedical.it

Sunrise Medical AG
Erlenauweg 17
CH-3110 Münsingen
Schweiz/Suisse/Svizzera
Fon +41 (0)31 958 3838
Fax +41 (0)31 958 3848
www.SunriseMedical.ch

Sunrise Medical AS
Delitoppen 3
1540 Vestby
Norge
Telefon: +47 66 96 38 00
post@sunrisemedical.no
www.SunriseMedical.no

Sunrise Medical AB
Neongatan 5
431 53 Mölndal
Sweden
Tel.: +46 (0)31 748 37 00
post@sunrisemedical.se
www.SunriseMedical.se

MEDICCO s.r.o.
H – Park, Heršpická 1013/11d,
639 00 Brno
Czech Republic
Tel.: (+420) 547 250 955
Fax: (+420) 547 250 956
www.medicco.cz
info@medicco.cz
Bezplatná linka 800 900 809

Sunrise Medical Aps
Mårkærvej 5-9
2630 Taastrup
Denmark
+45 70 22 43 49
info@sunrisemedical.dk
Sunrisemedical.dk

Sunrise Medical Australia
11 Daniel Street
Wetherill Park NSW 2164
Australia
Ph: +61 2 9678 6600
Email: enquiries@sunrisemedical.com.au
www.SunriseMedical.com.au

Sunrise Medical
North American Headquarters
2842 Business Park Avenue
Fresno, CA, 93727, USA
(800) 333-4000
(800) 300-7502
www.SunriseMedical.com

OM_Fortress Calypso_EU_EN_DE_
Rev.I_2021-05-07

Sunrise Medical GmbH
Kahlbachring 2-4
69254 Malsch/Heidelberg
Deutschland
Tel.: +49 (0) 7253/980-0
Fax: +49 (0) 7253/980-222
www.SunriseMedical.de

Sunrise Medical
Thorns Road
Brierley Hill
West Midlands
DY5 2LD
England
Phone: 0845 605 66 88
Fax: 0845 605 66 89
www.SunriseMedical.co.uk

Sunrise Medical S.L.
Polígono Bakiola, 41
48498 Arrankudiaga – Vizcaya
España
Tel.: +34 (0) 902142434
Fax: +34 (0) 946481575
www.SunriseMedical.es

Sunrise Medical Poland
Sp. z o.o.
ul. Elektronowa 6,
94-103 Łódź
Polska
Telefon: + 48 42 275 83 38
Fax: + 48 42 209 35 23
E-mail: pl@sunrisemedical.de
www.Sunrise-Medical.pl

Sunrise Medical B.V.
Groningenhaven 18-20
3433 PE NIEUWEGEIN
The Netherlands
T: +31 (0)30 – 60 82 100
F: +31 (0)30 – 60 55 880
E: info@sunrisemedical.nl
www.SunriseMedical.nl

Sunrise Medical HCM B.V.
Vossenbeemd 104
5705 CL Helmond
The Netherlands
T: +31 (0)492 593 888
E: customerservice@
sunrisemedical.nl
www.SunriseMedical.nl
www.SunriseMedical.eu
(International)

Sunrise Medical S.A.S
ZAC de la Vrillonnerie
17 Rue Mickaël Faraday
37170 Chambray-Lès-Tours
Tel : + 33 (0) 247554400
Fax : +30 (0) 247554403
www.sunrisemedical.fr