FORMULARZ ZAMÓWIENIA 2015

WÓZEK PARASOLKA Z ODCHYLANYM OPARCIEM

Nieprawidłowe wypełnienie formularza może spowodować wysyłkę niewłaściwego produktu lub opóźnienia w dostawie.

Prosimy przesłać zamówienie faksem:
Fax : +(48) 42 209 35 23
Telefon: + 48 42 20 93667

Sunrise Medical Poland Sp.z o.o
ul.Elektronowa 6, 94-103 Łódź
www.sunrise-medical.pl

Faktura:	
Imię i nazwisko:	
Ulica:	
Miasto:	
Kod pocztowy:	
Kraj:	
Telefon:	Fax:

Dostawa do:	
Imię i nazwisko:	
Ulica:	
Miasto:	
Kod pocztowy:	
Kraj:	
Telefon:	Fax:

Data zamówienia:
Nr zamówienia (prosimy powtórzyć na każdej stronie)

Zaznaczono:

Wyposażenie standardowe

- **aluminium o duzej wytrzymałości**
- dwie pozycje odchylenia oparcia
- **dwie pozycje podnóżka**
- oparcie wzmocnione aluminiowymi drążkami
- **łatwy do złożenia**
- dostępny w 4 rozmiarach

❑ A01	**zł**	**szt.**	❑ A03	**zł**	**szt.**
Max. waga użytkownika: 25 kg			**Max. waga użytkownika: 40 kg**		
❑ A02	**zł**	**szt.**	❑ A04	**zł**	**szt.**
Max. waga użytkownika: 30 kg			**Max. waga użytkownika: 40 kg**		

WYMIARY

Reclining Back Umbrella Pushchairs

Ref	A 01	A 02	A 03	A 04
A	99	101	102	105
B	63	72	73	72
C	51	56	60	80
D	26	30	35	35
E	32	36	40	40
F	min. 26 max. 31	min. 25 max. 32	min. 28 max. 35	min. 37 max. 44
G	100°/120°	100°/115°	90°/105°	90°/105°
H	47	55	57	57
Kg.	8	8,5	10	10.5
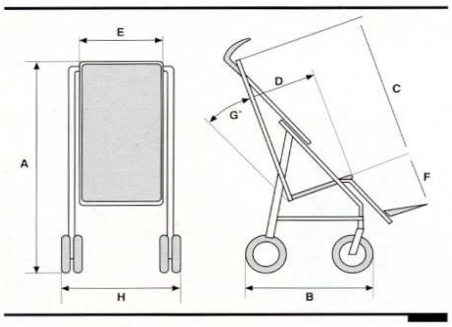
Measures in cm. Tolerance ± 2 cm.