YOUNGSTER 3

Manuale d'uso
Manual de usuario
Brukerveiledning
Brugervejledning

zippie®

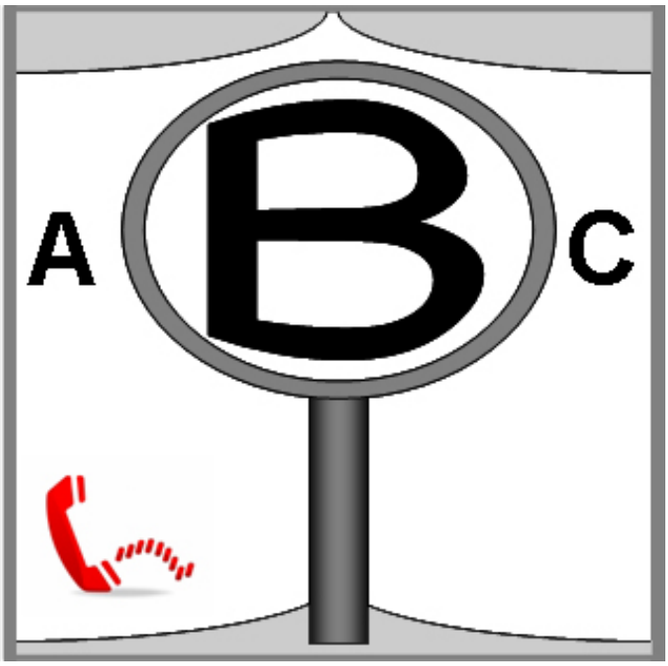

QUESTO DOCUMENTO È PRESENTE IN FORMATO PDF PER GLI IPOVEDENTI SUL SITO WEB ALL'INDIRIZZO WWW.SUNRISEMEDICAL.COM.

SI TIENE DIFICULTADES VISUALES, PUEDE ENCONTRAR ESTE DOCUMENTO EN FORMATO PDF VISITANDO WWW.SUNRISEMEDICAL.ES

HVIS DU HAR REDUSERT SYN KAN DU SE DENNE INFORMASJON I ET PDF-FORMAT PÅ VÅR NETTSIDE WWW.SUNRISEMEDICAL.COM, ELLER DU KAN BESTILLE BRUKERVEILEDNINGEN MED STOR SKRIFT.

HVIS DU HAR NEDSAT SYN, KAN DETTE DOKUMENT SES I PDF-FORMAT PÅ WWW.SUNRISEMEDICAL.COM ELLER ALTERNATIVT KAN DET STILLES TIL RÅDIGHED I STOR TEKST.

Wheelchairs:
1. Push handles
2. Backrest upholstery
3. Sideguard
4. Seat sling
5. Footrest
6. Castors
7. Footboard
8. Fork
9. Quick-release axle
10. Wheel locks
11. Handrim
12. Rear wheel

Rollstühle:
1. Schiebegriffe
2. Rückenbespannung
3. Seitenteil
4. Sitzbespannung
5. Fußraste
6. Lenkräder
7. Fußbrett
8. Gabel
9. Steckachse
10. Feststellbremsen
11. Greifring
12. Antriebsrad

Fauteuils roulants :
1. Poignées de poussée
2. Toile du dossier
3. Protège-vêtement
4. Toile du siège
5. Repose-pieds
6. Roues avant
7. Palette
8. Fourche
9. Axe à déverrouillage rapide
10. Freins
11. Main courante
12. Roue arrière

Rolstoelonderdelen:
1. Duwhandvatten
2. Spanbanden rug
3. Zijbescherming
4. Zittingbespanning
5. Voetsteun
6. Voorwielen
7. Voetplaten
8. Vork
9. Quick release assen
10. Wielvergrendelingen
11. Hoepel
12. Achterwiel

Carrozzina:
1. Manopole di spinta
2. Rivestimento schienale
3. Spondina
4. Telo seduta
5. Pedana
6. Ruote anteriori
7. Appoggiapiedi
8. Forcella
9. Asse ad estrazione rapida
10. Freni
11. Corrimano
12. Ruota posteriore

Sillas de ruedas:
1. Empuñaduras
2. Tapicería del respaldo
3. Protector lateral
4. Tapicería del asiento
5. Reposapiés
6. Ruedas delanteras
7. Plataforma reposapiés
8. Horquilla
9. Eje de desmontaje rápido
10. Frenos
11. Aro
12. Rueda trasera

Kørestole:
1. Skubbehåndtag
2. Ryglæn betræk
3. Sideafskærmningen
4. Seat slynge
5. Fodstøtte
6. Hjul
7. Fodspark
8. Gaffel
9. Quick-release aksel
10. Hjulet låses
11. Gribering
12. Baghjul

Rullestoler:
1. Kjørehåndtak
2. Rygg polstring
3. Sideguard
4. Seat slynge
5. Fotstøtte
6. Trinser
7. Fotbrett
8. Gaffel
9. Quick-release aksel
10. Hjul låser
11. Handrim
12. Bakhjul

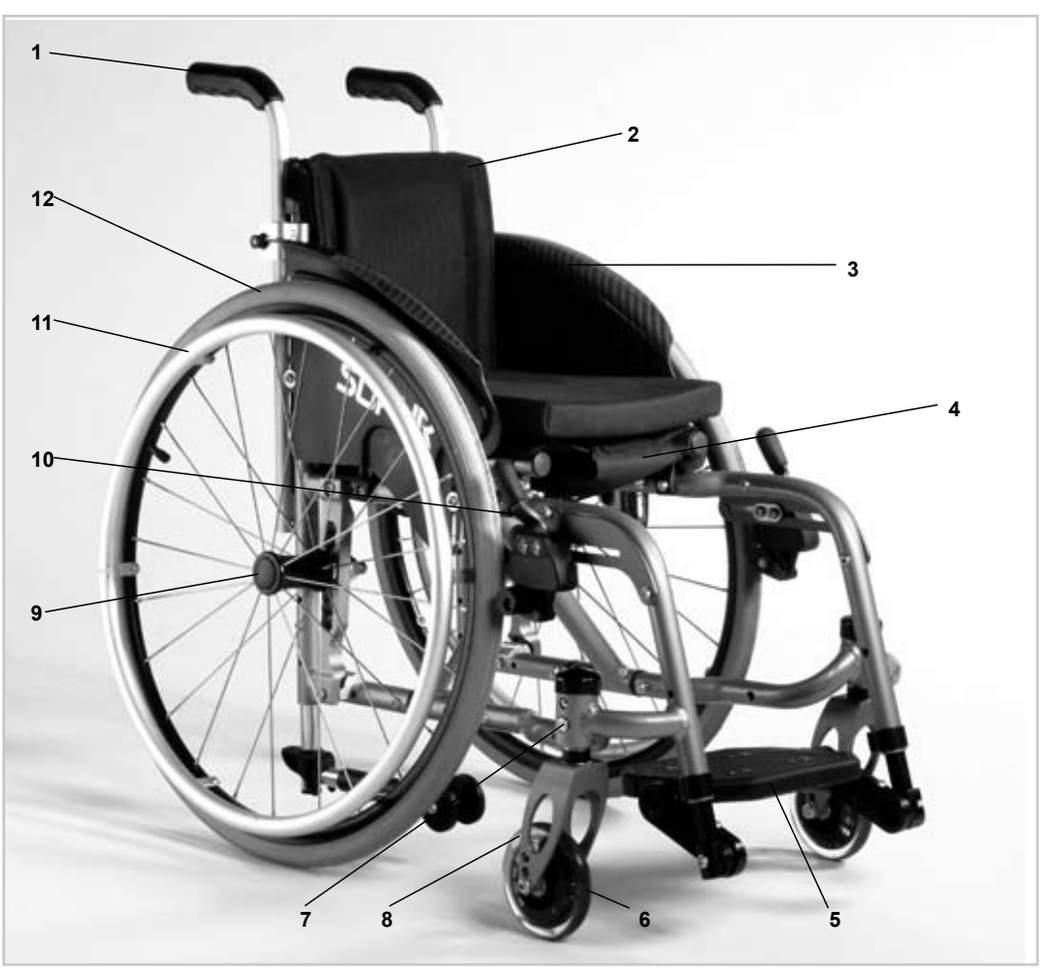

Please do not translate this page

ITALIANO

Prefazione

Gentili utenti,

ci felicitiamo con Voi per aver scelto un prodotto SUNRISE MEDICAL di alta qualità.
Questo manuale d'uso contiene numerosi suggerimenti ed indicazioni che serviranno a rendere più familiare ed affidabile la Vostra carrozzina.
Il concetto di "VICINANZA AL CLIENTE" assume per noi un' importanza fondamentale: desideriamo infatti tenerVi al corrente delle conquiste più recenti compiute da Sunrise Medical. "Vicinanza al cliente" significa anche garantire un servizio rapido e possibilmente poco "burocratico" quando si tratta di fornire parti di ricambio, accessori o di rispondere semplicemente alle Vostre domande sulla carrozzina.
Desideriamo che siate soddisfatti dei nostri prodotti e dell'assistenza ricevuta. Sunrise Medical lavora costantemente allo sviluppo dei suoi prodotti. È quindi possibile che si verifichino delle modifiche alla gamma di prodotti proposti e ai relativi modelli per quanto riguarda la forma, la tecnologia e l'equipaggiamento. Per questa ragione, eventuali reclami basati sui dati e sulle figure riportati in questo manuale d'uso non saranno accettati.
SUNRISE MEDICAL è certificata ISO 9001 a garanzia della qualità dei nostri prodotti in ogni fase del processo, dalla ricerca e sviluppo sino alla produzione.
Per qualsiasi domanda sull'uso, la manutenzione o la sicurezza della Vostra carrozzina Vi preghiamo di rivolgerVi al rivenditore autorizzato di prodotti SUNRISE MEDICAL della Vostra zona.
Se nella Vostra zona non è presente un rivenditore autorizzato, oppure se avete domande, potete contattare SUNRISE MEDICAL per iscritto o per telefono (indirizzo e numero di telefono sono riportati all'ultima pagina):

Sunrise Medical S.r.l.
Via Riva, 20 - Montale
29122 Piacenza
Italia
Tel: +39 0523 573111
Fax: +39 0523 570060
info@sunrisemedical.it
www.SunriseMedical.com

In qualità di fabbricante, SUNRISE MEDICAL dichiara che le carrozzine superleggere sono conformi alla linea guida 93/42/EEC / 2007/47/ EEC.

IMPORTANTE:
PRIMA DI UTILIZZARE LA CARROZZINA, LEGGERE ATTENTAMENTE IL PRESENTE MANUALE.

Sommario

1.0 Note generali sulla sicurezza e limitazioni di guida 6

2.0 Trasportabilità 8
3.0 Uso 10
4.0 Opzioni 10

Pedane di inclinazione 10
Freni 10
Freni 11
Appoggiapiedi 11
Appoggiatesta 11
Ruote anteriori 11
Piastre dell'asse 12
Campanature 12
Schienali 12
Spondina 12
Manopole di spinta 12
Cintura pelvica 13
Ruotine antiribaltamento 13
Schienale standard 14
Portastampelle 14
Tavolino 14
Ruotine da transito 14

5.0 Copertoni e montaggio dei pneumatici 14
6.0 Possibili problemi 15
7.0 Specifiche tecniche 15
8.0 Targhetta di identificazione 15
9.0 Manutenzione e cura 16
10.0 Smaltimento / Riciclaggio dei materiali 16
11.0 Garanzia 17
12.0 Coppia di serraggio 18

Utilizzo

Le carrozzine sono destinate esclusivamente all'utilizzo, al chiuso e all'aperto, da parte di utenti non in grado di camminare o con mobilità limitata.
La portata massima (rappresentata dal peso dell'utente più il peso di eventuali accessori montati sulla carrozzina e di oggetti trasportati dall'utente) è indicata sull'etichetta del numero di serie, situata sulla crociera o sulla barra stabilizzatrice sotto la seduta.
La garanzia è valida soltanto se il prodotto viene impiegato alle condizioni indicate e secondo le destinazioni d'uso specifiche.
La durata prevista della carrozzina è 5 anni.
NON usare o montare componenti di altri produttori sulla carrozzina a meno che non siano stati approvati ufficialmente da Sunrise Medical.

Area di applicazione

La varietà dell'equipaggiamento e la struttura modulare consentono l'impiego della carrozzina da parte di utenti non in grado di camminare o con mobilità limitata a causa di:

- Paralisi
- Perdita di uno o di entrambi gli arti inferiori (amputazione)
- Difetti/Deformità degli arti inferiori
- Contratture/Danni articolari
- Malattie quali insufficienza cardiaca o respiratoria,
- disturbo dell'equilibrio o cachessia.
- È adatta anche per persone più anziane con forza sufficiente nella parte superiore del corpo.

Per la scelta del modello, occorre anche considerare la statura e il peso corporeo, le condizioni psicofisiche, l'età dell'utente e l'ambiente in cui vive.

1.0 Note generali sulla sicurezza e limitazioni di guida

La carrozzina è stata progettata e costruita per garantire la massima sicurezza dell'utente. Tutte le norme sulla sicurezza vigenti a livello internazionale vengono strettamente osservate se non addirittura superate. Ciononostante l'utente può trovarsi in situazioni di pericolo se la carrozzina viene utilizzata in modo non appropriato. Per garantire la Vostra sicurezza, è assolutamente necessario rispettare le seguenti regole. Modifiche o regolazioni eseguite in modo errato o da personale non autorizzato aumentano il rischio di incidenti. Quali utenti di una carrozzina, Voi prendete parte alla circolazione stradale. Per questo motivo desideriamo ricordarVi che siete obbligati a rispettare le regole vigenti sulla circolazione stradale.
Se usate la carrozzina per la prima volta, guidate con prudenza. Familiarizzate con la nuova carrozzina.
Prima di ogni spostamento, effettuare i seguenti controlli:
• asse delle ruote posteriori ad estrazione rapida
• velcro sulla superficie della seduta e sullo schienale
• copertoni, pressione dei pneumatici e freni.
Prima di procedere ad una qualsiasi modifica delle regolazioni, è importante leggere il relativo capitolo del manuale d'uso.
È possibile che durante percorsi in salita o in discesa la carrozzina possa correre il rischio di ribaltarsi a causa di buche nel terreno o di un fondo irregolare. Per salire su un gradino o percorrere una salita frontalmente, consigliamo di piegare il corpo in avanti.

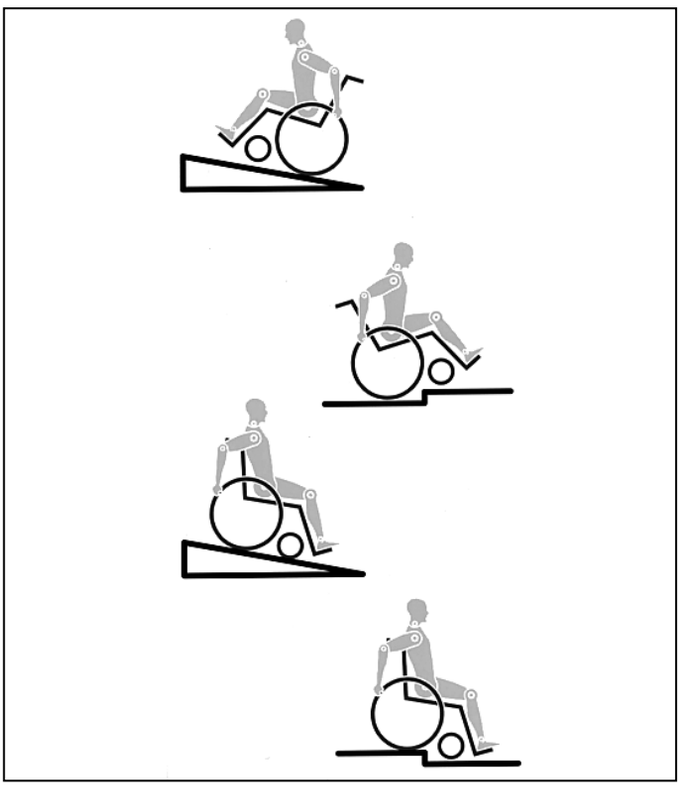

⚠ **AVVERTIMENTO!**

- L'utente e gli oggetti eventualmente trasportati sulla carrozzina non devono MAI superare la portata massima di 75 kg. Se si supera la portata massima, la carrozzina può danneggiarsi oppure l'utente può cadere, ribaltarsi o perdere il controllo e causare così lesioni gravi a se stesso o ad altre persone.
- In condizioni di oscurità, si raccomanda di indossare indumenti chiari o con applicazioni riflettenti per essere meglio visibili. Controllare che i catarifrangenti applicati sui lati e sul retro della carrozzina siano ben visibili. Si raccomanda anche di montare un fanale.
- Per evitare cadute e situazioni pericolose, esercitarsi inizialmente su un terreno piano quando la visibilità è buona.
- Non utilizzare l'appoggiapiedi per salire o scendere dalla carrozzina. Prima dell'operazione, ribaltare la pedana e ruotarla il più possibile verso l'esterno. Mettersi il più vicino possibile al luogo dove ci si vuole sedere.
- Utilizzare la carrozzina solamente nel modo corretto. Ad esempio, non cercare di superare un ostacolo (uno scalino o il bordo di un marciapiede) senza frenare e evitare le buche.
- I freni non sono stati progettati per rallentare la carrozzina. Essi assicurano che le ruote della carrozzina non si muovano in modo inaspettato quando la carrozzina è ferma. Se ci si ferma su una superficie irregolare, azionare sempre il freno. Ricordiamo di azionare entrambi i freni al fine di evitare il ribaltamento della carrozzina.
- Se viene modificato il centro di gravità, osservare con attenzione come si comporta la carrozzina, ad esempio su pendii, superfici inclinate, pendenze di ogni tipo o quando si superano degli ostacoli. Durante questa operazione, chiedere l'aiuto di un assistente.
- In caso di regolazioni estreme (ad es. se la carrozzina è regolata con le ruote posteriori nella posizione più avanti) e l'utente ha una postura errata, la carrozzina può ribaltarsi anche su una superficie piana.
- Sporgere il tronco in avanti quando si sale su pendii o gradini.
- Sporgere il tronco all'indietro quando si scende da pendii o gradini. Non tentare di salire o scendere diagonalmente.
- Evitare l'uso delle scale mobili, in quanto si potrebbero subire lesioni gravi in caso di caduta.
- Non usare la carrozzina su pendii > 10°. La pendenza superabile in movimento dipende dalla configurazione della carrozzina, dalle capacità dell'utente e dallo stile di guida. Dal momento che non è possibile conoscere in anticipo le capacità dell'utente e il suo stile di guida, la pendenza superabile massima è un parametro che non può essere definito in anticipo e deve pertanto essere determinata dall'utente con l'aiuto di un accompagnatore per evitare di cadere. Si raccomanda agli utenti inesperti di montare le ruotine antiribaltamento.
- È possibile che durante percorsi in salita o in discesa la carrozzina possa correre il rischio di ribaltarsi a causa di buche nel terreno o di un fondo irregolare.
- Non usare la carrozzina su terreni fangosi o ghiacciati. Non usare la carrozzina in aree vietate ai piedoni.
- Per evitare lesioni alle mani non infilare le dita tra i raggi o tra la ruota posteriore e il freno durante la guida.
- In particolare, quando si utilizzano corrimani in metallo leggeri, le dita si surriscaldano facilmente se si frena ad una velocità elevata o su lunghe discese.
- Per salire le scale, chiedere assistenza. Utilizzare gli ausili eventualmente disponibili, ad esempio rampe o ascensori. Se questi ausili non sono disponibili, la carrozzina deve essere inclinata e spinta (mai sollevata) oltre i gradini da due persone. Si raccomanda agli utenti di peso superiore ai 75 kg di evitare questa manovra sulle scale.
- Se sulla carrozzina sono montate le ruotine antiribaltamento assicurarsi che siano regolate in modo che

non urtino contro i gradini per non rischiare di cadere. Se sulla carrozzina sono montate le ruotine antiribaltamento assicurarsi che siano regolate in modo che non urtino contro i gradini per non rischiare di cadere.

- Assicurarsi che l'accompagnatore tenga la carrozzina utilizzando solo le parti ben fissate (ad esempio non la pedana o le spondine).
- Quando si utilizza una rampa, assicurarsi che le ruotine antiribaltamento siano posizionate in modo da non essere di intralcio.
- Su terreni impervi o in fase di trasferimento (ad esempio in auto) azionare i freni per mantenere la carrozzina in posizione di sicurezza.
- Se e quando possibile, durante il trasporto in un veicolo adeguato per il trasporto di disabili, usare il sedile e il sistema di ritenuta appropriato del veicolo. Questo è il solo modo per garantire la massima sicurezza agli occupanti in caso di incidente. Su un veicolo adeguato al trasporto di disabili usando i sistemi di protezione di SUNRISE MEDICAL e un sistema di sicurezza specifico, l'utente può stare seduto su una carrozzina leggera durante il trasporto (vedere il capitolo "Trasporto").
- A seconda del diametro e della regolazione delle ruote anteriori nonché del centro di gravità, le ruote anteriori possono vibrare a velocità elevate e quindi bloccarsi causando il ribaltamento della carrozzina. Assicurarsi pertanto che le ruote anteriori siano regolate correttamente (vedere la sezione "Ruote anteriori"). In particolare non utilizzare la carrozzina su un pendio senza freni e viaggiare a velocità ridotta. Gli utenti inesperti devono utilizzare le ruotine antiribaltamento.
- Le ruotine antiribaltamento impediscono alla carrozzina di ribaltarsi accidentalmente all'indietro. Non utilizzarle mai al posto delle ruote da transito o per trasportare un utente in carrozzina senza le ruote posteriori.
- Per raccogliere oggetti situati davanti, di lato o dietro la carrozzina, non sporgersi troppo dalla carrozzina perché se si cambia il centro di gravità si rischia di cadere o ribaltarsi. Il peso supplementare di uno zaino o altri oggetti appesi ai montanti verticali può influire sulla stabilità della carrozzina nella parte posteriore, specialmente quando si usa uno schienale reclinabile. Questo può causare il ribaltamento all'indietro della carrozzina con conseguente rischio di lesioni.
- Per gli utenti con amputazione sopra il ginocchio utilizzare le ruotine antiribaltamento.
- Prima di partire, controllare la pressione dei pneumatici. La pressione delle ruote posteriori deve essere almeno 3,5 bar (350 kPa). La pressione massima è indicata sul pneumatico. I freni funzionano soltanto con un'adeguata pressione dei pneumatici ed una corretta regolazione (vedere il capitolo "Freni").
- Se il rivestimento del sedile o dello schienale risulta danneggiato, sostituirlo immediatamente.
- Fare attenzione ad evitare il contatto con il fuoco, in particolare con sigarette accese.
- Se la carrozzina è esposta alla luce diretta del sole per un lungo periodo di tempo, alcune parti (ad es. telaio, pedane, freni e protezioni laterali) potrebbero riscaldarsi eccessivamente (>41 °C).
- Controllare sempre che gli assi ad estrazione rapida sulle ruote posteriori siano montati correttamente e bloccati. Se il pulsante dell'asse ad estrazione rapida non è premuto, la ruota posteriore non può essere rimossa.

Nota!
L'efficienza del freno, come anche la tenuta generale su strada, dipendono dalla pressione dei pneumatici. La carrozzina si manovra molto meglio e più facilmente quando le ruote posteriori sono gonfiate correttamente, entrambe alla stessa pressione.

Nota!
Controllare lo stato dei battistrada dei pneumatici! Quando si circola su strade pubbliche, si deve rispettare il codice di circolazione stradale.

Nota!
Fare attenzione a non schiacciarsi le dita quando si utilizza o si regola la carrozzina.

I prodotti illustrati e descritti nel presente manuale possono essere leggermente diversi nei dettagli dal modello in vostro possesso. Tuttavia tutte le istruzioni sono pertinenti, a prescindere dalle differenze nei dettagli.

Il produttore si riserva il diritto di alterare senza preavviso i pesi, le misure e altri dati tecnici riportati nel presente manuale. Tutte le cifre, le misure e le capacità indicate nel presente manuale sono approssimative e non costituiscono delle specifiche.

SUNRISE MEDICAL è certificata ISO 9001 a garanzia della qualità dei nostri prodotti in ogni fase del processo, dalla ricerca e sviluppo sino alla produzione. Questo prodotto è conforme ai requisiti delle direttive EU. Gli optional e gli accessori sono disponibili pagando un sovrapprezzo.

2.0 Trasportabilità

⚠ AVVERTIMENTO!

Il rischio di gravi lesioni o di decesso aumenta pericolosamente se questa raccomandazione viene ignorata.

Trasporto della carrozzina su un veicolo:

Una carrozzina fissata su un veicolo non fornisce lo stesso livello di protezione e sicurezza del sedile del veicolo stesso. Si raccomanda di utilizzare sempre per l'utente il sedile del veicolo. Poiché non è sempre possibile trasferire l'utente sul sedile del veicolo, qualora sia necessario trasportare l'utente seduto in carrozzina, attenersi alle istruzioni seguenti:

1. verificare che il veicolo sia dotato dell'equipaggiamento adatto per il trasporto di un passeggero seduto in carrozzina ed assicurarsi che le modalità di accesso al veicolo siano idonee al tipo di carrozzina. Il pianale del veicolo deve avere la resistenza necessaria per sostenere il peso complessivo dell'utente, della carrozzina e degli accessori.

2. Attorno alla carrozzina deve essere disponibile uno spazio sufficiente per consentire un facile accesso per agganciare, stringere e sganciare le cinghie di ancoraggio della carrozzina e le cinghie di ritenuta per l'utente.

La carrozzina occupata deve essere rivolta in avanti e fissata con la cinghia di ancoraggio della carrozzina e le cinghie di ritenuta per l'utente (sistemi WTORS che soddisfano i requisiti dello standard ISO 10542 o SAE J2249) in conformità alle istruzioni del produttore dei WTORS.

4. L'utilizzo della carrozzina in altre posizioni, all'interno di un veicolo non è stato testato. Ad esempio, non trasportare mai la carrozzina rivolta lateralmente (Fig. A).

5. La carrozzina deve essere fissata con un sistema di ritenuta ad ancoraggio a norma ISO 10542 o SAE J2249 con cinghie anteriori non regolabili e cinghie posteriori regolabili dotate generalmente di fermi Karabiner/gancetti a S e supporti di fissaggio con fibbia e linguetta. Questi sistemi di ritenuta comprendono normalmente 4 cinghie separate da agganciare ciascuna ad un angolo della carrozzina.

6. Le cinghie di ancoraggio devono essere fissate al telaio centrale della carrozzina, come illustrato nel diagramma alla pagina seguente, e non ad altri attacchi o accessori, ad es. non attorno ai raggi delle ruote, ai freni o agli appoggiapiedi.

7. Attaccare le cinghie di ancoraggio in modo che l'inclinazione sia il più vicino possibile a un angolo di 45° e stringerle bene seguendo le istruzioni del fabbricante.

8. Non effettuare alterazioni o sostituzioni dei punti di fissaggio o della struttura, del telaio o dei componenti della carrozzina senza consultare il fabbricante. La mancata osservanza di questa avvertenza farà sì che la carrozzina Sunrise Medical non sia più considerata idonea al trasporto su un veicolo a motore.

9. Usare sia la cintura pelvica sia la cintura toracica per assicurare l'utente e ridurre la possibilità di impatto della testa e del torace con i componenti del veicolo e il conseguente grave rischio di lesioni all'utente e agli altri occupanti del veicolo. (Fig. B) La cintura toracica deve essere fissata al montante "B" del veicolo; la mancata osservanza di questa istruzione può aumentare il rischio di gravi lesioni addominali all'utente.

10. Installare un appoggiatesta idoneo per il trasporto (si veda l'etichetta sull'appoggiatesta) e posizionarlo sempre adeguatamente durante il trasporto.

11. Non utilizzare come sistemi di ritenuta in un veicolo in movimento supporti posturali per l'utente (cinghie pelviche, cinture pelviche) che non siano etichettati a norma dei requisiti specificati nello standard ISO 7176-19:2001 o SAE J2249.

12. La sicurezza dell'utente durante il trasporto dipende dall'accuratezza impiegata nell'assicurare le cinghie di ancoraggio. Questa operazione deve essere eseguita da persone che abbiano ricevuto adeguate istruzioni e/o addestramento per l'uso.

13. Quando possibile, rimuovere e riporre tutta l'attrezzatura ausiliaria della carrozzina, per esempio: portastampelle, cuscini e tavolini.

14. La pedana articolata/elevabile non deve essere usata in posizione elevata durante il trasporto di carrozzina e utente, con la carrozzina fissata mediante i sistemi di ritenuta idonei.

15. Se lo schienale è reclinato, riportarlo in posizione verticale.

16. Il freno deve essere attivato.

17. Fissare i sistemi di ritenuta al montante "B" del veicolo e assicurarsi che tra le cinture e il corpo non vi siano componenti della carrozzina, come braccioli o ruote.

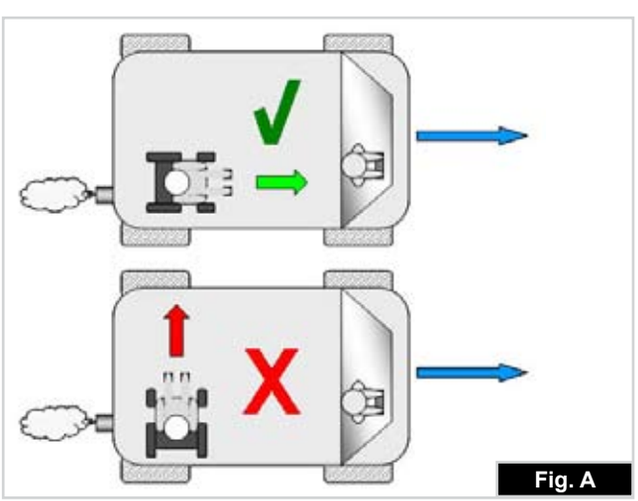

Fig. A

Fig. B

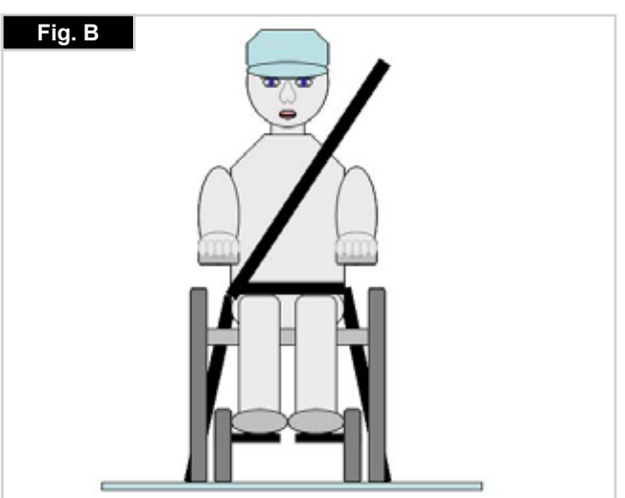

Trasportabilità >>>

Istruzioni per i sistemi di ritenuta dell'occupante:

1. Indossare la cintura pelvica bene in basso, contro il bacino, in modo che l'angolo in inclinazione sia compreso tra 30 e 75 gradi rispetto al piano orizzontale.
Si consiglia di regolare la cintura in modo che l'angolo sia il più vicino possibile a 75 gradi, ma non li superi. (Fig. C)
2. Far passare la cintura toracica sopra la spalla e lungo il torace come illustrato nelle Figure D ed E
Stringere le cinture di ritenuta il più possibile, assicurando al contempo il comfort dell'utente.
Assicurarsi che le cinture di ritenuta non si attorciglino durante l'uso.
Far passare la cintura di ritenuta della parte superiore del tronco sopra la spalla e lungo il torace come illustrato nelle Figure D ed E.
3. I punti di attacco alla carrozzina sono la parte laterale anteriore interna, appena sopra la ruota anteriore, e la parte laterale posteriore del telaio. Le cinghie sono fissate intorno alle parti laterali del telaio, al punto di intersezione tra i tubi orizzontali e verticali. (Vedere Figg. G-H-I)

4. Il simbolo di ancoraggio (Fig. F) sul telaio della carrozzina indica la posizione delle cinture di ritenuta. Le cinghie posteriori devono essere messe in tensione dopo avere fissato le cinghie anteriori per fissare la carrozzina.

Fig. C

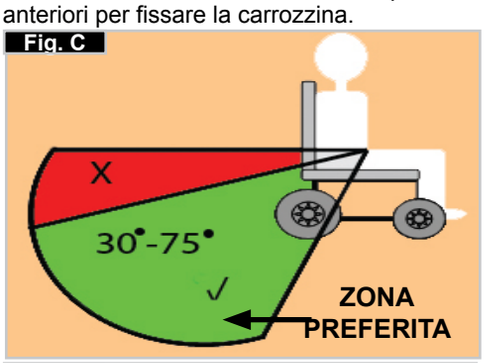

Fig. D

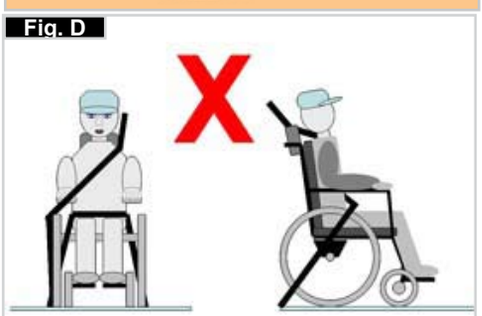

Fig. E

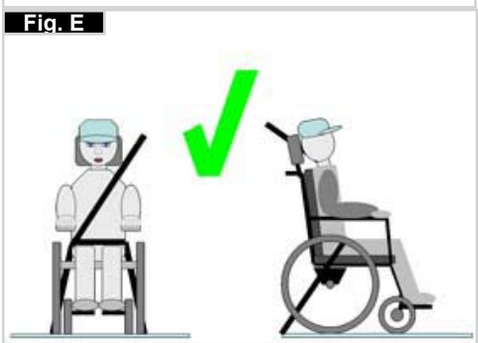

Fig. F

Trasportabilità – posizionamento delle cinghie di ancoraggio sulla carrozzina

La carrozzina è fissata con le cinghie di ancoraggio anteriore e posteriore, (Fig. K).

Posizione della cinghia di ancoraggio anteriore e dell'etichetta di ancoraggio sulla carrozzina (Fig. I).

Posizione della cinghia di ancoraggio posteriore e dell'etichetta di ancoraggio sulla carrozzina (Fig. J).

Fig. G

Fig. H

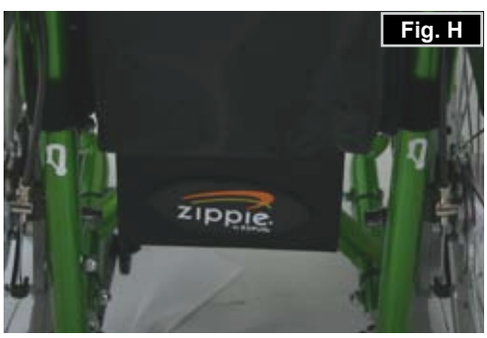

Fig. I

Fig. J

Fig. K

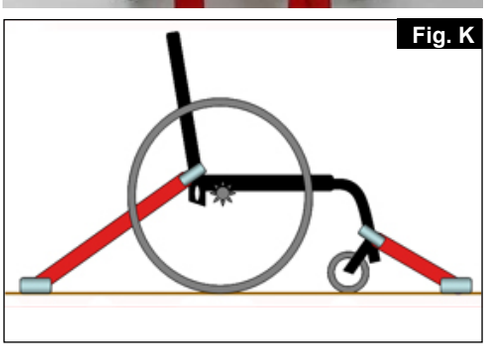

ITALIANO

3.0 Uso

Chiusura

Fig. 3.0

Per prima cosa togliere il cuscino della carrozzina e ribaltare la pedana unica o gli appoggiapiedi separati. Afferrare al centro, e da sotto, il rivestimento del sedile e tirarlo verso l'alto. La carrozzina si richiuderà. A seconda del modello, è possibile rimuovere la pedana per ridurre al minimo l'ingombro, ad es. per trasportare la carrozzina in auto. Per la rimozione, sbloccare la leva all'esterno e spostare la pedana lateralmente, quindi estrarre la pedana dalla sua sede (Fig. 3.0).

Apertura

Fig. 3.1

Prima di procedere all'apertura liberare la cinghia che mantiene chiusa la carrozzina.

Spingere verso il basso i tubi del sedile (vedere figura). La carrozzina si aprirà. Spingere i tubi fino a bloccarli in posizione nel telaio della seduta. Per semplificare questa operazione, tenere la carrozzina inclinata lateralmente. In questo modo, il peso non graverà su una delle ruote posteriori facilitando così l'apertura della carrozzina. Fare attenzione a non infilare le dita nella crociera, (Fig. 3.1).

Asse ad estrazione rapida delle ruote posteriori

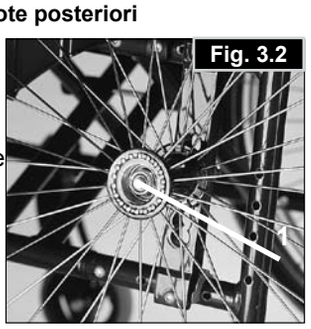
Fig. 3.2

Le ruote posteriori sono dotate di assi ad estrazione rapida. Le ruote possono essere estratte o inserite senza l'uso di utensili. Per togliere una ruota basta premere il pulsante posizionato sull'asse ad estrazione rapida (1) ed estrarla (Fig. 3.2).

ATTENZIONE:
Per montare le ruote posteriori, l'inserimento dell'asse ad estrazione rapida nel telaio deve avvenire premendo e tenendo premuto il relativo pulsante. Rilasciando il pulsante la ruota sarà ben inserita all'interno del suo supporto. Il pulsante di estrazione rapida deve ritornare nella posizione iniziale.

Assi a rilascio rapido per le ruote orientabili

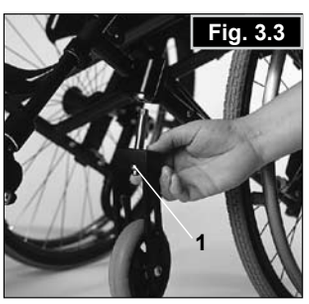

Fig. 3.3

Le ruote orientabili possono anche essere dotate di assi a rilascio rapido (1) che potranno essere montati o smontati senza dover utilizzare strumenti particolari (Fig.3.3).

4.0 Opzioni

Pedane di inclinazione

Fig. 4.0

Pedane per l'inclinazione
(Fig.4.0).

La pedana per il ribaltamento della carrozzina è utilizzata dall'accompagnatore per il superamento di un ostacolo. Premere semplicemente con il piede sulla pedana e la carrozzina si solleverà leggermente per salire, ad esempio, sul cordolo di un marciapiede.
NOTA: Sunrise Medical raccomanda vivamente di usare la pedana su ogni modello che viene gestito in modo preminente da un accompagnatore, poiché, se per inclinare la carrozzina si tirano indietro i montanti posteriori, si rischia di danneggiarli.

NOTA: Sunrise Medical raccomanda vivamente di usare la pedana su ogni modello che viene gestito in modo preminente da un accompagnatore poiché, se per inclinare la carrozzina si tirano indietro i montanti posteriori, si rischia di danneggiarli.

Freni

Freni

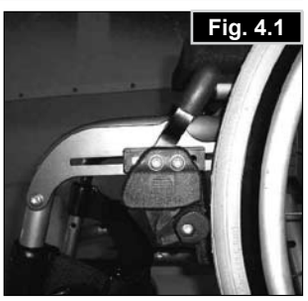
Fig. 4.1

La carrozzina è dotata di due freni. I freni agiscono direttamente sui pneumatici. Per bloccare la ruota, spostare in avanti entrambe le leve del freno sino al loro arresto (Fig. 4.1). Per sbloccare la ruota, riportare le leve del freno nella posizione di partenza.

L'azione dei freni sarà ridotta in caso di:

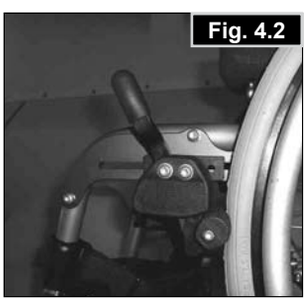
Fig. 4.2

- profilo consumato dei pneumatici
- insufficiente pressione dei pneumatici
- pneumatici bagnati
- freno regolato non correttamente.

I freni non sono stati progettati per essere azionati quando la carrozzina è in movimento. Non azionare mai i freni durante la guida. Frenare sempre aiutandosi con i corrimani. Verificare che la distanza tra il freno ed il pneumatico sia conforme alle specifiche (Fig. 4.2). Per la regolazione, allentate la vite (1) e regolate la distanza corretta. Serrate nuovamente la vite (vedere la pagina relativa alla coppia di serraggio).

ATTENZIONE:
Dopo ogni modifica della posizione delle ruote posteriori, controllate la regolazione dei freni e se necessario provvedete nuovamente alla loro regolazione.

Prolunga per la leva dei freni

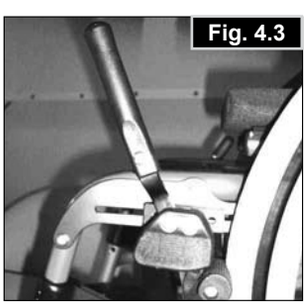
Fig. 4.3

La prolunga per la leva dei freni può essere tolta o ripiegata verso il basso. La leva più lunga aiuta a ridurre lo sforzo necessario per azionare i freni, (Fig. 4.3).

Attenzione:
Il montaggio non corretto della prolunga della leva del freno, e potrebbe rompersi a causa della maggiore pressione esercitata.

Non appoggiarsi sulla prolunga del freno mentre si sale e si scende dalla carrozzina, per evitare che si rompa. Gli spruzzi d'acqua provenienti dalle ruote possono causare il malfunzionamento dei freni.

Freni

Freni a tamburo (Fig. 4.4)

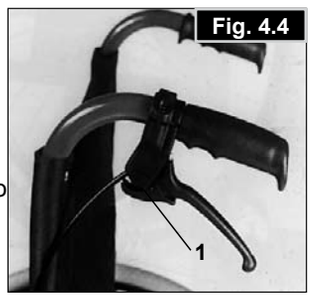

I freni a tamburo permettono all'accompagnatore di frenare in modo funzionale e sicuro. Possono essere azionati con l'ausilio di una leva di blocco (1) per impedire qualsiasi spostamento indesiderato. Lo scatto della leva di blocco deve ben udibile. Il buon funzionamento dei freni a tamburo non dipende dalla pressione dell'aria nei pneumatici. La carrozzina non può essere spostata con i freni a tamburo inseriti.

ATTENZIONE:
I freni a tamburo devono essere regolati solamente da un rivenditore autorizzato.

Appoggiapiedi

Appoggiapiedi (Fig. 4.5)

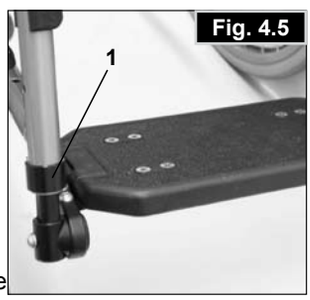

Vi sono due tipi di appoggiapiedi: a pedana unica e a pedana singola per ogni piede. Entrambi i tipi possono essere sollevati per agevolare l'accesso e la discesa dalla carrozzina.

Lunghezza pedana

La rimozione delle viti (1), consente di regolare la pedana per adattarla a qualsiasi lunghezza. Rimuovere le viti, portare il poggiapiedi alla posizione appropriata e reinserire e serrare le viti (vedere la pagina sulle coppie di serraggio). Accertarsi che, sotto le viti, il cuscinetto di plastica accoppiata si trovi nella posizione corretta. Mantenere sempre una distanza minima di 2,5 centimetri da terra.

Pedana ad angolazione regolabile (Fig. 4.6 - 4.7)

Le pedane possono essere sollevate per agevolare l'accesso e la discesa dalla carrozzina.

È anche possibile regolare l'inclinazione delle pedane, per adattarle all'inclinazione del terreno. Allentare le viti (1-2). Ora inclinare le pedane all'angolazione desiderata. Al termine, serrare di nuovo tutte le viti. Dopo ogni regolazione, controllare che tutte le viti siano state correttamente serrate (vedere la pagina relativa alla coppia di serraggio). Per evitare che la carrozzina possa ribaltarsi, accertarsi che la distanza minima tra il supporto della pedana e il terreno sia di 2,5 cm (con il sedile in posizione orizzontale).

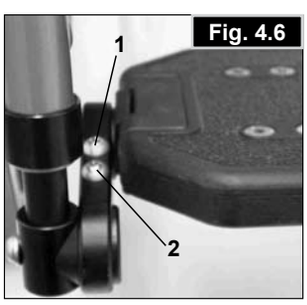

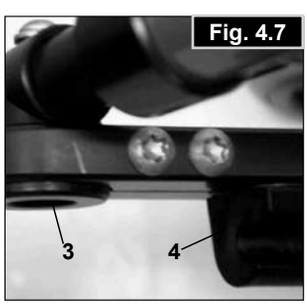

Appoggiatesta

Appoggiatesta (Fig. 4.8)

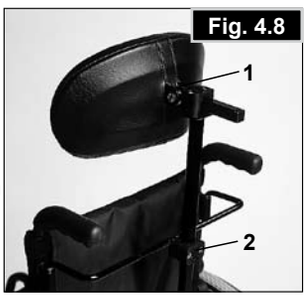

L'appoggiatesta può essere sollevato e inclinato in avanti o indietro. Per regolarlo, allentare le viti (1 o 2), portarlo nella posizione desiderata e, quindi, serrare di nuovo le viti (vedere la pagina sulla coppia di serraggio).

Ruote anteriori

Ruote orientabili, piastre delle ruote orientabili e forcelle

È possibile che la carrozzina viri leggermente verso destra o sinistra o che sia presente una vibrazione delle ruote anteriori. I motivi possono essere i seguenti:

- il movimento della ruota in avanti o all'indietro non è correttamente regolato
- La campanatura non è regolata correttamente.
- la pressione delle ruote posteriori e/o delle ruote anteriori non è corretta; le ruote non girano con facilità

Una regolazione adeguata delle ruote anteriori è la condizione essenziale per il movimento rettilineo della carrozzina. La regolazione delle ruote anteriori deve essere sempre eseguita da un rivenditore autorizzato. Se la posizione delle ruote posteriori viene modificata, la regolazione delle piastre delle ruote anteriori deve essere sempre verificata.
Impostazione delle ruote orientabili (Figg. 4.9-4.11)

Per verificare che la regolazione sia corretta, posizionare una squadra davanti all'adattatore delle ruote orientabili (1). L'adattatore dovrebbe essere perpendicolare al terreno. Svitando le viti (2) e muovendo l'adattatore è possibile spostare le ruote nella posizione ottimale mediante la regolazione dei segmenti dei denti corrispondenti Dopo le operazioni di regolazione, verificare che tutte le viti siano ben avvitate (vedere la pagina relativa alle coppia di serraggio).

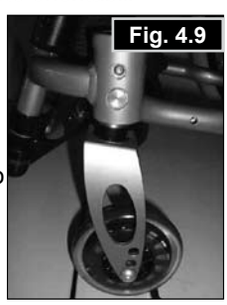

Per verificare il corretto parallelismo di entrambe le forcelle, contare semplicemente, su ogni lato, il numero dei denti visibili. Per questa verifica, smontare la copertura.

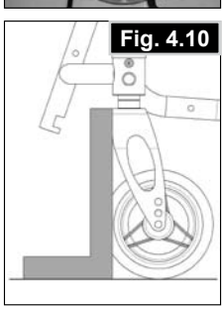

Dopo aver impostato la forcella delle ruote orientabili, la struttura dentata garantirà una tenuta stabile, e si potrà regolarla fino a 12° gradi, con incrementi di 2°.
Per verificare la perpendicolarità dell'impostazione, utilizzare il lato piatto della parte anteriore della forcella.
Il progetto brevettato consente di regolare la forcella delle ruote orientabili per assicurare che, anche dopo aver modificato l'inclinazione del sedile, sia ancora perpendicolare al terreno.

Piastre dell'asse

Piastre dell'asse (Fig.4.12)

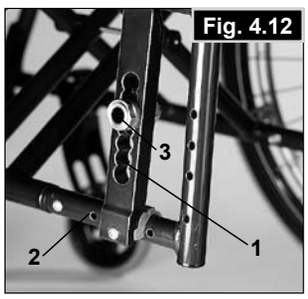

La posizione del baricentro del corpo rispetto alle ruote posteriori è un elemento fondamentale per assicurare un uso facile e agevole della carrozzina. Vi sono varie posizioni possibili: lo spostamento indietro della piastra dell'asse (1) lungo i fori predisposti sul telaio (2) aumenterà la stabilità della carrozzina, anche se risulterà meno manovrabile rispetto a quando la piastra dell'asse si trova più spostata in avanti. L'altezza del sedile può essere regolata agendo sul manicotto dell'asse (3) della piastra dell'asse. Dopo le operazioni di regolazione, verificare che tutte le viti siano ben avvitate (vedere la pagina relativa alle coppia di serraggio).

ATTENZIONE:
potrebbe essere necessario regolare anche i freni e le ruote orientabili.

Campanature

Campanatura (Fig.4.13)

La campanatura può essere regolata da 1° a 4°. Questa operazione contribuisce ad aumentare la stabilità laterale, e la manovrabilità, della carrozzina. Rimuovere le viti della piastra dell'asse (1). Regolare l'adattatore (2) fino a raggiungere la campanatura desiderata. Stringere le viti. (Vedere la pagina relativa alla coppia di serraggio.). L'aumento della campanatura influisce anche sulla larghezza totale della carrozzina (circa 1 cm per grado).

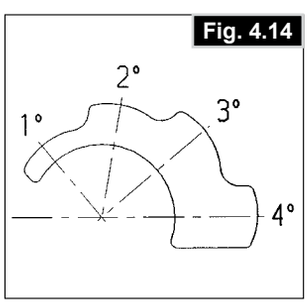

ATTENZIONE:
potrebbe essere necessario regolare anche i freni e le ruote orientabili.

Schienali

Schienali con regolazione di inclinazione (Fig. 4.14)

Lo schienale può essere regolato in 5 posizioni diverse (3° in avanti, 0*, 5°, 10° e 15° indietro). Sulle spondine si trova una piastra (2) che, dopo aver rimosso le viti (1) (vedere la pagina della coppia di serraggio), consente di impostare l'inclinazione.

ATTENZIONE:
Le viti (1) collegano direttamente lo schienale con il telaio; un loro serraggio eccessivo potrebbe causarne la rottura. Al contrario, viti troppo allentate possono fuoriuscire dalla loro sede. In entrambi i casi, quando si utilizzano le maniglie di spinta per salire un gradino, si corre il rischio di causare lesioni personali.

Per la vostra sicurezza, si raccomanda di fare eseguire questa regolazione da un rivenditore autorizzato.

Schienale con telo a tensione regolabile (Fig. 4.15)

Operando sui tiranti di Velcro è possibile regolare il telo dello schienale a un qualsiasi grado di tensione. L'imbottitura dello schienale può essere rimossa attraverso un'apertura interna per consentire di adattare il cuscino dello schienale alle esigenze individuali.

Spondina

Spondina, Alluminio, Imbullonata con protezione antigelo (Fig. 4.16)

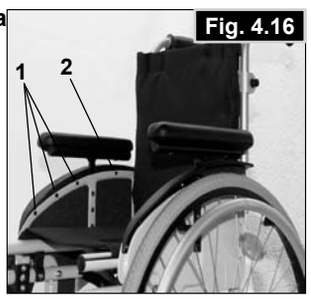

Le protezioni per l'abbigliamento (opzionali) evitano che l'abbigliamento venga bagnato o macchiato da eventuali spruzzi d'acqua.
La loro posizione, in relazione alle ruote posteriori, può essere regolata intervenendo sulle spondine.
Per fare ciò, rimuovere le viti (1 e 2). I braccioli (opzionali) possono essere portati all'altezza desiderata dopo aver rimosso le viti corrispondenti. Dopo le operazioni di regolazione, verificare che tutte le viti siano ben avvitate (vedere la pagina relativa alle coppia di serraggio).

ATTENZIONE:
Non utilizzare le spondine o i braccioli per sollevare o trasportare la carrozzina.

Manopole di spinta

Maniglie di spinta regolabili in altezza (Fig. 4.17)

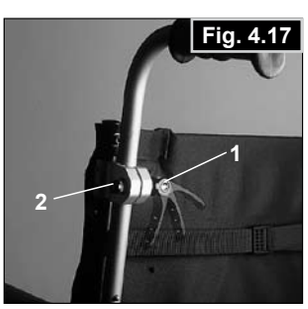

Grazie ad un perno le maniglie di spinta non possono staccarsi involontariamente. Utilizzando la leva di estrazione rapida (1) è possibile regolare l'altezza delle maniglie di spinta a seconda delle esigenze. Spostando la leva potrete udire chiaramente l'attivazione del meccanismo di sblocco; ora potrete muovere facilmente la maniglia di spinta nella posizione desiderata. Il dado (2) presente sulla leva di blocco determina il blocco del supporto delle manopole di spinta. Se dopo la regolazione della leva di blocco il dado è allentato, anche la maniglia di spinta risulterà allentata. Prima dell'utilizzo muovere da una parte e dall'altra la maniglia di spinta in modo da verificare che sia bloccata nella posizione scelta. Dopo la regolazione dell'altezza, bloccare sempre la leva di blocco (1). Se la leva non è fissata, quando si dovranno superare degli ostacoli si potrebbe rischiare di causare lesioni.

Cintura pelvica

Prima di usare la carrozzina assicurarsi che la cintura pelvica sia indossata.

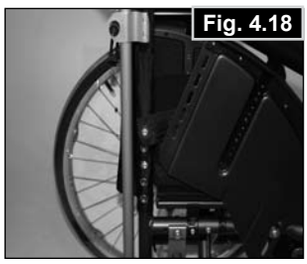
Fig. 4.18

Controllare la cintura pelvica ogni giorno per individuare segni di usura e per verificare che la chiusura funzioni correttamente.

Assicurarsi sempre che la cintura pelvica sia ben fissata e regolata prima dell'uso. Se la cintura è allentata eccessivamente, l'utente potrebbe scivolare in avanti e rischiare il soffocamento o lesioni gravi.

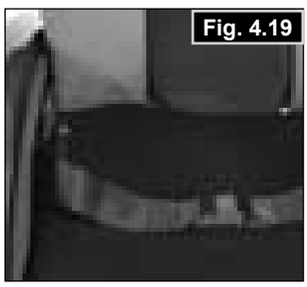
Fig. 4.19

La cintura pelvica va fissata alla carrozzina come mostrato nelle figure. La cintura pelvica è composta da due parti, esse vengono fissate con il bullone di fermo per il blocco del sedile infilato nell'occhiello della cintura. La cintura viene fatta passare sotto la parte posteriore del pannello laterale. (Fig. 4.18)

Regolare la posizione della cintura in modo che le due parti della fibbia si trovino al centro della seduta. (Fig. 4.19)

Regolare la cintura pelvica per adattarla alle esigenze dell'utente nel modo seguente:

Per diminuire la lunghezza della cintura	Per aumentare la lunghezza della cintura
	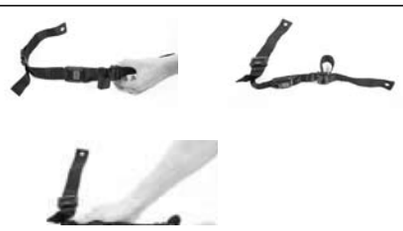
Far ripassare la cintura attraverso la fibbia maschio e le guide di regolazione. Controllare che la cintura non sia arrotolata sulla fibbia maschio	Far passare la cintura attraverso le guide di regolazione e la fibbia maschio per allungare la cintura.

Una volta che la cintura è allacciata, controllare lo spazio tra la cintura pelvica e l'utente. Quando è regolata correttamente, non dovrebbe essere possibile inserire più di una mano piatta . (Fig. 4.20)

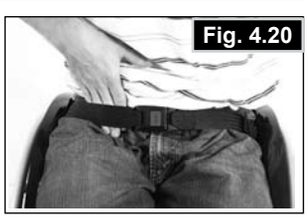
Fig. 4.20

La cintura pelvica deve essere fissata in modo che la cinghia si trovi ad un angolo di circa 45 gradi attorno alla vita dell'utente. Se la cintura è regolata correttamente, l'utente deve essere seduto in posizione eretta il più possibile indietro sul sedile. La cintura pelvica non deve consentire all'utente di scivolare dal sedile. (Fig. 4.21)

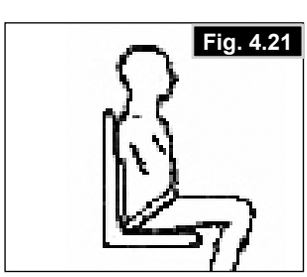
Fig. 4.21

Per chiudere la fibbia: Inserire bene la fibbia maschio nella fibbia femmina.	Per slacciare la cintura: Fare pressione sulle parti esposte della fibbia maschio spingendole verso il centro, tirando contemporaneamente le due parti verso l'esterno.

⚠AVVERTENZA!

In caso di dubbi sull'uso e il montaggio della cintura pelvica, rivolgersi al personale sanitario, al rivenditore, all'assistente o all'accompagnatore.

Consigli per il cliente
La cintura pelvica deve essere applicata solamente da un rivenditore/agente autorizzato Sunrise Medical. La cintura pelvica deve essere regolata solamente da un tecnico o da un rivenditore/agente autorizzato Sunrise Medical. Controllare la cintura pelvica ogni giorno per verificare che sia regolata correttamente e che non sia logora o danneggiata. Sunrise Medical consiglia di non trasportare una persona su un veicolo a motore usando questa cintura pelvica come metodo di ritenuta.
Fare riferimento al manuale sul Crash Test di Sunrise Medical per maggiori informazioni sul trasporto:

Manutenzione:
Controllare regolarmente la cintura pelvica e i componenti di fissaggio e assicurarsi che non siano logori o danneggiati. Se necessario, sostituirli.

NOTA:
Regolare la cintura pelvica in base alle necessità dell'utente come descritto precedente. Per evitare che l'utente allenti troppo la cintura, si consiglia di controllarne regolarmente la lunghezza e la posizione.

Ruotine antiribaltamento

Ruotine antiribaltamento (Fig. 4.22 - 4.23)

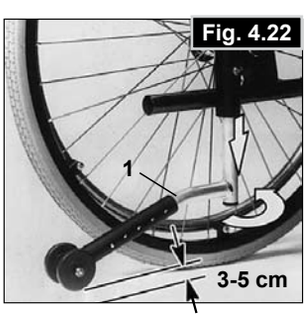

Fig. 4.22

Le ruotine antiribaltamento (1) offrono un'ulteriore sicurezza per gli utenti meno esperti che stanno imparando a usare la carrozzina. Le ruotine antiribaltamento (1) evitano che la carrozzina si ribalti all'indietro. Spingere sulle ruotine antiribaltamento (1) per spostarle verso il basso: le ruotine possono anche essere orientate in avanti. Le ruotine antiribaltamento devono sempre essere a una distanza dal terreno di 3-5 cm. Quando si devono affrontare ostacoli di grandi dimensioni (per es., cordoli di marciapiede) le ruotine antiribaltamento devono essere orientate in avanti per evitare che vengano a contatto con il terreno.

Fig. 4.23

⚠AVVERTENZA!

Se le ruotine antiribaltamento sono posizionate in modo non corretto è più probabile che la carrozzina si ribalti all'indietro.

Schienale standard

Schienale standard

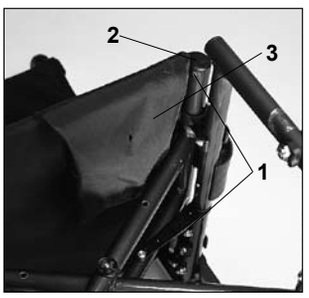

Il telo dello schienale è dotato di tiranti di Velcro su un lato che consentono di regolare la tensione del telo stesso. Prima di regolare la tensione del telo dello schienale, chiudere leggermente la carrozzina. A questo punto rimuovere le viti (1) e tirare in avanti la spina di connessione (2) estraendola dal telaio. Ora sarà possibile estrarre dal telaio il telo dello schienale (3). Il rilascio dei tiranti di velcro consentirà di regolare la tensione del telo dello schienale. Per reinserire il telo dello schienale, eseguire la procedura inversa. Dopo le operazioni di regolazione, verificare che tutte le viti siano ben avvitate (vedere la pagina relativa alle coppia di serraggio).

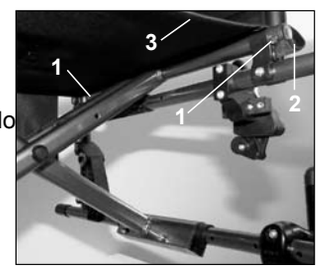

ATTENZIONE:
Per ragioni di sicurezza, è necessario che le superfici di Velcro si sovrappongano una all'altra per almeno il 50% della loro lunghezza.

Portastampelle

Portastampelle

Questo accessorio permette di trasportare le stampelle agganciandole alla carrozzina. Un cinturino di Velcro (1) consente di fissare le stampelle.

ATTENZIONE:
Non cercare mai di utilizzare o togliere le stampelle o altri ausili mentre la carrozzina è in

Übersicht

Tavolino

Tavolino

Il tavolino serve come superficie piana per lo svolgimento di varie attività. Prima dell'uso, il tavolino deve essere regolato da un rivenditore autorizzato in base alla larghezza del sedile. Questa regolazione va eseguita con l'utente seduto sulla carrozzina.

Ruotine da transito

Ruotine da transito

Le ruotine da transito vengono normalmente utilizzate quando la carrozzina con le ruote posteriori è troppo larga per passare in determinati spazi (p. es. in aereo, in autobus ecc.) Una volta che le ruote posteriori sono estratte con l'ausilio dell'asse ad estrazione rapida, è possibile proseguire la guida sulle ruotine da transito. Se non utilizzate, le ruotine da transito sono montate in modo tale da rimanere ad una distanza di 3 cm circa dal terreno. Non ostacolano le manovre di guida, di trasporto o di ribaltamento. (ad es. scalini, marciapiedi ecc.).

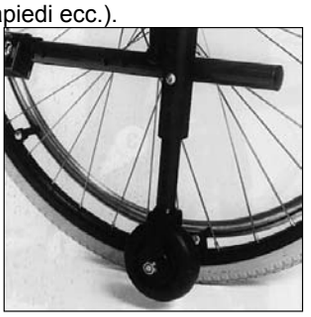

ATTENZIONE:
Durante l'utilizzo delle ruotine di transito, la carrozzina non può essere frenata.

5.0 Copertoni e montaggio dei pneumatici

Copertoni e montaggio dei pneumatici

Verificate che la pressione dei copertoni sia sempre quella corretta. Una pressione inadeguata può compromettere le prestazioni della carrozzina. Se la pressione degli pneumatici è troppo bassa, aumenterà la resistenza al rotolamento, richiedendo uno sforzo superiore per muovere in avanti la carrozzina; la bassa pressione, inoltre, avrà un impatto negativo sulla manovrabilità. Se la pressione è troppo alta si rischia lo scoppio del copertone. La pressione corretta è riportata su ogni singolo copertone. Il montaggio o la riparazione dei copertoni avviene come per qualsiasi tradizionale copertone da bicicletta. Prima del montaggio della nuova camera d'aria verificare che nel canale del cerchione e nella parete interna del copertone non siano presenti corpi estranei. Dopo il montaggio o la riparazione controllare la pressione del copertone. La regolazione della pressione ai valori indicati e il buono stato dei copertoni sono condizioni importanti per la sicurezza e per le prestazioni della carrozzina.

6.0 Possibili problemi

Carrozzina che tende a muoversi lateralmente
- Controllare la pressione dei copertoni
- Controllare il regolare rotolamento della ruota (cuscinetti, asse)
- Controllare l'angolazione delle ruote anteriori
- Controllare che entrambe le ruote anteriori siano a contatto con il terreno

Vibrazioni delle ruote anteriori
- Controllare l'angolazione delle ruote anteriori
- Controllare che le viti siano serrate correttamente, se necessario, stringerle nuovamente (vedere la pagina relativa alla coppia di serraggio)
- Controllare che entrambe le ruote anteriori siano a contatto con il terreno

La carrozzina non si apre completamente
- La carrozzina è ancora nuova, quindi il rivestimento del sedile o dello schienale è ancora molto rigido. A mano a mano che si userà la carrozzina, diventerà più morbido.

La carrozzina si ripiega con difficoltà
- Il telo dello schienale è troppo rigido, allentarlo per quanto necessario

La carrozzina cigola e scricchiola
- Controllare che le viti siano serrate correttamente, se necessario, serrarle (vedere la pagina relativa alla coppia di serraggio)
- Applicare una quantità minima di lubrificante sulle giunzioni delle parti mobili

La carrozzina oscilla
- Controllare l'angolo di impostazione delle ruote anteriori
- Controllare la pressione dei copertoni
- Controllate che le ruote posteriori non siano state regolate in modo differente una dall'altra

7.0 Specifiche tecniche

Larghezza del sedile
- da 22 cm a 40 cm (con incrementi di 2 cm)

Profondità del sedile
- da 26 cm a 40 cm (con incrementi di 2 cm)

Altezza della seduta
- da 38 cm a 49 cm (seconda della configurazione)

Lunghezze pedana
- da 15 cm a 45 cm (seconda della configurazione)

Altezza dello schienale
- 25 cm, 30 cm, 35 cm, 40 cm (+/- 2,5 cm)
- Kit per la crescita – Per altre informazioni, contattare l'assistenza clienti di Sunrise.

Peso
- Telaio con appoggiapiedi a pedana unica: 7,7 kg
- Spondine di alluminio con parafango: 0,75 kg
- Spondine con aspetto Fibra di carbonio (con parafango integrato): 0,4 kg
- Ruote posteriori leggere con corrimano di alluminio e perni di rilascio rapido: 2,7 kg (22") e 3,3 kg (24")
- Ruote posteriori standard con corrimano di acciaio inossidabile e perni di rilascio rapido: 3,8k (22") e 4,4 kg (24")
- Ruote posteriori disponibili da 22" e 24"
- Opzione campanatura ruota posteriore: 1°, 2°, 3°, 4°
- Disponibilità di ruote orientabili: 4", 5" e 6"

- **Portata massima max. 75 kg**

8.0 Targhetta di identificazione

Targhetta di identificazione

La targhetta di identificazione è applicata sulla crociera, oppure sul tubolare trasversale, e riportata anche sull'ultima pagina del manuale d'uso. Su questa targhetta sono riportati i dati tecnici. In caso di ordine di ricambi o di reclamo Vi preghiamo di comunicare i seguenti dati:

- Numero di serie
- Numero d'ordine
- Mese/Anno

9.0 Manutenzione e cura

Controlli per la sicurezza
L'utente è la prima persona ad accorgersi di eventuali difetti.
Prima di ogni uso, si raccomanda di controllare quanto segue:
che la pressione dei pneumatici sia corretta.
che i freni funzionino correttamente.
che le parti rimovibili siano ben fisse (p. es. braccioli, pedane, asse a sgancio rapido ecc)
In caso di danni o malfunzionamento, contattare il rivenditore autorizzato di fiducia.

Manutenzione
Controllare la pressione dei pneumatici ad intervalli regolari.
Controllare l'usura o l'eventuale presenza di danni su tutti i copertoni ad intervalli regolari, almeno una volta all'anno.
Sostituire i pneumatici non appena si notano segni di usura o danni.
Controllare l'usura o l'eventuale presenza di usura o danni sui rivestimenti della seduta e dello schienale a intervalli regolari, almeno una volta all'anno. Sostituirli non appena si notano segni di usura o danni.
Controllare l'usura o l'eventuale presenza di usura o danni su tutti i componenti del telaio e dello schienale ad intervalli regolari, almeno una volta all'anno. Sostituirli non appena si notano segni di usura o danni.
Controllare l'usura o l'eventuale presenza di danni sui freni ad intervalli regolari, almeno una volta all'anno. Controllare il corretto funzionamento e la manovrabilità dei freni. Sostituire i freni non appena si notano segni di usura o danni.
Controllare che tutti i bulloni siano ben serrati (vedere la sezione relativa alla coppia di serraggio) ad intervalli regolari, almeno una volta all'anno. Tutte le viti che sono essenziali alla sicurezza della carrozzina durante l'uso sono dotate di dadi di sicurezza. I dadi di sicurezza devono essere utilizzati una sola volta e sostituiti dopo l'uso.
Nota:
Se sono fornite indicazioni sulle impostazioni della coppia di serraggio, si raccomanda di utilizzare un dispositivo di misurazione per verificare che il serraggio sia corretto.
Se la carrozzina è sporca, pulirla solamente con un detergente non corrosivo. Per la pulizia del telo della seduta e della cintura pelvica utilizzare esclusivamente acqua e sapone.
A seconda della frequenza e del modo di utilizzo, si consiglia di sottoporre la carrozzina regolarmente ad un controllo da parte di personale specializzato, almeno una volta all'anno.
ATTENZIONE:
Sabbia, sale ed acqua marina possono danneggiare i cuscinetti delle ruote anteriori e posteriori. Pulire e asciugare la carrozzina con cura qualora sia stata esposta a questi elementi.

Igiene in caso di utilizzo da parte di un altro utente:
Prima che la carrozzina venga riutilizzata da un altro utente, prepararla adeguatamente, spolverando e trattando con disinfettante spray tutte le superfici che entrano a contatto con l'utente.

Se si ha poco tempo a disposizione, usare un disinfettante ad alcol rapido per prodotti o dispositivi medici.
Osservare le istruzioni del fabbricante per il disinfettante impiegato.

Normalmente non è possibile garantire una disinfezione sicura sulle cuciture. Pertanto, raccomandiamo di cambiare ed eliminare in modo appropriato il sedile e lo schienale in tela in caso di contaminazione microbatterica con agenti attivi, conformemente alle norme vigenti.

Immagazzinaggio:
Riporre sempre la carrozzina in un luogo asciutto.

10.0 Smaltimento / Riciclaggio dei materiali

Se la carrozzina è stata messa a disposizione gratuitamente, non è di proprietà dell'utente. Se non è più necessaria, seguire le istruzioni per restituirla all'organizzazione che l'ha messa a disposizione.

Nella sezione seguente, sarà possibile trovare una descrizione dei materiali usati per la carrozzina, per ragioni di smaltimento o riciclaggio della carrozzina e dell'imballaggio.
Per lo smaltimento, seguire le normative locali vigenti in materia di smaltimento e riciclaggio. (Questo include la pulizia o la disinfezione della carrozzina prima dello smaltimento).

Alluminio: forcelle, ruote, protezioni laterali per il telaio, telaio dei braccioli, pedana, maniglie di spinta

Acciaio: punti di fissaggio, assi ad estrazione rapida

Plastica: maniglie, fermatubi, ruote anteriori, appoggiapiedi, imbottiture dei braccioli e ruote/pneumatici da 12”

Imballaggio: borse in plastica in polietilene, cartone

Rivestimento: poliestere tessuto con rivestimenti in PVC e schiuma modificata da combustione espansa.
Lo smaltimento e il riciclaggio devono essere affidati ad una ditta specializzata o eseguiti presso un centro di smaltimento pubblico.
La carrozzina può anche essere restituita al rivenditore per essere smaltita.

11.0 Garanzia

Garanzia
QUESTO NON HA ALCUN EFFETTO SUI VOSTRI DIRITTI LEGALI.

Condizioni di garanzia

1) Le riparazioni o le sostituzioni saranno eseguite dal rivenditore autorizzato Sunrise Medical.

2) Qualora si rendesse necessario fare esaminare il prodotto durante il periodo di validità della garanzia, avvisare immediatamente il rivenditore autorizzato Sunrise Medical, fornendo tutte le informazioni relative al problema verificatosi. Nel caso in cui l'utente si trovi in una località lontana dalla sede del rivenditore Sunrise Medical di riferimento, la riparazione o la sostituzione prevista dalle condizioni di garanzia potrà essere eseguita da un altro tecnico designato da Sunrise Medical.

3) Se è necessario fare riparare o sostituire una parte qualsiasi del prodotto in seguito a un difetto di materiale o di fabbricazione specifico, entro 24 mesi dalla data di acquisto originale, a condizione che il prodotto sia ancora in possesso dell'acquirente originale, la parte o le parti saranno riparate o sostituite gratuitamente se inviate al tecnico autorizzato addetto all'assistenza.

Nota: questa garanzia non è trasferibile.

4) Per qualsiasi componente riparato o sostituito, l'utente beneficerà di queste disposizioni per il periodo rimanente della garanzia applicabile alla carrozzina.

5) I componenti sostituiti dopo la scadenza della garanzia originale sono coperti per altri 12 mesi.

6) Le parti soggette ad usura non saranno generalmente coperte da garanzia durante il periodo di garanzia a meno che non presentino dei chiari segni di logorio eccessivo dovuto direttamente a un difetto di fabbricazione. Queste parti includono, ma non si limitano a: rivestimento di stoffa, pneumatici, camere d'aria e parti simili.

7) Le condizioni della garanzia riportate sopra sono valide per tutte le parti del prodotto.

8) In circostanze normali, non si accetta alcuna responsabilità qualora sia stato necessario riparare o sostituire il prodotto come risultato diretto dei seguenti fattori:

a) Il prodotto o una sua parte non sia stato riparato o revisionato in base alle raccomandazioni del produttore, come indicato nel manuale d'uso e/o nel manuale di manutenzione. Non siano state usate solo parti originali.

b) La carrozzina, o parte di essa, sia stata danneggiata a causa di negligenza, incidente o uso improprio.

c) La carrozzina, o parte di essa, sia stata modificata rispetto alle specifiche del produttore o le riparazioni siano state eseguite senza avere avvisato prima il tecnico autorizzato.

12.0 Coppia di serraggio

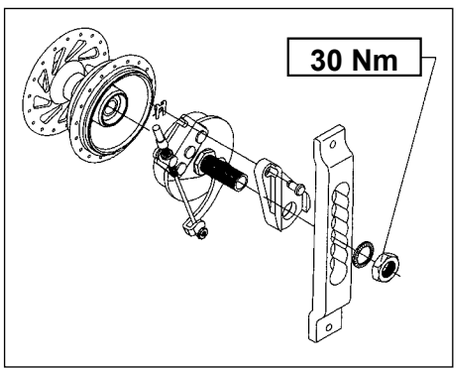

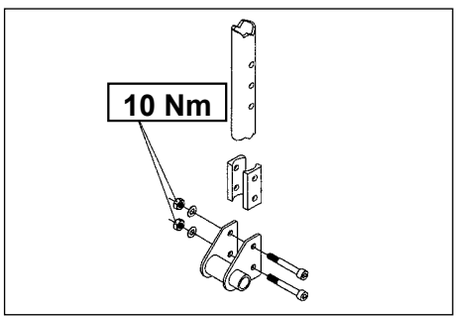

68

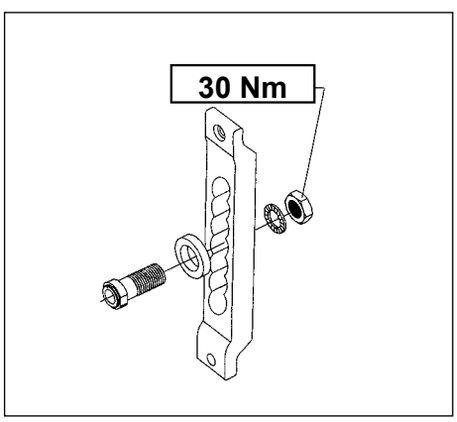

La coppia di serraggio per la vite M6 è di 7 Nm, se non indicato diversamente.

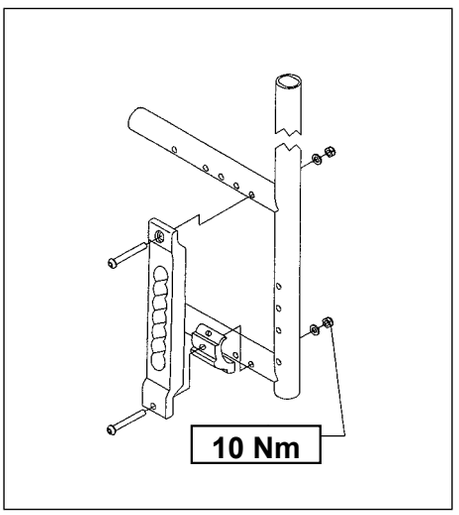

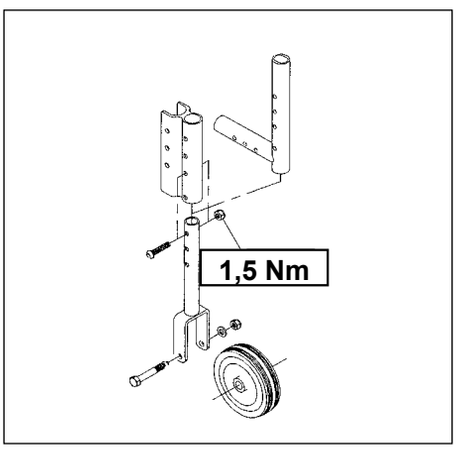

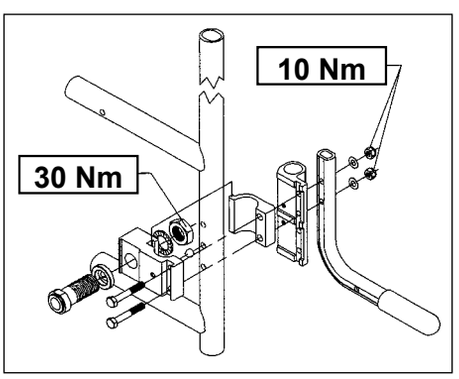

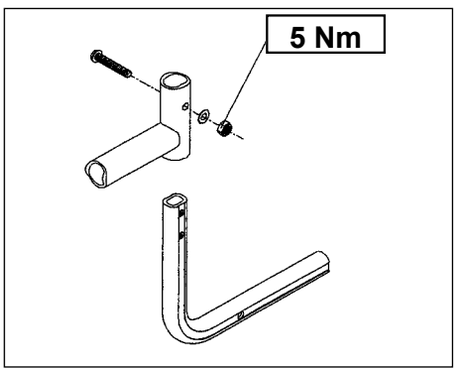

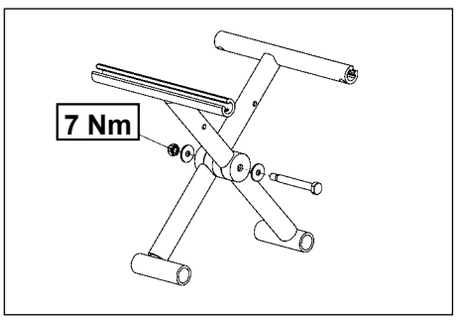

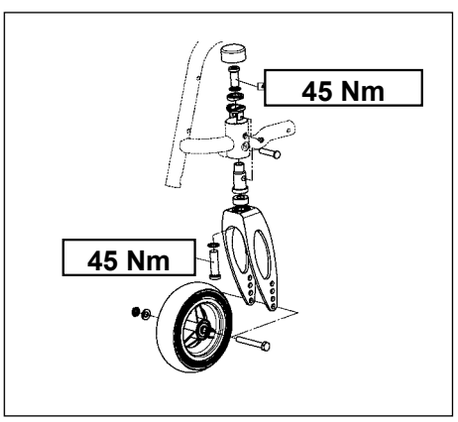

Introducción

Estimado cliente,

Nos alegra que se haya decidido por una silla de ruedas de SUNRISE MEDICAL.
Este manual de instrucciones le proporcionará soluciones e ideas para que pueda obtener el mejor rendimiento de su nueva silla de ruedas.
Mantener lazos de unión con nuestros clientes significa mucho para SUNRISE MEDICAL. Por eso queremos mantenerle informado de nuestros nuevos productos. Contacto cercano con el cliente significa también un mejor servicio cuando usted necesite reponer partes o accesorios, o cuando quiera realizar consultas sobre su silla, siempre respondiendo con la mayor efectividad y rapidez posible.
Queremos que se sienta satisfecho con nuestros productos y nuestro servicio y para ello Sunrise Medical está permanentemente trabajando para mejorar sus productos. Por esta razón pueden darse cambios en nuestros productos en formas, tecnologías, o equipamiento. Por consiguiente, no se aceptarán reclamaciones por la información o las imágenes recogidas en este manual.
SUNRISE MEDICAL ha obtenido el certificado de calidad ISO 9001, el cual confirma la calidad de los productos en todo momento, desde el inicio del proceso de desarrollo hasta su posterior producción.
Comuníquese con su distribuidor local autorizado de SUNRISE MEDICAL si tiene alguna pregunta acerca del uso, mantenimiento o seguridad de su silla de ruedas.
En caso de que no hubiese un distribuidor autorizado en su región, o si tuviese alguna duda, puede comunicarse con Sunrise Medical por escrito o por teléfono (la información de contacto se encuentra en la última página de este manual):

Sunrise Medical Ltd.
Sunrise Business Park
High Street, Wollaston
West Midlands DY8 4PS
England
Tel: +44/1384-446622
Fax: +44/1384-446644
www.sunrisemedical.com

Como fabricante, SUNRISE MEDICAL declara que sus sillas de ruedas ligeras siguen la directriz 93/42/EWG / 2007/47/EWG.

IMPORTANTE:
NO UTILICE ESTA SILLA DE RUEDAS HASTA HABER LEÍDO Y COMPRENDIDO ESTE MANUAL.

Índice

1.0 Instrucciones generales de seguridad y restricciones de conducción 22
2.0 Transporte 24
3.0 Utilización 26

4.0 Opciones 26
Tubos de cola 26
Frenos 26
Frenos 27
Plataformas reposapiés 27
Reposacabezas 27
Ruedas delanteras 27
Pletinas del eje 28
Cambers o inclinación 28
Respaldos 28
Protector lateral 28
Empuñaduras 28
Cinturón de seguridad 29
Ruedas antivuelco 29
Tapizado estándar 30
Soporte de bastones 30
Mesa 30
Ruedas de tránsito 30

5.0 Cubiertas y montaje 30
6.0 Posibles problemas 31
7.0 Especificaciones Técnicas 31
8.0 Placa de Identificación 31
9.0 Mantenimiento y cuidado 32
10.0 Deshecho / reciclaje de los materiales 32
11.0 Garantía 33
12.0 Torsión 34

Uso

Las sillas de ruedas están diseñadas exclusivamente para la utilización personal de un usuario incapaz de caminar o con movilidad reducida, tanto para el exterior como para el interior.
El límite de peso máximo (que incluye el peso del usuario más el peso de cualquier otro accesorio instalado en la silla de ruedas) está indicado en la etiqueta con el número de serie, ubicada en el tubo de la cruceta o barra estabilizadora, debajo del asiento.
El producto debe ser utilizado bajo las condiciones especificadas y con los fines indicados; de lo contrario, la garantía quedará anulada.
La vida útil estimada de una silla de ruedas es de 5 años.
Por favor NO utilice ni instale en la silla de ruedas componentes fabricados por terceros a menos que hayan sido aprobados de manera oficial por Sunrise Medical.

Área de aplicación

La variedad de opciones disponibles así como el diseño modular de la silla permiten que ésta puede ser usada por personas que no pueden caminar o con movilidad reducida debido a:

- Parálisis
- Pérdida de extremidades (amputación)
- Defecto o deformidad en extremidades
- Contracturas o lesiones en articulaciones
- Enfermedades tales como deficiencia circulatoria o cardiaca,
- alteración de equilibrio o caquexia,
- o ancianos que todavía conservan fuerza en la parte superior del cuerpo.

Al solicitar una silla de ruedas, tenga en cuenta el tamaño corporal, peso, constitución física y fisiológica, edad, condiciones de vida y entorno del usuario.

1.0 Instrucciones generales de seguridad y restricciones de conducción

El diseño y construcción de esta silla de ruedas han sido realizados de forma que se garantice la máxima seguridad. Se ha cumplido con las normativas internacionales de seguridad actualmente en vigor. Sin embargo, los usuarios pueden ponerse a sí mismos en peligro si las sillas de ruedas son utilizadas de forma inapropiada. Por su propia seguridad, siga estrictamente las siguientes recomendaciones:
La adaptación o ajuste no profesional o inapropiado puede aumentar el riesgo de accidente. Como usuario de silla de ruedas, usted forma parte del tránsito diario en las calles y aceras, igual que cualquier otra persona. Por lo que le recordamos que usted debe también cumplir con las normas de tránsito.
Tenga cuidado cuando utilice la silla de ruedas por primera vez. Conozca todos sus mandos y funciones.
Antes de cada uso, debe comprobar lo siguiente:
• Ejes de desmontaje rápido de las ruedas traseras
• Velcro de asientos y respaldos
• Cubiertas, presión de las cubiertas y frenos de las ruedas.
Antes de cambiar cualquiera de los ajustes de esta silla de ruedas, es importante que lea la sección correspondiente del manual del usuario.
Es posible que si existen baches, o el suelo no es uniforme la silla vuelque, especialmente cuando se desplaza cuesta arriba o cuesta abajo. Cuando sube un escalón o sube por una pendiente, el cuerpo debe ir inclinado hacia delante.

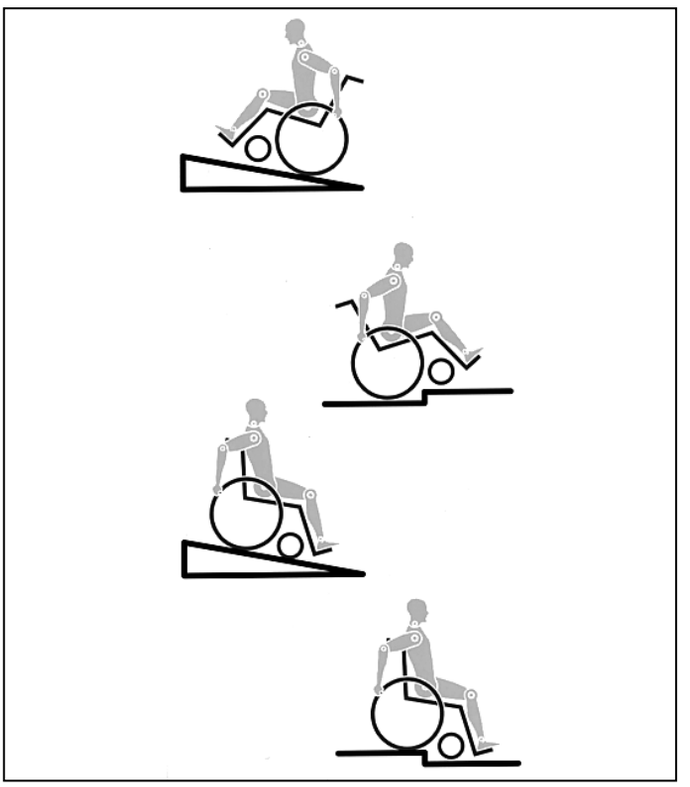

¡PELIGRO!

- NUNCA exceda la carga máxima de 75 kg; esto incluye el peso del conductor más cualquier otro objeto que se lleve en la silla de ruedas. Si se excede la carga máxima, el rendimiento de la silla de ruedas se verá afectado, o bien podría provocarse una caída, vuelco o pérdida del control y ocasionar lesiones severas en el usuario u otra persona.

- Si conduce en la oscuridad, utilice ropa de colores claros o que contenga reflectores, para ser visto más fácilmente. Compruebe que los reflectores laterales y traseros de la silla de ruedas se vean claramente. Recomendamos también que haga instalar una luz activa.

- A fin de evitar caídas y situaciones peligrosas, se aconseja comenzar a utilizar su nueva silla de ruedas en una superficie llana con condiciones de buena visibilidad.

- Al subir o bajar de la silla de ruedas, no utilice las plataformas reposapiés. Antes deben girarse hacia arriba y abrirse hacia afuera al máximo ángulo posible. Siempre ubíquese en el lugar más cercano posible al que desea sentarse.

- Solo use la silla de ruedas correctamente. Por ejemplo, evite sortear un obstáculo sin antes frenar (escalones, bordillos) o pasar por encima de un bache.

- Los sistemas de bloqueo de las ruedas no tienen como fin ser utilizados como freno de su silla de ruedas. Solamente han sido instalados para asegurar que su silla de ruedas no empiece a rodar de forma imprevista. Cuando se para sobre una superficie no uniforme, debe utilizar siempre los frenos de las ruedas para impedir que ocurra eso. Accione siempre los dos frenos, ya que de lo contrario su silla podría volcar.

- Explore los efectos del cambio del centro de gravedad en el comportamiento de la silla de ruedas; por ejemplo, en pendientes, cuestas, todo tipo de gradientes o al sortear obstáculos. Realice estas pruebas si cuenta con la seguridad de un asistente.

- Si se utilizan los puntos extremos de fijación (por ejemplo, las ruedas traseras en la posición más adelantada) y la postura no es la adecuada, la silla de ruedas podría volcar, incluso hasta sobre una superficie llana.

- Incline la parte superior de su cuerpo hacia delante al subir pendientes y escalones.

- Incline la parte superior de su cuerpo hacia atrás al bajar pendientes y escalones. Nunca intente subir o bajar una pendiente si usted se encuentra ubicado de manera diagonal.

- Evite el uso de escaleras mecánicas, ya que podrían producir graves lesiones en caso de que el usuario se caiga de la silla o scooter.

- No utilice la silla de ruedas en pendientes superiores a 10°. El tomar una pendiente de forma dinámica y segura depende de la configuración de la silla, de la habilidad de conducción del usuario y del estilo de montaje. Debido a que la habilidad de conducción y el estilo de montaje del usuario no son factores predeterminados, la pendiente segura máxima no puede determinarse tampoco. Por lo tanto, el usuario y un asistente deberán determinar estos factores a fin de evitar vuelcos inadvertidos. Por lo tanto, el usuario y un asistente deberán determinar estos factores a fin de evitar vuelcos inadvertidos.

- Es posible que si existen baches, o el suelo no es uniforme la silla vuelque, especialmente cuando se desplaza cuesta arriba o cuesta abajo.

- No utilice la silla de ruedas en terrenos cubiertos de barro o de hielo. No utilice la silla de ruedas en sitios donde no están permitidos los peatones.

- Para evitar lesiones en las manos, no sujete por entre los radios o entre la rueda trasera y el sistema de bloqueo cuando conduce la silla.

- Cuando utilice aros de empuje de metal ligero, tenga en cuenta que la temperatura de los dedos puede subir al frenar de una velocidad alta o en pendientes largas.

- Solo intente subir o bajar escaleras con la ayuda de un asistente. Si hay equipamiento disponible para tales fines; por ejemplo, rampas o ascensores, por favor úselos. Si, en cambio, no cuenta con tal equipamiento, se precisarán dos asistentes para inclinar y empujar la silla, que nunca debe ser cargada. Recomendamos que los usuarios de peso mayor a 75 kg no realicen maniobras ni intenten subir o bajar escaleras.

- En general, los tubos antivuelco deben acomodarse de antemano para evitar el contacto con los escalones; de lo contrario, podría ocasionarse una caída grave. Inmediatamente después, los tubos de las ruedas antivuelco deben volver a colocarse en su posición correcta.

- Asegúrese de que el asistente solo sostiene la silla de ruedas por piezas montadas de manera segura (y no la toma de los reposapiés ni de los protectores laterales).

- Al hacer uso de la rampa de elevación, compruebe que las ruedas antivuelco instaladas estén en una posición alejada del área de peligro.

- Asegure la silla utilizando los frenos cuando conduzca por una superficie irregular o cuando realice transferencias (por ejemplo, hacia un auto).

- Si se realiza un trayecto en un vehículo adaptado, los ocupantes del vehículo deben utilizar, en la medida de lo posible, los asientos del vehículo y el sistema de sujeción apropiado. Esta es la única manera de garantizar la máxima protección de los usuarios en caso de accidente. Si se utilizan el equipamiento de seguridad que brinda SUNRISE MEDICAL y se cuenta con un sistema de seguridad especialmente diseñado. Las sillas de ruedas de peso ligero pueden usarse como asiento cuando se las transporta en un vehículo especialmente preparado para este fin. (Consulte la sección de "Transporte").

- Dependiendo del diámetro y la instalación de las ruedas delanteras pivotantes, como también del centro de gravedad de la silla, las ruedas delanteras pueden oscilar a velocidades altas. Si esto ocurre, las ruedas delanteras podrían bloquearse y, como resultado, la silla podría volcar. Por lo tanto, asegúrese de que las ruedas delanteras estén ajustadas correctamente (consulte la sección "Ruedas delanteras"). Especialmente, no conduzca sin frenos en una pendiente; viaje a una velocidad reducida. Recomendamos el uso de ruedas antivuelco para los usuarios sin experiencia.

- El único propósito de las ruedas antivuelco es evitar que la silla vuelque hacia atrás involuntariamente. No están para reemplazar a las ruedas de tránsito ni ser utilizadas para transportar una persona en una silla de ruedas que no tenga las ruedas traseras instaladas.

- Si desea alcanzar un objeto (que se encuentre enfrente, de lado o detrás de la silla de ruedas) no se incline demasiado ni se aleje del respaldo, ya que si modifica el centro de gravedad, corre el riesgo de desestabilizarse o resbalarse y caer. Si cuelga cargas adicionales (mochilas o elementos similares) sobre los postes del respaldo de la silla, la estabilidad trasera se verá afectada, en especial cuando se cuenta con respaldos reclinables. En este caso, la silla podría volcar hacia atrás y causar lesiones.

- Los usuarios con amputación a nivel de los muslos deben utilizar ruedas antivuelco.

- Antes de conducir su silla, compruebe que la presión de los neumáticos sea la correcta. Para las ruedas traseras, debe ser de 3,5 bar (350 kPa), como mínimo. La presión máxima está indicada en el neumático. Los frenos de rodilla solo funcionarán si hay suficiente presión en los neumáticos y si se ha establecido la configuración correcta (consulte la sección de Frenos).

- Si las tapicerías del respaldo y el asiento presentan daños, debe reemplazarlas de inmediato.

- Evite el contacto con el fuego, en especial con cigarrillos encendidos. Las tapicerías del asiento y respaldo podrían prenderse fuego.

- Si se somete a la silla a una fuente directa de luz solar durante un periodo largo de tiempo, las piezas de la silla de ruedas (armazón, reposapiés, frenos y protectores laterales) pueden subir de temperatura (>41°C).

- Siempre compruebe que los ejes de desmontaje rápido de las ruedas traseras estén correctamente instalados y fijos en posición. Si el botón del eje de desmontaje rápido no está pulsado, la rueda trasera no podrá extraerse.

¡Nota!
El rendimiento de los frenos de rodilla y las características generales de conducción dependen esencialmente de la presión de los neumáticos. La silla de ruedas resulta mucho más ligera y fácil de maniobrar cuando las ruedas traseras están hinchadas correctamente y ambas ruedas tienen la misma presión.

¡Nota!
Compruebe que las cubiertas de las ruedas tengan suficiente profundidad en los ribetes. Tenga en cuenta que, como usuario de la silla de ruedas, está sujeto a todas y cada una de las leyes de tránsito cuando conduce en lugares públicos.

¡Nota!
Siempre procure no atraparse los dedos cuando trabaja o hace ajustes en la silla de ruedas.

Es posible que los productos mostrados y descritos en este manual no sean exactamente iguales, hasta el último detalle, al modelo que usted posee. No obstante, todas las instrucciones aquí proporcionadas pueden aplicarse perfectamente más allá de las diferencias en los detalles.

El fabricante se reserva el derecho de modificar, sin previo aviso, los pesos, medidas y otros datos técnicos descritos en este manual. Todas las figuras, medidas y capacidades aquí mostradas son aproximadas y no constituyen especificaciones.

SUNRISE MEDICAL ha obtenido el certificado de calidad ISO 9001, el cual confirma la calidad de sus productos en todo momento, desde el inicio del proceso de desarrollo del producto, hasta su posterior producción. Este producto cumple con todos los requisitos exigidos en la directiva europea para el marcado CE. Los accesorios y equipamiento opcionales se encuentran disponibles a un coste adicional.

2.0 Transporte

¡PELIGRO!

Existe un alto riesgo de producirse lesiones graves e incluso la muerte si no se toman en cuenta estos consejos.

Transporte de la silla de ruedas en un vehículo

Una silla de ruedas sujetada en un vehículo nunca proporciona el mismo nivel de seguridad que el sistema de asiento propio del vehículo. Siempre es recomendable que, en la medida de lo posible, el usuario se transfiera al asiento del vehículo. Reconocemos, en cambio, que no siempre es práctico para el usuario ser transferido y, en esas circunstancias en las que el usuario debe ser transportado en la propia silla de ruedas, se deberían seguir los siguientes consejos:

1. Confirme que el vehículo esté correctamente equipado para transportar un pasajero en silla de ruedas y verifique que tenga el método de acceso/egreso adecuado para su modelo de silla. El vehículo debe tener la resistencia suficiente en el piso como para mantener el peso combinado del usuario, la silla y los accesorios.

2. Se debe contar con suficiente espacio disponible alrededor de la silla de ruedas para poder amarrar, ajustar y soltar las correas de sujeción y los cinturones de seguridad de la silla y del ocupante.

3. La silla de ruedas ocupada debe acomodarse en posición hacia el frente y debe asegurarse mediante los puntos de sujeción de la misma más los cinturones de seguridad del ocupante (sistema de sujeción de seguridad en vehículos de transporte, WTORS, que cumpla con las normas ISO 10542 o SAE J2249) según las instrucciones sobre WTORS del fabricante.

4. El uso de la silla de ruedas en otras posiciones dentro del vehículo no ha sido evaluado; por lo tanto, no debe transportarse la silla mirando hacia un lado bajo ninguna circunstancia (Fig. A).

5. La silla de ruedas deberá estar sujeta por un sistema de Retención, conforme a las normas ISO 10542 o SAE J2249, con correas anteriores no ajustables y correas posteriores ajustables, que utilicen generalmente mosquetones, ganchos en S y sistema de acoplamiento de lengüeta y hebilla. Estos anclajes generalmente constan de cuatro correas individuales acopladas a cada esquina de la silla.

6. Los cinturones de seguridad deberán estar instalados en el armazón principal de la silla de ruedas, tal como se indica en el diagrama de la página siguiente, y no en los accesorios, como los rayos de las ruedas, frenos o reposapiés.

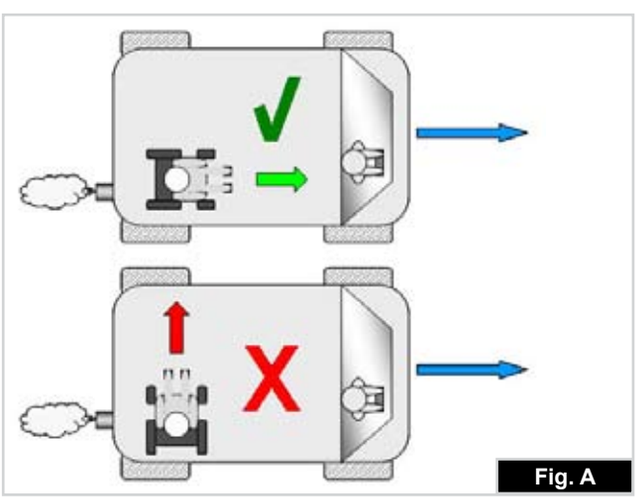

Fig. A

7. Las correas de sujeción de seguridad deberán estar sujetadas lo más cerca posible a un ángulo de 45° y estar firmemente ajustadas de acuerdo con las instrucciones del fabricante del sistema de sujeción.

8. No se deben llevar a cabo alteraciones ni sustituciones en los puntos de sujeción de la silla de ruedas ni en el armazón, estructura o demás componentes sin antes consultar con el fabricante. De lo contrario, la silla de ruedas Sunrise Medical no podrá ser transportada en un vehículo.

9. Los cinturones de sujeción pélvico y troncal deben utilizarse para sujetar al ocupante, reducir la posibilidad de impacto en el pecho y la cabeza con los componentes del vehículo y evitar lesiones severas en el usuario u otro ocupante del vehículo. (Fig. B) El cinturón de seguridad troncal debe ir montado al pilar "B" del vehículo; de lo contrario, aumenta el riesgo de producirse lesiones abdominales severas al usuario.

10. Se debe contar con un sistema de sujeción de cabeza apropiado para el transporte (ver etiqueta del reposacabezas) instalado y colocado correctamente en todo momento durante el traslado.

11. No se deben utilizar los soportes posturales (cinturones de posicionamiento, cinturones pélvicos) para la sujeción del ocupante en un vehículo en movimiento, a menos que lleven la etiqueta de conformidad con los requisitos especificados en las normas ISO 7176-19:2001 o SAE J2249.

12. La seguridad del usuario durante el transporte depende del cuidado de la persona que ajuste los cinturones de seguridad, quien deberá haber recibido instrucciones o entrenamiento pertinentes para el uso de los mismos.

13. En la medida de lo posible, aleje de la silla de ruedas de todo el equipamiento auxiliar que lleve, por ejemplo: Bastones, Cojines sueltos y Mesas

14. Los reposapiés elevables no deben usarse en posición elevada cuando la silla de ruedas y el usuario están siendo transportados y la silla de ruedas está amarrada con el sistema de sujeción de seguridad en vehículos de transporte.

15. Los respaldos reclinables deben colocarse en posición vertical.

16. Los frenos de mano deberán estar firmemente accionados.

17. El cinturón de sujeción debe ir montada en el pilar “B” del vehículo y no debe quedar alejada del cuerpo debido a los componentes de la silla de ruedas, tales como reposabrazos o ruedas.

Fig. B

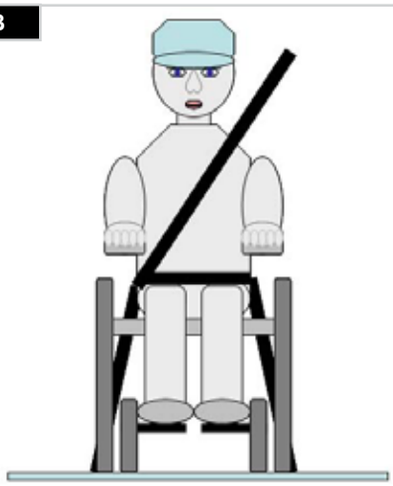

Transporte >>>

Instrucciones para utilizar el sistema de sujeción:

1. El cinturón de seguridad pélvico debe usarse por delante de la pelvis, de manera que el ángulo del cinturón quede dentro de la zona de preferencia (entre 30 y 75 grados respecto del suelo).
Siempre es mejor un ángulo más pronunciado (o mayor) dentro de la zona de preferencia, o sea, más cercano a los 75°, pero nunca excediéndolos. (Fig. C)
2. El cinturón de seguridad troncal debe colocarse por encima del hombro y debe atravesar el pecho, tal como se muestra en la ilustración Fig. D y E.
Los cinturones de sujeción deben quedar ajustados en su punto más ceñido, siempre que resulte cómodo para el usuario.
Los cinturones de sujeción no deben estar retorcidos cuando se los utiliza.
El cinturón de seguridad troncal debe colocarse por encima del hombro y debe cruzar por el hombro y el pecho, tal como se muestra en la ilustración Fig. D y Fig. E.
3. Los puntos de anclaje a la silla son: el lado delantero interior del armazón (justo arriba de la rueda delantera) y el lado posterior del armazón. Las correas están instaladas alrededor de los armazones laterales en la intersección de los tubos vertical y horizontal. (Fig. G-H-I)

Fig. C

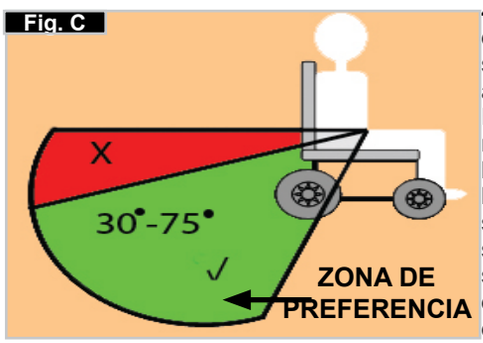

4. El símbolo del cinturón de seguridad en el armazón (Fig. F) de la silla de ruedas indica la posición de la correa de sujeción de la silla. Las correas se tensionan después de que las correas delanteras se han

Fig. D

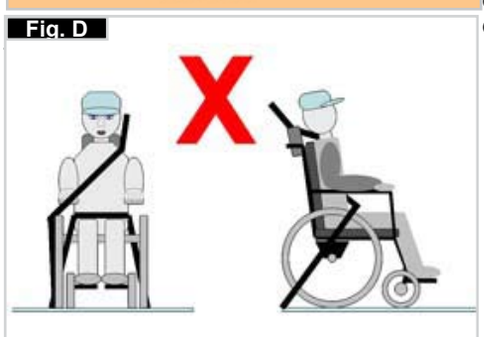

Fig. E

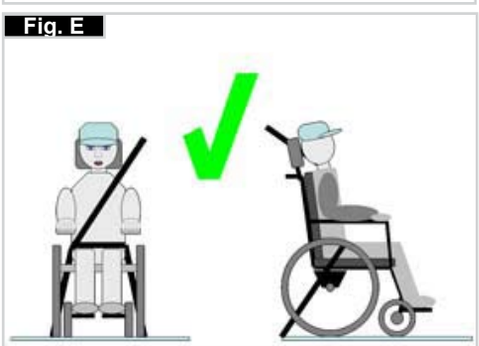

Fig. F

Transportabilidad: ubicación de los cinturones de seguridad en la silla de ruedas

Una silla de ruedas asegurada con correas de sujeción de seguridad delanteras y traseras, (Fig. K).

Ubicación de la correa de fijación anterior de la silla de ruedas y posición del cinturón de seguridad (Fig. I).

Ubicación de la correa de fijación posterior de la silla de ruedas y posición del cinturón de seguridad en la silla de ruedas (Fig. J).

Fig. G

Fig. H

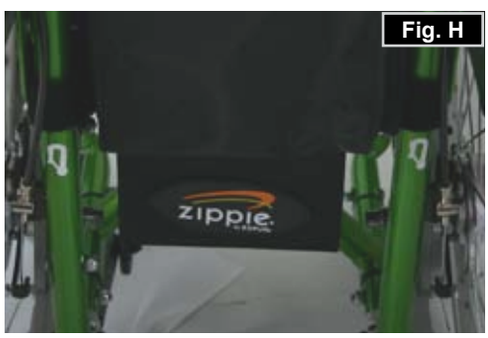

Fig. I

Fig. J

Fig. K

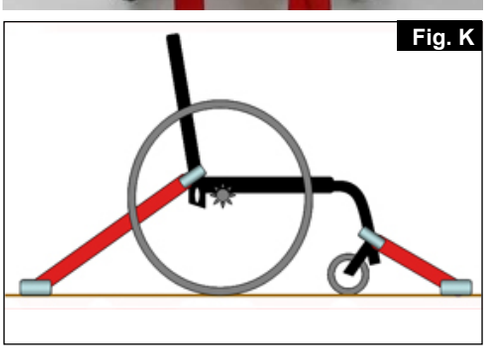

3.0 Utilización

Para plegar la silla de ruedas

Fig. 3.0

En primer lugar, retire el cojín del asiento de la silla de ruedas, y gire y levante la plataforma de reposapiés o las dos plataformas de reposapiés individuales. Sujete con firmeza la tapicería del asiento por debajo, a la altura del centro, y tire hacia arriba. La silla de ruedas queda así plegada. Para plegar la silla hasta su menor tamaño posible, para guardarla en un coche, por ejemplo, puede quitarle los reposapiés (dependiendo siempre del modelo). Para ello, abra la traba de afuera y gire el reposapiés hacia el costado. Luego sólo queda extraer el reposapiés del armazón de tubos, (Fig. 3.0).

Fig. 3.1

Para desplegar la silla de ruedas

Abra el lazo en el armazón plegado antes de desplegar la silla.

Ejerza presión hacia abajo sujetando de los tubos del asiento (ver figura). La silla queda así abierta por completo. Ahora, abra los tubos del asiento con un movimiento rápido hasta que vuelvan a su posición original. Esta operación se agiliza si la silla de ruedas está levemente inclinada. De este modo, se quita el peso de una de las ruedas traseras y la silla puede desplegarse con mayor facilidad. Procure no atraparse los dedos con la parte transversal del armazón, (Fig. 3.1).

Ejes de desmontaje rápido para ruedas traseras

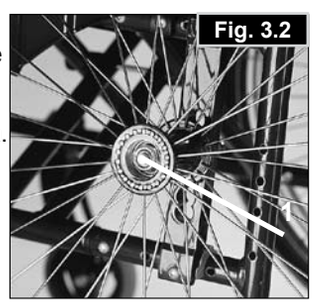
Fig. 3.2

Las ruedas traseras están equipadas con ejes de desmontaje rápido. Así las ruedas pueden montarse y desmontarse sin necesidad de ninguna herramienta. Para desmontar la rueda, simplemente presione el botón del eje (1) y tire de la rueda hacia fuera, (Fig. 3.2).

PRECAUCION:
Para montar las ruedas traseras, mantenga presionado el botón del eje de desmontaje rápido mientras inserta el eje en la estructura. Suelte el botón para que la rueda quede fijada. El botón debe volver a su posición original al soltarlo.

Ejes de desmontaje rápido para ruedas delanteras

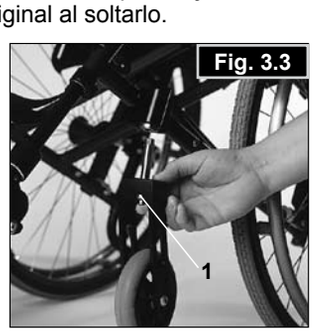

Fig. 3.3

Las ruedas delanteras también pueden estar equipadas con ejes de desmontaje (1), los cuales podrán luego instalarse o quitarse sin necesidad de usar herramientas, (Fig. 3.3).

4.0 Opciones

Tubos de cola

Tubos de cola (Fig. 4.0).

Fig. 4.0

Los tubos de cola son utilizados por los asistentes para levantar la silla para pasar un obstáculo. Simplemente basta con pararse sobre el tubo para empujar una silla de ruedas, por ejemplo, si se desea subir un bordillo o un escalón.
NOTA: Sunrise Medical recomienda enfáticamente el uso de tubo de cola en cualquier modelo en el que el uso predominante destinado es el del asistente, ya que podrían producirse daños en los postes del respaldo si tira de ellos para inclinar la silla de ruedas
NOTA: Sunrise Medical recomienda enfáticamente el uso de tubo de cola en cualquier modelo en el que el uso predominante destinado es el del asistente, ya que podrían producirse daños en los postes del respaldo si tira de ellos para inclinar la silla de ruedas

Frenos

Frenos

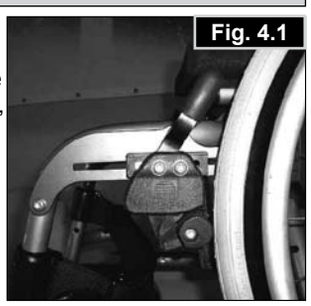
Fig. 4.1

Su silla de ruedas dispone de dos frenos que se aplican directamente sobre las ruedas. Para accionarlos, presione las dos palancas de los frenos hacia delante hasta su tope (Fig. 4.1). Para quitarlos, tire de las palancas hacia atrás hasta su posición inicial.

La eficacia del frenado puede verse disminuida por:
- Neumáticos desgastados
- Neumáticos poco inflados
- Neumáticos mojados
- Frenos mal ajustados.

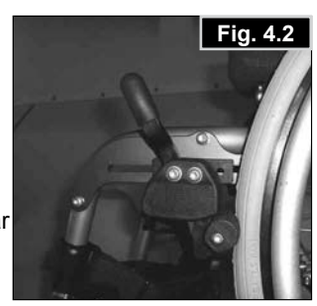
Fig. 4.2

Los frenos no han sido diseñados para detener de golpe o reducir la velocidad de la silla. Por lo tanto no deben usarse nunca para frenar una silla en movimiento. Utilice siempre los aros de empuje para reducir la velocidad. Asegúrese de que la distancia entre el freno y la rueda es la indicada en las especificaciones dadas (Fig. 4.2). Para reajustarlos, suelte el tornillo (1) y coloque el freno a la posición correcta. Apriete nuevamente el tornillo (vea la página de Presiones).

PRECAUCION:
Después de cada ajuste de las ruedas traseras, compruebe la distancia entre la rueda y el freno, y reajústelo si es necesario.

Extensión de palanca de freno

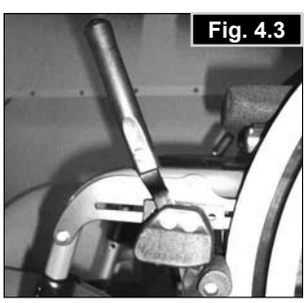
Fig. 4.3

La extensión de la palanca de freno puede retirarse o plegarse. Cuanto más larga es la palanca de freno, menor es el esfuerzo necesario para la accionar el freno (Fig. 4.3).

Precaución:
La instalación del freno demasiado cerca de la rueda dificultará su operación. Además, la palanca de freno podría bloquearse!

Apoyarse en la extensión de la palanca de freno al realizar una transferencia causará el bloqueo de la palanca. El agua que se salpica de las ruedas puede provocar una deficiente función del freno.

Frenos

Frenos de tambor (Fig. 4.4)

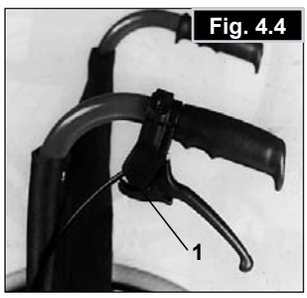

Los frenos de tambor permiten una detención segura y conveniente para el asistente. Pueden instalarse también con la ayuda de una palanca de bloqueo (1) para evitar que la silla empiece a rodar. Esta palanca debe volver a su lugar con un ruido veloz y seco. El rendimiento de los frenos de tambor no depende del aire de los neumáticos. La silla de ruedas no puede moverse si se le aplican los frenos de tambor.

PRECAUCION:
Los frenos de tambor sólo deben ser instalados por un representante autorizado.

Plataformas reposapiés

Plataformas reposapiés (Fig. 4.5)

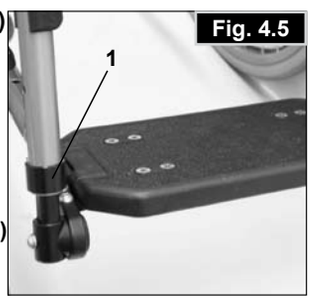

Hay dos tipos de plataformas de reposapiés: una plataforma entera o separados en dos piezas. Estos pueden girarse hacia arriba para facilitar la entrada y salida de la silla.

Largo de la pierna (rodilla a tobillo)

Si se quita el tornillo (1), se podrá ajustar la plataforma de acuerdo con la altura de la mitad inferior de la pierna. Retire los tornillos de fijación, coloque los tubos con el reposapiés en la posición deseada, y vuelva a insertar y a ajustar los tornillos de fijación (ver sección Presión). Compruebe que la almohadilla plástica quede en posición correcta, bajo el tornillo de fijación. Siempre se debe mantener un intervalo mínimo de 2,5 cm del suelo.

Plataforma reposapiés ajustable en ángulo (Fig. 4.6 - 4.7)

Las plataformas del reposapiés pueden girarse hacia arriba para facilitar la entrada y salida de la silla.

Las plataformas del reposapiés pueden ajustarse dentro del ángulo de inclinación, según el nivel de superficie. Afloje los tornillos (1 a 2). Incline la plataforma de reposapiés hasta alcanzar el ángulo deseado. Ajuste todos los tornillos. Una vez finalizado el ajuste, compruebe que todos los tornillos están correctamente apretados (ver sección Presión). Para evitar el vuelco de la silla de ruedas, siempre se debe mantener un intervalo mínimo de 2,5 cm entre el tubo del reposapiés y el suelo (con la plataforma en posición horizontal).

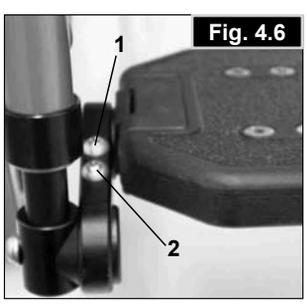

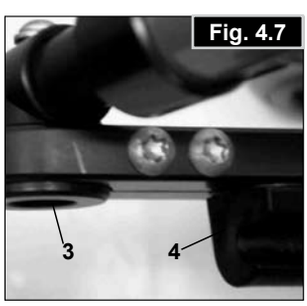

Reposacabezas

Reposacabezas (Fig. 4.8)

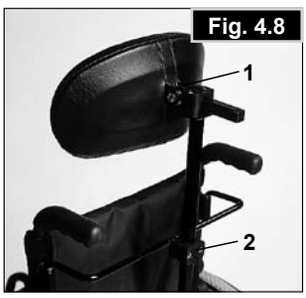

El reposacabezas puede elevarse y moverse hacia adelante y atrás. Para hacerlo, simplemente afloje el tornillo (1 ó 2), deslice el tubo de extensión a la posición deseada, y vuelva a ajustar el tornillo. (ver sección Presión).

Ruedas delanteras

Ruedas delanteras, pletinas, horquillas

Si, con el tiempo, su silla se va ligeramente hacia la derecha o hacia la izquierda, o bien las ruedas delanteras oscilan, las causas pueden ser:

- El juego de la rueda delantera no ha sido ajustado correctamente.
- El ángulo de inclinación no ha sido ajustado correctamente.
- La presión de la rueda delantera y/o trasera no es correcta; las ruedas no giran con facilidad.

La silla de ruedas no avanzará en línea recta si las ruedas delanteras no están correctamente ajustadas. Un distribuidor autorizado debe ajustar las ruedas. Tanto las pletinas como los frenos deben reajustarse y verificarse, si se ha modificado la posición de las ruedas traseras.

Instalación de la rueda delantera (Fig. 4.9 - 4.11)

Coloque una escuadra en el extremo frontal del adaptador de la rueda delantera (1) para asegurarse de que quedó correctamente instalada. El adaptador debe quedar perpendicular al piso. Una vez que haya aflojado los tornillos (2) y desplazado el adaptador, puede colocar las ruedas en la posición deseada, correspondiéndose con los segmentos dentados. Una vez finalizado el ajuste, compruebe que todos los tornillos están correctamente apretados (ver sección Presión).

Para asegurarse de que ambas horquillas estén paralelas, basta con contar los dientes que están visibles a ambos lados. Para hacerlo, retire la cubierta.

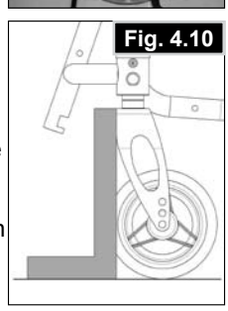

Una vez instalada la rueda delantera, la estructura dentada garantiza un agarre firme y permite ajustes de 12° en pasos de a 2°.
Utilice el lado suave del frente de la horquilla para comprobar que la instalación ha quedado perpendicular.
El diseño patentado permite girar la horquilla de la rueda delantera, de modo que pueda reajustarse hasta formar un ángulo recto con el suelo, aun tras alterar el ángulo del asiento.

ESPAÑOL

Pletinas del eje

Pletinas del eje (Fig. 4.12)

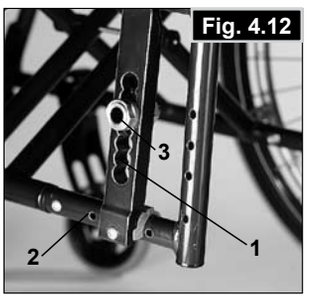

La posición del centro de gravedad del cuerpo con respecto a las ruedas traseras es fundamental para garantizar el uso práctico y placentero de la silla de ruedas. Existen varias posiciones posibles: al desplazar la pletina del eje (1) hacia atrás por los orificios del armazón (2), la silla ganará estabilidad, pero no será tan maniobrable como lo sería si la pletina estuviera colocada más cerca del frente. Puede ajustar la altura del asiento desplazando el casquillo del eje (3) en la pletina. Una vez finalizado el ajuste, compruebe que todos los tornillos están correctamente apretados (ver sección Presión).

PRECAUCION:
Es posible que necesite volver a ajustar los frenos y las ruedas delanteras.

Cambers o inclinación

Cambers o inclinación (Fig. 4.13)

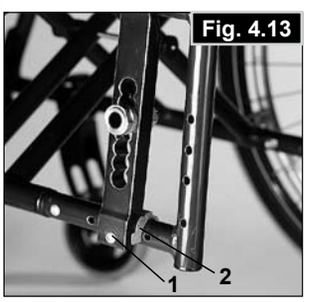

La inclinación puede establecerse en un ángulo entre 1° y 4°. De esta manera, la silla gana estabilidad lateral como también calidad de maniobras. Retire los tornillos de la pletina del eje (1). Coloque el adaptador (2) en el ángulo deseado. Apriete los tornillos. (ver sección Presión). Al elevar la inclinación también aumenta el ancho total de la silla de ruedas (una relación de 1 cm por grado).

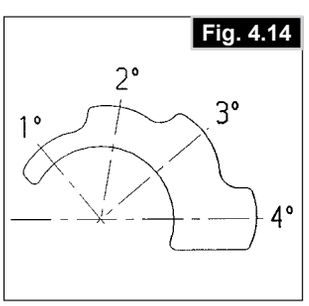

PRECAUCION:
Es posible que necesite volver a ajustar los frenos y las ruedas delanteras.

Respaldos

Respaldos de ángulo ajustable (Fig. 4.14)

Puede ajustar el respaldo en cinco posiciones diferentes: 3° hacia delante, y 0°, 5°, 10° y 15° hacia atrás).
Hay una placa (2) ubicada en el protector lateral que le permite establecer el ángulo retirando los tornillos (1) (ver sección Presión).

PRECAUCION:
Los tornillos (1) sujetan directamente el respaldo con el armazón; si se los ajusta en exceso, se quebrarán. En cambio, los tornillos que no estén bien ajustados se perderán con facilidad. Cualquiera de los dos casos podría causar lesiones al hacer uso de las empuñaduras para, por ejemplo, subir una escalera.

Por su propia seguridad, recomendamos que los ajustes sólo se realicen por un representante autorizado.

Tapizado ajustable del respaldo (Fig. 4.15)

La tapicería puede ajustarse a cualquier grado de tensión mediante los sujetadores de Velcro. El acolchado del respaldo puede retirarse mediante una abertura interior; de este modo, puede acolchar el respaldo según sus necesidades individuales.

Protector lateral

Protector lateral de aluminio, ajustado, con protección contra clima frío (Fig. 4.16)

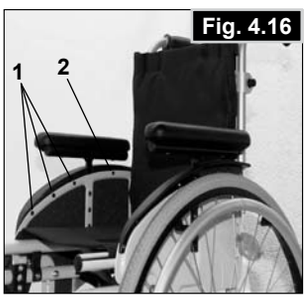

La protección de ropa (opcional) evita que el agua salpique hacia arriba y humedezca las prendas del ocupante.
Su posición, relativa a las ruedas traseras, puede establecerse ajustando los protectores laterales. Para hacerlo, retire los tornillos (1 y 2). Puede ajustar los reposabrazos (opcional) a la altura deseada tras haber retirado los tornillos. Una vez finalizado el ajuste, compruebe que todos los tornillos están correctamente apretados (ver sección Presión).

PRECAUCION:
No deben usarse ni los protectores laterales ni los reposabrazos para levantar o cargar la silla de ruedas.

Empuñaduras

Empuñaduras ajustables en altura (Fig. 4.17)

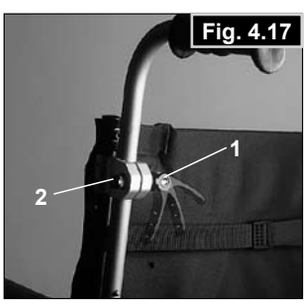

Estas empuñaduras tienen una clavija de seguridad para evitar que se salgan accidentalmente. Soltando la manivela (1) la altura de las empuñaduras (3) se puede ajustar acorde a las necesidades individuales. Al mover la palanca, se oye un mecanismo de bloqueo; ahora puede ubicar la empuñadura en la posición deseada. La tuerca (2) determina la fuerza a la que se bloquea la posición de la empuñadura. Si la tuerca está floja después de haber ajustado la manivela, la empuñadura también estará muy floja. Mueva la empuñadura de un lado a otro para asegurarse de que está anclada en posición firmemente. Después de ajustar la altura de la empuñadura, bloquee la palanca (1) en una posición segura. Si la palanca no está segura, puede haber accidentes al atravesar obstáculos.

Cinturón de seguridad

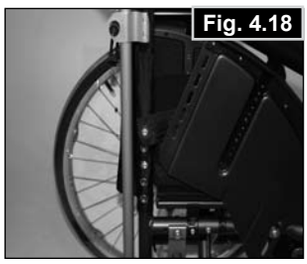
Fig. 4.18

Antes de usar la silla de ruedas recuerde
usar el cinturón de seguridad pélvico.
El cinturón de seguridad debe revisarse a diario para comprobar que no presente signos de desgaste ni obstrucciones.

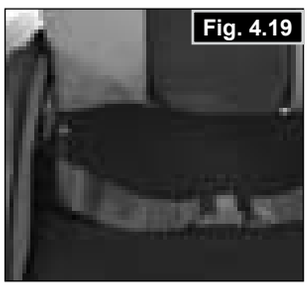
Fig. 4.19

Compruebe siempre que el cinturón de seguridad está instalado de manera segura y ajustado correctamente antes de utilizarlo. Si la correa está demasiado floja, el usuario podría resbalar por el asiento y eventualmente sufrir asfixia o una lesión severa.
El cinturón de seguridad está instalado en la silla de ruedas tal como se muestra en las ilustraciones. El cinturón de seguridad consta de dos mitades. Ambas partes se colocan pasando el pasador de retención del asiento a través del ojal del cinturón. El cinturón pasa por debajo de la parte trasera del panel lateral. (Fig. 4.18)

Ajuste la posición del cinturón de manera que las hebillas queden en la parte central del asiento. (Fig. 4.19)

Ajuste el cinturón de seguridad según las necesidades del usuario, tal como se indica a continuación:

Para reducir el largo del cinturón	Para aumentar la longitud del cinturón
Deslice de nuevo la correa a través de la pieza de regulación de la hebilla macho. Asegúrese de que la correa no presenta ninguna doblez en la hebilla macho.	Deslice la correa a través de la pieza de regulación de la hebilla macho a fin de aumentar la longitud del cinturón.

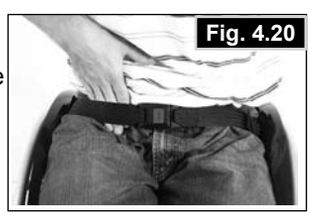
Fig. 4.20

Al ajustar, compruebe el espacio que queda entre el cinturón y el usuario. Un cinturón correctamente ajustado
no deja insertar más que la mano plana entre el
cinturón de seguridad y el usuario. (Fig. 4.20)

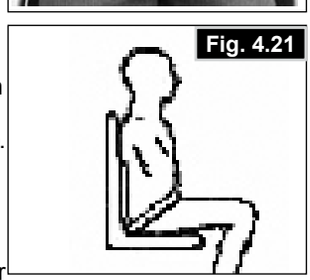
Fig. 4.21

El cinturón de seguridad debe estar instalado de manera tal que las correas queden ubicadas en un ángulo aproximado de 45 grados por encima de la pelvis del usuario. El usuario debe estar incorporado y ubicado lo más atrás posible en el asiento cuando el cinturón está ajustado de manera correcta. El cinturón de seguridad debe impedir que el usuario
resbale hacia abajo por el asiento. (Fig. 4.21)

Para abrochar la hebilla: Empuje firmemente la hebilla macho dentro de la hebilla hembra.	Para liberar la hebilla: Presione las alas de la hebilla macho y empújelas hacia el centro mientras tira con suavidad.

⚠ ¡ADVERTENCIA!

Si tiene dudas acerca del uso y funcionamiento del cinturón de seguridad, solicite ayuda al profesional sanitario, distribuidor autorizado de sillas de ruedas, cuidador o asistente.

Consejo al Cliente
El cinturón de seguridad debe ser instalado solamente por un distribuidor autorizado de Sunrise Medical
. El cinturón de seguridad debe ser ajustado solamente por un profesional, o bien por un distribuidor autorizado de Sunrise Medical.
El cinturón de seguridad de falda debe revisarse a diario para comprobar que esté
correctamente ajustado y no presente signos de desgaste ni obstrucciones.
Sunrise Medical no recomienda el transporte de personas en vehículos utilizando este cinturón de seguridad como método de sujeción.
Consulte el manual de tránsito de Sunrise Medical a fin de obtener más información sobre el
transporte.

Mantenimiento:
Revise el cinturón de seguridad y los componentes de sujeción regularmente para identificar signos de desgaste o daños. Cámbielo si es necesario.

NOTA:
El cinturón de seguridad debe ajustarse según las necesidades del usuario final, tal como se detalla
anteriormente. Sunrise Medical recomienda verificar la extensión y ajuste del cinturón de manera regular a fin de evitar que se haya alargado demasiado inconscientemente durante su uso continuado.

Ruedas antivuelco

Ruedas anti-vuelco (Fig. 4.22 - 4.23)

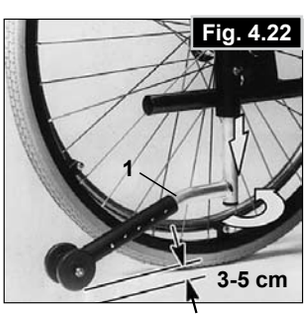

Fig. 4.22

Los tubos anti vuelco (1) proporcionan seguridad adicional para los usuarios con poca experiencia, cuando todavía están aprendiendo a operar la silla de ruedas. Las ruedas anti-vuelco (1) evitan que la silla de ruedas caiga o se vuelque hacia atrás. Al empujar los tubos anti vuelco (1), estos bajarán; también pueden plegarse hacia delante. Siempre debe mantenerse un intervalo de 3 a 5 cm entre los tubos y el suelo. Debe plegar los tubos anti vuelco hacia delante cuando intente subir o bajar obstáculos altos (como un bordillo, por ejemplo) para evitar así que los tubos toquen el suelo.

Fig. 4.23

¡ADVERTENCIA!

La instalación incorrecta de las ruedas antivuelco aumenta el riesgo de una inclinación excesiva hacia atrás.

Tapizado estándar

Tapizado estándar

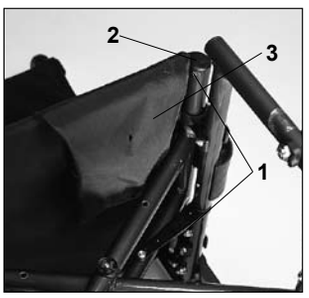

La tapicería del asiento viene equipada con un sujetador de Velcro de un lado; esto permite un ágil ajuste de la tapicería. Para volver a ajustar la tapicería, primero pliegue levemente la silla de ruedas. Luego retire los tornillos (1), y tire y extraiga del armazón los tapones frontales (2). A continuación, ya puede deslizar la tapicería (3) hasta quitarla totalmente. Puede ajustar la tapicería separando el Velcro. Realice el procedimiento a la inversa para volver a colocar el asiento. Una vez finalizado el ajuste, compruebe que todos los tornillos están correctamente apretados (ver sección Presión).

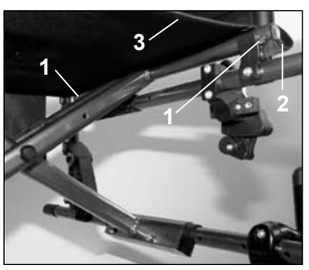

PRECAUCION:
Por su propia seguridad, asegúrese de que al menos el 50 % de la superficie de Velcro esté en contacto permanente entre sí.

Soporte de bastones

Soporte de bastones

Este dispositivo permite transportar los bastones directamente en la propia silla de ruedas. Tiene una cinta de Velcro (1) para sujetar los bastones o cualquier otra ayuda.

PRECAUCION:
No trate nunca de utilizar o mover el bastón mientras esté en movimiento.

Mesa

Mesa

La bandeja proporciona una superficie plana para cualquier tipo de actividad. Antes de utilizar la bandeja, su representante autorizado debe ajustarla por primera vez según el ancho del asiento. Durante el proceso de prueba, el usuario debe estar sentado en la silla de ruedas.

Ruedas de tránsito

Ruedas de tránsito

Deben utilizarse ruedas de tránsito si la silla es demasiado ancha para usar las ruedas traseras originales (p. ej., en aviones, autobuses, etc.). Al retirar las ruedas traseras mediante el desmontaje rápido, las ruedas de tránsito se pueden utilizar inmediatamente. Cuando no se utilicen, las ruedas de tránsito deben quedar a unos 3 cm. por encima del suelo. De esta manera no estorbarán al propulsarse, o al subir obstáculos (p. ej. bordillos, escalones, etc.).

PRECAUCION:
Su silla de ruedas queda sin frenos cuando se utilizan las ruedas de tránsito.

5.0 Cubiertas y montaje

Cubiertas y montaje

Asegúrese siempre de que las cubiertas tengan la presión correcta, ya que esto puede influir en la utilización correcta de la silla. Si la presión de las cubiertas es muy baja, aumentará la resistencia al rodar, por lo que se necesitará un mayor esfuerzo para impulsar la silla hacia delante. También perjudica la maniobrabilidad. Si la presión es muy alta, la cubierta podría estallar. La presión correcta aparece impresa en la misma superficie de la cubierta. Las cubiertas se montan igual que las cubiertas de una bicicleta. Antes de instalar la cámara, debería asegurarse siempre de que la base de la llanta y el interior de la cubierta están libres de objetos extraños. Compruebe la presión después de instalar o reparar la cubierta. Es vital para su seguridad, y para la correcta utilización de la silla, mantener la presión correcta y las cubiertas en buen estado.

6.0 Posibles problemas

La silla de ruedas se desplaza hacia un lado
- Compruebe la presión de los neumáticos
- Compruebe que las ruedas giran libremente (rodamientos, ejes, etc.)
- Compruebe el ángulo de las ruedas delanteras
- Compruebe que ambas ruedas delanteras se apoyan en el suelo

Las ruedas delanteras oscilan
- Compruebe el ángulo de las ruedas delanteras
- Compruebe que todos los tornillos están seguros; ajústelos de ser necesario (ver sección Presión).
- Compruebe que ambas ruedas delanteras se apoyan en el suelo

La silla de ruedas o la cruceta del armazón no quedan en posición correcta en el asiento
- La silla todavía es muy nueva; es decir, la tapicería del asiento o del respaldo aún está demasiado rígida. Este factor mejorará conforme a la frecuencia de uso

Cuesta plegar la silla de ruedas
- La tapicería del respaldo está demasiado rígida; aflójela de ser necesario

La silla de ruedas se mueve y cruje
- Compruebe que todos los tornillos están seguros; ajústelos de ser necesario (ver sección Presión).
- Lubrique los puntos donde las partes movibles rozan con otras

La silla de ruedas oscila
- Compruebe el ángulo de las ruedas delanteras
- Compruebe la presión de los neumáticos
- Compruebe si las ruedas traseras están ajustadas de manera diferente.

7.0 Especificaciones Técnicas

Rango de anchos de asiento
- de 22 cm a 40 cm (en pasos de a 2 cm)

Rango de profundidades de asiento
- de 26 cm a 40 cm (en pasos de a 2 cm)

Alturas de asiento
- de 38 cm a 49 cm (según la configuración)

Largo de la pierna (rodilla a tobillo)
- de 15 cm a 45 cm (según la configuración)

Alturas del respaldo
- 25 cm, 30 cm, 35 cm, 40 cm (+/- 2,5 cm)
- Añadidos de crecimiento disponibles. Comuníquese con el servicio de atención al cliente de Sunrise para obtener más información.

Peso
- Armazón con plataforma de reposapiés: 7,7 kg
- Protector lateral de aluminio con guardabarros de plástico: 0,75 kg
- Protectores laterales de aspecto de fibra de carbono (con guardabarros incorporado): 0,4 kg
- Ruedas traseras de peso ligero con aros de empuje de aluminio y ejes de desmontaje rápido: 2,7 kg (22 pulg.) y 3,3 kg (24 pulg.)
- Ruedas traseras estándar con aros de empuje de acero inoxidable y ejes de desmontaje rápido: 3,8 kg (22 pulg.) y 4,4 kg (24 pulg.)
- Ruedas traseras disponibles en 22 y 24 pulg.
- Camber para rueda trasera (opción para 1, 2, 3 y 4 grados)
- Ruedas delanteras disponibles en 4 - 5 y 6 pulg.

- **Peso del usuario: max. 75 kg.**

8.0 Placa de Identificación

Placa de Identificación

La placa de identificación del modelo está situada en la parte superior del tubo transversal del armazón, y también en la última página del manual del propietario. La placa de identificación indica la designación exacta del modelo, además de otros datos técnicos. Al solicitar repuestos, o en caso de reclamos, indique los siguientes datos:

- Número de serie
- Número de pedido
- Mes / Año

9.0 Mantenimiento y cuidado

Inspección de seguridad
El usuario será el primero en notar cualquier posible defecto. Por lo tanto, recomendamos llevar a cabo las verificaciones siguientes cada vez que vaya a usar el producto:
Que la presión de los neumáticos sea la correcta.
Que los frenos funcionen correctamente
Que todos los componentes extraíbles estén correctamente instalados (p. ej., reposabrazos, hangers, ejes de desmontaje rápido, etc.).
En caso de detectar daños o defectos, tenga a bien contactar con su distribuidor autorizado.

Mantenimiento
Verifique con regularidad la presión de los neumáticos.
Verifique con regularidad (al menos una vez al año) si los neumáticos están desgastados o dañados. Cambie los neumáticos en cuanto detecte signos de desgaste o daño.
Verifique con regularidad (al menos una vez al año) si las tapicerías del respaldo y asiento presentan daños o desgaste. Cambie estas piezas en cuanto detecte signos de desgaste o daño.
Verifique con regularidad (al menos una vez al año) si los componentes del armazón general y del respaldo presentan daños o desgaste. Cambie estas piezas en cuanto detecte signos de desgaste o daño.
Verifique con regularidad (al menos una vez al año) si los frenos están desgastados o dañados. Compruebe que funcionen correctamente y puedan usarse con facilidad. Cambie los frenos en cuanto detecte signos de desgaste o daño.
Compruebe con regularidad (al menos una vez al año) que todos los tornillos están seguros (ver sección sobre Presión). Todos los tornillos que son fundamentales para un uso seguro de la silla de ruedas llevan tuercas de seguridad. Las tuercas de seguridad deberían ser utilizadas solamente una vez, y ser reemplazadas después de muchos usos.
Nota:
Si cuenta con las medidas de torsión, recomendamos encarecidamente que utilice un dispositivo medidor para comprobar que el ajuste a la medida de torsión sea correcto.
Use únicamente detergentes suaves para limpiar su silla. Utilice solo jabón y agua para limpiar la tapicería del asiento y el cinturón de falda.
Teniendo en cuenta la frecuencia y el tipo de uso de la silla, es recomendable que lleve la silla de ruedas a un distribuidor autorizado con regularidad (al menos una vez al año) para que personal autorizado lleve a cabo una inspección general y las tareas de mantenimiento necesarias.
PRECAUCION:
La arena, la sal y el agua del mar pueden afectar los rodamientos de las ruedas delanteras y traseras. Limpie y seque la silla de ruedas con cuidado tras haberla expuesto a estos elementos.

Higiene al reiterar el uso:
Cuando la silla vaya a ser transferida a otro usuario, debe prepararse minuciosamente y debe limpiarse con algún tipo de desinfectante sobre todas las superficies que entraron en contacto con el usuario anterior.

Si necesita hacerlo de manera urgente, debe usar un desinfectante líquido a base de alcohol, adecuado para productos y aparatos médicos.
Lea atentamente las instrucciones del fabricante del desinfectante que vaya a usar.

Por lo general, un desinfectante seguro no garantiza su acción en las costuras o juntas. Por lo tanto, se recomienda desechar cambiar la tapicería del asiento y respaldo para evitar la contaminación microbacterial con agentes activos, según la ley Nº 6 de protección contra infecciones.

Almacenamiento:
Guarde siempre la silla de ruedas en un sitio seco.

10.0 Deshecho / reciclaje de los materiales

Si esta silla le fue prestada, es posible que no le pertenezca. Si ya no la necesita, siga las instrucciones de la institución que proporcionó la silla de ruedas para devolvérsela.

La sección que sigue describe los materiales utilizados en la silla de ruedas para disponer de ellos o reciclarlos junto con su embalaje. Es posible que existan reglamentaciones especiales a nivel local con respecto a la disposición o reciclaje, y deberán ser tenidas en cuenta a la hora de desechar los materiales. (Estas reglas pueden incluir la limpieza o descontaminación de la silla previamente a su disposición).

Aluminio: Ruedas delanteras, ruedas, protectores laterales del chasis, reposabrazos, plataforma reposapiés, empuñaduras

Acero: Puntos de fijación, eje de desmontaje rápido

Plástico: Fundas de empuñadura, tapones para los extremos de tubos, ruedas delanteras, plataformas reposapiés, almohadillas para brazos y ruedas/neumáticos de 12”

Embalaje: Bolsas plásticas de polietileno blando, cartón

Tapicería: Trama de poliéster con cobertura de PVC y espuma expandida de combustión modificada.
El deshecho o reciclaje debe ser efectuada por una empresa para dichos propósitos o en un centro de reciclaje público. También puede devolver la silla de ruedas a su proveedor para deshacerse de ella.

11.0 Garantía

Garantía
ESTO NO AFECTA SUS DERECHOS LEGALES DE NINGUNA MANERA.

Condiciones de la garantía

1) Las reparaciones o sustituciones deben ser realizados por un distribuidor autorizado de Sunrise Medical.

2) Cumpliendo con las condiciones de la garantía, si necesitase una revisión técnica de la silla de ruedas durante el periodo de este contrato, comuníquese de inmediato con el Agente de mantenimiento/reparación especializado en atención al cliente y autorizado por Sunrise Medical, con datos precisos sobre el tipo de problema. Si en la localidad en la que usted se encuentra no hubiera ningún agente de mantenimiento/ reparación autorizado por Sunrise Medical, el servicio le será llevado a cabo por otro agente de mantenimiento/ reparación designado por el fabricante, según las condiciones de esta garantía.

3) Tras la transferencia de propiedad del comprador original, y siempre que esta persona siga siendo el propietario de la silla de ruedas, si alguna pieza de la silla de ruedas necesitase reparación o reemplazo como resultado de un defecto de fabricación o material, y dentro de un periodo de 24 meses, la pieza le será reparada o reemplazada sin cargo alguno. Para ello es necesario que se devuelva la silla al agente de mantenimiento / reparación autorizado.

Nota: Esta garantía no es transferible.

4) Esta garantía también cubre todas las piezas reparadas o reemplazadas durante el periodo restante de la garantía de la silla de ruedas.

5) En cuanto a las piezas de repuesto instaladas tras el comienzo de la garantía original, otorgamos otros 24 meses de garantía.

6) Los consumibles quedan excluidos de la garantía, excepto en el caso de desgaste prematuro de dichas piezas causado por un defecto original de fabricación. Entre estos elementos se cuentan la tapicería, los neumáticos, los tubos interiores y piezas similares.

7) Las condiciones de la garantía anteriormente presentadas cubren todas las piezas del producto para los modelos adquiridos a precio real de venta.

8) No nos responsabilizamos si necesita reparar o reemplazar la silla de ruedas por alguno de los motivos siguientes:

a) El producto o la pieza no ha recibido el mantenimiento según lo estipulado en las recomendaciones del fabricante, tal como se muestra en las instrucciones del usuario y las instrucciones de mantenimiento. Se han utilizado accesorios no especificados como originales.

b) La silla de ruedas o sus partes han sido dañadas por negligencia, accidente o uso inapropiado.

c) Se han realizado alteraciones a la silla o a las piezas, que no respetan las especificaciones del fabricante o se han llevado a cabo reparaciones sin informar al servicio técnico de mantenimiento/reparación autorizado.

12.0 Torsión

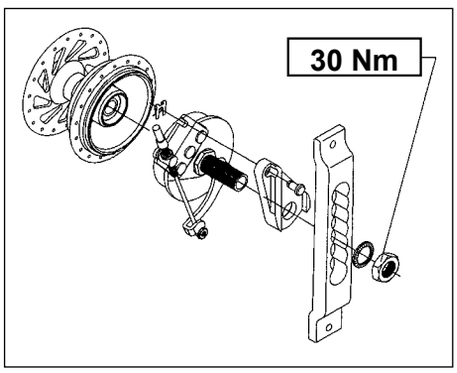

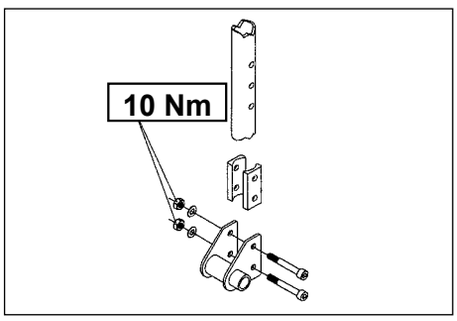

68

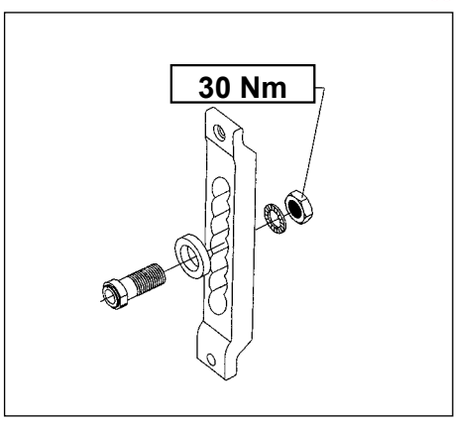

La torsión de ajuste del tornillo M6 es de 7 Nm, a menos que se especifique lo contrario.

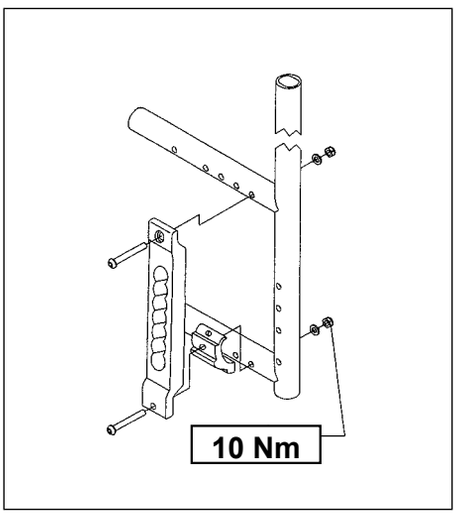

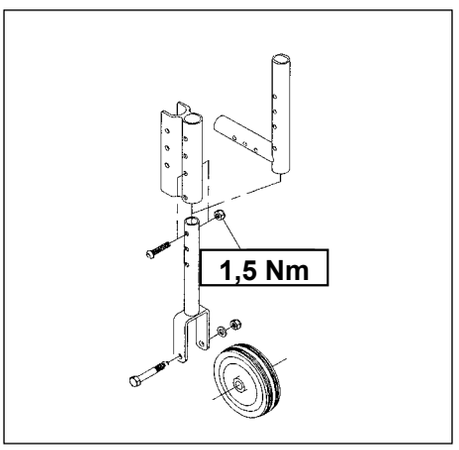

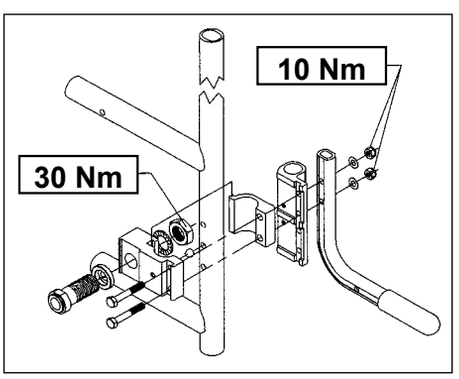

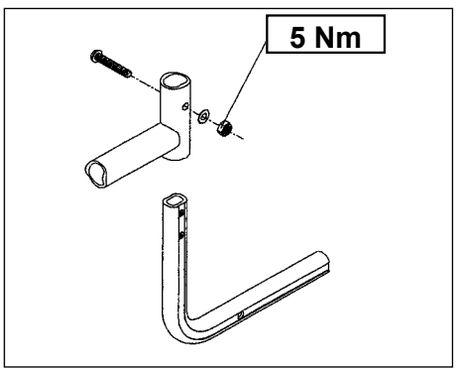

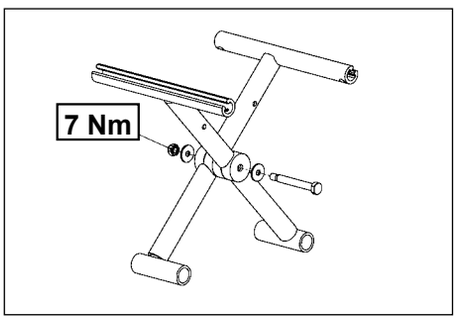

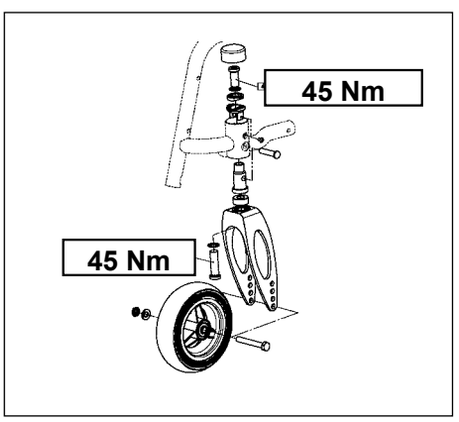

Forord

Kjære kunde,

Takk for at du valgte et kvalitetsprodukt fra SUNRISE MEDICAL. Denne brukerveiledningen vil gi deg en rekke råd og tips, slik at den nye rullestolen kan bli en trygg og pålitelig del av hverdagen din.
Hos Sunrise Medical mener vi det er svært viktig å opprettholde et nært forhold til kundene våre. Vi vil derfor gjerne holde deg oppdatert om nye produkter som for tiden utvikles av selskapet vårt. Et godt kundeforhold betyr også at vi kan tilby rask service når du trenger reservedeler eller tilbehør, eller ganske enkelt har et spørsmål om rullestolen din - hvor alt gjøres med minst mulig papirmølle.
Vi vil at du skal være tilfreds med våre produkter og tjenester. Sunrise Medical arbeider derfor kontinuerlig med å forbedre sine produkter. På grunn av dette kan det forekomme endringer til produktutvalget vårt når det gjelder design, teknologi og utstyr. Følgelig kan det ikke fremlegges krav på bakgrunn av informasjonen eller bildene i denne brukerveiledningen.
SUNRISE MEDICAL har blitt tildelt et ISO 9001-sertifikat, som bekrefter kvaliteten på våre produkter innen alle områder av konstruksjon og produksjon.
Vennligst ta kontakt med din lokale Hjelpemiddelsentral eller SUNRISE MEDICAL-representant dersom du har spørsmål om bruk, vedlikehold eller sikkerhet av rullestolen.
Hvis det ikke finnes en autorisert forhandler der du bor, eller du har spørsmål om noe, kan du skrive eller ringe til Sunrise Medical. Du finner kontaktinformasjonen vår på siste side i denne veiledningen.

Sunrise Medical Ltd.
Sunrise Business Park
High Street, Wollaston
West Midlands DY8 4PS
England
Tel: +44/1384-446622
Fax: +44/1384-446644
www.sunrisemedical.com

Som produsent erklærer SUNRISE MEDICAL at deres lettvektstoler er i samsvar med retningslinjene i 93/42/EEC / 2007/47/EEC.

VIKTIG:
IKKE BRUK DENNE RULLESTOLEN FØR DU HAR LEST IGJENNOM OG FORSTÅTT HELE BRUKERVEILEDNINGEN.

Innholdsfortegnelse

1.0 Generelle sikkerhetsopplysinger og bruksrestriksjoner 38

2.0 Transport 40
3.0 Håndtering 42
4.0 Alternativer 42

Vipperør 42
Bremser 42
Bremser 43
Fotplater 43
Nakkestøtte 43
Svinghjulene 43
Drivhjulsbraketter 43
Cambring 44
Rygg 44
Klesbeskytter 44
Kjørehåndtak 44
Hoftebelte 45
Tippesikringer 45
Standard setetrekk 46
Krykkeholder 46
Bord 46
Transporthjul 46

5.0 Hjul og montasje 46
6.0 Eventuelle problemer 47
7.0 Teknisk informasjon 47
8.0 Merking 47
9.0 Vedlikehold og stell 48
10.0 Deponere /resirkulere materialer 48
11.0 Garanti 49
12.0 Tiltrekkingsmoment 50

Bruk

Rullestoler skal brukes innendørs eller utendørs av personer som har begrenset mobilitet eller ingen personlig fremkommelighet.
Den maksimale vektgrensen (inkludert bruker og eventuelt tilleggsutstyr som er montert på rullestolen) er oppgitt på etiketten med serienummeret, som er festet på krysstangen eller tverrstaget under setet.
Garantien vil kun gjelde dersom produktet er brukt under de spesifiserte forholdene og de tiltenkte bruksområdene.
Rullestolen har en forventet levetid på ca. 5 år.
Deler fra andre produsenter MÅ IKKE brukes eller monteres på rullestolen med mindre de er godkjent av Sunrise Medical.

Bruksområde

Det store utvalget av tilleggsutstyr samt rullestolens modulære design, gjør at stolen kan brukes av personer som har begrenset eller ingen personlig fremkommelighet pga.:

- Lammelse
- Amputasjon (beinamputasjon)
- Skade i lemmer/deformitet
- Leddsykdommer/leddskader
- Sykdom, slik som hjertelidelser, sirkulasjonsproblemer,
- balanseproblemer eller kakeksi,
- samt eldre personer som har styrke i overkroppen.

Ved vurdering må også vedkommendes kroppsstørrelse, vekt, fysiske og psykiske evner, alder, levesett og miljø tas med i betraktning.

1.0 Generelle sikkerhetsopplysinger og bruksrestriksjoner

Denne rullestolen er konstruert og produsert til å gi maksimal sikkerhet. Gjeldende internasjonale sikkerhetsstandarder har blitt fulgt eller overgått. Brukeren skal uansett aldri utsette seg selv for fare ved å bruke rullestolen på feil måte. For din egen sikkerhet må du lese igjennom og overholde følgende retningslinjer.
Uprofesjonelle eller ukorrekte tilpasninger eller justeringer kan øke faren for ulykker. Som rullestolbruker er du også en del av trafikken på veier og fortauer, på lik linje med alle andre trafikkanter. Du regnes som gående selv om du kjører rullestol. Vi minner derfor om at du må følge alle trafikkreglene. Husk refleks i mørket!
Vær forsiktig når du bruker rullestolen for første gang. Gjør deg kjent med den.
Før hver bruk av rullestolen, skal følgende kontrolleres:
• Hurtigkoblinger på drivhjul
• Borrelåser på sete og ryggstøtte
• Hjul, lufttrykk i dekk og bremser.
Det er viktig å lese det korresponderende avsnittet i denne brukerveiledningen før rullestolen justeres på noen som helst måte.
Huller i veien eller ujevn grunn kan føre til at rullestolen velter, spesielt når den kjøres oppover eller nedover bakker. Når du kjører over en kant eller en helling forfra, skal du lene deg forover i rullestolen.

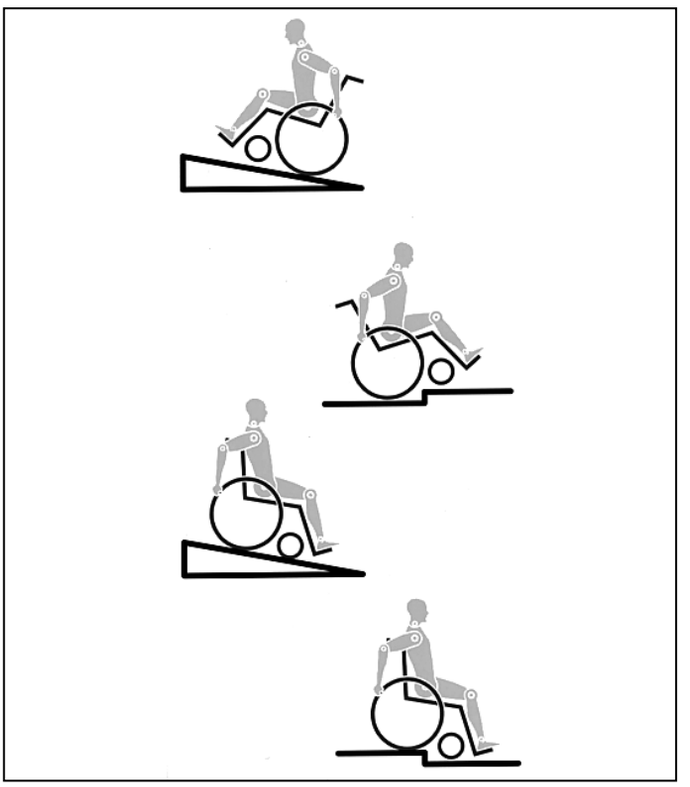

FARE!

- Brukeren pluss gjenstander som medbringes må ALDRI overstige den maksimale vektgrensen på 75 kg. Hvis den maksimale vektgrensen overstiges kan stolen skades, velte eller tippe, eller du kan miste kontroll over den. Dette kan igjen kan føre til alvorlige personskader for deg og andre personer.

- Når du kjører i mørket bør du alltid ha på deg lyse klær og klær med refleksbånd, slik at du er lettere synlig. Pass også på at refleksene bak og på siden av rullestolen er lett synlige. Vi anbefaler også at du monterer et aktivt lys.

- For å unngå å velte eller andre farlige situasjoner, må du først øve deg i å bruke rullestolen på flat og jevn grunn med god sikt.

- Ikke bruk fotplatene når du stiger inn eller ut av rullestolen. Fotplatene skal vippes opp og svinges helt ut til siden før du stiger inn eller ut av stolen. Sett deg nærmest mulig der du vil sitte i stolen.

- Bruk alltid rullestolen på riktig måte. Du må f.eks.bremse når du kjører mot en hindring (et trinn, en fortauskant o.l.) samt unngå at rullestolen sklir av kanter/trinn.

- Bremsene skal ikke brukes til å senke farten på rullestolen. De er kun ment å forhindre at rullestolen plutselig ruller av gårde når du står stille. Du må alltid koble inn bremsene når du stopper stolen på ujevn grunn for å forhindre at den ruller. Bruk alltid begge bremsene, hvis ikke kan rullestolen velte.

- Finn ut hvilken effekt tyngdepunktet har på rullestolen, f.eks. i hellinger, bakker, i forskjellige stigninger samt når du kjører over hindringer. Gjør kun dette med hjelp fra en ledsager.

- Hvis maksimale innstillinger brukes på stolen (f.eks. hvis bakhjulene er plassert lengst mulig forover) eller du har en redusert kroppsholding, kan rullestolen velte selv på flat mark.

- Len overkroppen lenger forover når du kjører oppover bakker eller opp på trinn/fortauskanter.

- Len overkroppen lenger bakover når du kjører nedover bakker eller ned fra trinn/fortauskanter. Forsøk aldri å kjøre på skrå oppover eller nedover bakker.

- Ikke bruk rulletrapper da disse kan føre til alvorlige personskader.

- Ikke bruk rullestolen i bakker/hellinger som overstiger 10°. En trygg, dynamisk bakke vil være avhengig av stolens innstillinger, brukerens evner samt måten rullestolen kjøres på. Fordi brukerens evner og kjøremåte ikke kan fastsettes på forhånd, kan vi ikke oppgi hva som utgjør en maksimalt trygg bakke. Brukeren må derfor fastsette dette selv med hjelp fra en ledsager for å forhindre at stolen velter. Vi anbefaler på det sterkeste at uerfarne rullestolbrukere benytter tippesikringer på stolen.

- Huller i veien eller ujevn grunn kan føre til at rullestolen velter, spesielt når den kjøres oppover eller nedover bakker.

- Ikke bruk rullestolen på gjørmete eller isdekte veidekker. Ikke bruk rullestolen på steder som ikke er tillatt for fotgjengere.

- For å unngå å skade hendene dine, må du ikke plassere dem mellom eikene eller mellom bakhjulet og bremsen når du bruker rullestolen.

- Hvis rullestolen er utstyrt med drivringer i lettmetall, kan fingrene dine bli varme når du bremser stolen i stor fart eller nedover lange bakker.

- Kjør kun rullestolen opp en trapp med hjelp av en ledsager. Det finnes også utstyr for å hjelpe deg å kjøre f.eks. over ramper og heiser, og vi anbefaler at du bruker slikt utstyr. Hvis slikt utstyr ikke er tilgjengelig, må rullestolen vippes og rulles (aldri bæres) over trinnene av to ledsagere. Vi anbefaler at brukere som veier mer enn 75 kg ikke benytter denne metoden for å kjøre opp trapper!

- Påmonterte tippesikringer må justeres på forhånd slik at de

ikke kommer i kontakt med trappetrinnene. Hvis ikke kan rullestolen velte. Tippesikringene må tilpasses på nytt når stolen er flyttet opp trappen.

- Pass på at ledsageren kun holder i fastmonterte deler på rullestolen (f.eks. ikke i benstøttene eller klesbeskytterne).
- Når en løfterampe brukes, pass på at de monterte tippesikringene er plassert utenfor faresonen.
- Koble inn bremsene når rullestolen står på ujevn grunn eller du forflytter deg fra stolen (f.eks inn i en bil).
- Under transport i spesialbygde kjøretøyer for funksjonshemmede personer, skal rullestolbrukeren sitte i kjøretøyets sete og bruke kjøretøyets sikkerhetsbelte, så langt det lar seg gjøre. Dette er den eneste måten som rullestolbrukeren vil være maksimalt beskyttet på ved en eventuell ulykke. Hvis du overholder sikkerhetsinstruksjonene fra SUNRISE MEDICAL samt bruker et spesialkonstruert sikkerhetssystem, kan lette rullestoler brukes som et sete under transport i spesialkjøretøyer. (Se avsnittet om "Transport").
- Svinghjulene kan vakle ved høy hastighet, avhengig av svinghjulenes størrelse og innstilling samt rullestolens tyngdepunkt. Dette kan igjen gjøre at svinghjulene låses slik at rullestolen velter. Pass derfor på at svinghjulene er riktig justert (se avsnittet om "Svinghjul"). Kjør aldri i en bakke uten bremser og reduser alltid hastigheten. Vi anbefaler at nybegynnere bruker tippesikringer.
- Tippesikringenes funksjon er å forhindre at rullestolen vipper bakover ved et uhell. Tippesikringene må på ingen måte brukes istedenfor transporthjul, eller brukes til å forflytte en bruker i stolen når bakhjulene er tatt av.
- Hvis du strekker deg etter gjenstander som er plassert foran, på siden eller bak rullestolen, må du ikke strekke deg for langt ut av stolen. Dette vil endre stolens tyngdepunkt og øke faren for at den vipper eller velter. Hvis du henger gjenstander (f.eks. en ryggsekk o.l.) på rullestolens ryggstolpe, kan dette påvirke stolens stabilitet bakover, spesielt dersom ryggstøtten er lent tilbake. Stolen kan da tippe bakover som kan forårsake personskade.
- Brukere med amputerte ben må bruke tippesikringer.
- Kontroller at det er riktig lufttrykk i dekkene før du bruker rullestolen. Lufttrykket i styrehjulene skal være minst 3,5 bar (350 kPa). Det maksimale lufttrykket er oppgitt på dekket. Bremsene vil kun virke dersom den er stilt inn på riktig måte og det er tilstrekkelig luft i dekkene (se avsnittet om "Bremser").
- Hvis sete- eller ryggtrekket er slitt eller skadd, må de skiftes ut umiddelbart.
- Vær forsiktig med ild, spesielt glødende sigaretter. Setet og ryggen kan ta fyr.
- Hvis rullestolen står i direkte stollys over en lengre periode, kan deler på den (f.eks. ramme, benstøtter, bremser eller klesbeskytter) bli varme (>41°C).
- Pass alltid på at hurtigkoblingene på bakhjulene er forsvarlig festet og låst. Hvis knappen på hurtigkoblingen ikke er trykket inn, kan ikke hjulet tas av.

Merk!
Bremsenes effekt samt rullestolens generelle kjøreegenskaper vil påvirkes av lufttrykket i dekkene. Rullestolen vil være langt enklere å styre når det er riktig og likt lufttrykk i begge drivhjulene.

Merk!
Pass på at dekkene har godt mønster! Husk at du må følge alle gjeldende trafikkregler når du kjører på offentlige veier.

Merk!
Vær alltid forsiktig slik at du ikke klemmer fingrene dine når du bruker eller justerer rullestolen!

Rullestolen som vises og beskrives i denne brukehåndboken kan variere noe fra din egen modell. Alle veiledninger er likevel relevante, til tross for enkelte detaljforskjeller.

Produsenten forbeholder seg retten til å endre vekt, mål eller andre tekniske data i denne brukerveiledningen uten forvarsel. Alle verdier, mål og kapasiteter vist i denne brukerveiledningen er omtrentlige og utgjør ingen nøyaktige, tekniske spesifikasjoner.

SUNRISE MEDICAL er ISO 9001-akkreditert, noe som garanterer kvalitet innen alle områder av konstruksjon og produksjon av denne rullestolen. Denne rullestolen overholder standardene i EU-direktivene. Valgfritt utstyr og tilbehør kan kjøpes separat.

2.0 Transport

FARE!

Det kan være fare for alvorlige personskader eller dødsfall dersom denne advarselen ikke overholdes!

Transportere rullestolen i et kjøretøy:

En rullestol som er festet i et kjøretøy, vil ikke gi like stor sikkerhet som kjøretøyets eget sikkerhetsbelte. Det anbefales alltid at brukeren forflyttes til et sete i kjøretøyet. Dersom en person må sitte i rullestolen under transport, må man ta hensyn til følgende:

1. Kontroller at kjøretøyet kan brukes til å transportere brukeren i rullestolen, og pass på at tilgangsmetoden er egnet for rullestoltypen. Gulvet i kjøretøyet må være sterkt nok til å tåle den kombinerte vekten av brukeren, rullestolen og utstyret på den.

2. Det skal være tilstrekkelig plass rundt rullestolen til å feste, stramme og frigjøre festesystemet for stolen og sikkerhetsbeltet for brukeren.

3. Rullestolen må vende forover i bilen og festes med et festesystem for rullestolen og brukeren som er i samsvar med ISO 10542 eller SAE J2249, i henhold til produsentens instruksjoner.

4. Rullestolen må ikke under noen omstendigheter transporteres i en bil på andre måter enn beskrevet her. Stolen må f.eks. aldri plasseres sideveis i en bil (Fig. A).

5. Rullestolen skal festes med et festesystem som er i samsvar med ISO 10542 eller SAE J2249, med ikke-justerbare stropper foran og justerbare stropper bak, som er utstyrt med karabinklips/-kroker samt beltespenne. Disse systemene består som regel av fire separate stropper som festes til hvert hjørne på rullestolen.

6. Festesystemet skal festes til hovedrammen på rullestolen, slik vist i diagrammene på de neste sidene. Det må ikke festes i utstyr eller løse deler på stolen, slik som eikene på hjulene, bremsene eller benstøttene.

7. Festesystemet skal festes nærmest mulig 45 grader og strammes forsvarlig i samsvar med produsentens instruksjoner.

8. Rullestolens festepunkter, ramme eller komponenter må ikke byttes ut eller justeres uten at du først rådfører deg med produsenten. Slike utskiftninger eller justeringer vil gjøre at rullestolen Sunrise Medical ikke kan transporteres i en bil.

9. Det skal brukes både et bryst- og hoftebelte for å holde brukeren på plass i stolen. Dette vil redusere faren for hode- og brystskader forårsaket av deler i kjøretøyet, samt at brukeren og andre passasjerer pådrar seg alvorlige personskader. (Fig. B) Brystbeltet skal festes til "B"-stolpen i kjøretøyet. Hvis ikke kan det øke faren for at rullestolbrukeren pådrar seg alvorlige mageskader.

10. En nakkestøtte som er egnet for bruk under transport (se merkelappen på nakkestøtten) skal også monteres og tilpasses på riktig måte til enhver tid under transport.

11. Hoftebelter er kun beregnet som støtte og egner seg ikke som sikring under transport, med mindre de overholder kravene i ISO 7176-19:2001 eller SAE J2249.

12. Brukerens sikkerhet under transport er avhengig av hvor nøye personen som fester festesystemet er. Vedkommende skal ha mottatt riktige instruksjoner og/eller opplæring i dette.

13. Løse deler på rullestolen må fjernes og legges trygt i bilens bagasjerom under transporten. Løse deler inkluderer: Krykker, løse puter og bord.

14. En hevbar/leddet benstøtte skal ikke brukes i hevet stilling når rullestolen og brukeren transporteres og stolen festet ved bruk av et festesystem.

15. Justerbare ryggstøtter skal rettes helt opp.

16. De manuelle bremsene må kobles forsvarlig inn.

17. Sikkerhetsbeltet skal festes til "B"-stolpen i kjøretøyet, og det må ikke holdes ut fra brukerens kropp av rullestolkomponenter som armlener og hjul.

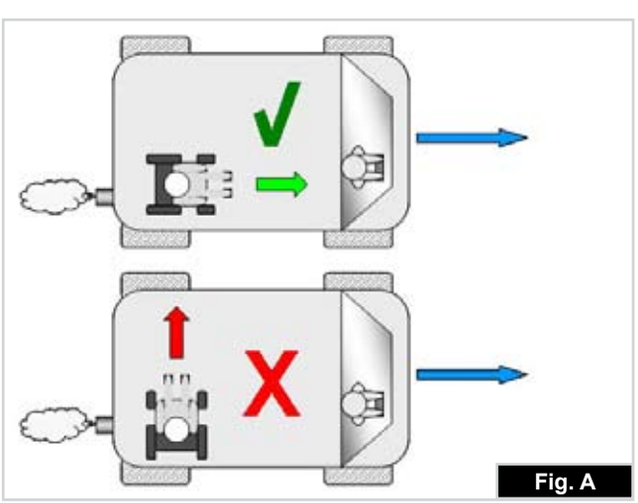

Fig. A

Fig. B

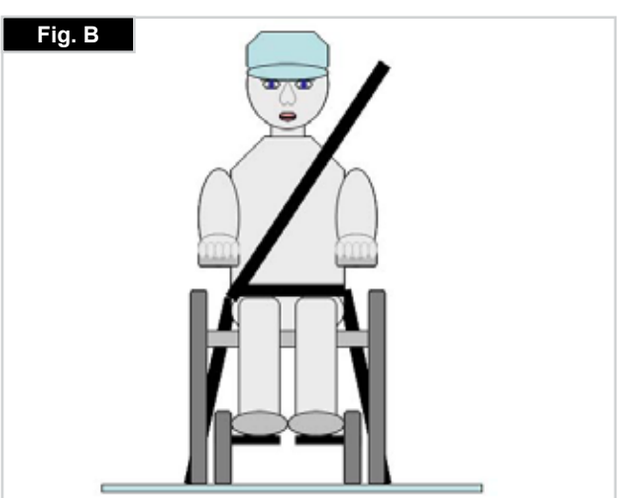

Transport >>>

Instruksjoner for hoftebeltet:

1. Hoftebeltet skal ligge lavt over brukerens hofter i en vinkel på mellom 30 ° og 75 ° horisontalt.
Beltet bør ha en vinkel som er nærmest mulig 75 °. Beltet må derimot aldri overstige 75 °. (Fig. C)

2. Brystbeltet må plasseres over brukerens skylder og brystkasse, slik vist i illustrasjonen Fig. D og E
Setebelter skal strammes så mye som mulig i henhold til brukerens komfort.
Beltene må ikke være vridd når de brukes.
Det øvre brystbeltet skal ligge på kryss over skulderen, slik vist i Fig. D og E.

3. Festepunktene på stolen er på innersiden av rammen foran på stolen, rett over svinghjulet, samt bak på siderammen.
Stroppene skal festes rundt siderammene i krysset mellom de horisontale og vertikale rammerørene. (Se Fig. G-H-I)

4. Festesymbolet (Fig. F) på rullestolen viser hvor festestroppene skal festes. Stroppene skal strammes når de fremre stroppene er montert for å feste rullestolen i kjøretøyet.

Fig. C

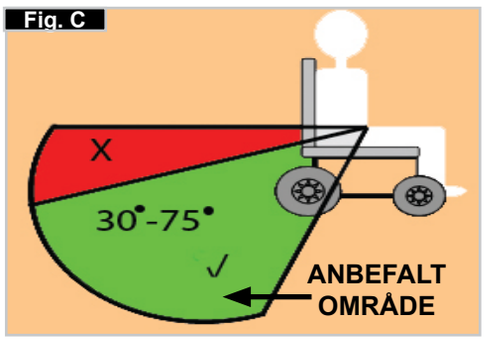

Fig. D

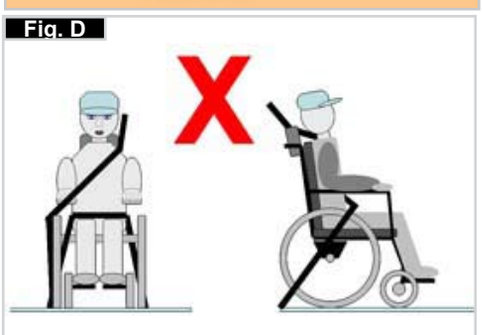

Fig. E

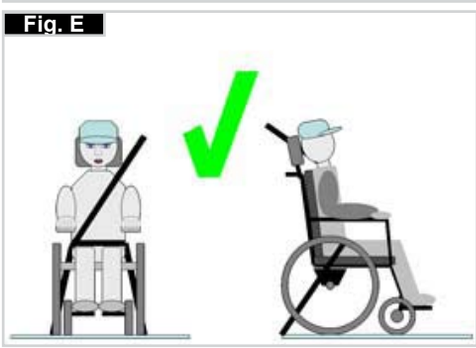

Fig. F

Transport - plassering av festesystem på rullestolen

Rullestolen festet med fremre og bakre festesystem (Fig. K).

Plassering av fremre festesystem på rullestolen (Fig. I).

Plassering av bakre festesystem på rullestolen (Fig. J).

Fig. G

Fig. H

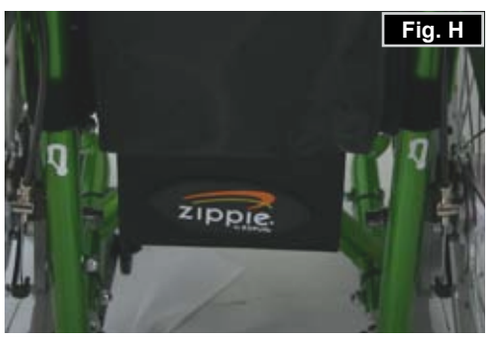

Fig. I

Fig. J

Fig. K

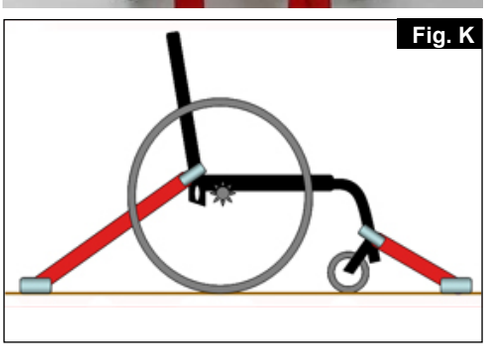

NORSK

3.0 Håndtering

Legge sammen rullestolen

Fig. 3.0

Ta først ut puten av rullestolen og vipp opp den hele fotplaten eller de delte fotplatene. Ta tak i midten på setetrekket fra undersiden og trekke det opp. Rullestolen vil legges sammen. For å gjøre rullestolen minst mulig når den legges sammen, f.eks. for å legge den i en bil, kan benstøttene tas av (avhengig av modell). For å gjøre dette, åpne låsen på utsiden og drei benstøtten til siden. Benstøtten kan deretter trekkes ut av rammerøret (Fig. 3.0).

Brette ut stolen

Fig. 3.1

Åpne stroppen rundt den sammenlagte rammen før stolen brettes ut.

Trykk seterøret ned (se bildet). Rullestolen er nå brettet ut. Klikk seterøret på plass i setet. Dette kan gjøres lettere ved å vippe litt på rullstolen. På denne måten vil vekten fjernes fra ett av bakhjulene slik at stolen er lettere å brette ut. Vær forsiktig slik at du ikke klemmer fingrene dine mellom kryss og ramme, (Fig. 3.1).

Hurtigkoblinger på drivhjul

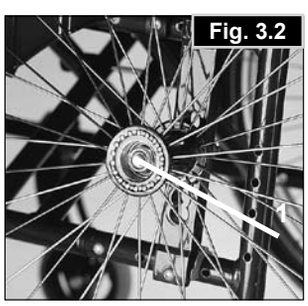
Fig. 3.2

Drivhjulene er utstyrt med hurtigkoblinger. Hjulene kan derfor tas av og på uten bruk av verktøy. For å ta av et hjul, trykk ganske enkelt på den hurtigutløsende knappen på akselen (1) og trekk hjulet av, (Fig. 3.2).

ADVARSEL:
Hold hurtigkoblingen på akselen nede når akselen settes inn i rammen for å montere drivhjulene. Slipp opp knappen for å låse hjulene på plass. Hurtigkoblingen vil kneppe på plass.

Hurtigkoblinger på svinghjul

Fig. 3.3

Svinghjul kan også utstyres med hurtigkoblinger (1), slik at hjulene kan monteres eller demonteres uten bruk av verktøy (Fig. 3.3).

4.0 Alternativer

Vipperør

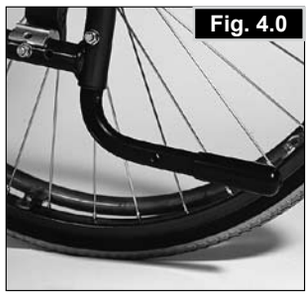
Fig. 4.0

Vipperør (Fig. 4.0).

Vipperør brukes når ledsagere skal vippe rullestolen over en hindring. Trå ganske enkelt på røret for å skyve rullestolen, for eksempel over en fortauskant eller et trinn. **MERK:** Sunrise Medical anbefaler på det sterkeste at det brukes vipperør på alle rullestolmodeller som hovedsakelig skal styres av en ledsager. Dette vil forhindre at ryggrøret skades når rullestolen vippes bakover av ledsageren.

MERK: Sunrise Medical anbefaler på det sterkeste at det brukes et vipperør på alle rullstoler som hovedsakelig skal skyves av en ledsager. Dette vil forhindre at ryggrøret skades når rullestolen vippes bakover av ledsageren

Bremser

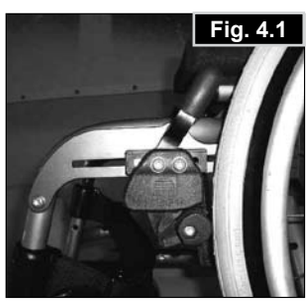
Fig. 4.1

Bremser
Rullestolen er utstyrt med to bremser. De presses direkte mot hjulene. For å koble inn bremsene, skyv begge bremsespakene forover til stoppepunktet (Fig. 4.1). For å koble ut bremsene, trekk spakene tilbake til sin opprinnelige stilling.

Bremsekraften vil reduseres dersom:

- Mønsteret på dekkene er slitt
- Lufttrykket er for lavt
- Hjulene er våte
- Bremsene er feiljustert.

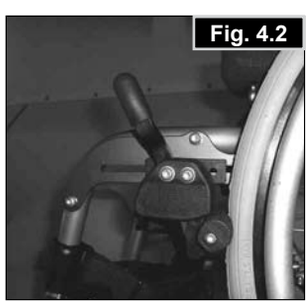
Fig. 4.2

Bremsene er ikke konstruert for å senke farten på rullestolen. Bremsene skal derfor aldri brukes til å bremse en rullestol som er i bevegelse. Bruk alltid drivringene for å bremse ned farten på stolen. Pass på at avstanden mellom hjulene og bremsene er i samsvar med de fastsatte spesifikasjonene (Fig. 4.2). For å justere avstanden, løsne på skruen (1) og still inn riktig avstand. Stram skruen (se avsnittet om Tiltrekkingsmoment)

ADVARSEL:
Hver gang bakhjulene er justert, må du kontrollere avstanden mellom hjulene og bremsene. Juster på nytt om nødvendig.

Bremsespakforlenger

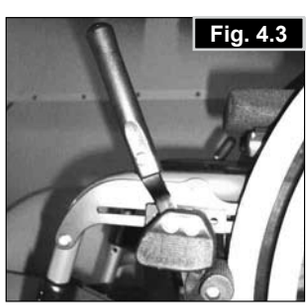
Fig. 4.3

Bremsespakforlengeren kan tas av eller legges sammen. Bremsespakforlengeren gjør det enklere å koble inn bremsene, (Fig. 4.3).

Advarsel:
Dersom bremsene monteres for nærme hjulet, kan det være vanskeligere å koble inn bremsene. Dette kan føre til at bremsespakforlengeren brekker!

Hvis du lener deg på bremsespakforlengeren når du forflytter deg vil spaken brekke! Vann som spruter fra hjulene kan gjøre at bremsene svikter.

Bremser

Trommelbremser (Fig. 4.4)

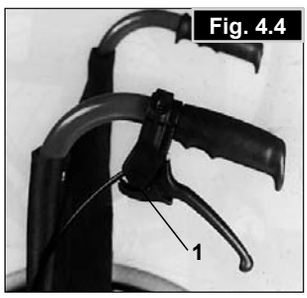

Trommelbremser gjør at en ledsager kan bremse stolen på en trygg og enkel måte. De kan også monteres med en låsespak (1) for å forhindre at rullestolen triller. Du skal høre at denne spaken klikker på plass. Trommelbremsenes funksjon er ikke avhengig av lufttrykket i dekkene. Rullestolen kan ikke flyttes når trommelbremsene er koblet inn.

ADVARSEL:
Trommelbremser skal kun justeres av en kunnig person.

Fotplater

Fotplater (Fig. 4.5)

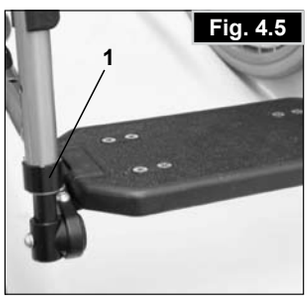

Det finnes to typer fotplater: Hel eller delt. Fotplatene kan vippes opp for å gjøre det lettere å gå inn og ut av rullestolen.

Lengde for leggene

Ved å fjerne festeskruene (1), kan benstøtten justeres til å passe enhver benlengde. Fjern festeskruene, sett røret med benstøtten til ønsket stilling, sett tilbake festeskruene og stram forsvarlig til (se avsnittet om Tiltrekkingsmoment). Pass på at plastputen er plassert riktig under festeskruen. Det skal alltid være en avstand på minst 2,5 cm mellom gulvet og fotplatene.

Vinkeljusterbar fotplate (Fig. 4.6 - 4.7)

Fotplatene kan vippes opp for å gjøre det lettere å gå inn og ut av rullestolen.

Vinkelen på fotplatene kan justeres i forhold til en plan overflate. Skru opp skruene (1 og 2). Still fotplatene i ønsket vinkel. Stram deretter til alle skruene. Når justeringen er fullført, kontroller at alle skruer er forsvarlig strammet (se avsnittet om Tiltrekkingsmoment). For å unngå at rullestolen tipper, pass på at det er en avstand på minst 2,5 cm mellom benstøtterøret og bakken (med horisontalt sete).

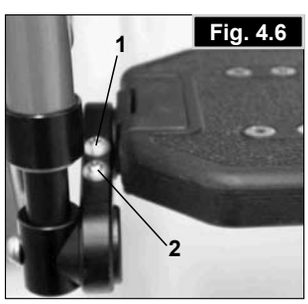

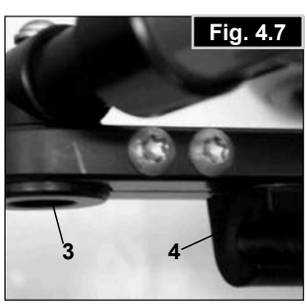

Nakkestøtte

Nakkestøtte (Fig. 4.8)

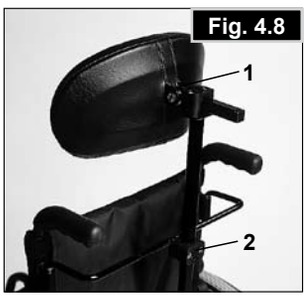

Nakkestøtten kan heves og flyttes både forover og bakover. For å gjøre dette, skru opp skruen (1 eller 2), juster nakkestøtten til ønsker stilling, og stram deretter skruen på nytt (se avsnittet om Tiltrekkingsmoment).

Svinghjulene

Svinghjul, svinghjulsplater og gafler

Det kan forekomme at rullestolen trekker litt mot høyre eller venstre, eller at svinghjulene vakler. Dette kan være forårsaket av at:

- Hjulbevegeligheten forover og bakover ikke er stilt inn som den skal.
- Cambringsvinkelen ikke er riktig justert.
- Svinghjulet og/eller lufttrykket i drivhjulene er for lavt; hjulene svinger ikke jevnt.

Rullestolen vil ikke kjøre i en rett linje dersom svinghjulene er feil justert. Svinghjulene skal alltid justeres av en autorisert teknikker. Svinghjulsfestene må tilpasses og bremsene kontrolleres hver gang drivhjulene har blitt justert.

Innstilling av svinghjulene (Fig. 4.9 - 4.11)

Plasser en rettvinklet trekant foran på svinghjulsadapteren (1) for å kontrollere at den er riktig justert. Adapteren skal stå i rett vinkel i forhold til bakken. Når du har løsnet skruene (2) og flyttet adapteren, kan du justere hjulene til sine optimale stillinger ved å flytte det korresponderende tannhjulssegmentet. Pass på at alle skruene er forsvarlig strammet når justeringen er fullført (se avsnittet om Tiltrekkingsmoment).

For å kontrollere at begge gaflene er stilt parallelt med hverandre, teller du ganske enkelt antall synlige tannhjul på hver side. Du må ta av dekslet for å gjøre dette. Når svinghjulsgaflene er stilt inn, vil tannhjulsstrukturen garantere solid støtte samt gjøre at gaflene kan justeres opp til 12 grader i trinn på 2 grader. Bruk den glatte siden foran på svinghjulsgaffelen til å kontrollere at den er stilt i rett vinkel. Den patenterte konstruksjonen gjør at svinghjulsgaffelen kan justeres i rett vinkel, selv om setevinkelen endres.

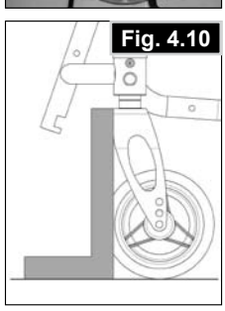

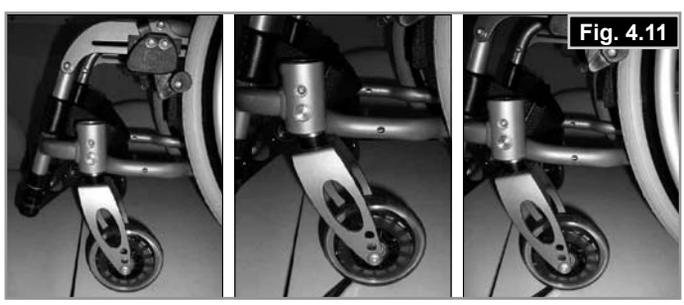

Drivhjulsbraketter

Drivhjulsbraketter (Fig. 4.12)

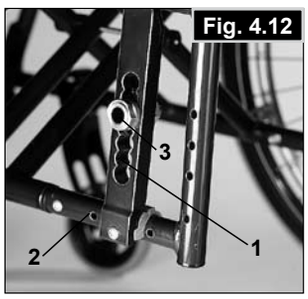

Plasseringen av kroppens tyngdepunkt i forhold til bakhjulene er vesentlig for at rullestolen skal være lett og komfortabel å bruke. Flere stillinger kan brukes: Ved å flytte drivhjulsbraketten (1) bakover langs hullene i rammen (2), vil stolen gjøres mer stabil men tyngre å bruke. Det samme gjelder dersom drivhjulsbraketten plasseres lenger forover. Setehøyden kan justeres ved å flytte akselhylsen (3) på akselplaten. Pass på at alle skruene er forsvarlig strammet når justeringen er fullført (se avsnittet om Tiltrekkingsmoment).

ADVARSEL:
Det kan være nødvendig å justere både bremsene og svinghjulene på nytt.

Cambring

Cambring (Fig. 4.13)

Cambringen kan stilles mellom 1° og 4°. På denne måten kan stolens sidestabilitet økes, samt gjøre stolen enklere å kjøre.
Fjern skruene på akselplaten (1). Juster adapteren (2) til ønsket vinkel. Stram skruene på nytt. (se avsnittet om Tiltrekkingsmoment). Hvis cambringen heves, vil stolens samlede bredde også økes (med ca.
1 cm pr. grad).

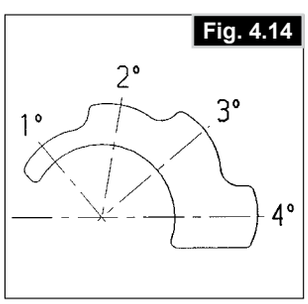

ADVARSEL:
Det kan være nødvendig å justere både bremsene og svinghjulene på nytt.

Rygg

Vinkeljusterbar ryggstøtte (Fig. 4.14)

Ryggstøtten kan justeres i fem forskjellige stillinger (3° forover, 0°, 5°, 10°, og 15° bakover).
Et deksel (2) er plassert på sidevernet, slik at vinkelen kan justeres ved å fjerne skruene (1) (se avsnittet om Tiltrekkingsmoment).

ADVARSEL:
Skruene (1) som fester ryggstøtten direkte til stolrammen kan brekke dersom de strammes for mye. I motsatt tilfelle vil skruer som sitter for løst kunne falle ut og mistes. I begge tilfeller kan det oppstå personskade når kjørehåndtaket brukes til skyve rullstolen opp trapper.

For din egen sikkerhets skyld, anbefaler vi at justeringene kun gjøres av en autorisert forhandler.

Justerbart ryggtrekk (Fig. 4.15)

Ryggtrekket kan strammes og løsnes ved bruk av borrelåsene. Polstringen på ryggstøtten kan tas ut gjennom en åpning i trekket, slik at ryggen kan polstres så mye eller så lite du ønsker.

Klesbeskytter

Klesbeskytter i aluminium med kuldebeskyttelse (Fig. 4.16)

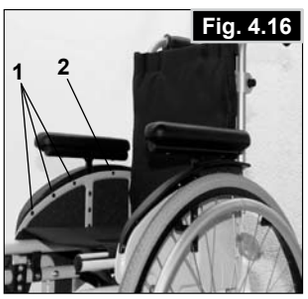

Klesbeskyttere (ekstrautstyr) forhindrer at vann spruter opp på brukerens klær.
Plasseringen deres i forhold til bakhjulene kan stilles inn ved å justere sidevernene.
For å gjøre dette, fjern skruene (1 og 2). Armlenene (ekstrautstyr) kan justeres til ønsket høyde etter at skruene er fjernet. Pass på at alle skruene er forsvarlig strammet når justeringen er fullført (se avsnittet om Tiltrekkingsmoment).

ADVARSEL:
Verken klesbeskytteren eller armlenene skal brukes til å løfte eller være rullestolen.

Kjørehåndtak

Høyderegulerbare kjørehåndtak (Fig. 4.17)

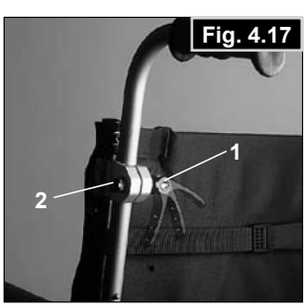

Disse håndtakene er festet med to bolter, slik at de ikke plutselig sklir ut. Skyvehåndtakene kan justeres ved bruk av utløserspaken (1) for å dekke forskjellige behov. Du vil høre låsemekanismen når du flytter spaken. Du kan nå lett plassere skyvehåndtaket i den stillingen du ønsker. Mutteren (2) på strammespaken bestemmer hvor stramt skyvehåndtakene er festet på plass. Dersom mutteren er løs når strammespaken har blitt justert, vil også kjørehåndtaket være for løst. Vipp kjørehåndtaket fra side til side før bruk, for å forvisse deg om at det er festet godt på plass. Du må alltid feste strammespaken (1) forsvarlig på plass når du har justert høyden på kjørehåndtaket. Hvis spaken ikke er festet kan det forårsake personskade når rullestolen vippes over hindringer i veien.

Hoftebelte

Husk å ta på deg hoftebeltet før du bruker rullestolen.

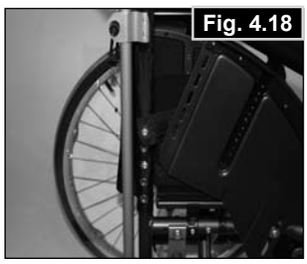
Fig. 4.18

Hoftebeltet må kontrolleres daglig for å sørge for at det er fritt for slitasje samt at det fungerer som det skal.

Kontroller alltid at hoftebeltet er festet og justert som det skal før det brukes. Hvis beltet sitter for løst kan brukeren skli ned i setet. Dette vil øke faren for kvelning eller alvorlige personskader.

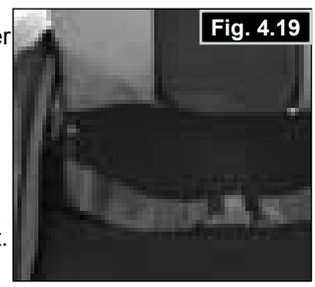
Fig. 4.19

Hoftebeltet er montert på rullestolen slik vist i illustrasjonen. Beltet består av to deler. Delene monteres ved bruk av de eksisterende festeboltene på setet som festes gjennom øyet på beltet. Beltet trekkes under den bakre delen på klesbeskytteren. (Fig. 4.18)

Juster beltet slik at spennen er plassert midt foran på setet. (Fig. 4.19)

Juster hoftebeltet slik at det passer brukeren på følgende måte:

Forkorte hoftebeltet	Forlenge hoftebeltet
	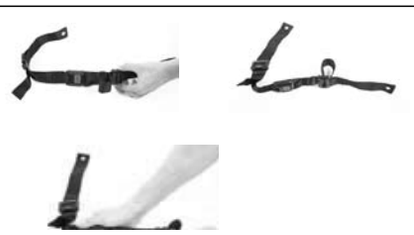
Trekk det ledige beltet tilbake gjennom beltespennen og sidespennene. Pass på at beltet ikke er vridd ved spennen.	Trekk det ledige beltet gjennom sidespennene og beltespennen for å forlenge hoftebeltet.

Når hoftebeltet er festet, kontroller avstanden mellom brukeren og beltet.
Når beltet er riktig strammet, skal du kunne få plass til en flat hånd mellom beltet og brukeren. (Fig. 4.20)

Fig. 4.20

Hoftebeltet skal festes slik at det ligger i en vinkel på 45 grader over brukerens hofter. Brukeren skal sitte oppreist og lene seg mest mulig bakover i setet når beltet justeres. Hoftebeltet skal justeres slik at brukeren ikke kan skli ned i setet. (Fig. 4.21)

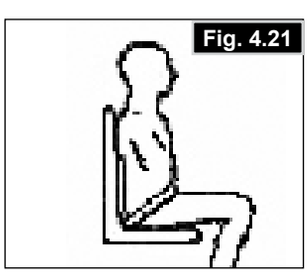
Fig. 4.21

Feste hoftebeltet: Skyv spennen fast inn i holderen.	Frigjøre hoftebeltet: Trykk sidene på spennen inn mot midten, og trekk delene på beltet forsiktig fra hverandre.

⚠ADVARSEL!

Hvis du er usikker på hvordan du bruker hoftebeltet, må du spørre helseterapeuten, rullestolforhandleren, omsorgspersonen eller ledsageren din om hjelp.

Råd til kunden
Hoftebeltet skal kun monteres av en godkjent Sunrise Medical-forhandler/serviceverksted. Hoftebeltet skal kun tilpasses av en kvalifisert person eller en godkjent Sunrise Medical-forhandler/serviceverksted.
Hoftebeltet må kontrolleres daglig for å forvisse om at det er riktig justert, at det fungerer som det skal, og at det ikke er slitt.
Sunrise Medical anbefaler ikke at rullestolbrukeren sitter i stolen og bruker hoftebeltet som sikkerhet når stolen transporteres i et kjøretøy.
Vennligst se Sunrise Medicals brosjyre om transport for ytterligere informasjon
.

Vedlikehold:
Kontroller hoftebeltet og andre festeanordninger regelmessig for slitasje og skade. Skift ut deler om nødvendig.

MERK:
Hoftebeltet skal justeres for å passe brukeren, slik beskrevet ovenfor. Sunrise Medical anbefaler at beltets lengde og tilpasning kontrolleres regelmessig, for å forsikre om at brukeren ikke har feiljustert beltets lengde ved et uhell.

Tippesikringer

Tippesikringer (Fig. 4.22 - 4.23)

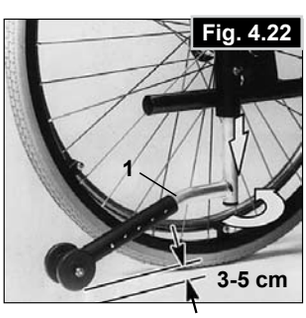

Fig. 4.22

Tippesikringene (1) gir ekstra sikkerhet for nybegynner mens de fortsatt lærer å bruke rullestolen. Tippesikringene (1) forhindrer at rullestolen tipper bakover. Tippesikringene (1) kan flyttes nedover ved å skyve på dem. De kan i tillegg svinges forover. Det skal være en avstand på 3 - 5 cm mellom tippesikringene og bakken. Du må svinge tippesikringene forover når stolen skal kjøres opp eller ned fra høye hindringer (slik som en fortauskant) for å forhindre at de berører bakken.

Fig. 4.23

⚠ADVARSEL!

Hvis tippesikringene ikke er montert på riktig måte, vil det øke faren for at rullestolen tipper bakover.

Standard setetrekk

Standard setetrekk

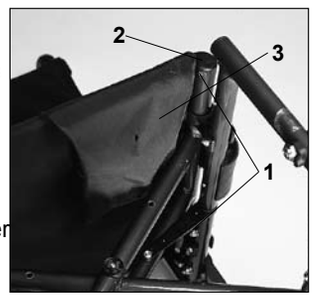

Setetrekket er utstyrt med borrelås på den ene siden. Dette gjør at trekket kan strammes i en operasjon. For å justere trekket, brett først rullestolen litt sammen. Skru deretter ut skruene (1) og skyv de fremre pluggene (2) forover ut av rammen. Trekket (3) kan nå skyves av rammen. Ved å åpne borrelåsen kan trekket justeres. Gjør denne fremgangsmåten i motsatt rekkefølge for å sette tilbake trekket. Pass på at alle skruene er forsvarlig strammet når justeringen er fullført (se avsnittet om Tiltrekkingsmoment).

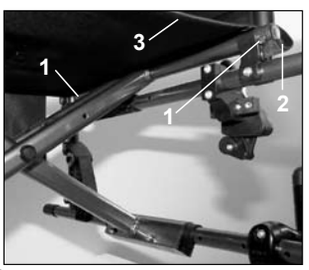

ADVARSEL:
Av sikkerhetsmessige årsaker må minst 50 % av overflatene på borrelåsene må være i kontakt med hverandre til enhver tid.

Krykkeholder

Krykkeholder

Med dette utstyret kan krykker festes direkte til rullestolen. Holderen er utstyrt med en borrelåshempe (1) som brukes til å holde fast krykker eller andre hjelpemidler.

ADVARSEL:
Krykker eller andre hjelpemidler må aldri tas ut av holderen når rullestolen er i bevegelse.

Bord

Bord

Bordet gir en flat overflate for de fleste aktiviteter. Før bordet brukes for første gang, må de justeres til rullestolens bredde av en autorisert forhandler. Brukeren må sitte i rullestolen når dette gjøres.

Transporthjul

Transporthjul

Transporthjul skal brukes på steder hvor rullestolen er for bred med vanlige bakhjul (f.eks. på fly, busser o.l.). Når bakhjulene er tatt av ved bruk av hurtigkoblingene, kan transporthjulene brukes umiddelbart slik at du kan fortsette å kjøre rullestolen. Transporthjulene er montert slik at de sitter ca. 3 cm over bakken når de ikke er i bruk. På denne måten er de ikke i veien når rullestolen brukes, transporteres eller vippes over hindringer i veien (fortauskanter, trinn o.l.).

ADVARSEL:
Rullestolen har ikke bremser når transporthjulene brukes.

5.0 Hjul og montasje

Hjul og montasje

Pass alltid på at det er riktig lufttrykk i dekkene, da dette kan påvirke rullestolens ytelse. Hvis lufttrykket er for lavt vil det oppstå rullemotstand, slik at stolen blir tyngre å kjøre forover. Lavt lufttrykk vil også gjøre stolen vanskeligere å styre. Hvis lufttrykket er for høyt kan dekket eksplodere. Det korrekte lufttrykket for ditt dekk står trykket på yttersiden av selve dekket. Dekkene monteres på samme måte som et vanlig sykkeldekk. Kontroller alltid at det ikke er fremmedlegemer på kanten eller på innsiden av et dekk før en ny slange settes inn. Kontroller lufttrykket når et dekk har blitt montert eller reparert. For din egen sikkerhet og for at rullestolen skal fungere på best mulig måte, er det ytterst nødvendig med riktig lufttrykk i dekkene samt at dekkene er i god stand.

6.0 Eventuelle problemer

Rullestolen trekker til siden
- Kontroller lufttrykket i dekkene
- Kontroller at hjulene kan svinge lett (hjullagre, aksler)
- Kontroller vinkelen på svinghjulene
- Kontroller at begge svinghjulene er i god kontakt med bakken

Svinghjulene vakler
- Kontroller vinkelen på svinghjulene
- Kontroller at alle bolter er festet som de skal; stram til om nødvendig (se avsnittet om Tiltrekkingsmoment)
- Kontroller at begge svinghjulene er i god kontakt med bakken

Rullestolen /kryssrørmontasjen knepper ikke på plass i setet
- Stolen er fortsatt ny, dvs. setetrekket eller ryggstøtten er fortsatt ganske stivt. Dette vil forbedres med bruk.

Rullestolen er vanskelig å legge sammen
- Det justerbare ryggtrekket er for stramt. Løsne det etter behov.

Rullestolen knirker og skrangler
- Kontroller at boltene er strammet til. Stram til om nødvendig (se avsnittet om Tiltrekkingsmoment)
- Smør de bevegelige delene med en liten mengde smøremiddel

Rullestolen vakler
- Kontroller vinkelen på svinghjulene
- Kontroller lufttrykket i dekkene
- Kontroller om drivhjulene er justert forskjellig

7.0 Teknisk informasjon

Setebredder
- 22 cm - 40 cm (i trinn på 2 cm)

Setedybder
- 26 cm - 40 cm (i trinn på 2 cm)

Setehøyder
- fra 38 - 49 cm (avhengig av konfigurasjon)

Lengde for leggene
- 15 - 45 cm (avhengig av konfigurasjon)

Høyden på ryggen
- 25 cm, 30 cm, 35 cm, 40 cm (+/- 2,5 cm)
- Forlengelsesutstyr kan bestilles - vennligst ta kontakt med Sunrise Medical for mer informasjon.

Vekt
- Ramme med hel benstøtte, 7,7 kg.
- Sidevern i aluminium med plastbeskytter, 0.75 kg
- Sidevern i karbonfiber (med integrert beskytter), 0,4 kg
- Lette bakhjul med drivringer i aluminium og hurtigkoblinger, 2,7 kg (22”) og 3,3 kg (24”)
- Standardbakhjul med drivringer i rustfritt stål og hurtigkoblinger, 3,8 kg (22”) og 4,4 kg (24”)
- Bakhjul, både 22” og 24” kan fås
- Bakhjulscambring, valg av 1, 2, 3, 4 grader
- Svinghjul 4”, 5” og 6” kan fås
- **Maks brukervekt max. 75 kg**

8.0 Merking

Merking

Merket er festet enten på kryssrørmontasjen eller tverrørene, samt på siste side i brukerveiledningen. Merket viser den nøyaktige modellbetegnelsen samt annen teknisk informasjon. Vennligst oppgi følgende informasjon når du bestiller reservedeler eller bruker garantien:

- Serienummer
- Bestillingsnummer
- Måned/År

9.0 Vedlikehold og stell

Sikkerhetskontroll
Som bruker er du den første til å oppdage eventuelle feil med rullestolen. Vi anbefaler derfor at du alltid kontrollerer følgende før hver bruk av rullestolen:
at det er riktig lufttrykk i dekkene
at bremsene fungere som de skal
at alle avtakbare deler er forsvarlig festet (f.eks. armlener, benstøtter, hurtigkoblinger, o.l.).
Hvis du oppdager feil/skader på stolen, ta kontakt med din autoriserte forhandler.

Vedlikehold
Kontroller lufttrykket i dekkene regelmessig.
Kontroller regelmessige at ingen av dekkene er slitte eller skadde. Dette skal gjøres minst en gang i året. Skift dekkene så snart de viser tegn på skade eller slitasje.
Kontroller regelmessig at setet og ryggstøtten ikke er slitt eller skadd. Dette skal gjøres minst en gang i året. Skift disse delene så snart det er tegn på noen form for slitasje eller skade.
Kontroller regelmessig at ingen ramme- eller ryggkomponenter er slitte eller skadde. Dette skal gjøres minst en gang i året. Skift disse delene så snart det er tegn på noen form for slitasje eller skade.
Kontroller regelmessig at bremsene ikke er slitte eller skadde. Dette skal gjøres minst en gang i året. Kontroller at de fungerer som de skal og er lette å bruke. Skift bremsene så snart de viser tegn på slitasje eller skade.
Kontroller regelmessig at alle bolter er forsvarlig festet (se avsnittet om Tiltrekkingsmoment). Dette skal gjøres minst en gang i året. Alle skruer som er vesentlige for rullestolens sikkerhet er utstyrt med sikringsmutre. Sikringsmutre skal kun brukes en gang og må skiftes ut etter bruk.
Merk:
Hvis det er oppgitt et tiltrekkingsmoment, anbefaler vi på det sterkeste at du bruker en momentnøkkel for å kontrollere at riktig tiltrekkingsmoment er brukt.
Bruk kun milde husholdningsmidler til å vaske rullestolen med når den er skitten. Bruk kun vann og såpe til å rengjøre setetrekket og hoftebeltet.
Avhengig av hvor ofte og til hvilke formål rullestolen brukes til, anbefaler vi at du tar stolen med til din hjelpemiddelsentral med jevne mellomrom, og da minst en gang i året, for å få den vedlikeholdt på riktig måte.
ADVARSEL:
Sand, salt og sjøvann kan skade lagrene i hjulene på rullestolen. Rengjør og tørk rullestolen nøye hvis den har vært utsatt for disse elementene.

Hygiene ved gjenbruk av rullestolen:
Hvis stolen skal brukes av andre, må alle overflater som den nye brukeren kan komme i kontakt med vaskes og tørkes over ved bruk av et desinfeksjonsmiddel.

Hvis det er nødvendig å gjøre dette raskt, skal det brukes et flytende, alkoholbasert desinfeksjonsmiddel egnet for medisinske produkter og utstyr.
Følg produsentens instruksjoner nøye ved bruk av desinfeksjonsmiddelet.

Generelt sett kan et trygt desinfeksjonsmiddel ikke garanteres å virke på sømmer. Vi anbefaler derfor at seter og ryggtrekk fjernes og erstattes med nye, for å unngå mikrobakteriell kontaminasjon, i henhold til §6 i loven om beskyttelse mot infeksjon.

Oppbevaring:
Rullestolen skal alltid oppbevares på et tørt sted.

10.0 Deponere /resirkulere materialer

Hvis du har fått rullestolen din av en Hjelpemiddelsentral, er det sannsynlig at den ikke tilhører deg personlig. Hvis du ikke lenger har behov for rullestolen, må du følge instruksjonene om hvordan du skal levere den tilbake til NAV/HMS som lånte den ut til deg.

Følgende informasjon beskriver materialene som er brukt i rullestolen, med henblikk på deponering eller resirkulering av stolen og dens emballasje.
Du må alltid følge de lokale forskriftene angående deponering eller resirkulering av spesialmaterialer. (Forskriftene kan inkludere rengjøring eller dekontaminasjon av rullestolen for deponering).

Aluminium: Svinghjulsgafler, hjul, klesbeskytter, armlenrammer, benstøtter, kjørehåndtak

Stål: Festeanordninger, hurtigkoblinger

Plast: Håndtak, rørpropper, svinghjul, fotplater, armlensputer samt 12" hjul/dekk

Emballasje: Lavdensitets-polyetylenpose, pappkartong

Trekk: Vevd polyester med PVC-belegg og ekspandert brannhemmende skumgummi.
Deponering og resirkulering skal gjøres gjennom et lisensiert firma eller på autoriserte avfallsplasser. Alternativt kan rullestolen leveres inn hos din lokale Hjelpemiddelsentral for deponering.

11.0 Garanti

Garanti
DETTE VIL PÅ INGEN MÅTE PÅVIRKE DINE LOVFESTEDE RETTIGHETER.

Garantivilkår

1) Reparasjoner eller utskiftning av deler skal utføres av en autorisert Sunrise Medical-forhandler/servicepartner.

2) Hvis det er nødvendig å reparere rullestolen under disse garantibetingelsene, må du kontakte din lokale hjelpemiddelsentral umiddelbart og oppgi nøyaktig informasjon om feilen som har oppstått. Hvis du bruker rullestolen på et sted hvor det ikke finnes et godkjent Sunrise Medical-serviceverksted, vil arbeidet utføres under garantibetingelsene av et annen verksted godkjent av oss.

3) Dersom noen av delene på stolen må repareres eller skiftes ut pga. konstruksjons- eller materialfeil innen 2 år fra og med leveringstidspunktet (5 år for ramme og kryssrørmontasje), vil dette utføres uten ekstra kostnader dersom delen/delene returneres til Sunrise Medical.

Merk: Denne garantien kan ikke overdras til andre eiere.

4) Alle deler som er reparert eller skiftet ut vil dekkes av rullestolens gjenværende garantiperiode.

5) Reservedeler som er montert etter at den opprinnelige garantien har trådd i kraft vil garanteres for ytterligere 2 år.

6) Slitasjedeler vil som regel ikke dekkes av garantien, med mindre det er helt klart at slitasjen har oppstått i forbindelse med en fabrikasjonsfeil. Herunder kan nevnes trekk, dekk, slanger og liknende.

7) Ovennevnte garantivilkår gjelder for alle deler på rullestolen, på modeller som er kjøpt som nye.

8) Under normale omstendigheter tar vi ikke ansvar for at stolen må repareres eller bytte deler fordi:

a) Stolen eller en del av den ikke har blitt ivaretatt eller vedlikeholdt i samsvar med produsentens anbefalinger, slik beskrevet i brukerveiledningen og/eller serviceheftet. Det er brukt deler som ikke er klassifisert som originaldeler.

b) Rullestolen eller en del på den er skadet pga. forsømmelse, ulykke eller feil bruk.

c) Endringer på rullestolen eller deler på den som ikke er i samsvar med produsentens spesifikasjoner, eller reparasjoner som er utført før du har tatt kontakt med vårt kundesenter.

12.0 Tiltrekkingsmoment

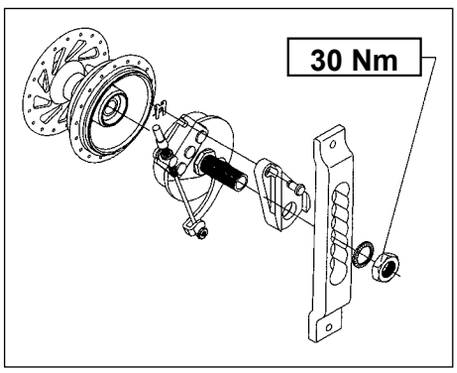

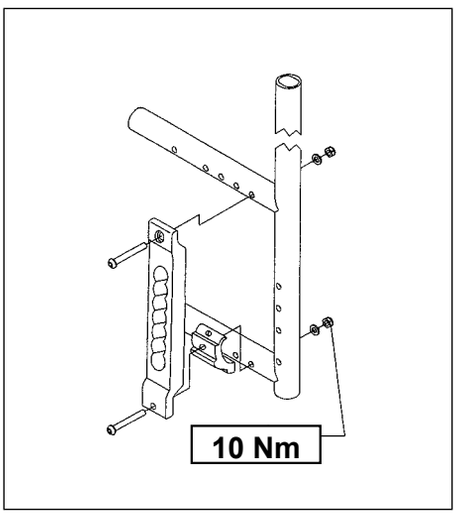

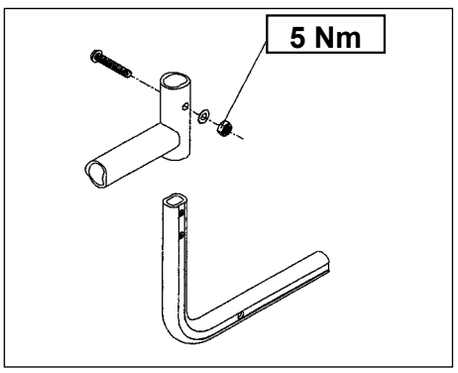

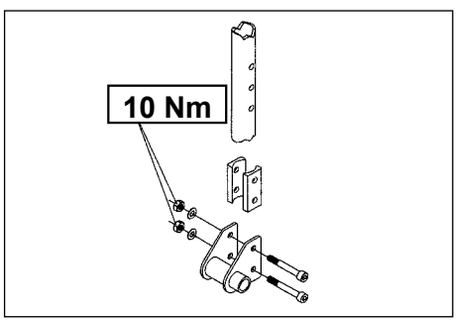

68

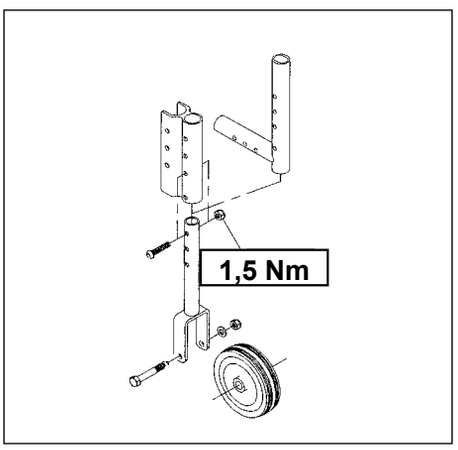

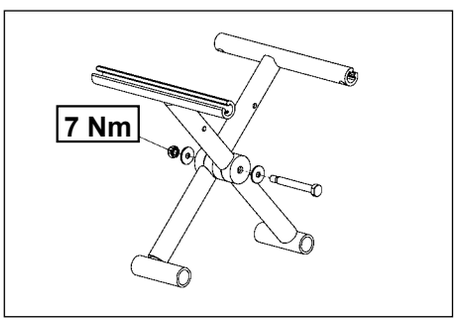

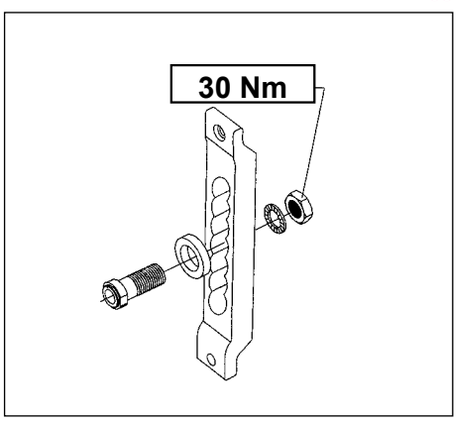

Tiltrekkingsmomentet for M6-skruen er 7 Nm, med mindre annet er spesifisert.

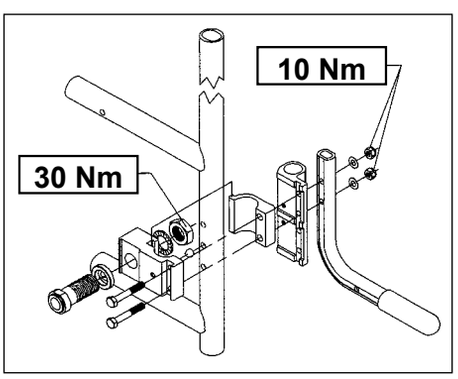

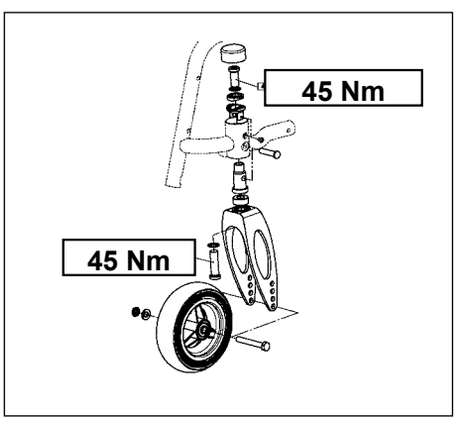

Forord

Kære kunde,

Det glæder os meget, at De har valgt et førsteklasses produkt fra SUNRISE MEDICAL.
I denne brugervejledning kan du finde mange gode råd og idéer, som vil gøre din kørestol til en velkendt og pålidelig partner i dagligdagen.
Det at bevare en tæt kontakt med vores kunder er vigtigt for os hos Sunrise Medical. Derfor vil vi gerne holde Dem informeret om nye og aktuelle produkter. Tæt kontakt til kunden betyder også hurtig service og ukompliceret behandling, når De har brug for reservedele eller tilbehør eller blot har et spørgsmål om Deres kørestol.
Vi ser naturligvis helst, at du er tilfreds med vores produkter og service. Derfor arbejder Sunrise Medical konstant med at udvikle sine produkter. Der kan derfor forekomme ændringer i udvalget af produkter hvad angår udformning, teknologi og udstyr. Som følge heraf kan der ikke rejses erstatningskrav på baggrund af oplysninger eller illustrationer i denne brugervejledning.
SUNRISE MEDICAL er godkendt i henhold til ISO 9001, som bekræfter kvaliteten af vores produkter på alle stadier, fra udvikling til produktion.
Hvis De har spørgsmål vedrørende brugen af Deres kørestol, vedligeholdelse eller sikkerhed, bedes De kontakte Deres autoriserede SUNRISE MEDICAL-forhandler.
Såfremt der ikke findes en autoriseret forhandler i Deres område, eller hvis De har yderligere spørgsmål, er De velkommen til at skrive eller ringe til os:

Sunrise Medical Ltd.
Sunrise Business Park
High Street, Wollaston
West Midlands DY8 4PS
England
Tel: +44/1384-446622
Fax: +44/1384-446644
www.sunrisemedical.com

Som producent af disse letvægtskørestole erklærer SUNRISE MEDICAL hermed, at de overholder retningslinjen 93/42/EEC / 2007/47/ EEC.

VIGTIGT:
DU MÅ IKKE BRUGE KØRESTOLEN FØR DU HAR LÆST OG FORSTÅET DENNE VEJLEDNING.

Indholdsfortegnelse

1.0 Generelle oplysninger om sikkerhed og kørselsbegrænsninger 54

2.0 Transportmuligheder 56
3.0 Håndtering 58
4.0 Indstillinger 58

Tippepedal 58
Bremser 58
Bremser 59
Fodplader 59
Nakkestøtte 59
Svinghjul 59
Akselplader 60
Cambringe 60
Ryglæn 60
Sidestykker 60
Skubbehåndtag 60
Hoftesele 61
Antitipstøtter 61
Standard polstring 62
Stokkeholder 62
Bord 62
Transithjulene 62

5.0 Dæk og montering 62
6,0 Mulige problemer 63
7.0 Tekniske specifikationer 63
8.0 Navnemærkater 63
9.0 Vedligeholdelse og rengøring 64
10.0 Bortskaffelse/Genbrug af materialer 64
11.0 Garanti 65
12.0 Tilspændingsmomenter 66

Anvendelse

Kørestole er konstrueret til at anvendes af gangbesværede eller bevægelseshæmmede personer og er udelukkende beregnet til deres personlige brug såvel inden- som udendørs.
Den maksimale brugervægt (som omfatter brugeren og vægten af evt. tilbehør monteret på kørestolen) er angivet på det serienummermærkat, som findes på tværrøret eller støttestangen under sædet.
Garantien gælder kun, såfremt produktet anvendes til de påtænkte formål og under de forudsætninger, der angives i denne vejledning.
Kørestolens forventede levetid er 5 år.
Der må IKKE anvendes eller monteres nogen form for tredjepartskomponenter på kørestolen, medmindre sådanne er officielt godkendt af Sunrise Medical.

Anvendelsesområde

De mange forskellige monteringsmuligheder samt kørestolens modulbaserede konstruktion betyder, at denne kørestol er egnet til brugere, som er gangbesværede eller bevægelseshæmmede på grund af:

- Lammelse
- Tab af lemmer (benamputering)
- Defekte lemmer/misdannelse
- Ledkontraktion/ledskader
- Sygdomme som f.eks. hjerte- eller kredsløbsinsufficiens,
- manglende balanceevne eller kakeksi.
- Desuden er kørestolen egnet til ældre personer, som stadig har kræfter i overkroppen.

Inden man henviser til en bestemt kørestolsmodel, bør man tage hensyn til brugerens kropsstørrelse og vægt samt personens fysiske og psykiske helbred, alder, boligforhold og omgivelser.

1.0 Generelle oplysninger om sikkerhed og kørselsbegrænsninger

Kørestolen er udviklet og konstrueret sådan, at den yder maksimal brugersikkerhed og enten opfylder eller overgår gældende internationale sikkerhedsstandarder. Ikke desto mindre kan brugere komme til skade ved forkert brug af kørestolen. Af sikkerhedsmæssige grunde skal nedenstående regler overholdes.
Uautoriserede eller ukorrekte tilpasninger eller justeringer øger risikoen for ulykker. Som kørestolsbruger er du en del af den daglige trafik på veje og fortove, ligesom alle andre trafikanter. Derfor vil vi gerne minde dig om, at du dermed skal overholde alle gældende færdselsregler.
Vær forsigtig, når du anvender kørestolen første gang. Lær kørestolen at kende.
Følgende bør kontrolleres hver gang, inden kørestolen anvendes:
• Quick-release aksler på baghjulene
• Velcro på sæde og ryg
• Dæk, dæktryk og bremser.
Inden der foretages justeringer af kørestolen, er det vigtigt, at man læser det pågældende afsnit i brugervejledningen.
Huller i vejen eller ujævne overflader kan forårsage, at kørestolen tipper, især ved kørsel op eller ned ad bakker. Læn dig altid forover, når du kører forlæns op over et trin eller op ad en skråning.

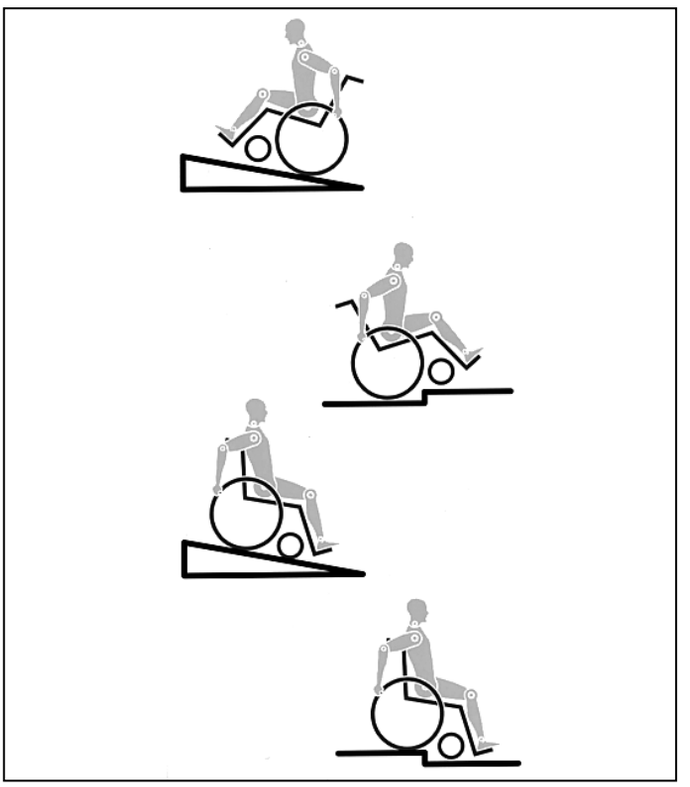

RISIKO!

- Man må ALDRIG overskride den maksimale belastning på 75 kg som gælder for brugeren samt eventuelle ting, der transporteres på kørestolen. Hvis den maksimale belastning overskrides, kan dette medføre skader på kørestolen samt risiko for, at du falder ud, at kørestolen vælter, eller at du mister kontrollen, hvorved du selv og andre kan udsættes for alvorlige personskader.

- Når du færdes i mørke, bør du altid være iført lyst tøj eller tøj med reflekser, så du bedre kan ses. Sørg for, at reflekserne i hver side og bag på kørestolen er fuldt synlige. Det anbefales også, at du monterer en egentlig lygte på kørestolen.

- For at undgå, at kørestolen vælter, eller at der opstår andre farlige situationer, bør du altid øve dig i brugen af den nye kørestol på en jævn kørselsflade med godt udsyn.

- Undgå brug af fodpladerne ved ind- og udstigning af kørestolen. Fodpladerne bør slås op og svinges så langt ud til siden som muligt, inden du stiger ud eller ind. Sørg altid for, at kørestolen holder så tæt som muligt på det sted, hvor du har tænkt dig at sidde.

- Sørg for altid at anvende kørestolen på forsvarlig vis. F.eks. bør du altid undgå at køre ind mod eller over forhindringer (såsom trin og kantsten) uden at bremse imens, og du bør ikke lkøre hjulene hårdt ned i huller, mellemrum o.l.

- Bremserne er ikke beregnet til at bremse en kørestol i bevægelse. De er kun monteret for at sikre, at kørestolen ikke pludselig begynder at køre af sig selv. Når du stopper på en ujævn overflade, bør du altid bremse kørestolen for at undgå, at den kører af sig selv. Slå altid begge bremser til, da kørestolen ellers kan tippe.

- Sørg for at afprøve, hvad der sker, når ændringer af tyngdepunktet påvirker kørestolens balance, f.eks. op og ned ad skråninger eller ved kørsel over forhindringer. Dette bør altid udføres med hjælp fra en erfaren ledsager.

- I forbindelse med indstillinger i yderposition (f.eks. hvis baghjulene sidder så langt fremme som muligt), hvor brugeren ikke har den rette kropsholdning, risikerer man, at kørestolen vælter selv på jævne kørselsflader.

- Sørg for at læne overkroppen fremad ved kørsel op ad skråninger og trin.

- Sørg for at læne overkroppen tilbage ved kørsel op ad skråninger og trin. Man må under ingen omstændigheder køre skråt (diagonalt) op eller ned ad en skråning.

- Kørestolen må ikke anvendes på rulletrapper, da dette medfører risiko for alvorlige personskader, hvis kørestolen vælter.

- Kørestolen må ikke anvendes på skråninger > 10°. Den maksimale hældningsgrad for sikker kørsel på skråninger er dynamisk, dvs. den afhænger af kørestolskonfigurationen, brugerens fysiske evner samt den måde, brugeren kører på. Eftersom brugerens fysiske evner og måde at køre på er forskellige fra person til person, kan den maksimale hældningsgrad for sikker kørsel ikke angives her. Denne hældningsgrad skal derfor fastslås af brugeren selv med hjælp fra en ledsager for at undgå, at kørestolen tipper på skråninger. Det anbefales på det kraftigste, at uerfarne brugere får monteret antitipstøtter på kørestolen.

- Huller i vejen eller ujævne overflader kan forårsage, at kørestolen tipper, især ved kørsel op eller ned ad bakker.

- Kørestolen må ikke anvendes på mudrede eller isglatte kørselsflader. Kørestolen må ikke anvendes på steder, hvor der ikke er adgang for fodgængere.

- For at undgå skader på hænderne bør man lade være med at gribe mellem egerne eller mellem baghjulet og bremsen, mens kørestolen er i bevægelse.

- Især ved brug af drivringe i letvægtsmetal er der risiko for, at man brænder fingrene ved hårde opbremsninger, eller når der bremses på lange skråninger.

- Kørsel på trapper bør kun ske med hjælp fra en ledsager. Der findes særligt udstyr til hjælp med f.eks. kørsel på ramper eller af og på kørestolslifte, og dette bør anvendes

videst muligt. Hvis der ikke er egnet udstyr til rådighed, skal kørestolen tippes bagover og skubbes - men aldrig bæres - hen over forhindringen (dette kræver 2 ledsagere). For brugere, som vejer mere end 75 kg, frarådes det, at man anvender denne manøvre til forcering af trapper o.l.

- Normalt bør enhver form for antitipstøtter, som er monteret på kørestolen, indstilles forud for forcering af trin o.l., så støtterne ikke kan komme i kontakt med forhindringen. I modsat fald risikerer man at komme alvorligt til skade, hvis kørestolen vælter. Efter forceringen skal antitipstøtterne indstilles, så de sidder i den rette position igen.

- Sørg for, at ledsageren kun holder i kørestolen ved hjælp af de dele, der sidder forsvarligt fast (dvs. ikke fodstøtterne eller sidestykkerne).

- Når man anvender kørestolslift, skal man sørge for, at eventuelle påmonterede antitipstøtter er placeret, så de ikke rager ud over platformen.

- Hvis man holder på en ujævn overflade eller ved overførsel til og fra kørestolen (f.eks. ind og ud af en bil), skal bremserne altid slås til for at sikre, at kørestolen holder helt stille.

- Ved transport i et køretøj udstyret specielt til handicapbrug skal passagererne for så vidt muligt altid bruge de fastmonterede sæder og forsvarlige sikkerhedsseler i køretøjet. Det er kun ved at følge denne metode, at man kan sikre passagerernes bedst mulige beskyttelse i tilfælde af biluheld. Under forudsætning af, at der anvendes sikkerhedsudstyr, som forhandles af SUNRISE MEDICAL, samt et sikkerhedssystem udformet specielt til dette formål, kan letvægtskørestole anvendes som sæde ved handicaptransport i særligt indrettede motorkøretøjer. (Yderligere oplysninger findes i kapitlet "Transport").

- Afhængigt af svinghjulenes diameter og indstilling samt kørestolens tyngdepunkt kan det forekomme, at svinghjulene begynder at slingre ved høje hastigheder. Dermed risikerer man, at svinghjulene blokeres, og at kørestolen tipper forover. Sørg derfor for, at svinghjulene er justeret korrekt (se kapitlet "Svinghjul"). Det er desuden særligt vigtigt, at man altid sørger for at bremse og køre med nedsat hastighed under kørsel på skråninger. Det anbefales desuden, at uerfarne brugere anvender antitipstøtter.

- Antitipstøtter monteres for at forhindre, at kørestolen tipper bagover, uden at man har kontrol over den. De bør dog under ingen omstændigheder anvendes i stedet for transithjul eller ved transport af en passager i en kørestol, hvor baghjulene er afmonteret.

- Når du rækker ud efter noget (hvad enten det befinder sig foran, ved siden af eller bag ved kørestolen), skal du altid sørge for, at du ikke læner dig for langt ud, idet en eventuel ændring af tyngdepunktet medfører risiko for, at kørestolen tipper eller vælter. Hvis der hænges ekstra vægt (f.eks. en rygsæk el. lign.) på kørestolens ryglænsrør, kan dette påvirke kørestolens stabilitet bagtil. Det gælder især, hvis kørestolen anvendes i kombination med ryglæn med tilbagelæning. Den ekstra vægt kan få kørestolen til at tippe bagover med risiko for personskade.

- Hvis brugerens ben er amputeret ved låret, skal der anvendes antitipstøtter.

- Se efter, om dæktrykket er korrekt, inden du begynder at køre. I baghjul bør det være mindst 3,5 bar (350 kPa). Det maksimale tryk er angivet på dækket. Knæledsbremserne fungerer kun, hvis der er tilstrækkelig højt dæktryk, og indstillingerne er udført korrekt (se kapitlet "Bremser").

- Hvis sædet og rygpolstringen er beskadiget, skal de udskiftes med det samme.

- Vær ekstra forsigtig i nærheden af åben ild, især glødende cigaretter. Sædet og rygpolstringen er fremstillet af materialer, som let kan antændes.

- Hvis kørestolen udsættes for direkte sollys gennem længere tid, kan dens enkelte dele (f.eks. stel, benstøtter, bremser og sidestykker) blive meget varme (>41°C).

- Sørg altid for, at quick-release-akslerne på baghjulene er indstillet korrekt og forsvarligt fastlåst. Hvis knappen på quick-release-akslen ikke er trykket ind, kan baghjulet ikke tages af.

Bemærk!
Knæledsbremsens funktion såvel som de generelle køreegenskaber afhænger af dæktrykket. Kørestolen føles betydeligt lettere og er nemmere at manøvrere, når baghjulene er pumpet ordentligt op, og der er samme dæktryk i begge hjul.

Bemærk!
Sørg for, at der er slidbanemønster nok på alle dækkene! Husk, at du til enhver tid skal overholde de gældende færdselsregler, når du færdes i offentlig trafik.

Bemærk!
Pas altid på, at du ikke får fingrene i klemme, når du arbejder med eller justerer kørestolen!

De kørestole, der er vist og beskrevet i denne brugervejledning, er muligvis ikke nøjagtigt magen til din egen model. Dog er alle vejledninger stadig fuldt ud relevante uanset de forskellige detaljer, der måtte være.

Producenten forbeholder sig ret til at ændre enhver form for vægtangivelser, mål eller andre tekniske data indeholdt i denne vejledning uden forudgående varsel. Alle tal, mål og kapaciteter vist i denne vejledning er omtrentlige og udgør altså ikke tekniske specifikationer.

SUNRISE MEDICAL er godkendt i henhold til ISO 9001, som bekræfter kvaliteten af vores produkter på alle stadier, fra udvikling til produktion. Dette produkt opfylder de standarder, der er angivet i EU-direktiverne. Ekstraudstyr og tilbehør kan købes mod tillægspris.

Transport

⚠ADVARSEL!

Din kørestol egner sig ikke til brug som et sæde i køretøjer. Der må ikke siddes i kørestolen under transport. Brug køretøjets sæde eller et sæde som er godkendt til transport. For yderligere oplysninger, se afsnittet Transportmuligheder.

2.0 Transportmuligheder

⚠ RISIKO!

Hvis dette påbud ikke overholdes, er der risiko for alvorlige personskader eller livsfare!

Transport af kørestolen i et køretøj

En kørestol, der er fastspændt i et køretøj, giver ikke samme sikkerhed og beskyttelse under transporten, som hvis man bruger køretøjets faste sæder og sikkerhedsseler. Det anbefales altid, at brugeren flyttes over i køretøjets faste sæder. Vi erkender imidlertid, at det ikke altid er praktisk muligt at flytte brugeren. Under sådanne omstændigheder, hvor det er nødvendigt, at brugeren transporteres siddende i kørestolen, skal følgende råd overholdes nøje:

1. Sørg for at få bekræftet, om køretøjet er monteret med det rette udstyr til transport af en passager i kørestol, og om ind- og udgangsforholdene passer til den type kørestol, du anvender. Køretøjets bund skal være kraftig nok til at bære den samlede vægt af brugeren, kørestolen og evt. tilbehør.

2. Der bør være plads nok rundt om kørestolen til, at man let kan komme til at fastgøre, stramme og løsne såvel bespændingssystemet som sikkerhedsselerne.

3. Med brugeren siddende i kørestolen skal den placeres i kørselsretningen og fastspændes ved hjælp af kørestolsbespænding samt et sikkerhedsselesystem til brugeren (hvor både fastspændings- og sikkerhedsselesystemet opfylder kravene i ISO 10542 eller SAE J2249) i henhold til producentens vejledning for brugen af pågældende systemer.

4. Kørestolen er ikke afprøvet til at placeres i andre retninger i et køretøj, og den må derfor under ingen omstændigheder transporteres i sidelæns retning (Fig. A).

5. Kørestolen skal spændes fast ved hjælp af et 4-punktssystem til kørestolsbespænding, som opfylder kravene i ISO 10542 eller SAE J2249. Disse systemer omfatter ikke-justerbare remme foran og justerbare remme bagpå, som normalt fastgøres ved hjælp af karabinhager eller S-kroge samt spænder med han- og hun-dele. Disse bespændingssystemer består normalt af 4 individuelle remme, som fastgøres til hvert hjørne af kørestolen.

6. Fastspændingsremmene bør monteres på selve kørestolsstellet som illustreret på næste side og må altså ikke føres rundt om påmonterede dele eller tilbehør såsom hjulenes eger, bremserne eller fodstøtterne.

7. Fastspændingsremmene bør monteres så nær ved en 45° vinkel som muligt og derefter spændes forsvarligt i henhold til producentens vejledning.

8. Der må ikke udføres ændringer eller udskiftninger af kørestolens fastspændingspunkter, konstruktionsmæssige komponenter eller steldele uden forudgående henvendelse til producenten. I modsat fald kan en Sunrise Medical-kørestol ikke længere betragtes som egnet til transport i et køretøj.

9. Kørestolsbrugeren skal fastspændes med såvel hofte- som skulderseler. Dermed nedsættes risikoen for, at vedkommende slår hovedet eller brystkassen mod andre dele af køretøjet samt risikoen for andre alvorlige skader på brugeren og andre personer i køretøjet. (Fig. B). Skulderselen skal monteres på B-søjlen i køretøjet - i modsat fald udsættes brugeren for øget risiko for alvorlige skader på underlivet.

10. En nakkestøtte, som er egnet til transport (oplysninger om dette findes på nakkestøttens mærkat) skal være monteret og hensigtsmæssigt indstillet under transporten.

11. Udstyr beregnet til kropsstøtte (f.eks. hofteremme eller hofteseler) må ikke bruges til fastspænding i køretøjet og må især ikke anvendes som den eneste form for fastspænding af kørestolsbrugeren under transport i et køretøj, medmindre udstyret er godkendt og mærket i henhold til ISO 7176-19:2001 eller SAE J2249.

12. Kørestolsbrugerens sikkerhed under transporten afhænger af, hvor omhyggeligt arbejdet udføres af den person, der er ansvarlig for at fastgøre kørestolsbespændingen, og de skal have modtaget relevante instruktioner og/eller træning om anvendelsen.

13. Man bør for så vidt muligt afmontere alt hjælpeudstyr fra kørestolen og opbevare det på sikker afstand af kørestolen, f.eks.:
stokke, løse puder og og bordplader.

14. Benstøtter med hævefunktion eller leddelt indstillling bør ikke anvendes i hævet position under transport af kørestol og bruger, hvis der samtidig anvendes kørestolsbespænding samt et sikkerhedsselesystem til fastspænding af kørestolsbrugeren.

15. Ryglæn med tilbagelæning bør indstilles i opretstående position.

16. De manuelle bremser skal slås til, så de griber forsvarligt fast i dækkene.

17. Sikkerhedsseler skal monteres på B-søjlen i køretøjet. Pas på, at selen ikke holdes væk fra kroppen på grund af kørestolskomponenter såsom armlæn eller hjul, der kan sidde i vejen for selen.

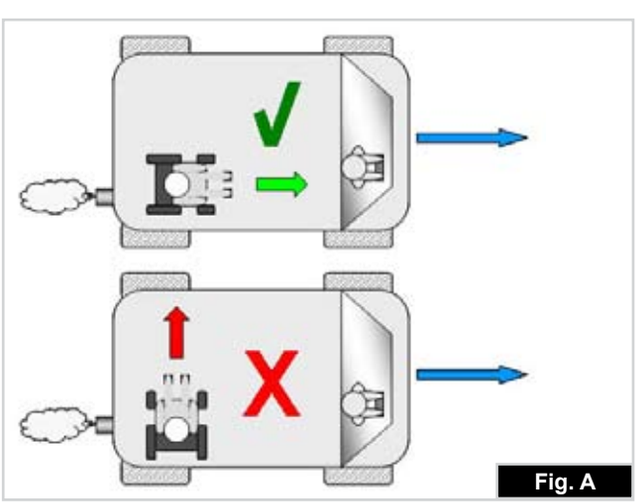

Fig. A

Fig. B

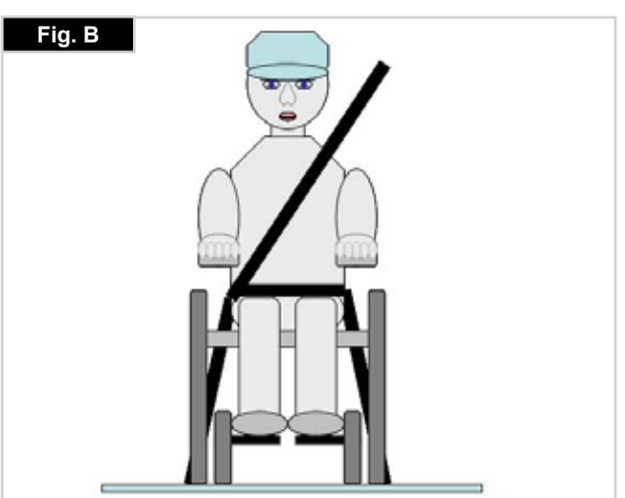

Transportmuligheder >>>

Vejledning i fastspænding af kørestolsbrugeren

1. Hofteselen skal bæres lavt hen over den forreste del af bækkenet, så hofteselens vinkel ligger inden for det optimale område på 30-75° i forhold til vandret.
Ideelt bør man forsøge at opnå en mere skråtstillet (dvs. større) vinkel inden for det optimale område, dvs. tæt på, men aldrig større end 75°. (Fig. C)

2. Skulderselen skal sidde korrekt ned over skulderen og skråt hen over brystkassen som vist på billedet (Fig. D og E).
Sikkerhedsselerne skal strammes så meget, som det kan lade sig gøre uden at føles ubehageligt for brugeren.
Sikkerhedsselernes remme må ikke være snoet under brugen.
Skulderselen skal sidde korrekt ned over skulderen og skråt hen over brystkassen som vist på billedet (Fig. D og E).

3. Kørestolens fastgøringspunkter findes på den indre del at det forreste stel, lige over svinghjulet og det bageste sidestel. Selerne monteres rundt om sidestellene på det punkt, hvor de vandrette og lodrette stelrør krydser hinanden. (Se Fig. G-H-I)

4. Symbolet for fastgøring (Fig. F) på kørestolsstellet viser, hvor fastspændingsremmene skal placeres. Remmene skal strammes efter, når de forreste remme er monteret for at holde kørestolen på plads.

Fig. C

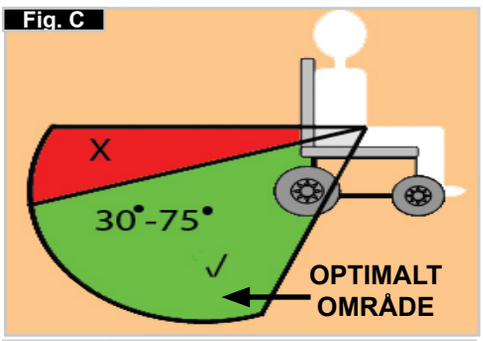

Fig. D

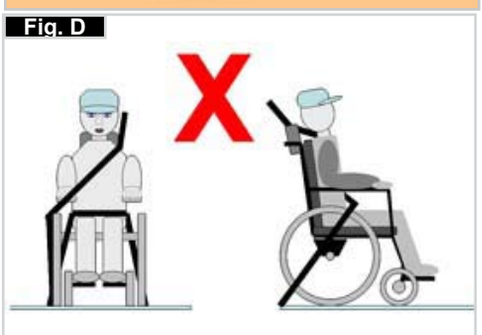

Fig. E

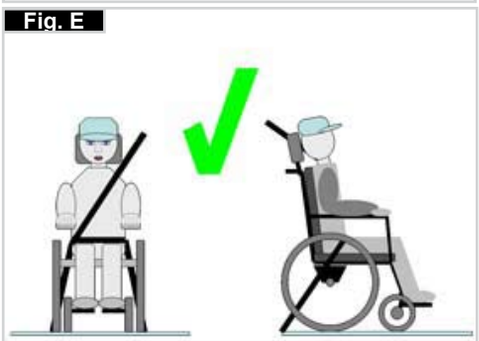

Fig. F

Transportmuligheder – fastspændingsremmenes placering på kørestolen

Kørestolen fastgjort ved hjælp af fastspændingsremme monteret foran og bagpå, (Fig. K).

Placer kørestolens forreste fastspændingssystem og spænd den på plads, (Fig.I).

Placer kørestolens bageste fastspændingssystem og spænd den fast på kørestolen, (Fig.J).

Fig. G

Fig. H

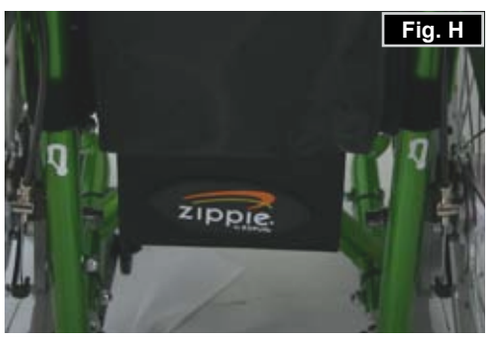

Fig. I

Fig. J

Fig. K

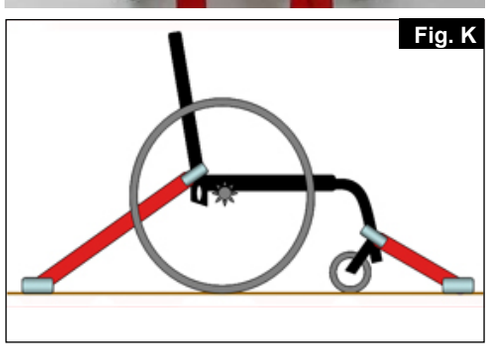

DANSK

3.0 Håndtering

Sådan foldes kørestolen sammen

Fig. 3.0

Fjern først sædepuden fra kørestolen og vip (platformen) fodpladen eller de individuelle fodplader op. Tag fat i selens nederste midte og træk den opad. Derefter bliver kørestolen foldet sammen. For at folde din kørestol sammen indtil den er så lille som muligt, f.eks., så den kan puttes ind i en bil, kan du fjerne fodstøtterne (afhængigt af modellen). I så fald skal man åbne låseklemmen udefra og dreje fodstøtten til side. Så skal fodstøtten kun trækkes ud af rammens rør (Fig.3,0).

Sådan foldes kørestolen ud

Fig. 3.1

Inden kørestolen foldes ud, skal du åbne stroppen på den sammenfoldede ramme.

Tryk røret på sædet (se billedet). Dermed er kørestolen foldet ud. Sæderørene skal nu klikkes på plads i sædestøtten. Dette kan gøres lettere ved at vippe kørestolen en smule. På denne måde kan vægten tages af et af baghjulene således at kørestolen er lettere at folde ud. Pas på, at du ikke får fingrene i klemme i tværstivermontagen, (Fig. 3.1).

Baghjulenes quick-release-aksler

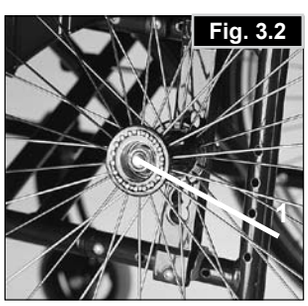
Fig. 3.2

Baghjulene er forsynet med quick-release-aksler. Hjulene kan derfor monteres eller afmonteres uden brug af værktøj. Hjulene afmonteres ved at trykke på quick-release-knappen på akslen (1), så hjulet kan trækkes af, (Fig. 3.2).

VIGTIGT:
Quick-release-knappen på akslen skal holdes nede, mens akslen skubbes på plads i stellet for at montere baghjulene. Slip knappen for at låse hjulet på plads. Quick-release-knappen fastlåses igen i udgangspositionen.

Quick-release-aksler for svinghjul

Fig. 3.3

Svinghjulene kan også være udstyret med quick-release-aksler (1), som derefter enten kan installeres eller fjernes uden at der skal bruges værktøjer, (Fig.3,3).

4.0 Indstillinger

Tippepedal

Tippepedal (Fig. 4.0).

Fig. 4.0

Tippepedaler bruges af ledsagere til at en kørestol over en forhindring. Der skal trædes på røret for at skubbe kørestolen, for eksempel over en kansten eller et trin.
BEMÆRK: Sunrise Medical anbefaler på det kraftigste at der bruges et trinrør på en model hvor den fortrinsvist er til brug for ledsageren, da det i modsat fald kan skade ryglænsrøret, hvis du trækker det tilbage for at vippe kørestolen

BEMÆRK: Sunrise Medical anbefaler at der bruges et trinrør på hvor den fortrinsvist er til brug for ledsageren, da det i modsat fald kan skade ryglænsrøret, hvis du trækker det tilbage for at vippe kørestolen

Bremser

Bremser

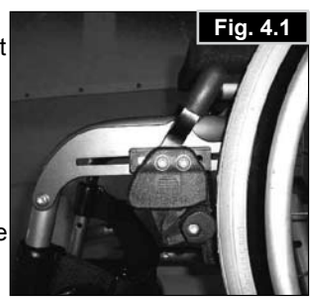
Fig. 4.1

Din kørestol er udstyret med to sæt bremser. De aktiveres med direkte kontakt til dækkene. Bremserne aktiveres ved at skubbe begge bremsehåndtag fremad, så de støder mod stopklodserne (Fig. 4.1). Bremserne frigøres ved at skubbe bremse-håndtagene tilbage til udgangspositionen.

Følgende medfører nedsat bremsefunktion:

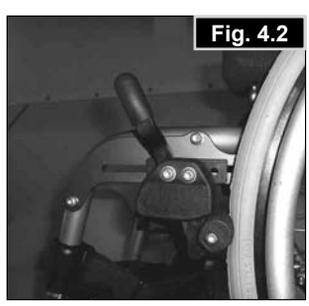
Fig. 4.2

- Slidte dæk
- For lavt dæktryk
- Våde dæk
- Forkert indstilling af bremserne.

Bremserne er ikke beregnet til at bremse en kørestol i bevægelse. Bremserne må derfor aldrig bruges til at bremse kørestolen, mens den er i bevægelse. Brug altid drivringene/håndringene til at bremse kørestolen. Sørg for, at afstanden mellem dæk og bremser opfylder de angivne specifikationer (Fig. 4.2). Afstanden justeres ved at løsne skruen (1), hvorefter den passende afstand kan indstilles. Fastspænd skruen (se siden vedr. tilspændingsmomenter).

VIGTIGT:
Efter justering af baghjulene bør afstanden til bremserne kontrolleres og om nødvendigt justeres.

Forlænger for bremsestang

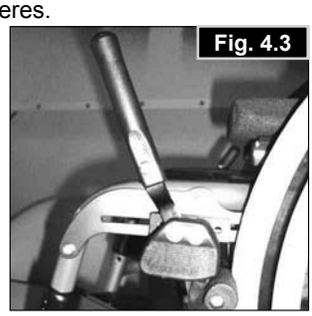
Fig. 4.3

Forlængeren til bremsehåndtaget kan afmonteres eller slås ned. Ved brug af forlængeren kræves der kun et minimum af kræfter til betjening af bremserne, (Fig. 4.3).

Vigtigt:
Hvis bremsen monteres for tæt på hjulet, bliver kørestolen sværere at betjene. Dette kan medføre, at forlængeren til bremsehåndtaget knækker!

Hvis brugeren overbelaster forlængeren ved at støtte sig til den, vil håndtaget knække! Vandsprøjt fra dækkene kan medføre nedsat bremseeffekt.

Bremser

Tromlebremser (Fig. 4.4)

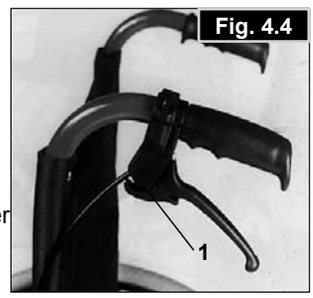

Tromlebremser gør det muligt for en ledsager at bremse sikkert og bekvemt. De kan også aktiveres ved hjælp af et bremsehåndtag (1) for at forhindre, at kørestolen kører af sig selv. Det skal kunne høres, når bremsehåndtaget klikker på plads. Tromlebremsernes præstation er ikke afhængig af lufttrykket i dækkene. Kørestolen kan ikke skubbes, når tromlebremserne er aktiveret.

VIGTIGT:
Tromlebremserne bør kun justeres af autoriserede forhandlere.

Fodplader

Fodplader (Fig. 4.5)

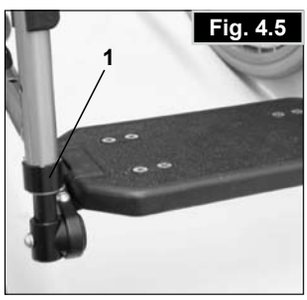

Der er to typer fodplader: platform og opdelt. De kan vippes op for at gøre det lettere at stige ind og ud af din kørestol.

Underbenslængde

Hvis stopskruen fjernes (1), kan fodstøtten justeres til at passe til enhver underbenslængde. Fjern stopskruerne, sæt røret med fodstøtten i den ønskede position, og sæt stopskruerne tilbage på plads og stram dem (se siden vedr. tilspændingsmomenter). Sørg for at den sammensatte plastikpolstring er placeret korrekt under stopskruen. Der skal altid bevares et minimalt interval på 2,5 centimeter fra jorden.

Vinkeljusterbar fodplade (Fig. 4.6 - 4.7)

Fodpladerne kan vippes op for at gøre det lettere at stige ind og ud af din kørestol.

Fodpladerne kan justeres indenfor deres hældningsvinkel i forhold til en plan overflade. Løsgør skruerne (1 til 2). Sæt derefter fodpladerne i den ønskede vinkel. Stram derefter alle skruerne. Efter justringen skal du altid sørge for at alle skruerne er spændt forsvarligt (se siden vedr. tilspændingsmomenter). For at hindre kørestolen fra at vælte, sørg for at der minimalt er et interval på 2,5 cm mellem fodstøtten og røret og jorden (med et horisontalt sæde).

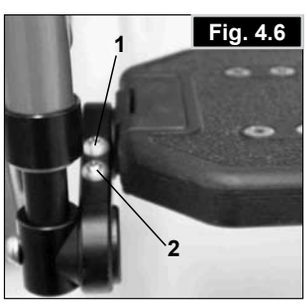

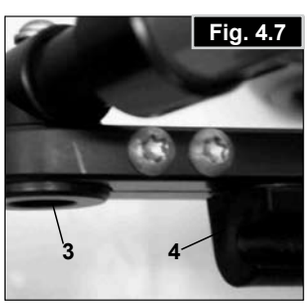

Nakkestøtte

Nakkestøtte (Fig. 4.8)

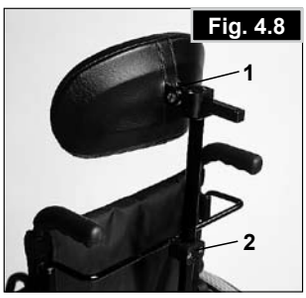

Nakkestøtten kan hæves og rykkes både fremad og bagud. Dette gøres ved simpelthen at løsne skruen (1 eller 2), for at justere den ønskede position, og stram skruen (se siden vedr. tilspændingsmomenter).

Svinghjul

Svinghjul, svinghjulsplader, gafler

Det kan ske, at kørestolen trækker en anelse mod højre eller venstre, eller at svinghjulene slingrer. Dette kan skyldes følgende:

- Hjulenes forlæns og/eller baglæns bevægelse er ikke indstillet korrekt.
- Camringen er ikke blevet justeret korrekt.
- Svinghjulene eller baghjulene har forkert dæktryk; hjulene drejer ikke, som de skal.

Kørestolen kan ikke køre ligeud, hvis svinghjulene ikke er justeret korrekt. Svinghjulene bør altid justeres af en autoriseret forhandler. Svinghjulsophængene skal genindstilles, og bremserne skal kontrolleres, hver gang der er foretaget ændringer af baghjulenes position.

Indstilling af svinghjul (fig.4,9-4,11)

Placer en retvinkel på den forreste ende af svinhjulets adapter (1) for at sikre at den er justeret korrekt. Adapteren skal være vinkelret i forhold til jorden. Når du har løsnet skruerne (2) og flyttet adapteren, skal du muligvis justere hjulene til deres maksimale position ved at flyttede de tilsvarende takkede segmenter. Når De er færdig, skal De sikre Dem, at alle skruerne er forsvarligt fastspændt (se siden vedr. tilspændingsmomenter).

For at sikre at begge gafler er indstillet parallelt, skal du blot tælle de synlige takker på begge sider. For at gøre dette skal du fjerne dækslet.

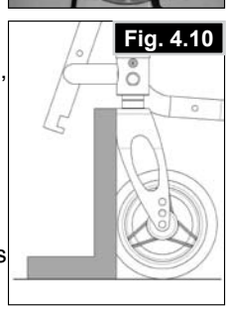

Når svinhjulsgaflen er blevet indstillet, garantere den takkede struktur et fast greb, og den kan justeres ved 12° i 2° trin. Brug den glatte side af svinghjulets forside til at kontrollere om indstillingen er vinkelret.
Det patenterede design gør det muligt at justere svinghjulsgaflen så den stadig er vinkelret i forhold til jorden, selv om sædets vinkel er blevet ændret.

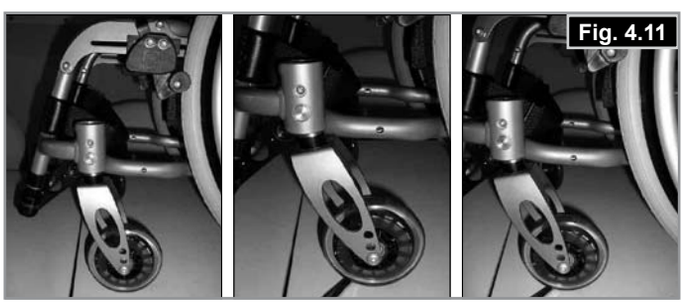

Akselplader

Akselplader (Fig.4,12)

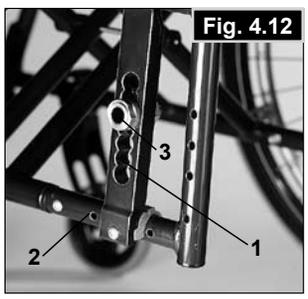

Placeringen af kroppens tyngdepunkt med hensyn til baghjulene er væsentlig for at sikre at kørestolen er lettere og mere behagelig at bruge. Der findes adskillige positioner: flytte akselpladen (1) baglæns langs med de huller der er boret i rammen (2) gør stolen mere stabil, men den er ikke så let at manøvrere, som den ville være hvis akselpladen var placeret længere mod forsiden. De kan justere sædehøjden ved at flytte akselbøsningen (3) i akselpladen. Når De er færdig, skal De sikre Dem, at alle skruerne er forsvarligt fastspændt (se siden vedr. tilspændingsmomenter).

VIGTIGT:
Det kan også blive nødvendigt at genjustere begge hjullåsene og svinghjul.

Cambringe

Cambring (Fig. 4.13)

Cambringen kan indstilles mellem 1° og 4°. Dette gør det muligt at øge stolens tværgående stabilitet, så vel som dens manøvredygtighed. Fjern akselpladens skruer (1). Juster adapteren (2) til den ønskede vinkel. Stram skruerne. (se siden vedr. tilspændingsmomenter). Hvis cambringen hæves, bliver kørestolens samlede bredde også hævet (med mkring 1 cm per grad).

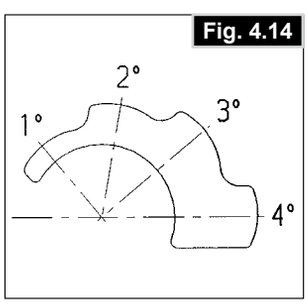

VIGTIGT:
Det kan også blive nødvendigt at genjustere begge hjullåsene og svinghjul.

Ryglæn

Vinkeljusterbare ryglæn (Fig. 4.14)

Ryglænet kan justeres i 5 forskellige positioner (3° fremad, 0°, 5°, 10°, og 15° bagover). Der dindes en plade (2) på sideskærmen, som lader dig indstille vinklen; dette gøres ved at fjerne skruerne (1) (se siden vedr. tilspændingsmomenter).

VIGTIGT:
Skruerne (1)forbinder ryglænet direkte til rammen; hvis de spændes for meget kan det få dem til at gå i stykker. Hvis skruerne er for løse, kan de let gå tabt. I begge tilfælde, kan det forvolde personskader hvis skubbehåndtagene bruges til at gå op af trapper.

For din egen sikkerhed, anbefaler vi at justeringer kun foretages af autoriserede forhandlere.

Ryglænets justerbare polstring (Fig. 4.15)

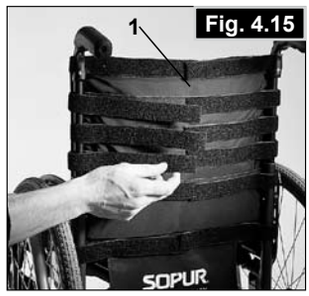

Polstringen kan tilpasses i enhver spændingsgrad, ved at justere Velcrolukningerne. Ryglænets polstring kan fjernes via en indvendig åbnin, og dette gør det muligt at affjedre ryglænet ifølge dine individualle behov.

Sidestykker

Sideskærm, aluminum, påskruelig med beskyttelse mod koldt vejr (Fig. 4.16)

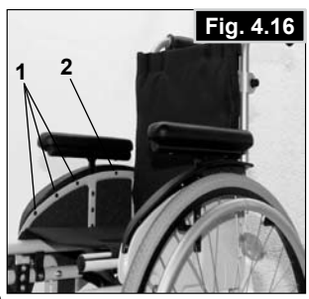

Tøjskærme (ekstraudstyr) hindrer vand fra at sprøjte op og snavse tøjet til.
Deres position i forhold til baghjulene kan indstilles ved at justere sideskærmene.
Der gør man ved at fjerne skruerne (1 og 2). Armlænene (ekstraudstyr) kan justeres til den ønskede højde, efter skruerne er blevet fjernet. Når De er færdig, skal De sikre Dem, at alle skruerne er forsvarligt fastspændt (se siden vedr. tilspændingsmomenter).

VIGTIGT:
Hverken sidestykkerne eller armlænene må bruges til at løfte eller bære kørestolen i.

Skubbehåndtag

Højdejusterbare skubbehåndtag (Fig. 4.17)

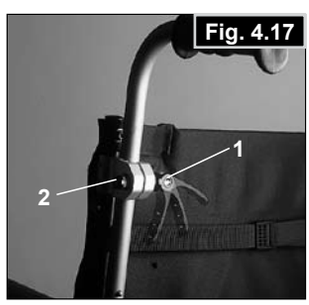

Skubbehåndtagene er fastgjort ved hjælp af stifter, så de ikke uforvarende kan løsne sig. Åbning af quick-release-armen (1) gør det muligt at justere skubbehåndtagene for at opfylde dine individuelle behov. Når man bevæger håndtaget, lyder der et klik fra låsemekanismen. Derefter kan skubbehåndtaget let indstilles i den ønskede placering. Møtrikken (2) på spændehåndtaget bestemmer, hvor stramt skubbehåndtagene fastspændes. Hvis møtrikken sidder løs, efter at spændehåndtaget er blevet justeret, vil skubbehåndtaget også sidde løst. Drej skubbehåndtaget fra side til side inden brug for at sikre, at det er forsvarligt fastspændt. Efter justering af skubbehåndtagets højde skal spændehåndtaget (1) altid fastspændes forsvarligt. Hvis udløserarmen ikke sidder forsvarligt fastspændt, kan du komme til skade, når kørestolen løftes over forhindringer.

Hoftesele

Inden du bruger kørestolen skal det sikres at hofteselen bæres.

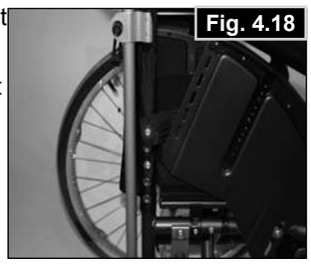
Fig. 4.18

Hofteselen skal kontrolleres dagligt for at sikre at der ikke findes forhindringer eller slitage.

Sørg altid for at hofteselen er fastgjort forsvarligt og indstillet inden brug. Hvis en rem sidder for løst, kan det medføreat brugeren glider ned af stolen og bliver kvalt eller pådrager sig alvorlige kvæstelser.

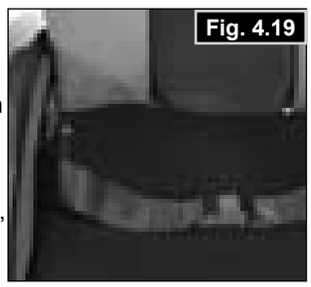
Fig. 4.19

Hofteselen monteres på kørestolen som vist på billedet. Selen består af to dele. Hver del monteres ved hjælp af den
låsebolt til at holde sædet på plads, der allerede findes i hver side af sædet. Bolten føres gennem selens øsken. Derefter føres selen ned under sidestykkets bageste del (Fig. 4.18)

Sørg for at justere selens placering, så spændet ligger midt på sædet (Fig. 4.19)

Hofteselen justeres efter brugerens behov på følgende måde:

Sådan gøres selen kortere	Sådan gøres selen længere
	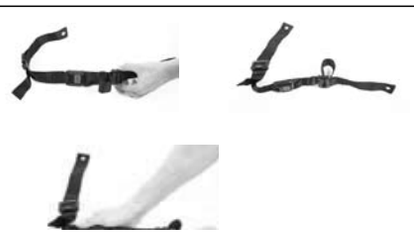
Den løse del af selen føres tilbage igen gennem spændets han-del og skydespænderne. Pas på, at selen ikke slår buler ved spændets han-del.	Den løse del af selen føres gennem skydespænderne og spændets han-del, så selen bliver længere.

Når de er fastgjort, skal afstanden
mellem hofteselen og brugeren kontrolleres.
Når hofteselen er justeret korrekt,
skal det være muligt at indsætte mere
end den flade hånd mellem hofteselen og brugeren. (Fig. 4.20)

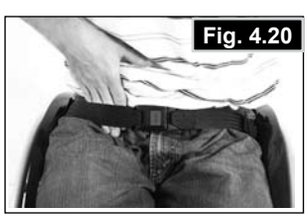
Fig. 4.20

Hofteselen skal monteres således at remmene sidder i en vinkel på 45 grader over brugerens bækken. Brugeren skal sidde oprejst og så langt tilbage i sædet som muligt, når selen er justeret korrekt. Hofteselen må ikke lade brugeren
glide ned i sædet. (Fig. 4.21)

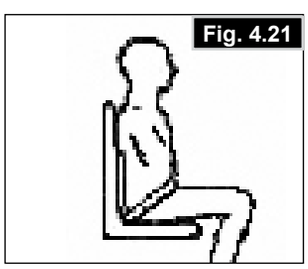
Fig. 4.21

Sådan lukkes spændet: Han-delen sættes ind i hun-delen og skubbes helt på plads.	Sådan løsnes selen: Tryk på de eksponerede sider af spændets han-del og skub den fremad mod midten, mens det forsigtigt trækkes fra hinanden.

⚠ADVARSEL!

Hvis du er i tvivl om hvordan hofteselen bruges og betjenes skal du spørge en læge, kørestolens forhandler, en plejer eller en ledsage.

Råd til brugeren
Hofteselen må kun monteres af en godkendt Sunrise Medical forhandler / repræsentant. Hofteselen må kun indstilles af en professionel person, eller en Sunrise Medical godkendt forhandler / repræsentant.
Hofteselen skal kontrolleres dagligt for at sikre at
den er justeret korrekt, og at der ikke findes forhindringer eller slitage.
Sunrise Medical fraråder transport af en
person i et køretøj med denne hofte sele som fastspændingsmetode.
Se venligst Sunrise Medical transitbrochuren for yderligere oplysninger om
transport.

Vedligeholdelse:
Hofteselen og fastspændingsanordningerne skal efterses grundigt med jævne mellemrum for tegn på slid eller skader. Udskift i givet fald de slidte eller beskadigede dele.

BEMÆRK:
Hofteselen skal justeres, således at den passer til slutbrugeren som beskrevet
ovenfor. Sunrise Medical anbefaler at selens længde og tilpasning kontrolleres med regelmæssige mellemrum, for at reducere risikoen for at slutbrugeren uforvarende omjusterer selen for meget.

Antitipstøtter

Antitipstøtter (Fig. 4.22 - 4.23)

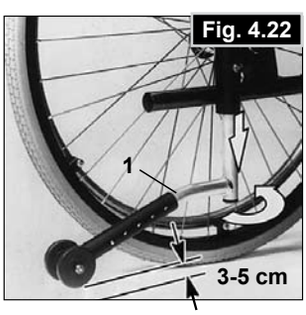

Fig. 4.22

Antitipstøtterne (1) giver yderligere sikkerhed for uerfarne brugere, når de stadig skal lære hvordan kørestolen betjenes. Antitipstøtter (1) hindrer kørestole i at tippe bagud. Skubning af antitipstøtterne (1) flytter dem nedad; de kan også svinges fremad. Der skal være et interval på mellem 3 og 5 cm mellem dem og jorden. Du skal svinge antitipstøtterne fremad når du kører op og ned af store genstande (som for eksempel en fortovskant) for at hindre dem i at berøre jorden.

Fig. 4.23

⚠ADVARSEL!

Hvis antitipstøtterne indstilles forkert, vil det forøge risikoen for at De vælgte bagud.

Standard polstring

Standard polstring

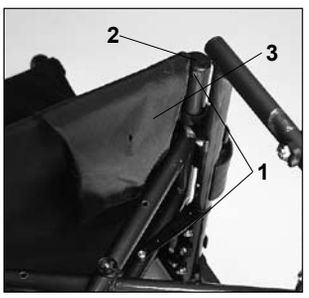

Sædepolstringen er forsynet med velcrolukning på den ene side, som gør det muligt at udføre trinløs justering af polstringen. For at genjustere polstringen, skal kørestolen først foldes lettere sammen. Fjern derefter skruerne (1) og træk de forreste propper (2) fremad og ud af rammen. Polstringen (3) kan derefter skubbes af rammen. Polstringen kan genjusteres ved at lukke vellcrolukningen op. For at geninstallere polstringen, skal proceduren udføres i omvendt rækkefølge. Når De er færdig, skal De sikre Dem, at alle skruerne er forsvarligt fastspændt (se siden vedr. tilspændingsmomenter).

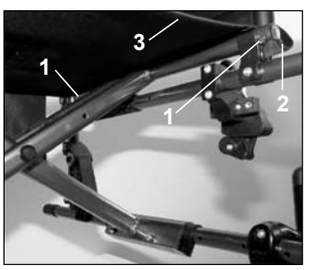

VIGTIGT:
For at sikre korrekt sikkerhed, skal mindst 50 % af velcrolukningens overflade til enhver tid kontakte hinanden.

Stokkeholder

Stokkeholder

Ved hjælp af denne holder kan albuestokke transporteres direkte på kørestolen. Holderen er forsynet med en velcrostrop (1) til fastgørelse af stokke eller andre hjælpemidler.

VIGTIGT:
Stokke eller andre hjælpemidler må aldrig benyttes eller fjernes fra holderen, når kørestolen er i bevægelse.

Bord

Bord

Bakken giver en flad overflade for de fleste aktiviteter. Inden der bruges en bakke, skal den først justeres ifølge sædets bredde af en autoriseret forhandler. Under denne testkørsel skal brugeren sidde i kørestolen.

Transithjulene

Transithjulene

Transithjul bør anvendes i de tilfælde, hvor kørestolen er for bred, når baghjulene er monteret (f.eks. ombord på fly, busser osv.). Så snart baghjulene er afmonteret ved hjælp af quick-release-akslerne, kan transithjulene bruges til fortsat kørsel. Transithjulene er monteret, så de sidder ca. 3 cm over kørselsfladen, når de ikke er i brug. Derved undgår man, at de er i vejen under kørslen, ved transport eller når kørestolen tippes for at køre over en forhindring (kantsten, trin osv.).

VIGTIGT:
Kørestolen har ingen bremser, når der anvendes transithjul.

5.0 Dæk og montering

Dæk og montering

Sørg altid for, at dækkene er forsynet med det korrekte dæktryk, da det kan påvirke kørestolens køreegenskaber. Hvis dækkenes tryk er for lave, stiger rullemodstanden, hvilket medfører at der kræves flere kræfter at flytte stolen fremad; lavt dæktryk har også en negativ virkning på manøvredygtigheden. Hvis dæktrykket er for stort, kan dækket sprænge. Det korrekte dæktryk for et bestemt dæk er trykt på dækkets overflade. Dækkene monteres på samme måde som almindelige cykeldæk. Inden slangen monteres, skal du sikre dig, at fælgfladen og dækkets inderside er fri for fremmedlegemer. Kontrollér dæktrykket efter montering eller reparation af et dæk. Det er meget vigtigt for sikkerheden og kørestolens funktion, at dæktrykket er korrekt, og at dækkene er i god stand.

6,0 Mulige problemer

Kørestolen trækker til den ene side
- Kontrollér dæktrykket
- Kontrollér, om hjulene drejer frit (lejer, aksel)
- Kontrollér svinghjulsvinklen
- Kontrollér, om begge svinghjul har ordentlig kontakt med kørselsfladen.

Svinghjulene begynder at slingre
- Kontrollér svinghjulsvinklen
- Kontrollér, om alle bolte er fastspændt, og spænd dem evt. korrekt (se siden vedr. tilspændingsmomenter)
- Kontrollér, om begge svinghjul har ordentlig kontakt med kørselsfladen.

Kørestolen/tværstiveren klikker ikke i låsestilling i sædestøtten/ Cross-tube assembly does not snap into position in the seat saddleseat saddle
- Kørestolen er stadig ny, og derfor er polstringen i sæde og ryg stadig meget stram. Dette bliver bedre med konstant brug.

Kørestolen er svær at folde sammen
- Det justerbare ryglæns polstring er for stiv; løsgør den

Kørestolen knirker og rasler
- Kontroller om boltene er forsvarlige, stram dem, hvis det er nødvendigt. tilspændingsmomenter)
- Smør de steder, hvor bevægelige dele kommer i kontakt med hinanden, med lidt olie

Kørestolen slingrer
- Kontrollér den vinkel, svinghjulene er indstillet i
- Kontrollér dæktrykket
- Kontrollér, om baghjulene er indstillet forskelligt

7.0 Tekniske specifikationer

Sædets breddeområde
- fra 22 cm på 40 cm (med 2,5 ad gangen)

Sædets dybdeområde
- fra 26 cm på 40 cm (med 2,5 ad gangen)

Sædehøjder
- fra 38 cm på 49 cm (afhængigt af konfiguration)

Underbenslængde
- fra 15 cm på 45 cm (afhængigt af konfiguration)

Ryghøjder
- 25 cm, 30 cm, 35 cm, 40 cm (+/- 2,5 cm)
- Vækst gøres muligt via vækstsæt - du bedes kontakte Sunrise customer services for yderligere oplysninger.

Vægt
- Ramme med en platformlignende fodstøtte 7,7 kg
- Aluminium-sideskærm med plastikgitter 0,75 kg
- Sideskærm som ligner kulstoffiber med integreret gitter) 0,4 kg
- Letvægtsbaghjul med aluminiumdrivringe release-stifter 2,7 kg (22”) & 3,3 kg (24”)
- Standard baghjul med rustfrit stål drivringe & quick release-stifter 3,8k (22”) & 4,4 kg (24”)
- Baghjul både tilgængelige i 22” og 24”
- Baghjuls-cambring 1, 2, 3, 4 grade mulighed
- Svinghjul tilgængelige i 4”, 5” og 6”

- **Maks. brugervægt max. 75 kg**

8.0 Navnemærkater

Navnemærkater

Navnemærkaten findes på begge sider af tværstivermontagen eller røret, samt på bagsiden af brugervejledningen. Navnemærkaten angiver den nøjagtige modelbetegnelse såvel som andre tekniske specifikationer. Ved bestilling af reservedele eller ved reklamation bedes du oplyse følgende:

- Serienummer
- Bestillingsnummer
- Måned/År

9.0 Vedligeholdelse og rengøring

Sikkerhedskontrol
Som bruger af kørestolen er du som oftest den, der først lægger mærke til evt. fejl og mangler. Inden hver brug anbefaler vi derfor at du kontrollerer følgende:
at dæktrykker er korrekt.
at bremserne fungerer korrekt
at alle de aftagelige dele er fastgjort forsvarligt (f.eks. armlæn, fodstøttens bøjler, quick-release-aksler ...).
hvis der findes nogen skader/defekter, bedes du kontakte din autoriserede forhandler.

Vedligeholdelse
Dæktrykket skal kontrolleres med jævne mellemrum.
Kontroller alle dækkene for slitage og beskadigelser med jævne mellemrum, og mindst en gang om året. Dækkene skal udskiftes, så snart der findes tegn på beskadigelser eller slitage.
Kontroller sædet og rygpolstringen for slitage og beskadigelser med jævne mellemrum, og mindst en gang om året. Disse dele skal udskiftes, så snart der findes tegn på beskadigelser eller slitage.
Kontroller alle rammens og ryglænets komponenter for slitage og beskadigelser med jævne mellemrum, og mindst en gang om året. Disse dele skal udskiftes, så snart der findes tegn på beskadigelser eller slitage.
Kontroller bremserne for slitage og beskadigelser med jævne mellemrum, og mindst en gang om året. Kontroller om de fungerer korrekt, og om de er lette at bruge. Udskift bremserne, så snart der findes tegn på beskadigelser eller slitage.
Kontroller om alle boltene er fastgjorte (se siden vedr. tilspændingsmomenter) med jævne mellemrum, og mindst en gang om året. Alle de skruer som er af afgørende betydning for sikker brug afkørestolen, har at sikkerhedsmøtrikker. Sikkerhedsmøtrikkerne bør kun benyttes én gang og bør straks udskiftes efter brug.
Bemærk:
Hvis der er anført momentindstillinger, anbefaler vi på det kraftigste at du bruger en moment måleanordning, for at kontrollere at du har spændt ifølge det korrekte moment.
Rengør kørestolen med et mildt rengøringsmiddel. Der må kun bruges sæbe og vand til rengøring af sædets betræk og hofteselen.
Afhængigt af hvor ofte og hvilken type dy bruger, anbefaler vi at du med jævne mellemrum bringer din kørestol til din autoriserede forhandler, dog mindst en gang om året) for at få den vedligeholdt af trænet personale.
VIGTIGT:
Sand, salt og havvand kan beskadige lejerne på for- og baghjulene. Hvis kørestolen er blevet eksponeret til disse elementer, skal den rengøres omhyggeligt.

Råd om hygiejne ved genanvendelse:
Hvis kørestolen skal anvendes af en ny bruger, bør den klargøres grundigt. Alle overflader, der kan komme i kontakt med brugeren, skal tørres af og behandles med desinficeringsmiddel i sprayform.

Hvis det er nødvendigt at foretage dette hurtigt, skal du bruge et flydende alkohol-baseret desinfektionsmiddel, som egner sig til medicinske produkter og anordninger.
Du bedes være opmærksom på producentens instruktioner om det desinfektionsmiddel du bruger.

Det kan ikke garanteres, at desinficeringsmidler kan anvendes uden beskadigelse af sømmene. I tilfælde af mikrobakteriel kontaminering med aktive stoffer anbefales det derfor, at sædet og rygstøtteremmene kasseres i henhold til §6 i den tyske lov om beskyttelse mod infektion.

Opbevaring:
Kørestolen skal altid opbevaret på et tørt sted.

10.0 Bortskaffelse/Genbrug af materialer

Hvis du fik kørestolen stillet til rådighed uden omkostninger for dig selv, skal du returnere den til den organisation eller den henvisningsansvarlige, der skaffede dig kørestolen, når du ikke længere har brug for den.

I dette afsnit finder du en oversigt over hvilke materialer, kørestolen er fremstillet af, med henblik på bortskaffelse eller genbrug af såvel kørestolen som dens emballage.
Sørg for at følge den lokale lovgivning angående bortskaffelse eller genbrug, når kørestolen kasseres. (Der kan bl.a. være særlige regler angående rengøring eller desinfektion af kørestolen inden bortskaffelsen).

Aluminium: Svinghjulsgafler, hjul, understellets sidestykker, armlænsstel, fodstøtte, skubbehåndtag

Stål: Fastgøringspunkter, quick-release-aksel

Plast: Håndtag, rørpropper, svinghjul, fodplader, armlænspolstringer og 12”-hjul/dæk

Emballage: Plastposer af blød polyethylen, pap

Betræk: Vævet polyester med PVCbeskyttelseslag og ekspanderet forbrændingsmodificeret skum.
Bortskaffelse eller genbrug bør foretages af et renovationsfirma eller på en offentlig genbrugsstation. Du kan også returnere kørestolen til din forhandler, som så vil tage sig af bortskaffelsen.

11.0 Garanti

Garanti
DENNE GARANTI INDSKRÆNKER IKKE DINE RETTIGHEDER I HENHOLD TIL KØBELOVEN.

Garantibetingelser

1) Reparationer eller udskiftninger skal udføres af den autoriserede Sunrise Medical-forhandler.

2) For at garantibetingelserne kan træde i kraft, såfremt der skal udføres arbejde på din kørestol i henhold til nærværende bestemmelser, skal du straks underrette din anviste Sunrise Medical-servicerepræsentant og give udførlige oplysninger om problemets beskaffenhed. Såfremt du anvender kørestolen uden for din anviste Sunrise Medical-servicerepræsentants område, skal reparationer og service i henhold til garantibetingelserne udføres af en anden part anvist af producenten.

3) Såfremt én eller flere dele af kørestolen kræver reparation eller udskiftning som følge af direkte fabrikations- eller materialefejl inden for 24 måneder (dog inden for 5 år for stel og tværstivere) fra den dato, hvor kørestolen blev overtaget af den oprindelige køber, og såfremt kørestolen fortsat ejes af samme, vil delen eller delene blive repareret eller udskiftet uden beregning, forudsat at kørestolen sendes tilbage til den autoriserede servicerepræsentant.

Bemærk: Denne garanti kan ikke overdrages.

4) Denne garanti dækker også enhver repareret eller udskiftet del inden for kørestolens resterende garantiperiode.

5) Dele, som udskiftes efter starten på den oprindelige garantiperiode, dækkes i yderligere 24 måneder fra udskiftningsdatoen.

6) Dele, som nedslides løbende, dækkes almindeligvis ikke af denne garanti, medmindre disse dele har været udsat for unødvendig slitage som direkte følge af en oprindelig fabrikationsfejl. Disse dele omfatter bl.a. betræk, dæk, slanger og lignende.

7) Ovenstående garantibetingelser gælder for alle enkelte produktdele på modeller købt til fuld salgspris.

8) Vi påtager os under normale omstændigheder intet ansvar for reparationer eller udskiftninger på kørestolen nødvendiggjort som følge af, at:

a) Kørestolen eller delen ikke er vedligeholdt i henhold til producentens anbefalinger som angivet i brugervejledningen og/eller den tekniske vejledning. Der er anvendt andet tilbehør end det, der er angivet som originalt tilbehør fra producentens side.

b) Kørestolen eller delen er beskadiget som følge af misligholdelse, uheld eller uhensigtsmæssig brug.

c) Der er foretaget ændringer af kørestolen eller dens enkelte dele, som ikke stemmer overens med producentens specifikationer, eller der er foretaget reparationer, inden servicerepræsentanten er underrettet.

12.0 Tilspændingsmomenter

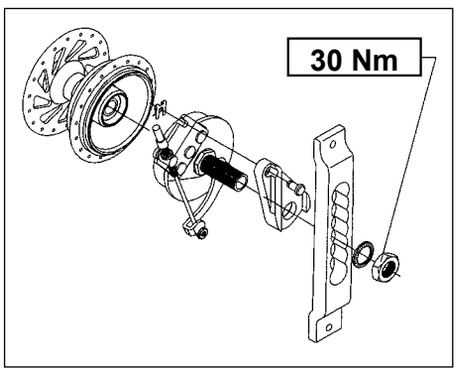

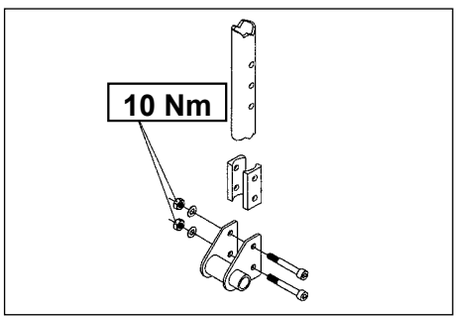

68

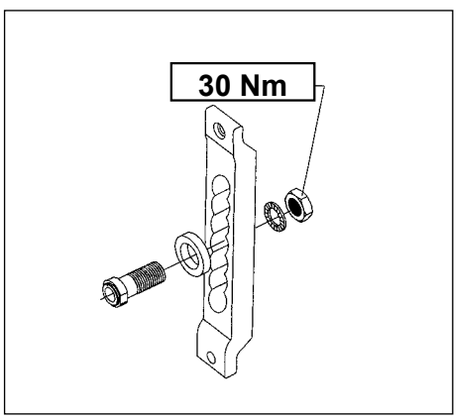

Tilspændingsmomentet for M6-skruerne er 7 Nm, medmindre andet er angivet.

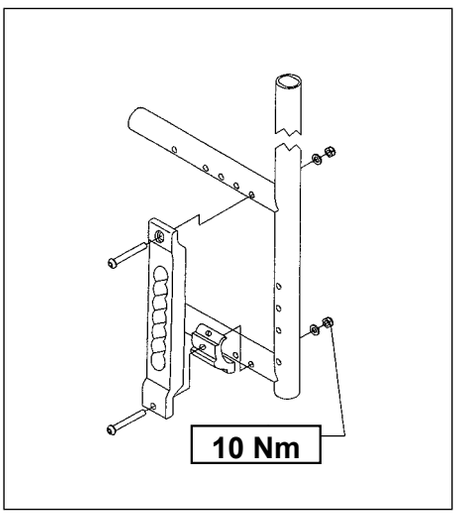

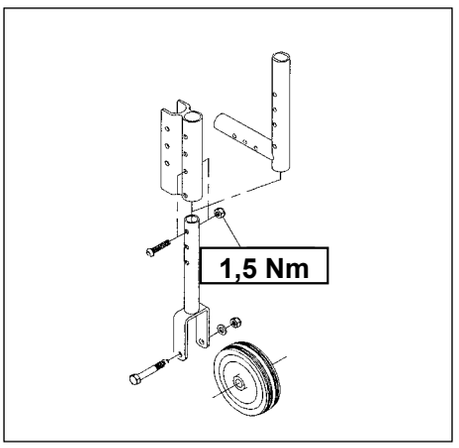

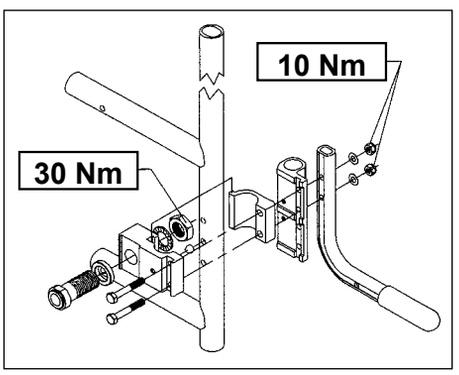

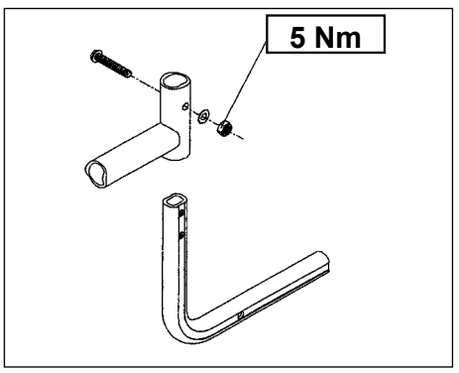

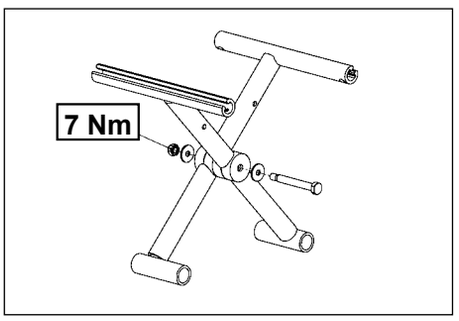

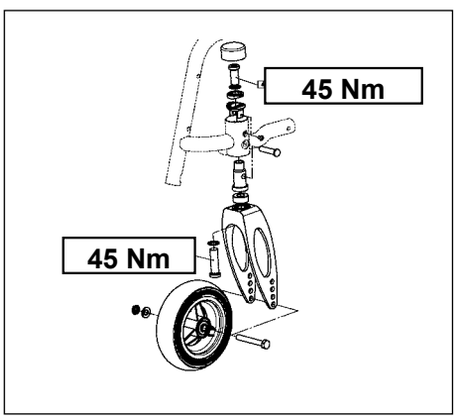

Sunrise Medical GmbH + Co.KG
Kahlbachring 2-4
69254 Malsch/Heidelberg
Tyskland
Tel.: +49 (0) 72 53/980-0
Fax: +49 (0) 72 53/980-111
www.sunrisemedical.com

Sunrise Medical Limited
High Street Wollaston
West Midlands DY8 4PS
England
Phone: +44 (0) 13 84 44 66 88
www.sunrisemedical.com

Sunrise Medical S.L.
Polígono Bakiola, 41
48498 Arrankudiaga – Vizcaya
Spanien
Tel.: +34 (0) 9 02 14 24 34
Fax: +34 (0) 9 46 48 15 75
www.sunrisemedical.com

Sunrise Medical S.A.
13, Rue de la Painguetterie
37390 Chanceaux sur Choisille
Frankrig
Tel.: +33 (0) 2 47 55 44 00
Fax: +33 (0) 2 47 55 44 03
www.sunrisemedical.com

Sunrise Medical Srl
Via Riva 20, Montale
29100 Piacenza (PC)
Italien
Tel.: +39 05 23-57 31 11
Fax: +39 05 23-5 70 60
www.sunrisemedical.com

Sunrise Medical A.G.
Lückhalde 14
3074 Muri bei Bern
Schweiz
Tel.: +41 (0) 31-958-38 38
Fax: +41 (0) 31-958-38 48
www.sunrisemedical.com

Sunrise Medical AS
Rehabsenteret
1450 Nesoddtangen
Norge
Tel.: +47 (0) 66 96 38 00
Faks: +47 (0) 66 96 38 38
www.sunrisemedical.com

Sunrise Medical AB
Britta Sahlgrens gata 8A
421 31 Västra Frölunda
Sverige
Tel: +46 (0) 31-748 37 00
Fax: +46 (0) 31-748 37 37
www.sunrisemedical.com

Sunrise Medical B.V.
Groningenhaven 18-20
3433 PE Nieuwegein
Holland
Tel.: +31 (0) 30 60-8 21 00
Fax: +31 (0) 30 60-5 58 80
www.sunrisemedical.com

V. Guldmann A/S - G2
Graham Bells Vej 21-23 A
8200 Aarhus N
Danmark
Tel.: +45 87 41 31 00
Fax: +45 87 41 31 31
www.Guldmann.dk

SUNRISE MEDICAL

OM_Youngster_EU_ML_
Rev.4.0_27_05_2011